CORTIZO

SISTEMAS DE ALUMINIO Y PVC PARA LA ARQUITECTURA

Sistema

› COR 3500

VERSIÓN 20.09.01

1. PERFILES

- Se añaden los perfiles: 772694, Cor-3687 y Cor-2094.
- Se elimina el perfil: Cor-3547.

2. ACCESORIOS

- Se añaden los accesorios: 398622, 398602 y 398612.
- Se eliminan los accesorios: 253071 y 309100.

3. HERRAJE

- Se añaden detalles del secuenciador maniobra lógica y de los tiradores Art Infinity.

Sistema

› COR 3500

CERRAMIENTOS CONTEMPORÁNEOS

Sistema

› COR 3500

Información general y posibilidades de apertura....4

1. Relación de perfiles.... 11

2. Perfiles a escala.... 29

3. Relación de accesorios.... 105

4. Accesorios.... 135

5. Nudos constructivos.... 187

6. Acristalamiento.... 293

7. Secciones de despiece.... 303

8. Herraje.... 329

   a. Tablas de herraje

   b. Configuración gráfica del herraje

9. Detalles de fabricación.... 545

10. Mecanizados.... 587

   a. Mecanizados troquel

   b. Mecanizados fresas

   c. Otros

11. Puesta en obra.... 601

12. Recomendaciones de mantenimiento.... 607

CENTROS DE PRODUCCIÓN CORTIZO

BUREAU VERITAS Certification

Certificación
Certification

Bureau Veritas Certification

Certifica que las actividades realizadas por:
certifies that the activities carry out by:

ALUMINIOS CORTIZO SA

CRTA PADRON-NOIA KM 2, 15901, PADRON, LA CORUÑA.
POLÍGONO INDUSTRIAL PICUSA, LA MATANZA S/N, 15900, PADRON, LA CORUÑA.

indicadas a continuación, están cubiertas por la certificación concedida a la organización **GRUPO CORTIZO** conforme a los requisitos de la norma: referenced below, are covered by the certification awarded to the organization **GRUPO CORTIZO** in accordance with the requirements of standard:

NORMA / STANDARD

ISO 9001:2015

Alcance específico de certificación:
Specific scope of certification

EXTRUSIÓN, VENTA Y DISTRIBUCIÓN DE ALUMINIO INDUSTRIAL.

EXTRUSION, SALE AND DISTRIBUTION OF INDUSTRIAL ALUMINUM.

Número del certificado: Certificate Number — ES093238-A-1

Directora de Certificación: Certification Manager:

Aprobación original: Original approval date: 12/06/2009

Certificado en vigor: Effective date: 13/06/2018

Caducidad del certificado: Certificate expiration date: 12/06/2021

La existencia y validez del presente certificado están supeditadas a las del certificado principal nº ES093238-1
The existence and validity of this certificate depend on those indicated in the main certificate nº ES093238-1

Entidad de Certificación / Certification Body: Bureau Veritas Iberia S.L.
C/ Valgrande Primera 22-24, Edificio Caoba, Pol. Ind. La Granja, 28108 Alcobendas - Madrid, Spain

ENAC

BUREAU VERITAS Certification

Certificación
Certification

Concedida a / Awarded to

ALUMINIOS CORTIZO SA

SEDE CENTRAL/ LUGAR EXTRAMUNDI, S/N, 15901, PADRÓN, LA CORUÑA
VER ANEXO / See Annex

Bureau Veritas Certification certifica que el Sistema de Gestión ha sido auditado y encontrado conforme con los requisitos de la norma:
Bureau Veritas Certification certifies that the Management System has been audited and found to be in accordance with the requirements of standard:

NORMA / STANDARD

OHSAS 18001:2007

El Sistema de Gestión se aplica a:
Scope of certification:

PRIMERA TRANSFORMACIÓN Y EL TRATAMIENTO DEL ALUMINIO Y PVC. COMERCIALIZACIÓN Y DISTRIBUCIÓN. CONSTRUCCIÓN DE NAVES INDUSTRIALES PROPIAS Y LAS REFORMAS DE LAS MISMAS.

FIRST TRANSFORMATION AND THE ALUMINIUM AND PVC FINISHING. THE TRADING AND THE DISTRIBUTION. OWN CONSTRUCTION AND REFURBISHMENT OF FACTORY PREMISES.

Número del Certificado: Certificate Number — ES092017-1

Directora de Certificación / Certification Manager

Aprobación original: Original approval date: 11/06/2015

Certificado en vigor: Effective date: 11/06/2018

Caducidad del certificado: Certificate expiration date: 12/03/2021

Este certificado está sujeto a los términos y condiciones generales y particulares de los servicios de certificación
This certificate is valid, subject to the general and specific terms and conditions of certification services

Entidad de Certificación / Certification Body: Bureau Veritas Iberia S.L.
C/ Valgrande Primera 22-24, Edificio Caoba, Pol. Ind. La granja, 28108 Alcobendas - Madrid, Spain

ENAC

BUREAU VERITAS Certification

Certificación
Certification

Concedida a / Awarded to

ALUMINIOS CORTIZO, S.A.

LUGAR EXTRAMUNDI, S/N
15901 PADRÓN
SPAIN

Bureau Veritas Certification certifica que el Sistema de Gestión ha sido auditado y encontrado conforme con los requisitos de la norma:
Bureau Veritas Certification certifies that the Management System has been audited and found to be in accordance with the requirements of standard:

NORMA / STANDARD

ISO 14001:2015

El Sistema de Gestión se aplica a:
Scope of certification:

DISEÑO DE SISTEMAS DE ALUMINIO PARA ARQUITECTURA. PRIMERA TRANSFORMACIÓN Y TRATAMIENTO SUPERFICIAL DEL ALUMINIO. COMERCIALIZACIÓN Y DISTRIBUCIÓN DE PERFILES Y SISTEMAS DE ALUMINIO Y PVC. RECOGIDA, TRANSPORTE Y VALORIZACIÓN DE METALES.

DESIGN OF ALUMINIUM SYSTEMS FOR ARCHITECTURE. FIRST PROCESSING AND ALUMINIUM SURFACE TREATMENT. ALUMINIUM AND PVC PROFILES AND SYSTEMSMARKETING AND DISTRIBUTION. COLLECTION, TRANSPORT AND RECOVERY OF METALS.

Número del Certificado: Certificate Number — ES079012-1

Directora de Certificación / Certification Manager

Aprobación original: Original approval date: 15/09/2017

Certificado en vigor: Effective date: 15/09/2017

Caducidad del certificado: Certificate expiration date: 14/06/2020

Este certificado está sujeto a los términos y condiciones generales y particulares de los servicios de certificación
This certificate is valid, subject to the general and specific terms and conditions of certification services

Entidad de Certificación / Certification Body: Bureau Veritas Iberia S.L.
C/ Valgrande Primera 22-24, Edificio Caoba, Pol. Ind. La granja, 28108 Alcobendas - Madrid, Spain

ENAC

Authorization
to use the quality sign

QUALITY LABEL FOR ANODISING — INTERNATIONAL — Qualanod — ARCHITECTURE

This is to certify that

ALUMINIOS CORTIZO, S.A.U.
Carretera Padrón a Noya, Km. 2
Extramundi, s/n
ES – 15901 Padrón (A Coruña)

Licence number: 1027

is authorized to use the quality sign which is shown above, according to the regulations for the use of the quality label for ARCHITECTURAL ANODIZING as described in the current edition of the Specifications for the QUALANOD quality label for sulfuric acid-based anodizing of aluminium (Edition 01.01.2020). Architectural anodizing is one of the four types of anodizing covered by the Specifications.

Date of issue of the licence: 01.04.1992
Period of validity of the licence: until 31.12.2020

Zurich, 19 November 2019

QUALANOD
Remco Baartmans
President

CERTIFICATION BODY
Matthias Lanz
General Secretary

Mailing address:
QUALANOD, P.O. Box 1507, CH-8027 Zurich

Domicile:
QUALANOD
c/o ARCO Association Management AG
(certification body)
Tödistrasse 42, CH-8002 Zurich

Website: www.qualanod.net
E-Mail: info@qualanod.net // Phone: +41 (0)43 305 09 77 / 81

CERTIFICATE

for a **COATING APPLICATOR**

QUALICOAT — SEASIDE

hereby authorises

ALUMINIOS CORTIZO, S.A.
Ctra. de Padrón a Noya, Km 2
Extramundi s/n
15901 Padrón (A Coruña)
Spain

to use the quality label in conformity with the
16th Edition of the QUALICOAT Specifications valid from 1 July 2019

Licence No.:	**402**
Date of Granting:	**27.06.1988**
Valid until:	**31.12.2020**

Zurich, 1 January 2020

QUALICOAT
Mohammed C. Panam
President

Sue C. C. Paredi
Managing Director

QUALICOAT | Tödistrasse 48, 8002 Zurich, Switzerland | www.qualicoat.net

CERTIFICATE

for a **DECORATOR**

QUALIDECO

hereby authorises

ALUMINIOS CORTIZO, S.A.
Crtra. de Padrón a Noya, Km. 2 - Extramundi s/n
15900 Padrón (A Coruña)
Spain

to use the quality label in conformity with the
QUALIDECO Specifications 4th Edition valid from 1. October 2019

Licence No.:	**ES-0014F**
Date of Granting:	**20.05.2010**
Valid until:	**31.12.2020**

Zurich, 20 January 2020

QUALICOAT
Mohammed C. Panam
President

Sue C. C. Paredi
Managing Director

QUALICOAT | Tödistrasse 48, 8002 Zurich, Switzerland | www.qualicoat.net

Muestra ensayada por **ALUMINIOS CORTIZO S.A.U.**

CORTIZO
CENTRO TECNOLÓGICO

Transmitancia

$U_w \geq$ **1,0** (W/m²K)

Consultar tipología, dimensión y vidrio.

CTE - Apto para zonas climáticas*: α A B C D E

*En función de la transmitancia del vidrio.

Aislamiento acústico

Máximo acristalamiento: **41 mm**

Máximo aislamiento acústico **Rw = 46 dB**

Secciones

Marco	54 mm
Hoja	63 mm

Espesor perfilería

Ventana	1,5 mm
Puerta	1,7 mm

Longitud varilla poliamida: 24 mm

Posibilidad de hojas y junquillos rectos y curvos.

Presenta la posibilidad de incorporar herraje con bisagras ocultas y herraje de seguridad Evo Security.

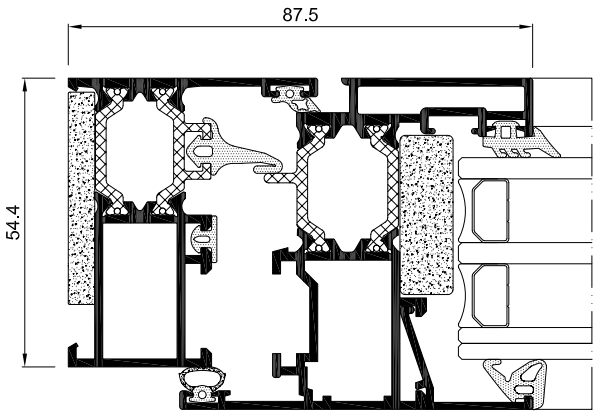

Categorías alcanzadas en banco de ensayos

Permeabilidad al aire

(UNE-EN 12207): Clase 4

Estanqueidad al agua

(UNE-EN 12208): Clase E1200

Resistencia al viento

(UNE-EN 12210): Clase C5

Ensayo de referencia ventana 1,20 x 1,20 m, 2 hojas.

Acabados

Posibilidad bicolor.
Lacado colores (RAL, moteados y rugosos).
Lacado imitación madera.
Lacado antibacteriano.
Anodizado.

Posibilidades de apertura

Apertura interior: practicable, oscilo-batiente, plegable, oscilo-paralela y abatible.

Apertura exterior: practicable, proyectante-deslizante.

Dimensiones máximas

Ancho (L) = 1500 mm

Alto (H) = 2400 mm

Consultar peso y dimensiones máximas según tipología.

Peso máximo/hoja: 120 Kg

CORTIZO

Diego Piñeiro Janeiro
Director de I+D+i

Este documento no es válido sin los correspondientes informes de ensayo. Estos resultados sólo se refieren a las muestras ensayadas por ALUMINIOS CORTIZO S.A.U. en sus instalaciones de Padrón (A Coruña - España) y no indican una característica de constancia en la calidad de la producción.

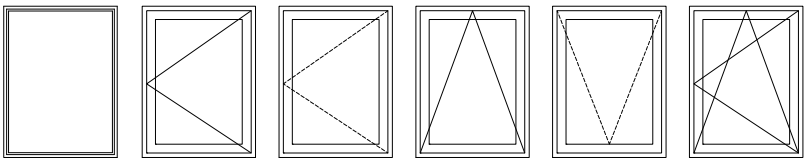

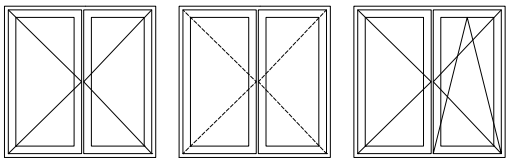

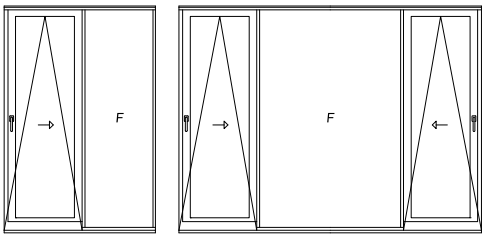

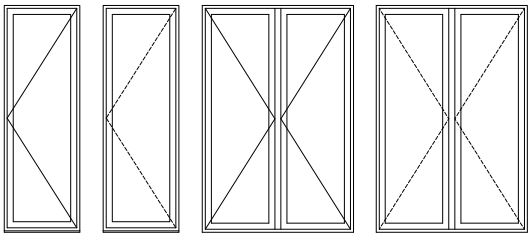

ESQUEMA 321

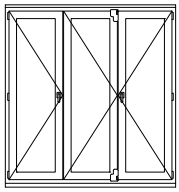

ESQUEMA 330

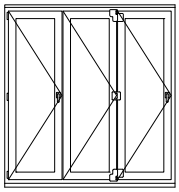

ESQUEMA 431

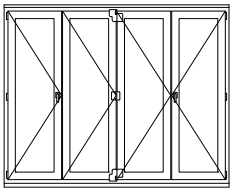

ESQUEMA 541

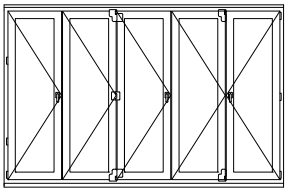

ESQUEMA 550

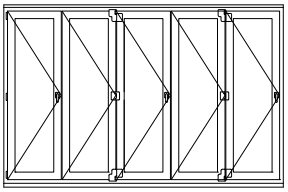

ESQUEMA 532

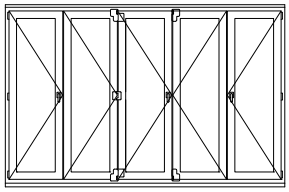

ESQUEMA 651

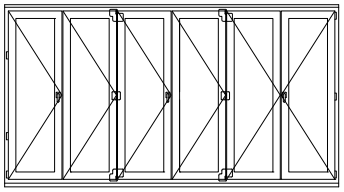

ESQUEMA 633

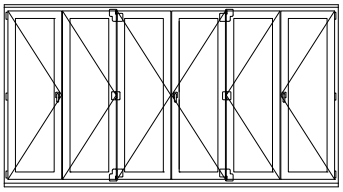

ESQUEMA 761

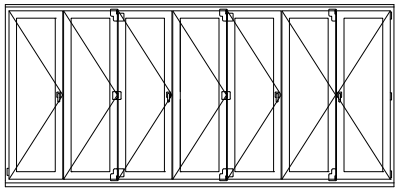

ESQUEMA 770

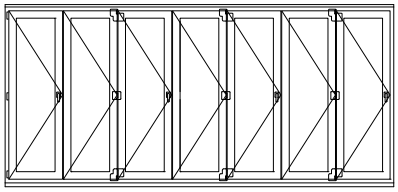

ESQUEMA 743

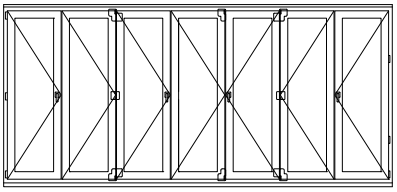

CORTIZOCENTER

Ordenador / Tablet / Smartphone

DISPONIBLE PARA TODOS LOS SISTEMAS OPERATIVOS

CATÁLOGOS
Visualización y descarga

VALORACIONES
Presupuestación online

TARIFARIO
Listado de precios

FICHAS TÉCNICAS
Perfiles y accesorios

MARCADO CE
Gestión de documentación

CORTIZO LAB
Cálculos, ensayos y clasificaciones

PRODUCTOS
Información técnica de sistemas

CORTIZO SOFTWARE
Información para el usuario

NOVEDADES
Últimos desarrollos I+D+i

DESCARGAS
Documentación técnica y publicitaria

www.cortizocenter.com

COR 3500

1. RELACIÓN DE PERFILES

IMPORTANTE

ALUMINIOS CORTIZO S.A.U. se reserva el derecho de modificar o eliminar cualquiera de sus perfiles, accesorios o juntas del sistema sin previo aviso.

ALUMINIOS CORTIZO S.A.U. no se hace responsable de las posibles erratas tipográficas de este catálogo y recomienda encarecidamente al cliente que, antes de la formalización de cualquier pedido, verifique que las referencias aparecidas en el mismo son las correctas.

COR 3500

Relación de perfiles

REFERENCIA	DISEÑO	DESCRIPCIÓN	PESO (g/m)	SUPERF. (dm^2/m)	PÁG
770224		Solape de registro recto	353,7	20,3	79
770226		Hoja de contra recta	399,6	24,06	53
770229		Solape de 35 mm	205	12	79
770563		Solape 60 mm	469,8	26,85	80
772694		Alargadera de 190 mm	1385,1	53,44	73
806030		Tubo de 60x30x2 mm	928,8	34,4	68
COR-1700		U de refuerzo	1239,3	34,5	69
COR-1701		Tapa clipaje U refuerzo	202,5	10	69
COR-1703		U de refuerzo 90x58 mm	1952,1	52,44	69
COR-1704		U refuerzo 40 mm	743,31	22,78	70
COR-1750		Tapé de 60 mm x 30 mm	477,9	22,13	73
COR-1751		Bandeja de 120 mm	1317,6	61,36	73
COR-1752		Ángulo	542,7	24,95	73
COR-1753		Tapé 130x50 mm	820,8	39,14	74

COR 3500

Relación de perfiles

REFERENCIA	DISEÑO	DESCRIPCIÓN	PESO (g/m)	SUPERF. (dm^2/m)	PÁG
COR-19061		Guía anclaje lateral	199,8	8,14	63
COR-2012		Grapa para junquillos	113,4	7,65	64
COR-2013		Junquillo curvo grapa 26 mm	280,8	15,71	65
COR-2014		Junquillo curvo grapa 19 mm	256,5	14,31	65
COR-2015		Junquillo clip recto de 26 mm	321,3	18,04	65
COR-2016		Junquillo clip recto de 38 mm	369,9	20,98	65
COR-2017		Junquillo clip recto de 33 mm	353,7	19,98	65
COR-2018		Junquillo clip recto de 19 mm	275,4	15,52	65
COR-2019		Junquillo clip recto de 12 mm	261,9	14,77	66
COR-2021		Junquillo curvo grapa 12 mm	216	12,55	66
COR-2023		Junquillo recto de 2,5 mm	151,2	8,71	66
COR-2026		Solape 35 mm	272,7	15,24	80
COR-2030		Pletina falleba aluminio	143,1	5	70
COR-2036		Solape 48 mm	272,7	17,63	80

COR 3500

Relación de perfiles

REFERENCIA	DISEÑO	DESCRIPCIÓN	PESO (g/m)	SUPERF. (dm^2/m)	PÁG
COR-2038		Junquillo curvo grapa 33 mm	307,8	17,32	66
COR-2065		Junquillo clip recto de 16.50 mm	270	15,13	66
COR-2077		Solape recto de 53 mm	315,9	15,75	81
COR-2088		Junquillo grapa 12 mm tradición	199,8	11,4	66
COR-2093		Junquillo clip recto de 8 mm	256,5	14,51	67
COR-2094		Junquillo doble clip recto de 29,5 mm	332,1	19,15	67
COR-2113		Junquillo curvo grapa plástica 26 mm	272,7	15	67
COR-2114		Junquillo curvo grapa plástica 19 mm	251,1	13,74	67
COR-2117		Junquillo clip recto de 22 mm	294,3	16,44	67
COR-2130		Pletina falleba poliamida	-	-	70
COR-2138		Junquillo curvo grapa plástica 33 mm	294,3	16,15	67
COR-2170		Mosquitera fija	405	24,41	71
COR-2300		Vierteaguas puerta	513	24,31	102
COR-2304		Vierteaguas puerta	194,4	11,55	102

COR 3500

Relación de perfiles

REFERENCIA	DISEÑO	DESCRIPCIÓN	PESO (g/m)	SUPERF. (dm^2/m)	PÁG
COR-2313		Junquillo curvo 26 mm	278,1	16,99	68
COR-2314		Junquillo curvo 19 mm	237,6	14,5	68
COR-2321		Junquillo curvo 12 mm	228,5	13,98	68
COR-2338		Junquillo curvo 33 mm	326,7	19,91	68
COR-2365		Hoja de contra curva	405	23,29	53
COR-2366		Lama contra de ventana	796,5	47,49	54
COR-2370		Remate puerta	375,3	21,87	71
COR-2388		Junquillo clip 12 mm tradición	229,5	12,73	68
COR-2705		Grapa para solapes	232,2	112,1	78
COR-2708		Guía de 80 mm	926,1	50,34	91
COR-2721		Tapa guía	351	17,43	91
COR-2724		Cubre premarco 80 mm	537,3	28,05	74
COR-2726		Cubre premarco 120 mm	688,5	36,05	74
COR-2727		Cubre premarco 140 mm	764,1	40,05	75

COR 3500

Relación de perfiles

REFERENCIA	DISEÑO	DESCRIPCIÓN	PESO (g/m)	SUPERF. (dm^2/m)	PÁG
COR-2728		Solape recto de 55 mm	270	16,03	81
COR-2731		Solape de 35 mm	183,6	11	81
COR-2733		Solape chaflán de 50 mm	367,2	21,82	82
COR-2734		Solape de 77 mm	337,5	19,66	82
COR-2735		Solape de 35 mm	205,2	12,02	82
COR-2737		Solape con moldura de 70 mm	399,6	22,59	83
COR-2742		Solape de 60 mm para atornillar, saliente de 35 mm	556,2	29,5	83
COR-2744		Grapa para solapes	348,3	13,98	79
COR-2745		Solape recto 45 mm	237,6	14,03	83
COR-2753		Guía de 60 mm	761,4	42,42	92
COR-2754		Guía de 65 mm	777,6	43,42	92
COR-2755		Guía de 70 mm	810	44,33	92
COR-2756		Guía de 75 mm	828,9	44,99	93
COR-2757		Guía de 80 mm	847,8	46,33	93

COR 3500

Relación de perfiles

REFERENCIA	DISEÑO	DESCRIPCIÓN	PESO (g/m)	SUPERF. (dm^2/m)	PÁG
COR-2758		Guía de 85 mm	866,7	46,99	93
COR-2759		Guía de 90 mm	885,6	48,32	94
COR-2760		Guía de 95 mm	918	48,83	94
COR-2761		Guía de 100 mm	950,4	49,73	94
COR-2763		Guía de 110 mm	977,4	52,13	95
COR-2765		Guía de 120 mm	1028,7	53,82	95
COR-2766		Guía de 125 mm	1047,6	54,82	96
COR-2767		Solape de 38.5 mm para tapé	211,7	10,61	84
COR-2773		Solape recto de 65 mm	299,7	17,49	84
COR-2777		Solape de 85 mm para tapé	493,3	23,8	84
COR-2778		Peana de 110 mm	696,6	32,73	71
COR-2781		Solape recto 60 mm	337,5	17,32	85
COR-2788		Solape recto 88 mm	450,9	22,92	85
COR-2790		Cubre premarco 95 mm	591,3	30,96	75

COR 3500

Relación de perfiles

REFERENCIA	DISEÑO	DESCRIPCIÓN	PESO (g/m)	SUPERF. (dm^2/m)	PÁG
COR-2791		Cubre premarco 100 mm	610,2	31,96	75
COR-2799		Zapata de 54 mm	469,8	21,68	58
COR-2800		Guía de 45,5 mm embutir recogedor	907,2	47,85	96
COR-2802		Guía de 65 mm embutir recogedor	1061,1	55,65	97
COR-2810		Guía de 65 mm embutir recogedor	953,1	50,76	97
COR-2820		Tapa guía	369,9	16,72	86
COR-2831		Solape de 35 mm	159,3	9,31	86
COR-2833		Tapajuntas atornillar 38 mm	259,2	16,08	86
COR-2834		Solape de 55 mm atornillar (en L)	340,2	19,71	86
COR-2835		Solape de 55 mm	253,8	14,4	87
COR-2837		Solape de 70 mm	305,1	17,4	87
COR-2842		Grapa para solapes	261,9	12,73	79
COR-2870		Alargadera de 65 mm	415,8	19,92	75
COR-2872		Alargadera de 85 mm	496,8	23,92	76

COR 3500

Relación de perfiles

REFERENCIA	DISEÑO	DESCRIPCIÓN	PESO (g/m)	SUPERF. (dm^2/m)	PÁG
COR-2873		Alargadera de 95 mm	537,3	25,92	76
COR-2875		Alargadera de 115 mm	618,3	29,93	76
COR-2876		Alargadera de 125 mm	656,1	31,93	76
COR-2878		Alargadera de 145 mm	737,1	35,94	77
COR-2888		Alargadera de 70 mm	437,4	20,92	77
COR-2890		Complemento tapa registro (para panel)	280,8	15,65	71
COR-2891		Asiento tapa registro	159,3	7,92	72
COR-2894		Solape de registro de 45 mm	372,6	21,37	87
COR-2898		Solape de registro de 85 mm	612,9	33,06	88
COR-3160		Perfil para escuadra de ensamblar de 13,60 mm	1884,6	45,94	72
COR-3161		Perfil para escuadra de ensamblar de 31,20 mm	2651,4	62,87	72
COR-3502		Marco puerta para recercado	1432,6	54,09	31
COR-3505		Hoja ventana	1345,5	54,3	43
COR-3506		Divisor vidrio hoja Cor-3505	1228,7	47,83	54

COR 3500

Relación de perfiles

REFERENCIA	DISEÑO	DESCRIPCIÓN	PESO (g/m)	SUPERF. (dm^2/m)	PÁG
COR-3507		Condensación tradición	1388	57,69	55
COR-3508		Marco ventana tradición	1535,2	57,55	31
COR-3509		Hoja ventana tradición	1429,2	55,62	44
COR-3510		Marco puerta tradición	1805,2	71,7	31
COR-3511		Hoja balconera tradición	1758,6	66,63	44
COR-3512		Marco puerta tradición para recercado	1861,9	74,84	32
COR-3513		Marco ventana con solape 45 y enganche	1432,6	57,65	32
COR-3514		Sobremarco	1074,8	45,56	64
COR-3516		Hoja ventana canto recto	1426,5	58,47	45
COR-3517		Hoja balconera canto recto	1791	69,61	45
COR-3518		Hoja apertura proyectante	1698,5	72,82	46
COR-3519		Hoja ventana ap. ext. estética recta	1793	77,59	46
COR-3521		Unión de marcos	923,6	35,64	59
COR-3522		Marco ventana	1076,2	40,04	33

COR 3500

Relación de perfiles

REFERENCIA	DISEÑO	DESCRIPCIÓN	PESO (g/m)	SUPERF. (dm^2/m)	PÁG
COR-3523		Marco ventana con solape de 45	1292,2	50,87	33
COR-3526		Marco ventana solape 25 mm y enganche	1340,8	54,33	34
COR-3527		Marco ventana con enganche	1216,6	46,82	34
COR-3531		Unión de marcos	869,6	32,28	59
COR-3532		Marco con solape	1211,2	47,08	34
COR-3533		Travesaño ventana	1288,2	47,83	40
COR-3537		Marco ventana con solape exterior	1222	47,67	35
COR-3538		Marco ventana con solape recto	1200,4	46,76	35
COR-3542		Marco puerta	1375,9	50,9	36
COR-3543		Travesaño puerta	1582,5	58,61	41
COR-3544		Hoja puerta apertura exterior	2225	89,2	47
COR-3549		Hoja ventana apertura exterior	1771,4	77,42	47
COR-3550		Unión 4200 - 3500	972,2	39,1	59
COR-3551		Zócalo 120 mm	2200,8	83,99	61

COR 3500

Relación de perfiles

REFERENCIA	DISEÑO	DESCRIPCIÓN	PESO (g/m)	SUPERF. (dm^2/m)	PÁG
COR-3552		Zócalo 150 mm	2624,7	101,93	62
COR-3553		Rigidizador vertical	2287	88,39	41
COR-3554		Rigidizador horizontal	2103,6	80,39	42
COR-3555		Guía de 130 mm	1587,8	75	97
COR-3558		Hoja puerta apertura exterior estética recta	2076,5	83,94	48
COR-3559		Condensación 82 mm	1355,6	56,8	55
COR-3560		Esquinero recto	1685	72,1	57
COR-3562		Marco ventana tradición con solape recto	1670,2	64,59	36
COR-3563		Travesaño puerta doble apertura	1714,8	65,4	43
COR-3564		Condensación 30 mm para solape	1158,5	47,42	56
COR-3565		Condensación 62 mm para solape	1261,1	52,83	56
COR-3567		Marco puerta 55mm	1513,6	58,2	37
COR-3568		Marco ventana tradición con solape recto	1656,7	64,5	37
COR-3569		Condensación 82,5 mm	1382,6	57,99	56

COR 3500

Relación de perfiles

REFERENCIA	DISEÑO	DESCRIPCIÓN	PESO (g/m)	SUPERF. (dm^2/m)	PÁG
COR-3570		Guía de 105 mm	1388	62,55	98
COR-3572		Guía de 105 mm	1355,6	60,89	98
COR-3573		Guía de 165 mm	1741,7	81,79	99
COR-3575		Guía de 121 mm	1552,7	72,58	99
COR-3576		Guía de 130 mm	1620,2	76,66	100
COR-3577		Guía de 120 mm	1585,1	74,24	100
COR-3579		Guía de 175 mm	1806,5	81,05	101
COR-3584		Inversor	1267,9	50,05	54
COR-3586		Esquinero regulable, macho	1528,4	52,33	58
COR-3587		Esquinero regulable, hembra	1490,6	55,99	58
COR-3588		Zócalo 120x62 mm	2203,5	83,93	63
COR-3589		Condensación	1047,8	40,99	57
COR-3590		Acople hoja zócalo inferior	1058,6	43,3	64
COR-3591		Unión de marcos con refuerzo	1444,7	57,33	60

COR 3500

Relación de perfiles

REFERENCIA	DISEÑO	DESCRIPCIÓN	PESO (g/m)	SUPERF. (dm^2/m)	PÁG
COR-3592		Unión de marcos con doble refuerzo	1965,8	79,02	60
COR-3593		Conversor apertura exterior	958,7	38,24	55
COR-3594		Hoja ventana tradición sin junquillo	1572,3	63,72	48
COR-3595		Hoja ventana sin junquillo	1561,5	66,16	49
COR-3596		Hoja ventana	1418,4	58,06	49
COR-3598		Marco ventana tradición doble apoyo	1513,6	59,63	38
COR-3599		Condensación con unión exterior	1166,6	48,09	57
COR-3616		Hoja recta de puerta	1928	77,07	50
COR-3617		Hoja alta de balconera canto recto	1953	77,07	50
COR-3618		Hoja apertura proyectante canto recto	1698,5	73,36	51
COR-3619		Hoja ventana sin junquillo	1313,1	51,82	51
COR-3622		Marco de ventana de 61 mm	1257,1	48,91	38
COR-3626		Marco ventana con enganche interior	1095,1	41,15	38
COR-3627		Marco ventana con doble enganche	1235,5	47,93	39

COR 3500

Relación de perfiles

REFERENCIA	DISEÑO	DESCRIPCIÓN	PESO (g/m)	SUPERF. (dm^2/m)	PÁG
COR-3630		Marco ventana alto	1130,2	42,84	39
COR-3646		Hoja curva de puerta	1917,2	76,66	52
COR-3647		Hoja alta de balconera	1942,2	76,66	52
COR-3653		Umbral puerta	883,6	31,8	59
COR-3675		Guía de 164 mm	1774,1	83,45	101
COR-3679		Guía de RPT de 175 mm	1838,9	82,71	102
COR-3687		Hoja balconera	1785,6	69,27	53
COR-3698		Marco ventana tradición doble apoyo y solape 45	1729,6	70,46	40
COR-5054		Solape de registro curvo de 86.50 mm	621	33,11	88
COR-5056		Solape de registro	356,4	20,49	89
COR-5057		Complemento tapa registro (para chapa)	191,7	12,06	72
COR-6524		Solape pequeño	197,1	11,58	89
COR-6526		Solape de 35mm	232,2	13,58	89
COR-6852		Tubo de 50x30 INOX	-	-	70

COR 3500

Relación de perfiles

REFERENCIA	DISEÑO	DESCRIPCIÓN	PESO (g/m)	SUPERF. (dm^2/m)	PÁG
COR-7007		Suplemento vierteaguas puerta 8 mm	256,5	15,06	102
COR-7010		Viertaguas superior	221,4	11,76	103
COR-7026		Solape de 50 mm	340,2	20,45	89
COR-7027		Solape de 85 mm	464,4	25,82	90
COR-7029		Solape de 65 mm	394,2	23,45	90
COR-7030		Solape de 48 mm	353,7	20,41	91
COR-7055		Alargadera de 85 mm	434,7	20,54	77
COR-7056		Alargadera de 60 mm	307,8	15,57	77
COR-7057		Alargadera de 120 mm	618,3	27,5	78
COR-7072		Alargadera de 180 mm	950,4	39,66	78
COR-7073		Alargadera de 150 mm	764,1	33,66	78
COR-7085		Complemento apertura proyectante	170,1	8,89	64
COR-7252		Tubo 25x25 INOX	-	18,8	70
COR-8296		Goterón	116,1	7,37	103

COR 3500

2. PERFILES A ESCALA

IMPORTANTE

ALUMINIOS CORTIZO S.A.U. se reserva el derecho de modificar o eliminar cualquiera de sus perfiles, accesorios o juntas del sistema sin previo aviso.

ALUMINIOS CORTIZO S.A.U. no se hace responsable de las posibles erratas tipográficas de este catálogo y recomienda encarecidamente al cliente que, antes de la formalización de cualquier pedido, verifique que las referencias aparecidas en el mismo son las correctas.

COR 3500

Perfiles a escala

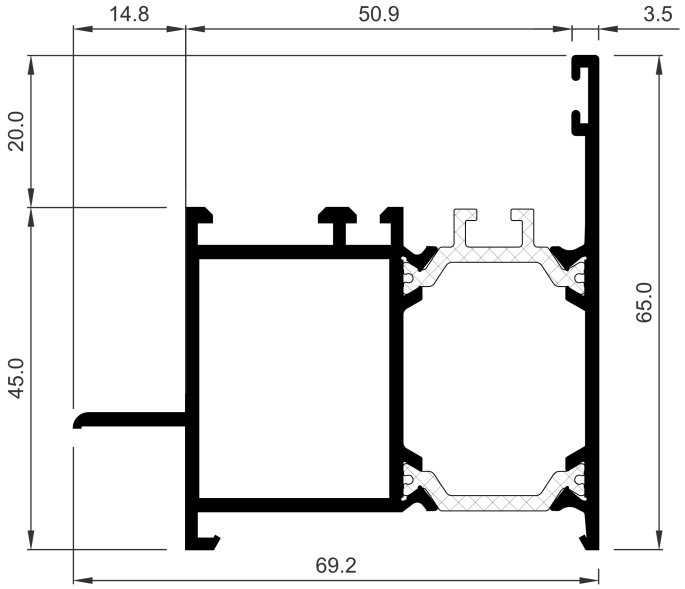

COR-3502	
Descripción	Marco puerta para recercado
Peso (g/m)	1432,6
Superficie (dm^2/m)	54,09
Ix (cm^4)	11,76
Iy (cm^4)	19,97
Escuadra principal	223047
Troquel	337999
Escuadra secundaria	283535
Observaciones	Mecanizado para escuadra secundaria con troquel multiusos 239201

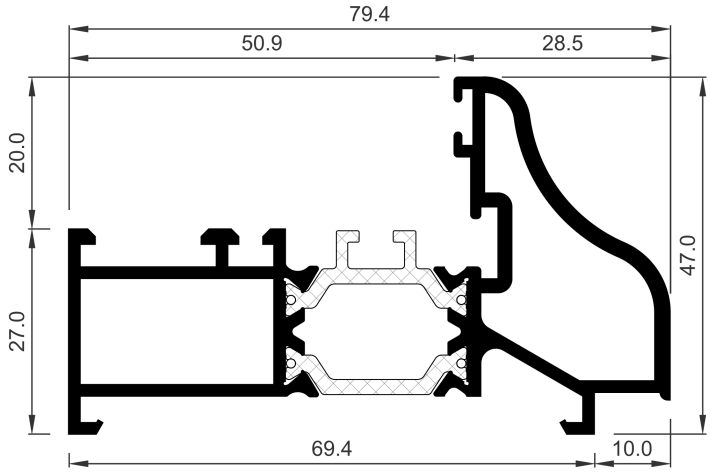

COR-3508	
Descripción	Marco ventana tradición
Peso (g/m)	1535,2
Superficie (dm^2/m)	57,55
Ix (cm^4)	6,54
Iy (cm^4)	29,21
Escuadra principal	223096
Troquel	337999
Escuadra secundaria	283522
Escuadra alineamiento	960015
Observaciones	Mecanizado para escuadra secundaria con troquel multiusos 239201

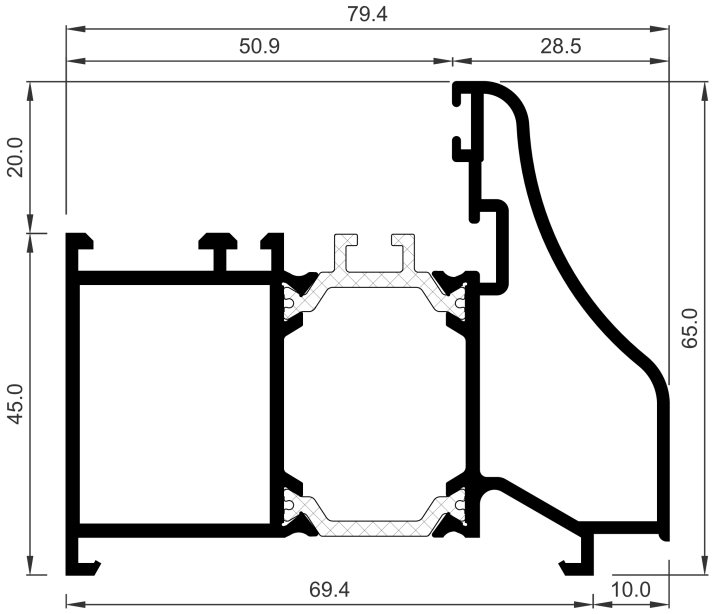

COR-3510	
Descripción	Marco puerta tradición
Peso (g/m)	1805,2
Superficie (dm^2/m)	71,7
Ix (cm^4)	17,64
Iy (cm^4)	36,34
Escuadra principal	223047
Troquel	337999
Escuadra secundaria	283535
Escuadra alineamiento	960015
Observaciones	Mecanizado para escuadra secundaria con troquel multiusos 239201

COR 3500

Perfiles a escala

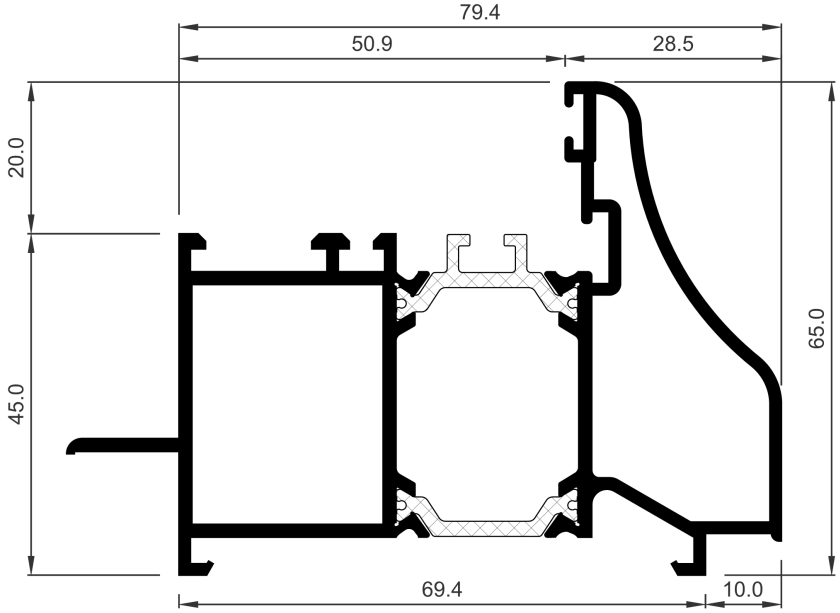

COR-3512	
Descripción	Marco puerta tradición para recercado
Peso (g/m)	1861,9
Superficie (dm^2/m)	74,84
Ix (cm^4)	17,79
Iy (cm^4)	41,48
Escuadra principal	223047
Troquel	337999
Escuadra secundaria	283535
Escuadra alineamiento	960015
Observaciones	Mecanizado para escuadra secundaria con troquel multiusos 239201

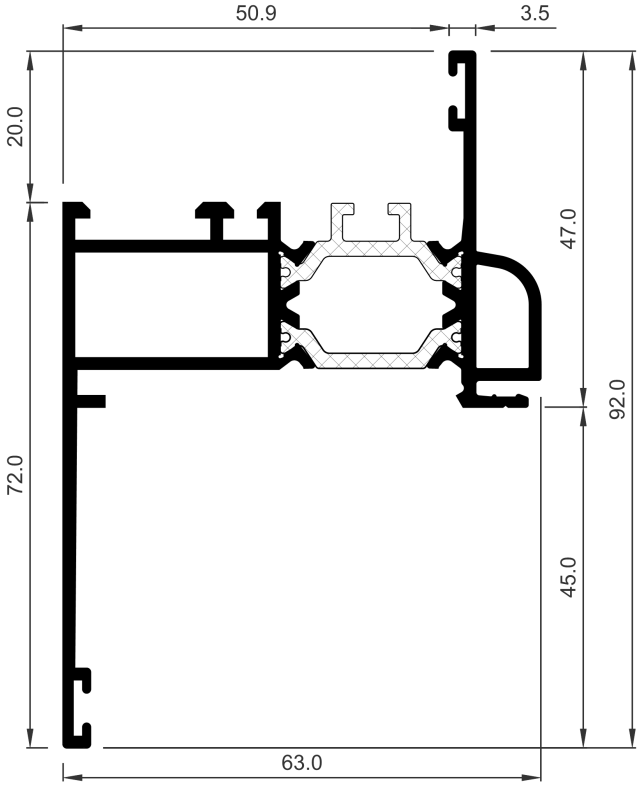

COR-3513	
Descripción	Marco ventana con solape 45 y enganche
Peso (g/m)	1432,6
Superficie (dm^2/m)	57,65
Ix (cm^4)	15,87
Iy (cm^4)	23,32
Escuadra principal	223096
Troquel	337999
Escuadra secundaria	283522
Escuadra alineamiento	960023
Observaciones	Mecanizado para escuadra secundaria con troquel multiusos 239201

COR 3500

Perfiles a escala

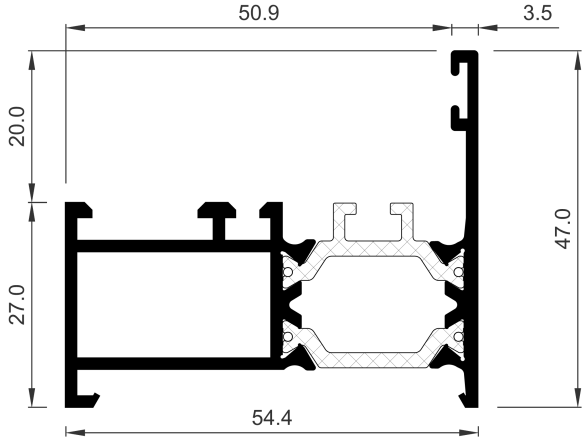

COR-3522	
Descripción	Marco ventana
Peso (g/m)	1076,2
Superficie (dm^2/m)	40,04
Ix (cm^4)	3,58
Iy (cm^4)	12,15
Escuadra principal	223096
Troquel	337999
Escuadra secundaria	283522
Observaciones	Mecanizado para escuadra secundaria con troquel multiusos 239201

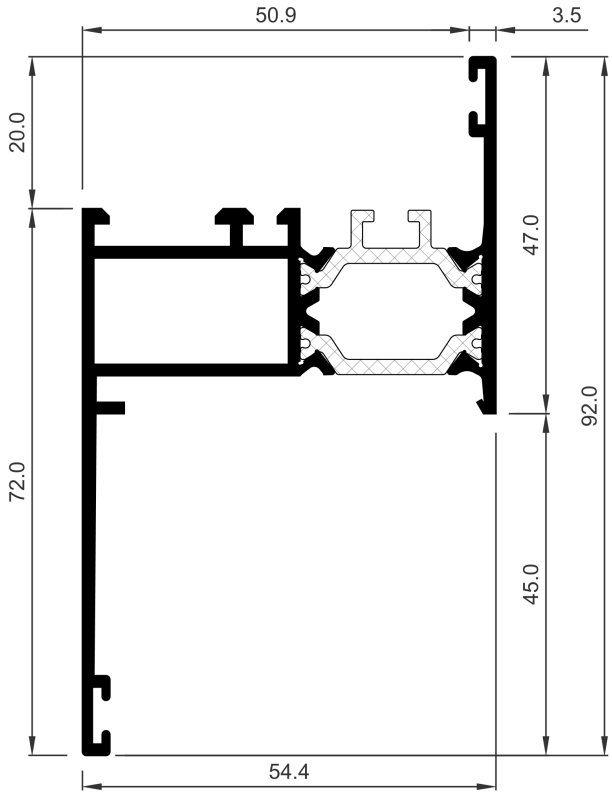

COR-3523	
Descripción	Marco ventana con solape de 45
Peso (g/m)	1292,2
Superficie (dm^2/m)	50,87
Ix (cm^4)	15,64
Iy (cm^4)	17,22
Escuadra principal	223096
Troquel	337999
Escuadra secundaria	283522
Escuadra alineamiento	960023
Observaciones	Mecanizado para escuadra secundaria con troquel multiusos 239201

COR 3500

Perfiles a escala

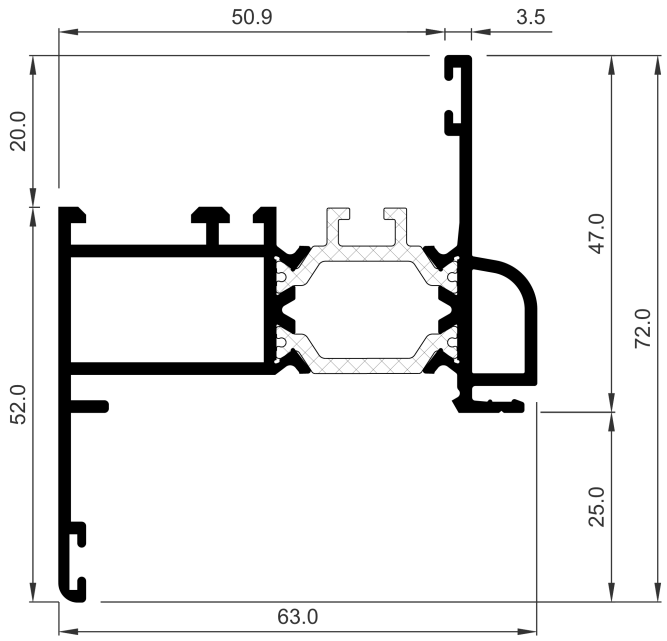

COR-3526	
Descripción	Marco ventana solape 25 mm y enganche
Peso (g/m)	1340,8
Superficie (dm^2/m)	54,33
Ix (cm^4)	7,77
Iy (cm^4)	20,58
Escuadra principal	223096
Troquel	337999
Escuadra secundaria	283522
Escuadra alineamiento	960023
Observaciones	Mecanizado para escuadra secundaria con troquel multiusos 239201

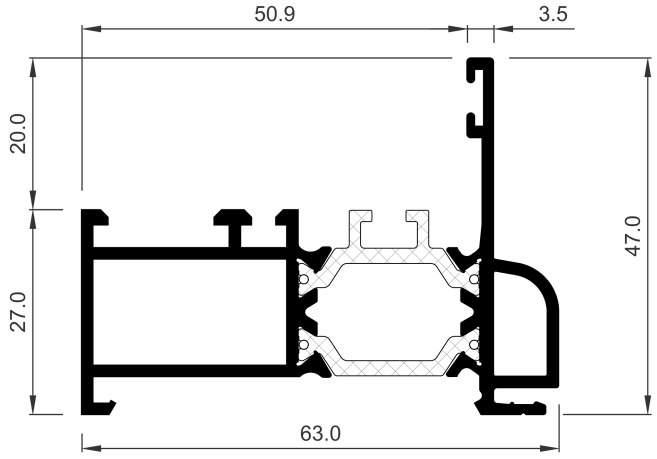

COR-3527	
Descripción	Marco ventana con enganche
Peso (g/m)	1216,6
Superficie (dm^2/m)	46,82
Ix (cm^4)	4,1
Iy (cm^4)	16,31
Escuadra principal	223096
Troquel	337999
Escuadra secundaria	283522
Observaciones	Mecanizado para escuadra secundaria con troquel multiusos 239201

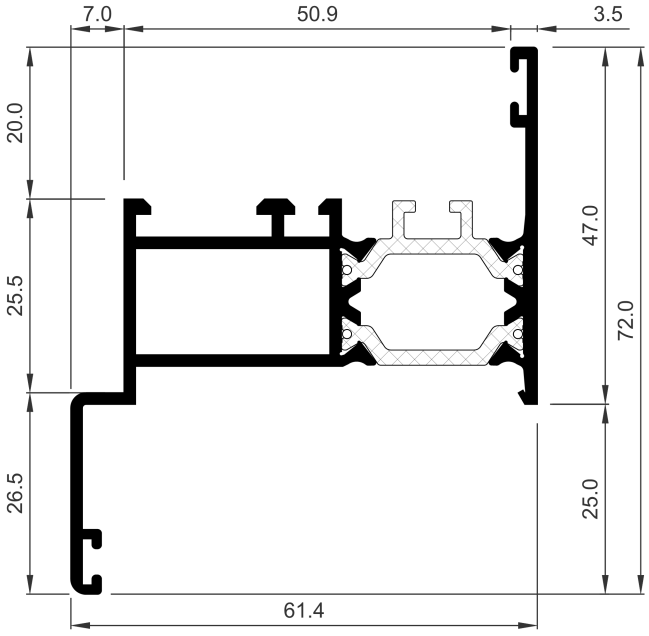

COR-3532	
Descripción	Marco con solape
Peso (g/m)	1211,2
Superficie (dm^2/m)	47,08
Ix (cm^4)	7,75
Iy (cm^4)	17,5
Escuadra principal	223096
Troquel	337999
Escuadra secundaria	283522
Escuadra alineamiento	212007
Observaciones	Mecanizado para escuadra secundaria con troquel multiusos 239201

COR 3500

Perfiles a escala

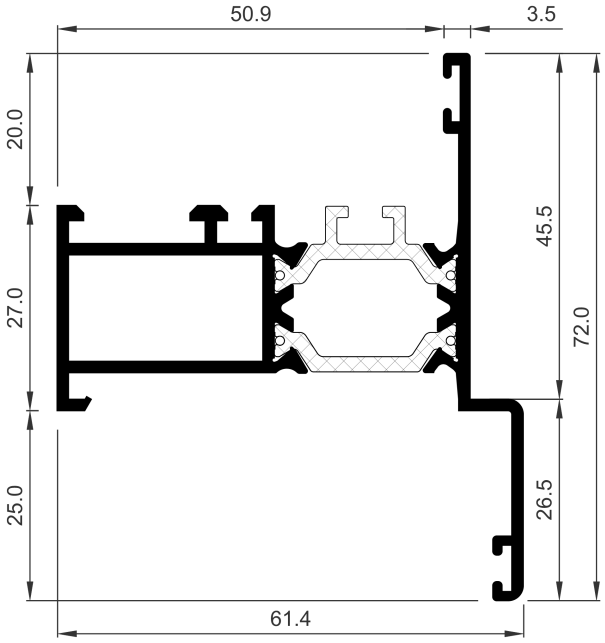

COR-3537	
Descripción	Marco ventana con solape exterior
Peso (g/m)	1222
Superficie (dm^2/m)	47,67
Ix (cm^4)	7,79
Iy (cm^4)	16,51
Escuadra principal	223096
Troquel	337999
Escuadra secundaria	283522
Escuadra alineamiento	212007
Observaciones	Mecanizado para escuadra secundaria con troquel multiusos 239201

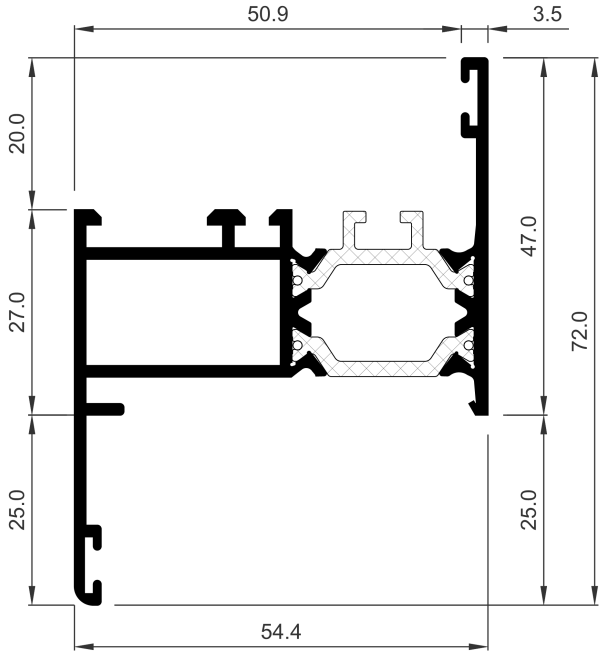

COR-3538	
Descripción	Marco ventana con solape recto
Peso (g/m)	1200,4
Superficie (dm^2/m)	46,76
Ix (cm^4)	7,46
Iy (cm^4)	15,26
Escuadra principal	223096
Troquel	337999
Escuadra secundaria	283522
Escuadra alineamiento	960023
Observaciones	Mecanizado para escuadra secundaria con troquel multiusos 239201

COR 3500

Perfiles a escala

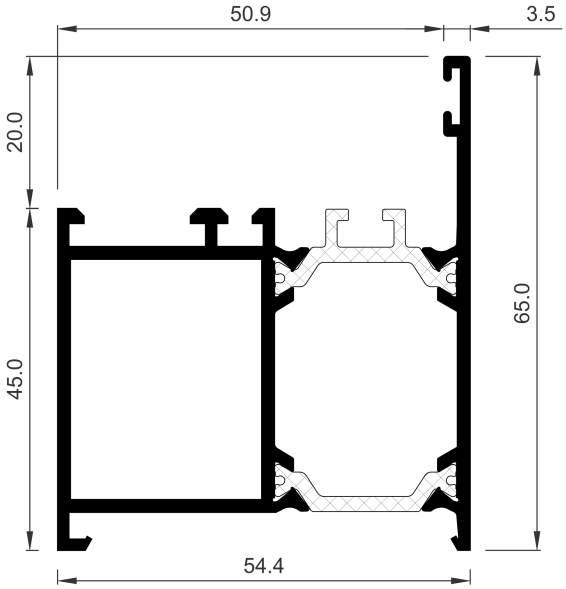

COR-3542	
Descripción	Marco puerta
Peso (g/m)	1375,9
Superficie (dm^2/m)	50,9
Ix (cm^4)	11,63
Iy (cm^4)	17,01
Escuadra principal	223047
Troquel	337999
Escuadra secundaria	283535
Observaciones	Mecanizado para escuadra secundaria con troquel multiusos 239201

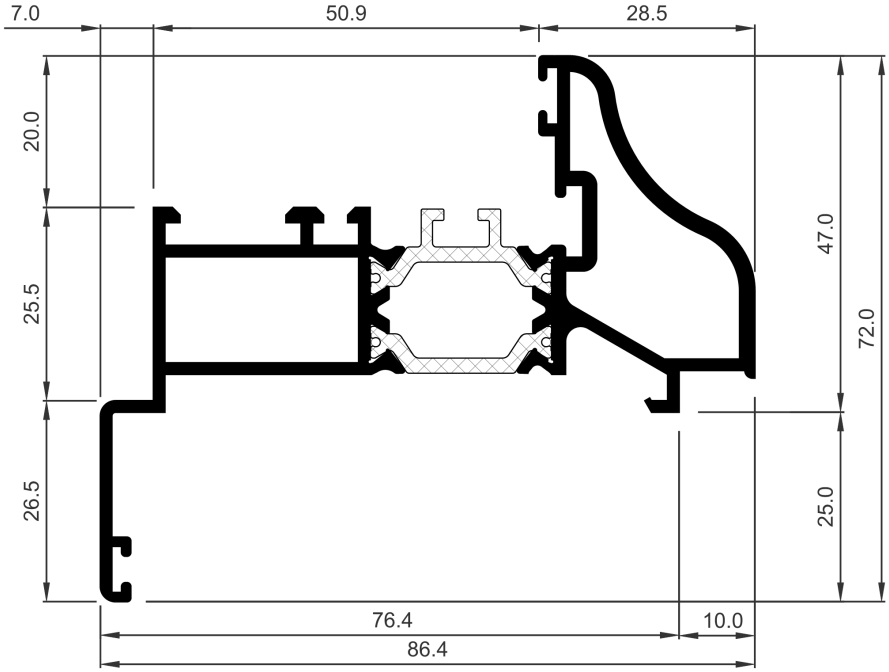

COR-3562	
Descripción	Marco ventana tradición con solape recto
Peso (g/m)	1670,2
Superficie (dm^2/m)	64,59
Ix (cm^4)	11,41
Iy (cm^4)	40,14
Escuadra principal	223096
Troquel	337999
Escuadra secundaria	283522
Escuadra alineamiento	212007 960015
Observaciones	Mecanizado para escuadra secundaria con troquel multiusos 239201

COR 3500

Perfiles a escala

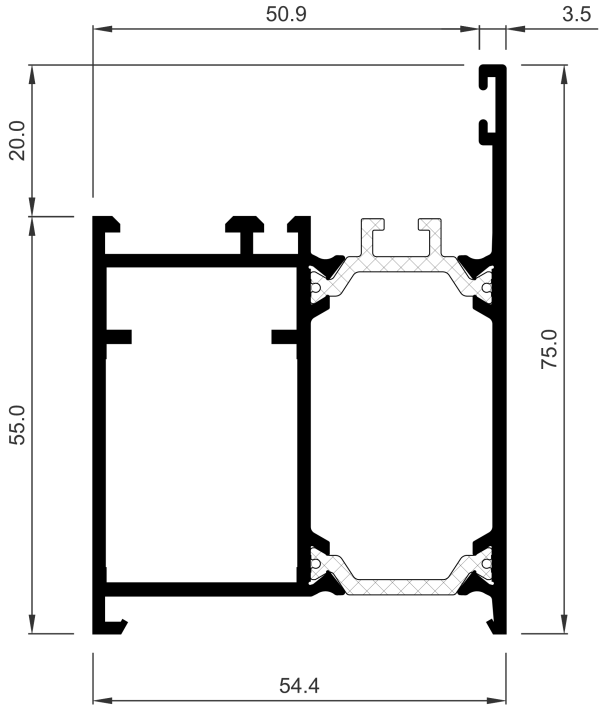

COR-3567	
Descripción	Marco puerta 55mm
Peso (g/m)	1513,6
Superficie (dm^2/m)	58,2
Ix (cm^4)	18,67
Iy (cm^4)	19,48
Escuadra principal	223047
Troquel	337999
Escuadra secundaria	283567
Observaciones	Mecanizado para escuadra secundaria con troquel multiusos 239201

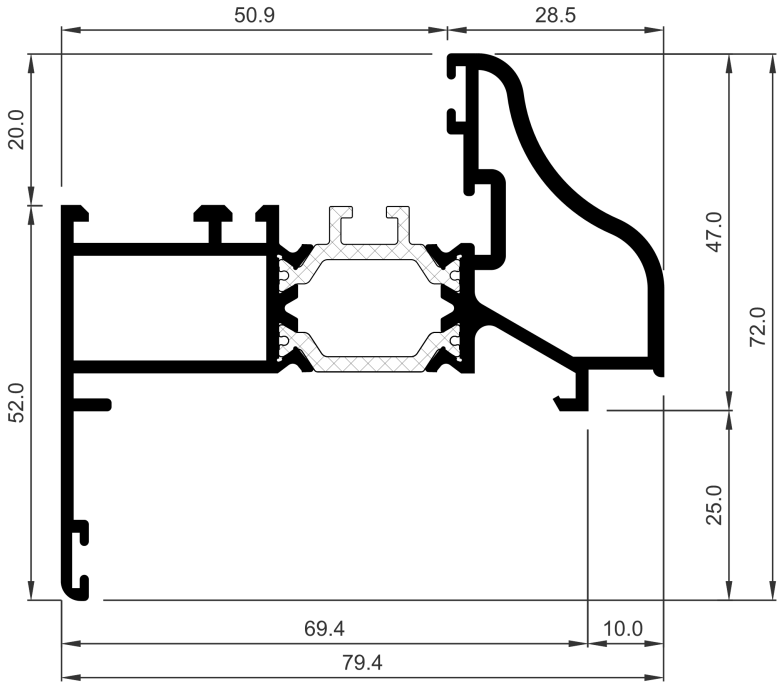

COR-3568	
Descripción	Marco ventana tradición con solape recto
Peso (g/m)	1656,7
Superficie (dm^2/m)	64,5
Ix (cm^4)	11,06
Iy (cm^4)	36,51
Escuadra principal	223096
Troquel	337999
Escuadra secundaria	283522
Escuadra alineamiento	960015 960023
Observaciones	Mecanizado para escuadra secundaria con troquel multiusos 239201

COR 3500

Perfiles a escala

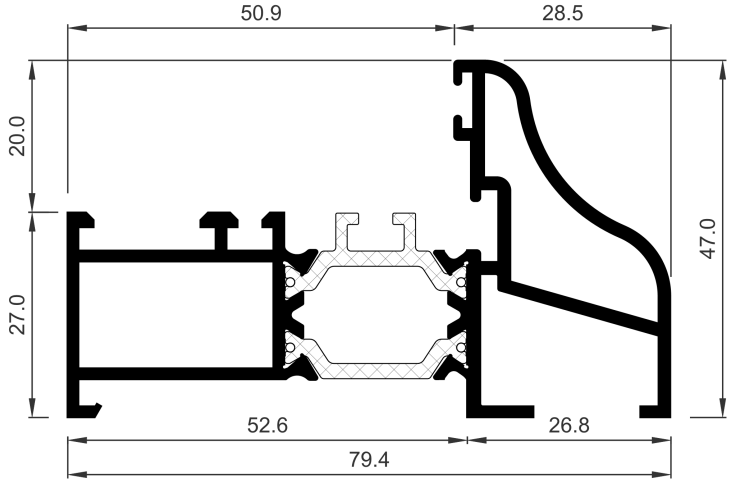

COR-3598	
Descripción	Marco ventana tradición doble apoyo
Peso (g/m)	1513,6
Superficie (dm^2/m)	59,63
Ix (cm^4)	6,36
Iy (cm^4)	28,78
Escuadra principal	223096
Troquel	337999
Escuadra secundaria	283522
Escuadra alineamiento	960015
Observaciones	Mecanizado para escuadra secundaria con troquel multiusos 239201. CONSULTAR DISPONIBILIDAD

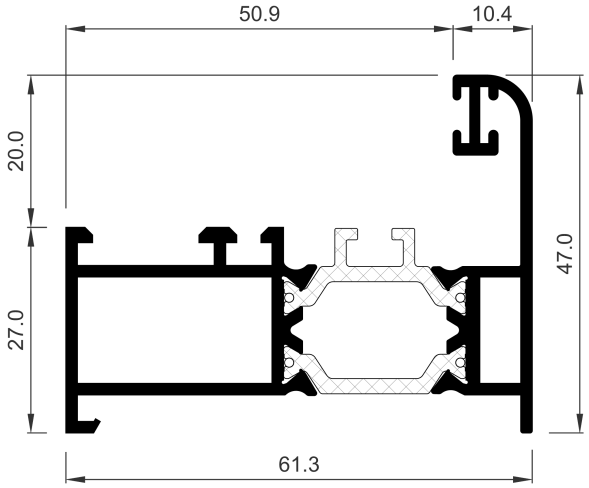

COR-3622	
Descripción	Marco de ventana de 61 mm
Peso (g/m)	1257,1
Superficie (dm^2/m)	48,91
Ix (cm^4)	5,39
Iy (cm^4)	18,02
Escuadra principal	223096
Troquel	337999
Escuadra secundaria	237003
Escuadra alineamiento	960023
Observaciones	CONSULTAR DISPONIBILIDAD

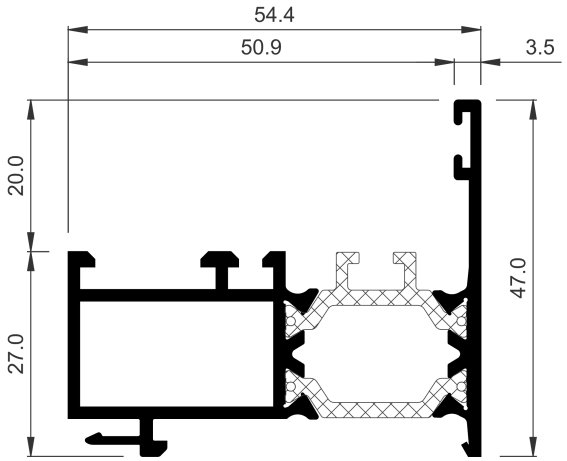

COR-3626	
Descripción	Marco ventana con enganche interior
Peso (g/m)	1095,1
Superficie (dm^2/m)	41,15
Ix (cm^4)	3,74
Iy (cm^4)	12,06
Escuadra principal	223096
Troquel	347799 349902 349903
Escuadra secundaria	283522
Observaciones	CONSULTAR DISPONIBILIDAD

COR 3500

Perfiles a escala

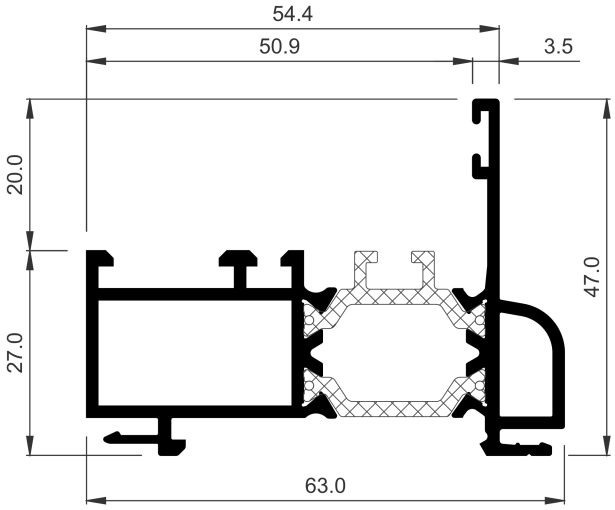

COR-3627	
Descripción	Marco ventana con doble enganche
Peso (g/m)	1235,5
Superficie (dm^2/m)	47,93
Ix (cm^4)	4,23
Iy (cm^4)	16,28
Escuadra principal	223096
Troquel	347999 349902 349903
Escuadra secundaria	283522
Observaciones	CONSULTAR DISPONIBILIDAD

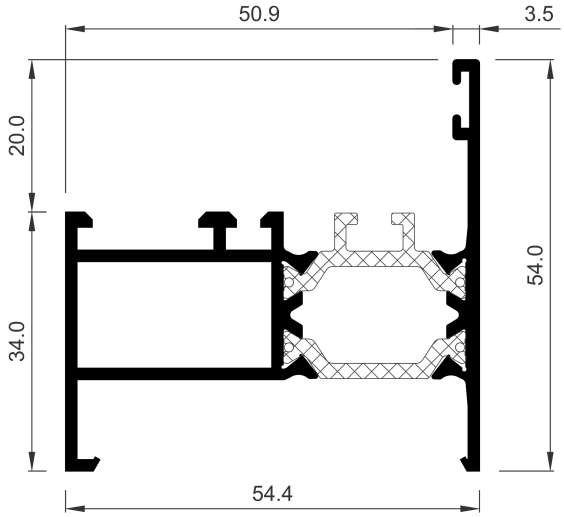

COR-3630	
Descripción	Marco ventana alto
Peso (g/m)	1130,2
Superficie (dm^2/m)	42,84
Ix (cm^4)	4,58
Iy (cm^4)	13,6
Escuadra principal	223096
Troquel	337999
Escuadra secundaria	283522

COR 3500

Perfiles a escala

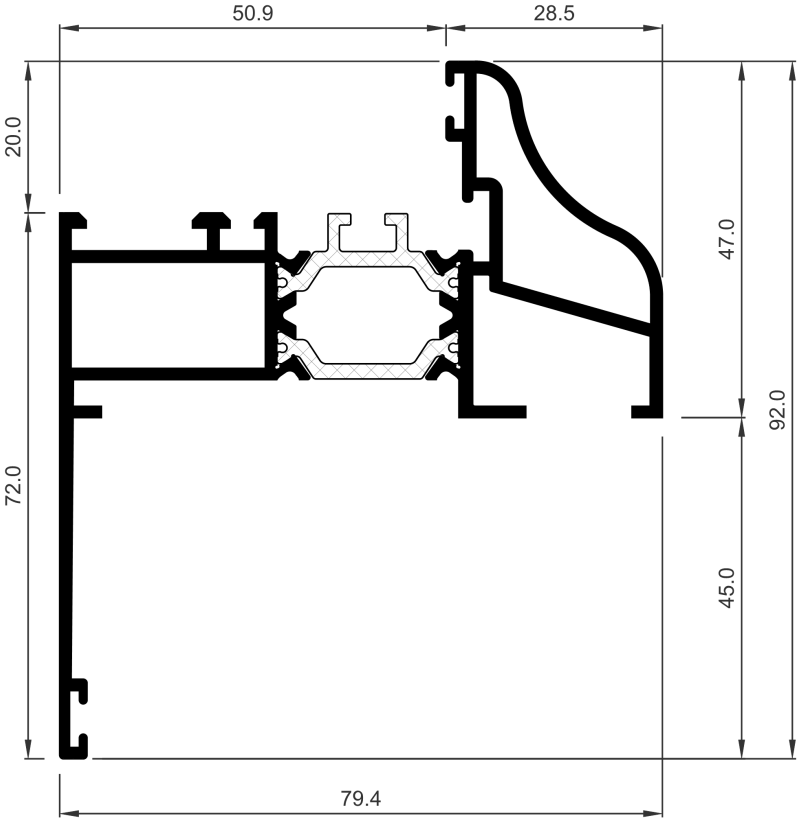

COR-3698	
Descripción	Marco ventana tradición doble apoyo y solape 45
Peso (g/m)	1729,6
Superficie (dm^2/m)	70,46
Ix (cm^4)	19,96
Iy (cm^4)	40,68
Escuadra principal	223096
Troquel	337999
Escuadra secundaria	283522
Escuadra alineamiento	960015 960023
Observaciones	Mecanizado para escuadra secundaria con troquel multiusos 239201. CONSULTAR DISPONIBILIDAD

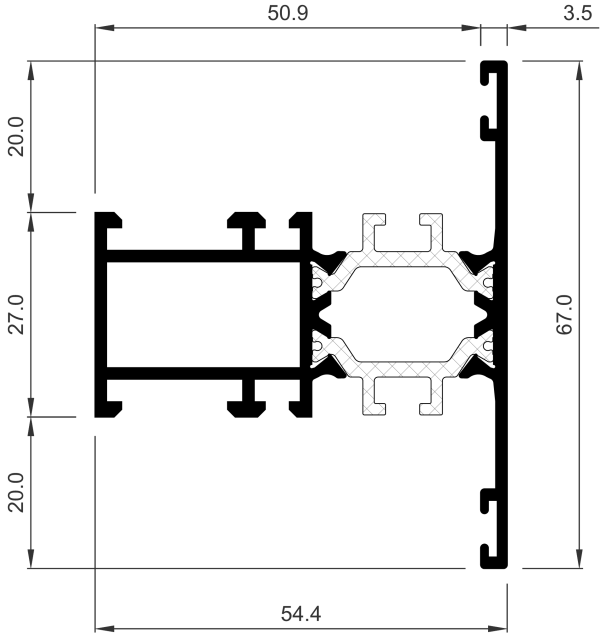

COR-3533	
Descripción	Travesaño ventana
Peso (g/m)	1288,2
Superficie (dm^2/m)	47,83
Ix (cm^4)	6,67
Iy (cm^4)	14,21
Fresa	213501
Troquel	337999
Tope travesaño interior	920140

COR 3500

Perfiles a escala

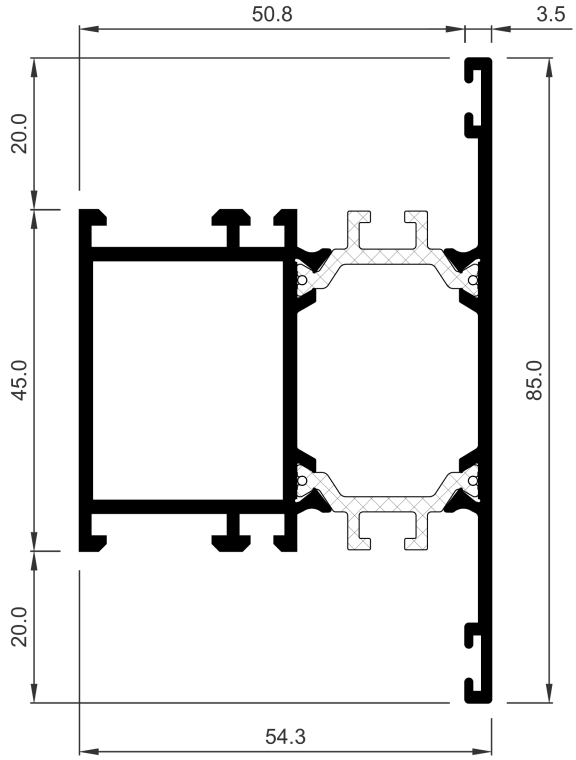

COR-3543	
Descripción	Travesaño puerta
Peso (g/m)	1582,5
Superficie (dm^2/m)	58,61
Ix (cm^4)	17,7
Iy (cm^4)	19,21
Fresa	213501
Troquel	337999
Tope travesaño interior	920150

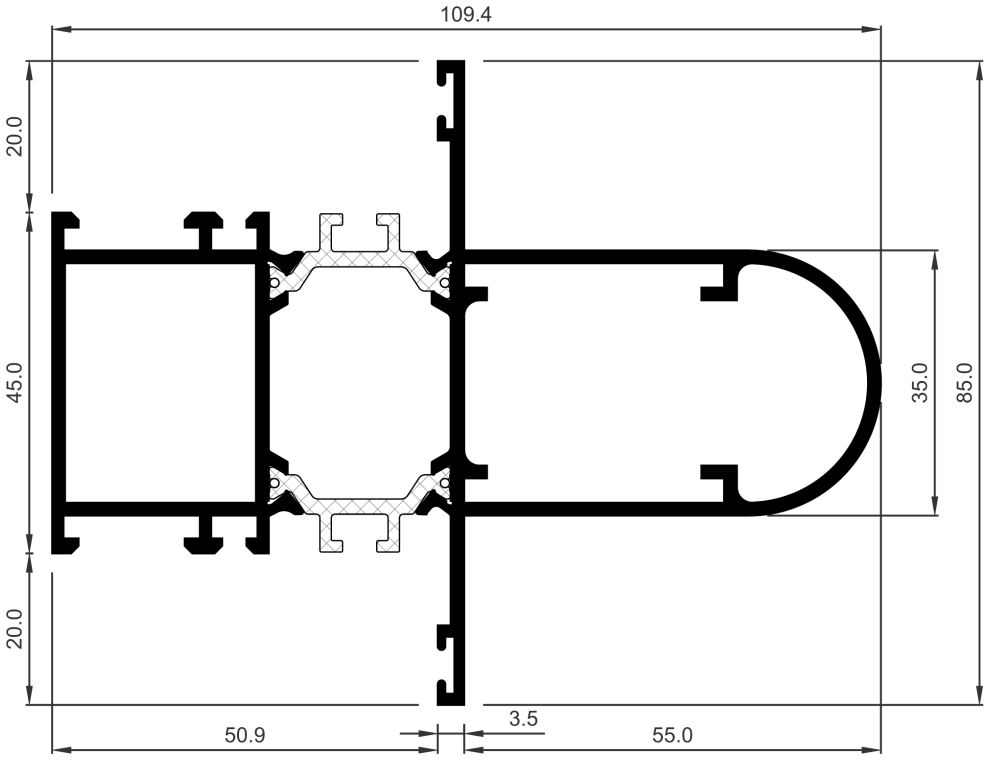

COR-3553	
Descripción	Rigidizador vertical
Peso (g/m)	2287
Superficie (dm^2/m)	88,39
Ix (cm^4)	23,34
Iy (cm^4)	75,77

COR 3500

Perfiles a escala

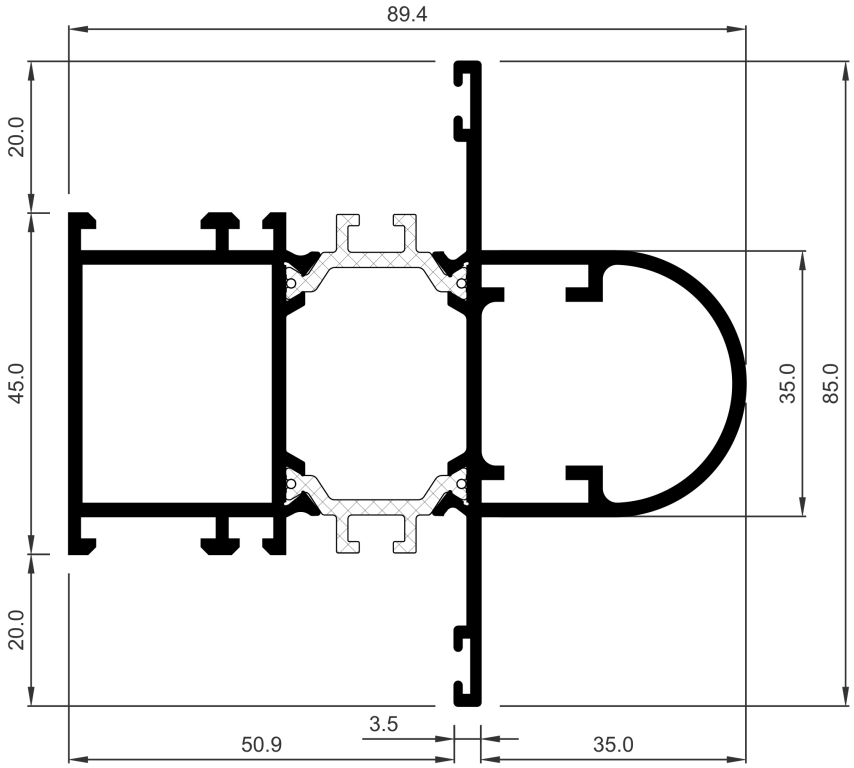

COR-3554	
Descripción	Rigidizador horizontal
Peso (g/m)	2103,6
Superficie (dm^2/m)	80,39
Ix (cm^4)	21,41
Iy (cm^4)	46,17
Fresa	213501
Troquel	337999
Tope travesaño interior	920150

COR 3500

Perfiles a escala

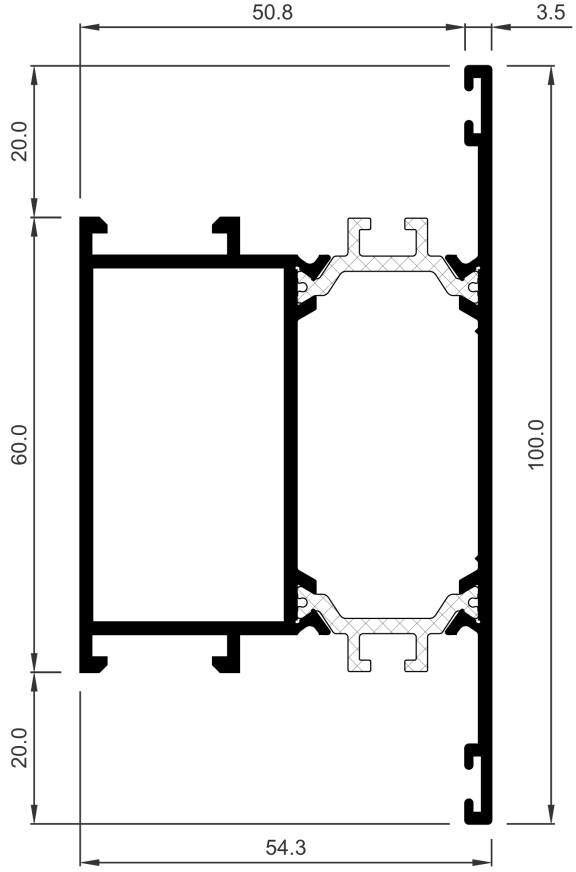

COR-3563	
Descripción	Travesaño puerta doble apertura
Peso (g/m)	1714,8
Superficie (dm^2/m)	65,4
Ix (cm^4)	30,41
Iy (cm^4)	22,67
Fresa	213501
Troquel	337999
Tope travesaño interior	283585

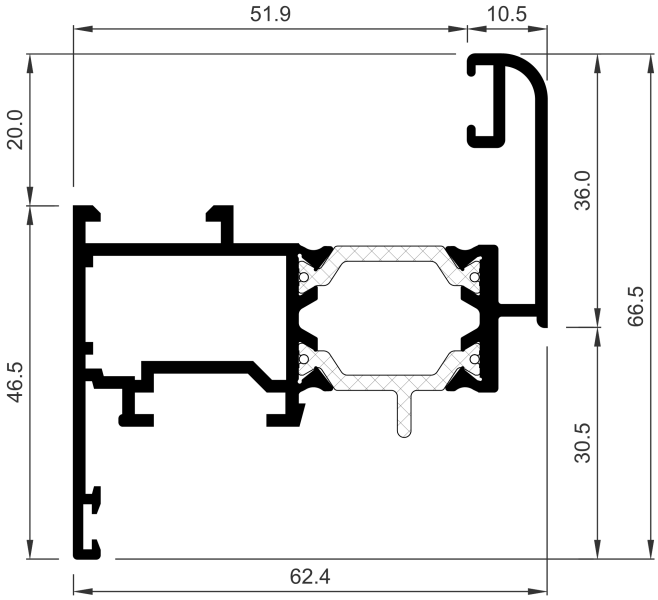

COR-3505	
Descripción	Hoja ventana
Peso (g/m)	1345,5
Superficie (dm^2/m)	54,3
Ix (cm^4)	8,46
Iy (cm^4)	21,93
Escuadra principal	223096
Troquel	337999
Escuadra alineamiento	283505 920135
Observaciones	Sólo compatible con junta exterior 250005

COR 3500

Perfiles a escala

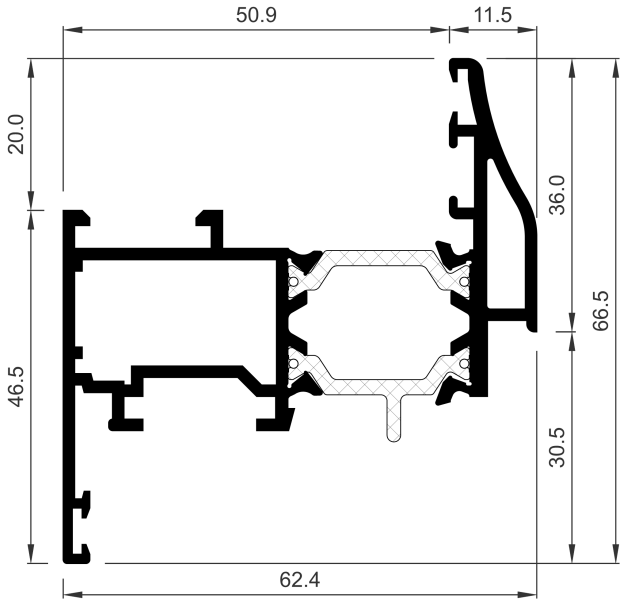

COR-3509	
Descripción	Hoja ventana tradición
Peso (g/m)	1429,2
Superficie (dm^2/m)	55,62
Ix (cm^4)	8,07
Iy (cm^4)	21,96
Escuadra principal	223096
Troquel	337999
Escuadra alineamiento	920135 960015

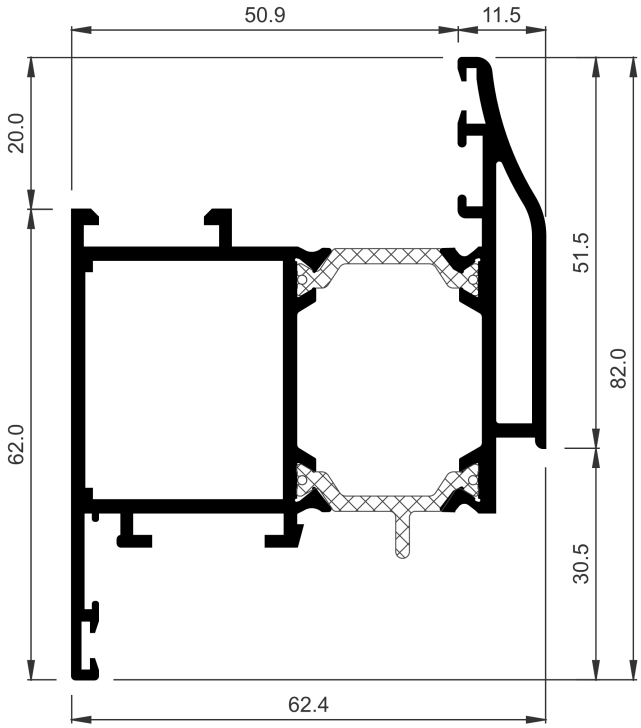

COR-3511	
Descripción	Hoja balconera tradición
Peso (g/m)	1758,6
Superficie (dm^2/m)	66,63
Ix (cm^4)	19,3
Iy (cm^4)	30,04
Escuadra principal	223047
Troquel	337999
Escuadra alineamiento	217003 960015

COR 3500

Perfiles a escala

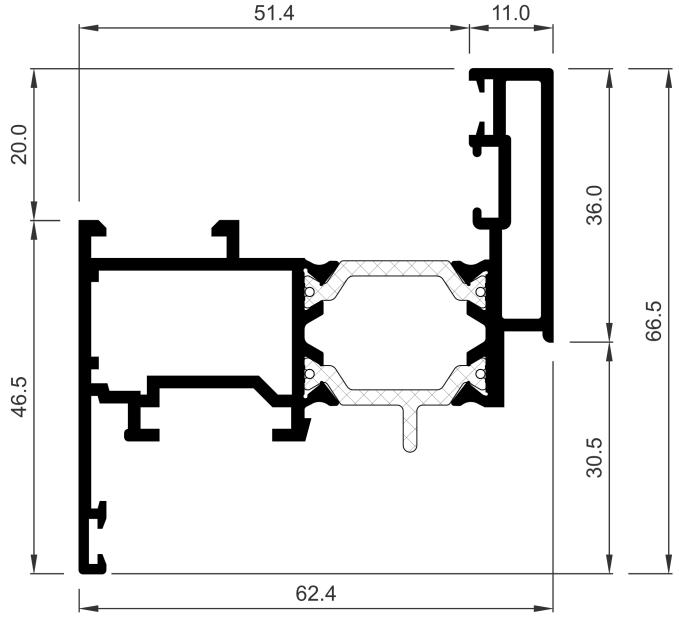

COR-3516	
Descripción	Hoja ventana canto recto
Peso (g/m)	1426,5
Superficie (dm^2/m)	58,47
Ix (cm^4)	9,52
Iy (cm^4)	23,7
Escuadra principal	223096
Troquel	337999
Escuadra alineamiento	920135 960015

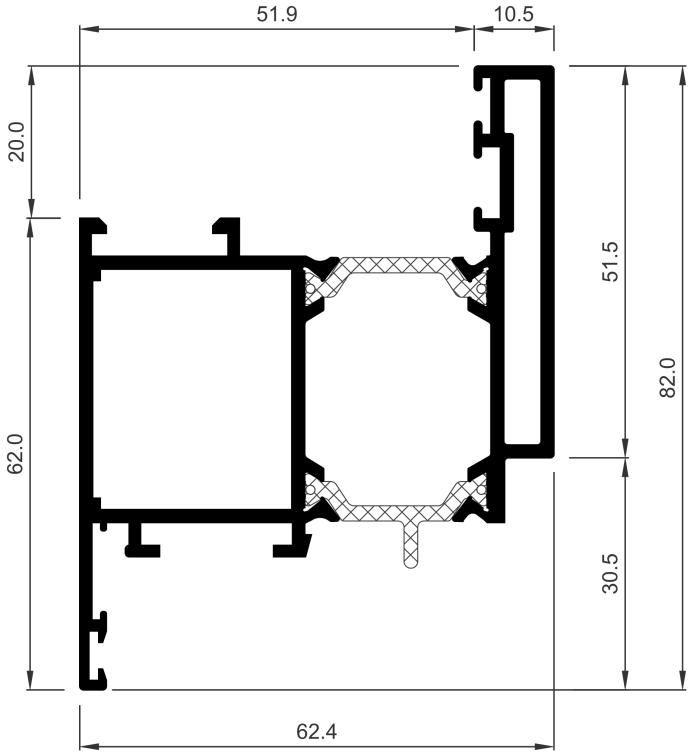

COR-3517	
Descripción	Hoja balconera canto recto
Peso (g/m)	1791
Superficie (dm^2/m)	69,61
Ix (cm^4)	22,05
Iy (cm^4)	31,53
Escuadra principal	223047
Troquel	337999
Escuadra alineamiento	217003 960015

COR 3500

Perfiles a escala

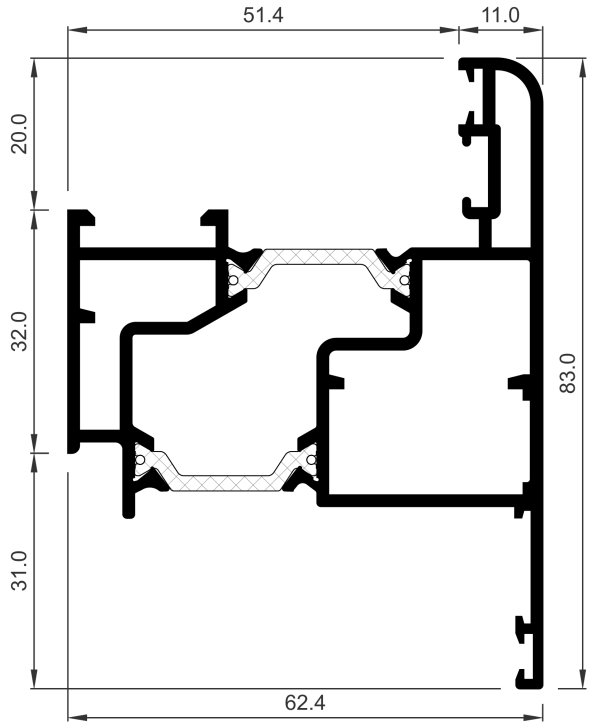

COR-3518	
Descripción	Hoja apertura proyectante
Peso (g/m)	1698,5
Superficie (dm^2/m)	72,82
Ix (cm^4)	18,53
Iy (cm^4)	27,95
Escuadra principal	223096
Troquel	337999
Escuadra secundaria	237003
Escuadra alineamiento	920135 960015

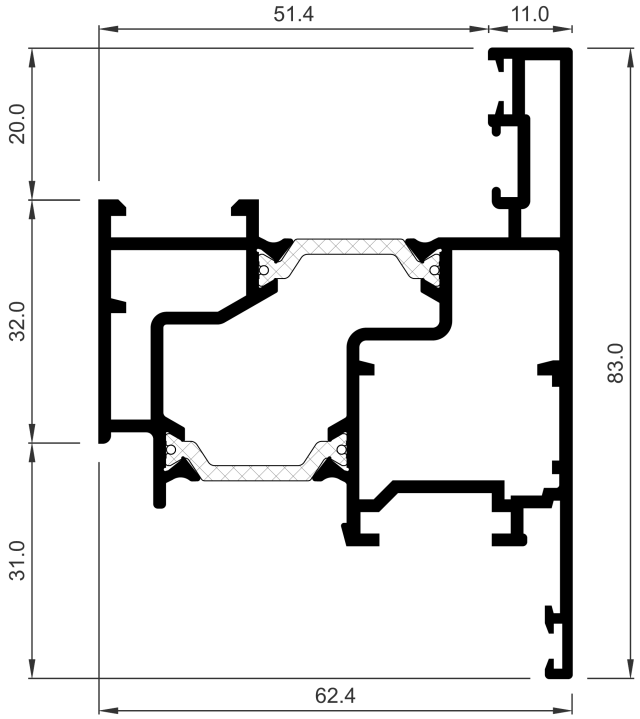

COR-3519	
Descripción	Hoja ventana ap. ext. estética recta
Peso (g/m)	1793
Superficie (dm^2/m)	77,59
Ix (cm^4)	21,02
Iy (cm^4)	28,57
Escuadra principal	223096
Troquel	337999
Escuadra secundaria	237003
Escuadra alineamiento	920135 960015

COR 3500

Perfiles a escala

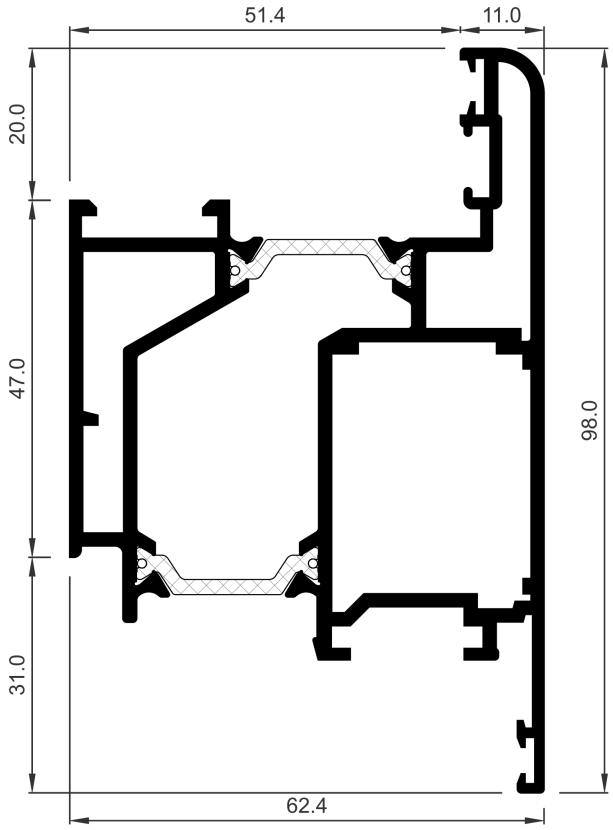

COR-3544	
Descripción	Hoja puerta apertura exterior
Peso (g/m)	2225
Superficie (dm^2/m)	89,2
Ix (cm^4)	39,93
Iy (cm^4)	37,66
Escuadra principal	223047
Troquel	337999
Escuadra secundaria	237003
Escuadra alineamiento	920135 960015

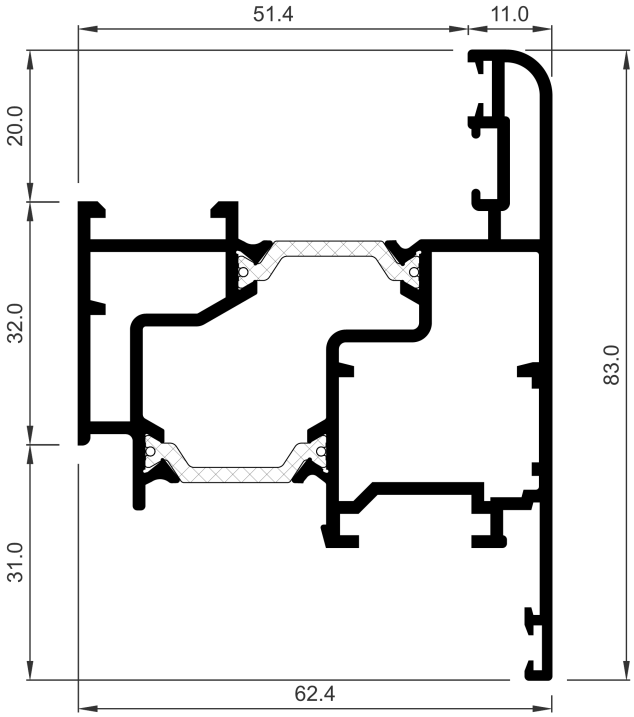

COR-3549	
Descripción	Hoja ventana apertura exterior
Peso (g/m)	1771,4
Superficie (dm^2/m)	77,42
Ix (cm^4)	20,49
Iy (cm^4)	28,38
Escuadra principal	223096
Troquel	337999
Escuadra secundaria	237003
Escuadra alineamiento	920135 960015

COR 3500

Perfiles a escala

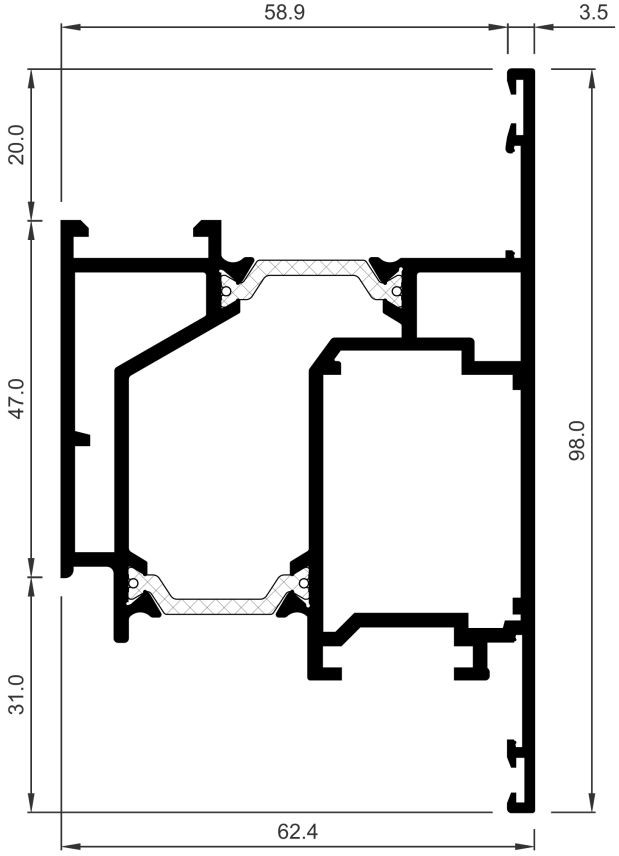

COR-3558	
Descripción	Hoja puerta apertura exterior estética recta
Peso (g/m)	2076,5
Superficie (dm^2/m)	83,94
Ix (cm^4)	32,79
Iy (cm^4)	35,97
Escuadra principal	223047
Troquel	337999
Escuadra secundaria	237003
Escuadra alineamiento	920135
Observaciones	Solo combina con el zócalo COR-3588

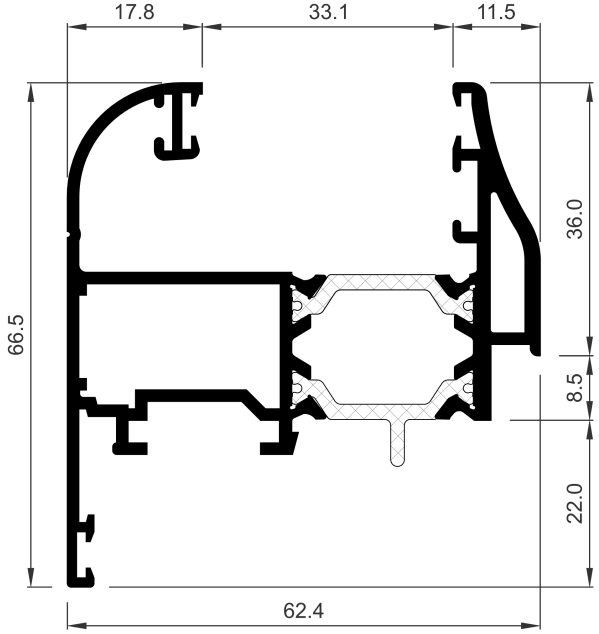

COR-3594	
Descripción	Hoja ventana tradición sin junquillo
Peso (g/m)	1572,3
Superficie (dm^2/m)	63,72
Ix (cm^4)	11,87
Iy (cm^4)	25,87
Escuadra principal	223096
Troquel	337999
Escuadra alineamiento	920135 960015 960023

COR 3500

Perfiles a escala

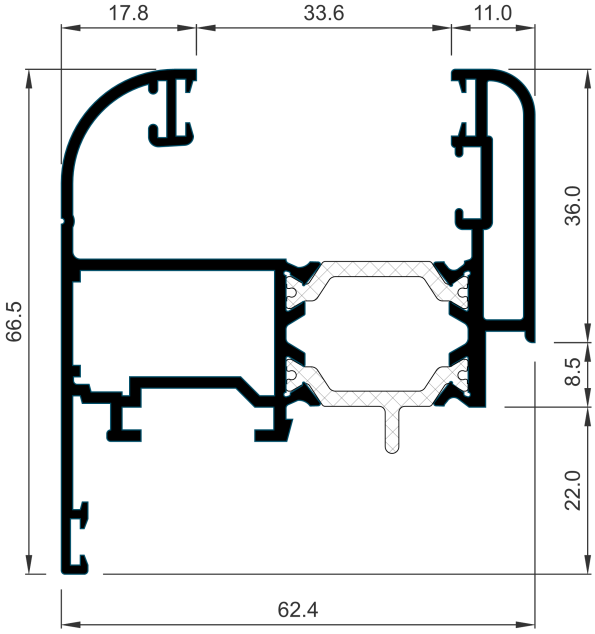

COR-3595	
Descripción	Hoja ventana sin junquillo
Peso (g/m)	1561,5
Superficie (dm^2/m)	66,16
Ix (cm^4)	12,67
Iy (cm^4)	26,36
Escuadra principal	223096
Troquel	337999
Escuadra alineamiento	920135 960015 960023

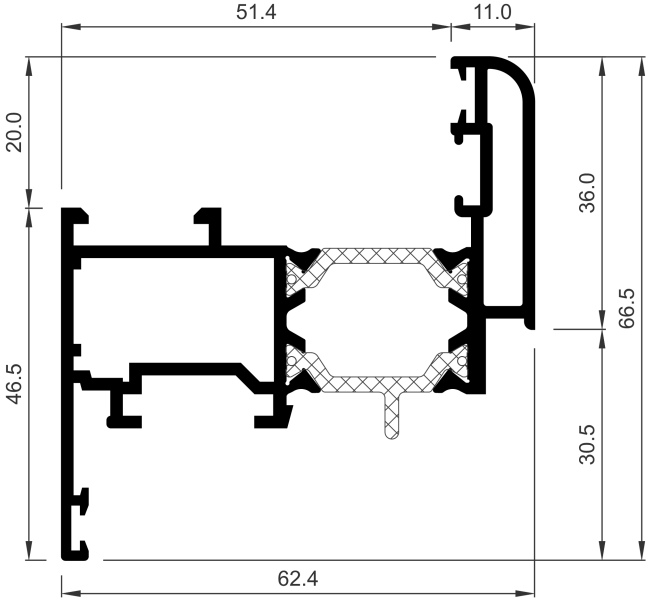

COR-3596	
Descripción	Hoja ventana
Peso (g/m)	1418,4
Superficie (dm^2/m)	58,06
Ix (cm^4)	9,18
Iy (cm^4)	23,38
Escuadra principal	223096
Troquel	337999
Escuadra alineamiento	920135 960015

COR 3500

Perfiles a escala

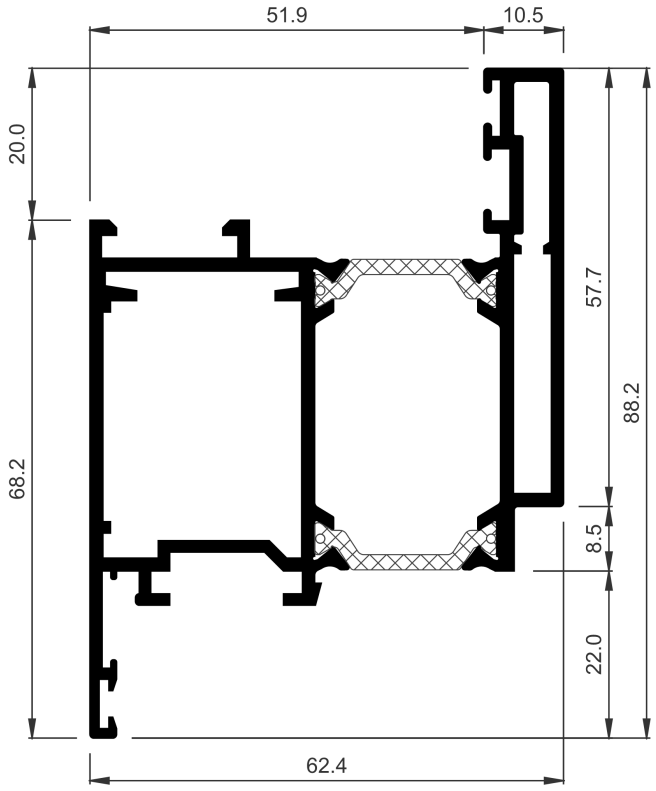

COR-3616	
Descripción	Hoja recta de puerta
Peso (g/m)	1928
Superficie (dm^2/m)	77,07
Ix (cm^4)	28,93
Iy (cm^4)	34,98
Escuadra principal	223047
Troquel	337999
Escuadra alineamiento	217003 960015

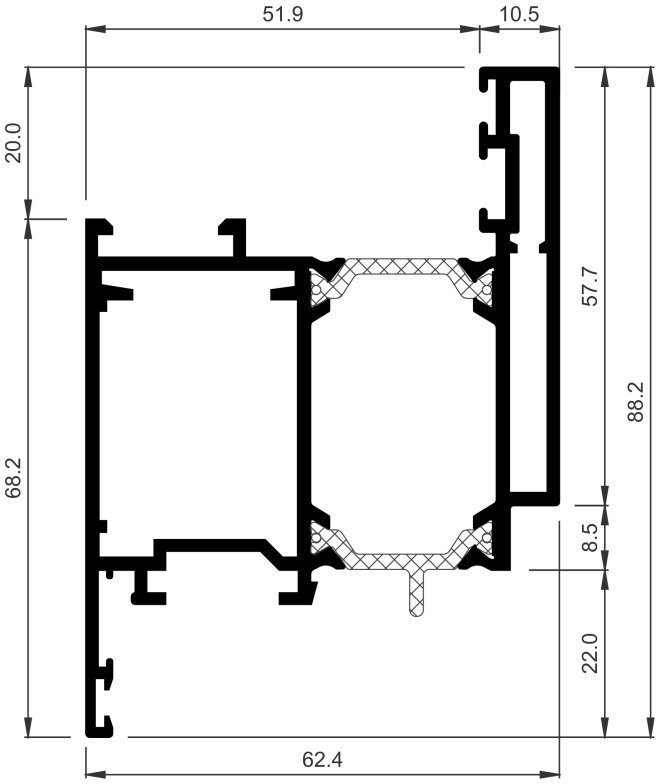

COR-3617	
Descripción	Hoja alta de balconera canto recto
Peso (g/m)	1953
Superficie (dm^2/m)	77,07
Ix (cm^4)	28,93
Iy (cm^4)	34,98
Escuadra principal	223047
Troquel	337999
Escuadra alineamiento	217003 960015

COR 3500

Perfiles a escala

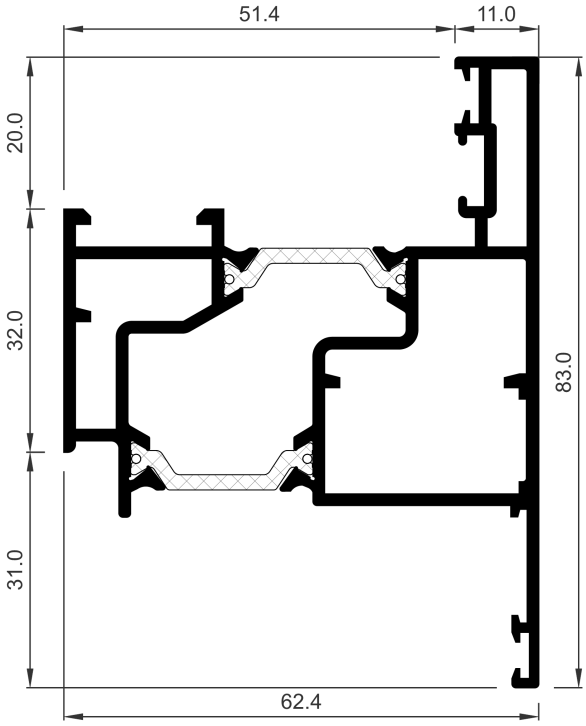

COR-3618	
Descripción	Hoja apertura proyectante canto recto
Peso (g/m)	1698,5
Superficie (dm^2/m)	73,36
Ix (cm^4)	18,99
Iy (cm^4)	28,18
Escuadra principal	223096
Troquel	337999
Escuadra secundaria	237003
Escuadra alineamiento	920135 960015

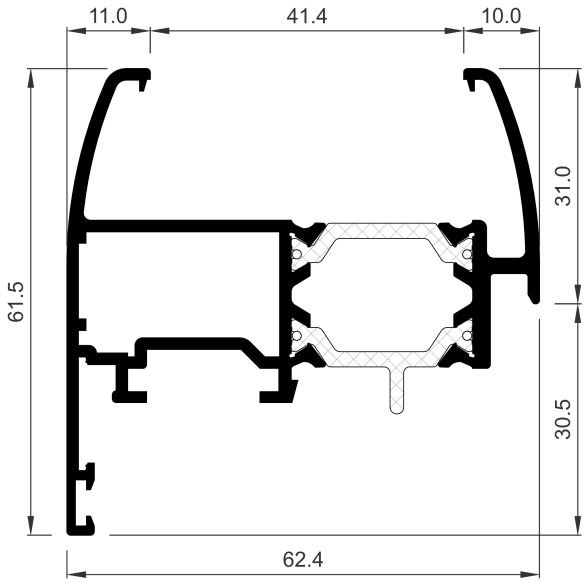

COR-3619	
Descripción	Hoja ventana sin junquillo
Peso (g/m)	1313,1
Superficie (dm^2/m)	51,82
Ix (cm^4)	7,09
Iy (cm^4)	20,68
Escuadra principal	223096
Troquel	337999
Escuadra alineamiento	920135

COR 3500

Perfiles a escala

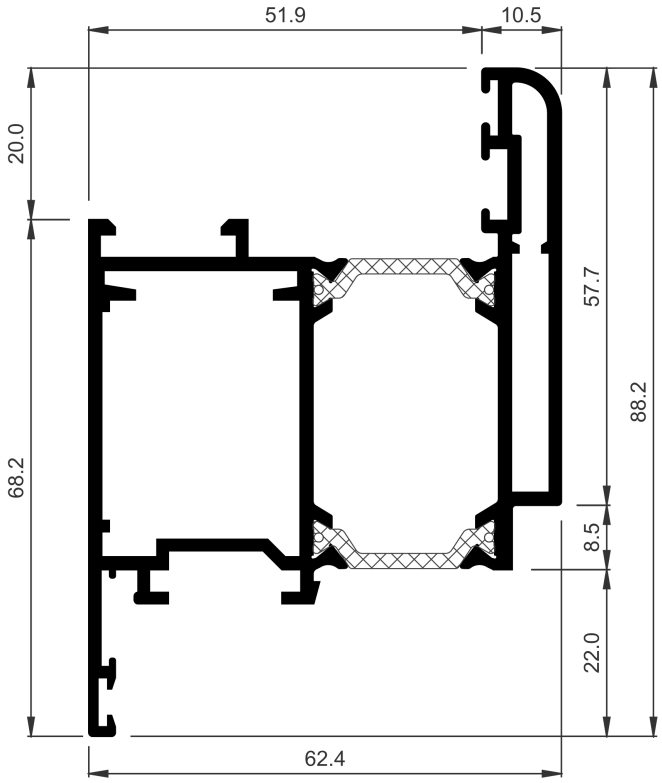

COR-3646	
Descripción	Hoja curva de puerta
Peso (g/m)	1917,2
Superficie (dm^2/m)	76,66
Ix (cm^4)	28,34
Iy (cm^4)	34,67
Escuadra principal	223047
Troquel	337999
Escuadra alineamiento	217003 960015

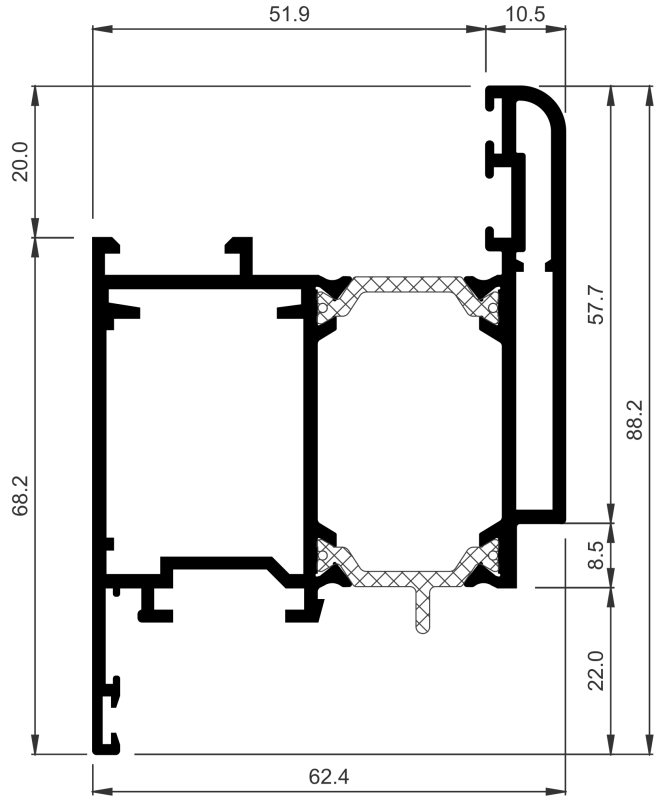

COR-3647	
Descripción	Hoja alta de balconera
Peso (g/m)	1942,2
Superficie (dm^2/m)	76,66
Ix (cm^4)	28,35
Iy (cm^4)	34,67
Escuadra principal	223047
Troquel	337999
Escuadra alineamiento	217003 960015

COR 3500

Perfiles a escala

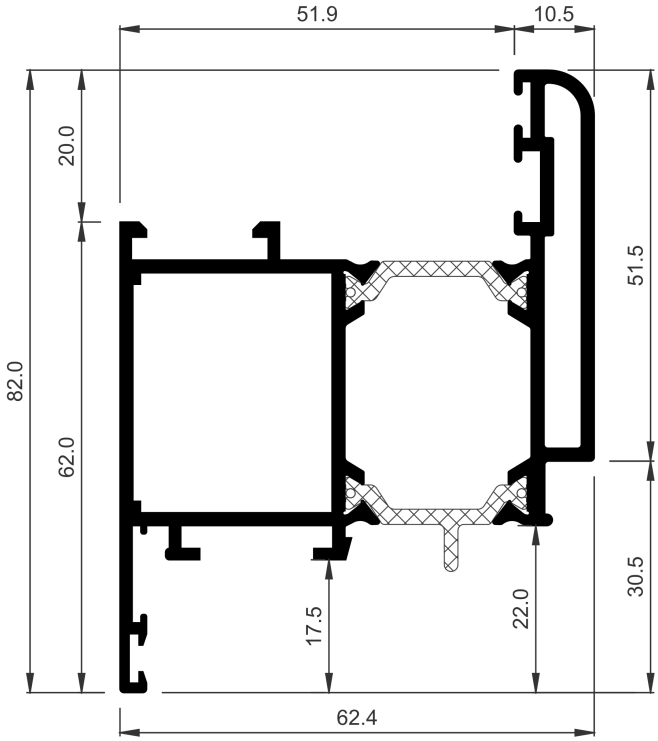

COR-3687	
Descripción	Hoja balconera
Peso (g/m)	1785,6
Superficie (dm^2/m)	69,27
Ix (cm^4)	21,6
Iy (cm^4)	31,34
Escuadra principal	223047
Troquel	337999
Escuadra alineamiento	217003 960015

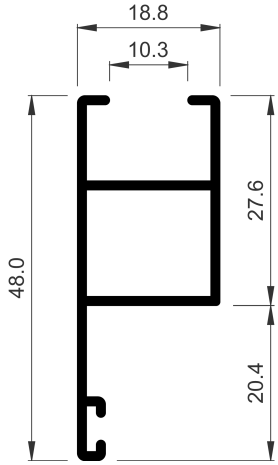

770226	
Descripción	Hoja de contra recta
Peso (g/m)	399,6
Superficie (dm^2/m)	24,06
Ix (cm^4)	2,5
Iy (cm^4)	0,81
Escuadra principal	920425
Troquel	337999

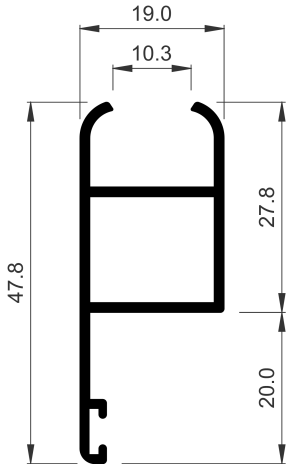

COR-2365	
Descripción	Hoja de contra curva
Peso (g/m)	405
Superficie (dm^2/m)	23,29
Ix (cm^4)	2,32
Iy (cm^4)	0,84
Escuadra principal	920425
Troquel	337999

COR 3500

Perfiles a escala

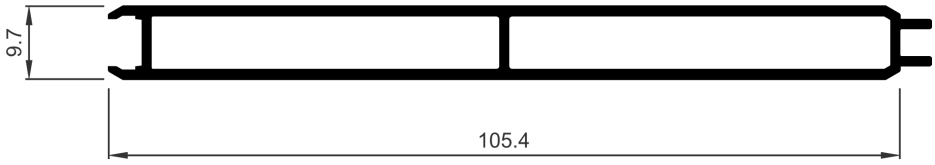

COR-2366	
Descripción	Lama contra de ventana
Peso (g/m)	796,5
Superficie (dm^2/m)	47,49
Ix (cm^4)	0,48
Iy (cm^4)	30,48

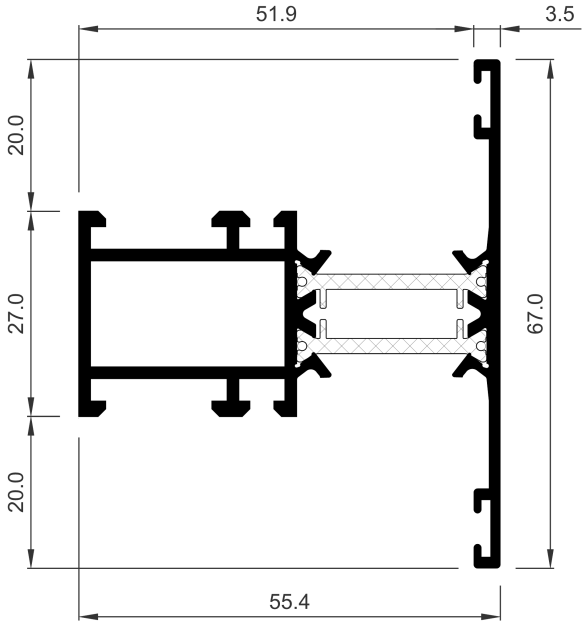

COR-3506	
Descripción	Divisor vidrio hoja Cor-3505
Peso (g/m)	1228,7
Superficie (dm^2/m)	47,83
Ix (cm^4)	6,66
Iy (cm^4)	14,86
Fresa	213501
Troquel	337999
Tope travesaño interior	920140

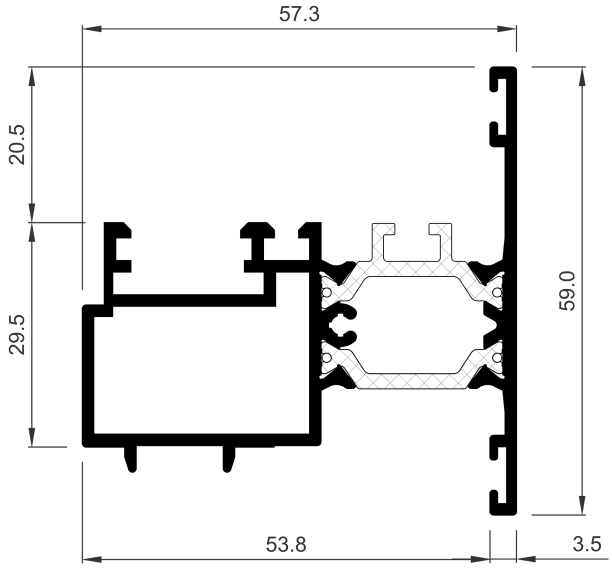

COR-3584	
Descripción	Inversor
Peso (g/m)	1267,9
Superficie (dm^2/m)	50,05
Ix (cm^4)	6,24
Iy (cm^4)	15,39
Tapas	273544 303584

COR 3500

Perfiles a escala

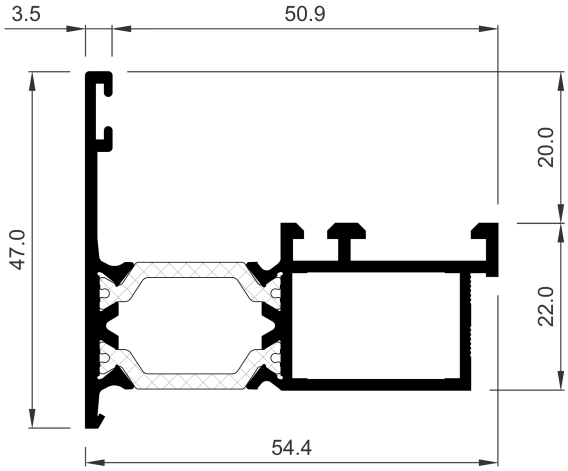

COR-3593	
Descripción	Conversor apertura exterior
Peso (g/m)	958,7
Superficie (dm^2/m)	38,24
Ix (cm^4)	3,15
Iy (cm^4)	10,18
Escuadra principal	227035
Troquel	337999
Escuadra secundaria	283522

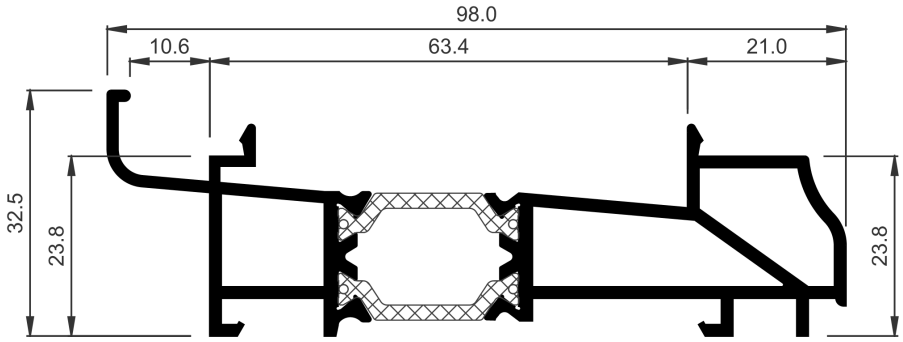

COR-3507	
Descripción	Condensación tradición
Peso (g/m)	1388
Superficie (dm^2/m)	57,69
Ix (cm^4)	2,54
Iy (cm^4)	40,57
Tapas	960012

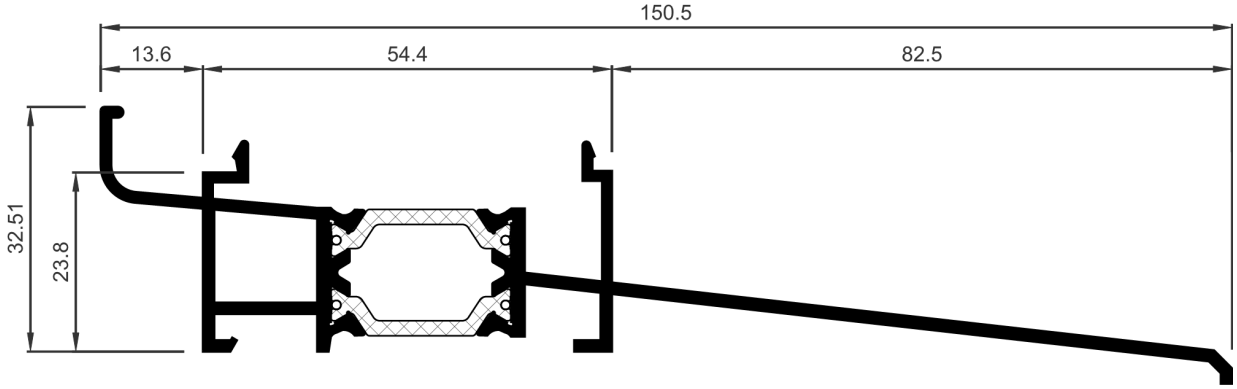

COR-3559	
Descripción	Condensación 82 mm
Peso (g/m)	1355,6
Superficie (dm^2/m)	56,8
Ix (cm^4)	2,75
Iy (cm^4)	71,21
Tapas	960012

COR 3500

Perfiles a escala

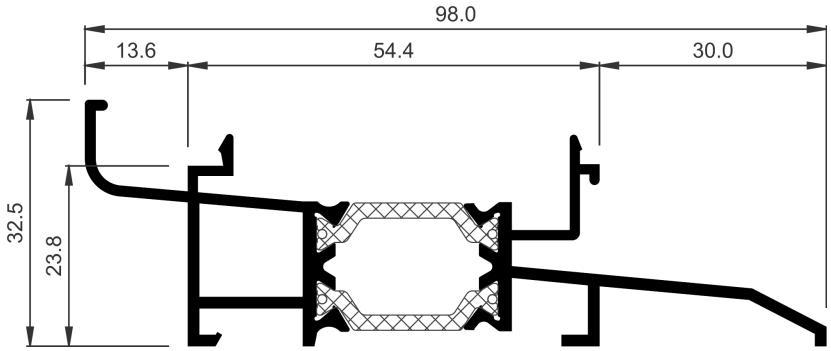

COR-3564	
Descripción	Condensación 30 mm para solape
Peso (g/m)	1158,5
Superficie (dm^2/m)	47,42
Ix (cm^4)	2,08
Iy (cm^4)	24,19
Tapas	960012

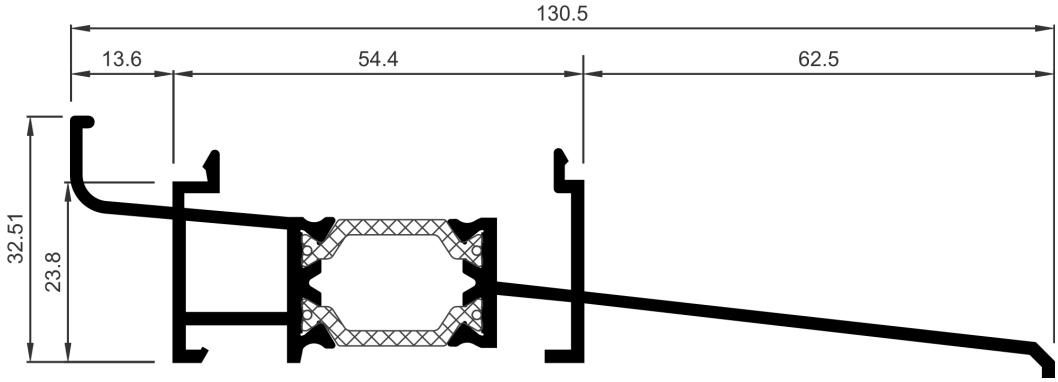

COR-3565	
Descripción	Condensación 62 mm para solape
Peso (g/m)	1261,1
Superficie (dm^2/m)	52,83
Ix (cm^4)	2,41
Iy (cm^4)	47,1
Tapas	960012

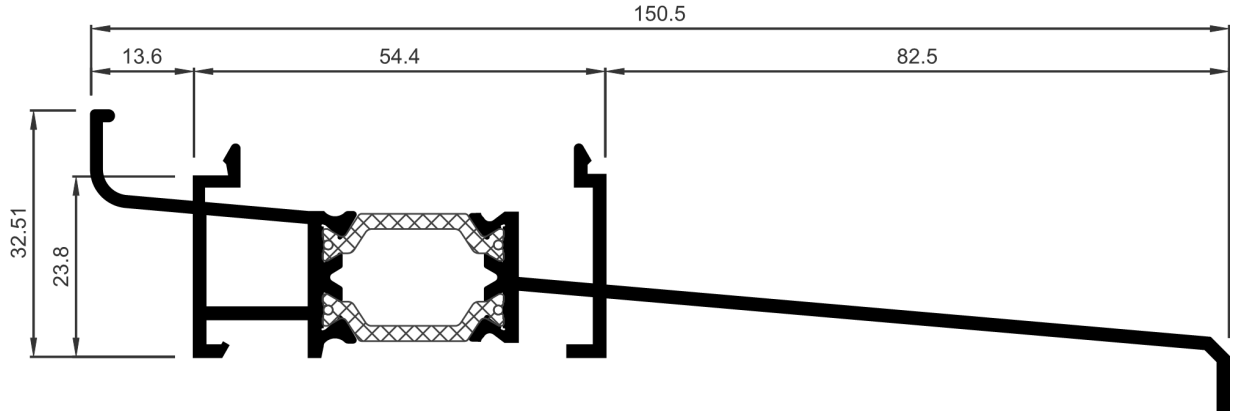

COR-3569	
Descripción	Condensación 82,5 mm
Peso (g/m)	1382,6
Superficie (dm^2/m)	57,99
Ix (cm^4)	2,71
Iy (cm^4)	77,53
Tapas	960012

COR 3500

Perfiles a escala

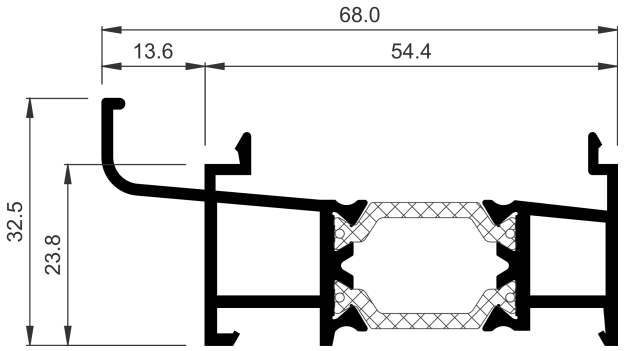

COR-3589	
Descripción	Condensación
Peso (g/m)	1047,8
Superficie (dm^2/m)	40,99
Ix (cm^4)	1,89
Iy (cm^4)	14,79
Tapas	960012

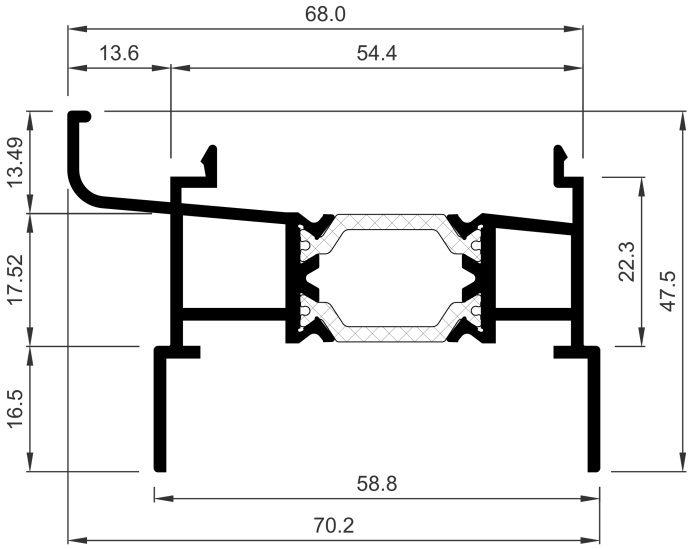

COR-3599	
Descripción	Condensación con unión exterior
Peso (g/m)	1166,6
Superficie (dm^2/m)	48,09
Ix (cm^4)	3,67
Iy (cm^4)	19,13
Tapas	960012

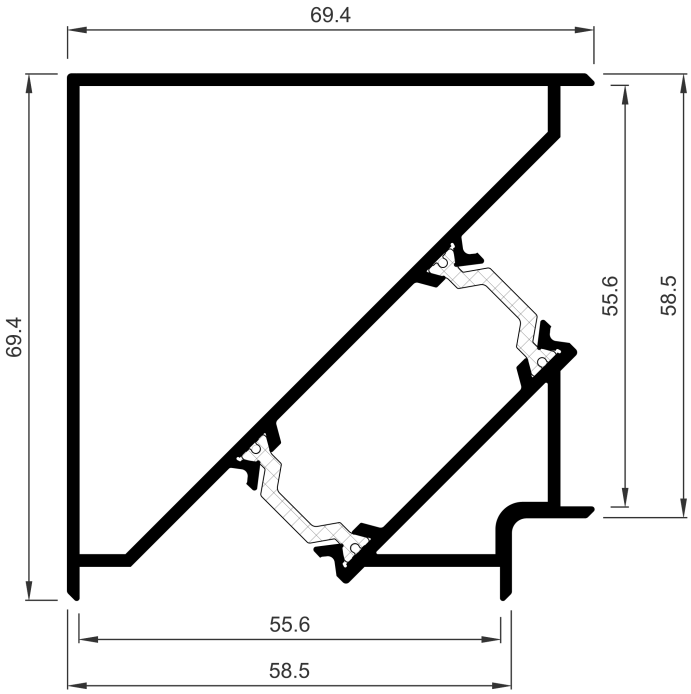

COR-3560	
Descripción	Esquinero recto
Peso (g/m)	1685
Superficie (dm^2/m)	72,1
Ix (cm^4)	29,75
Iy (cm^4)	29,75

COR 3500

Perfiles a escala

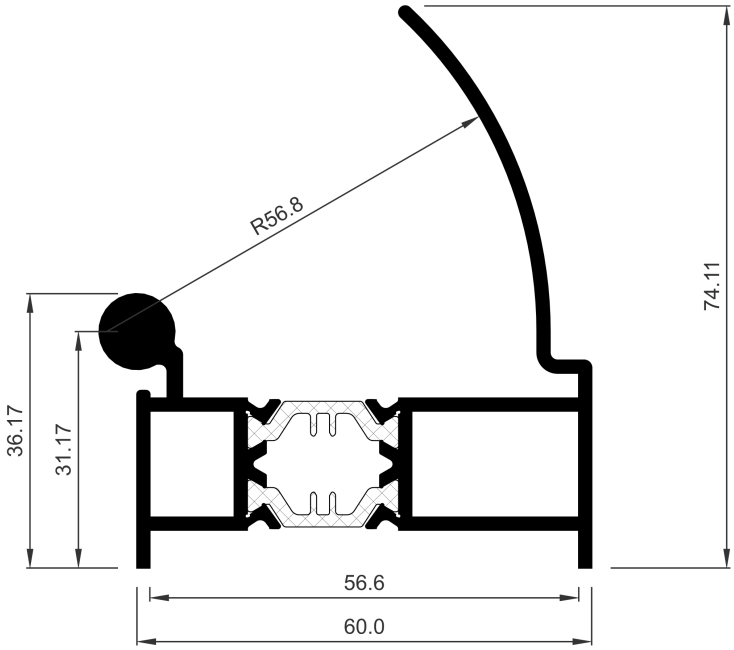

COR-3586	
Descripción	Esquinero regulable, macho
Peso (g/m)	1528,4
Superficie (dm^2/m)	52,33
Ix (cm^4)	13,79
Iy (cm^4)	24,59
Observaciones	Ángulos entre 90º y 130º

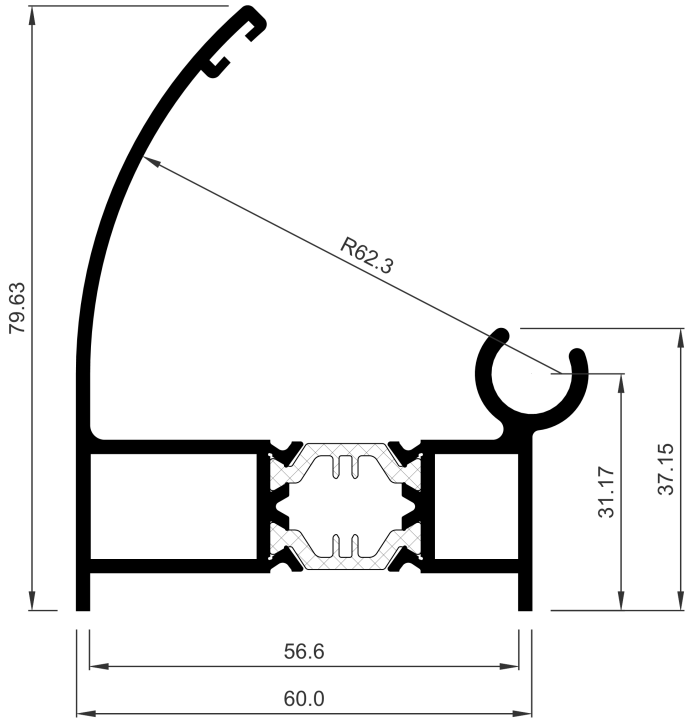

COR-3587	
Descripción	Esquinero regulable, hembra
Peso (g/m)	1490,6
Superficie (dm^2/m)	55,99
Ix (cm^4)	19,41
Iy (cm^4)	24,36
Observaciones	Ángulos entre 90º y 130º

COR-2799	
Descripción	Zapata de 54 mm
Peso (g/m)	469,8
Superficie (dm^2/m)	21,68
Ix (cm^4)	0,26
Iy (cm^4)	4,38
Observaciones	Tornillo ∅4.8 mm DIN7981

COR 3500

Perfiles a escala

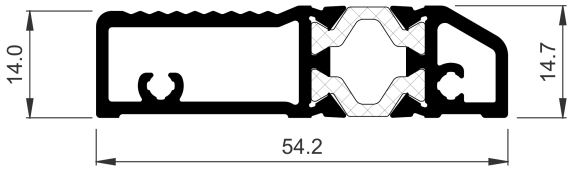

COR-3653	
Descripción	Umbral puerta
Peso (g/m)	883,6
Superficie (dm^2/m)	31,8
Ix (cm^4)	0,68
Iy (cm^4)	7,88
Fresa	213501
Observaciones	Tornillo ∅3.9 mm DIN7981

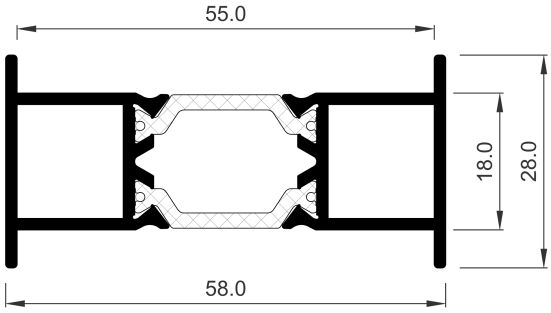

COR-3521	
Descripción	Unión de marcos
Peso (g/m)	923,6
Superficie (dm^2/m)	35,64
Ix (cm^4)	1,44
Iy (cm^4)	11,7
Observaciones	Tornillo rch ∅3.9mm DIN 7504N-A2

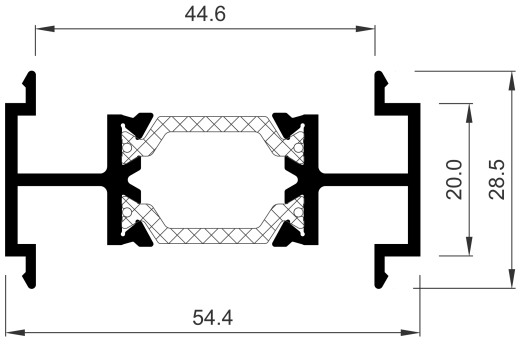

COR-3531	
Descripción	Unión de marcos
Peso (g/m)	869,6
Superficie (dm^2/m)	32,28
Ix (cm^4)	1,01
Iy (cm^4)	9,45

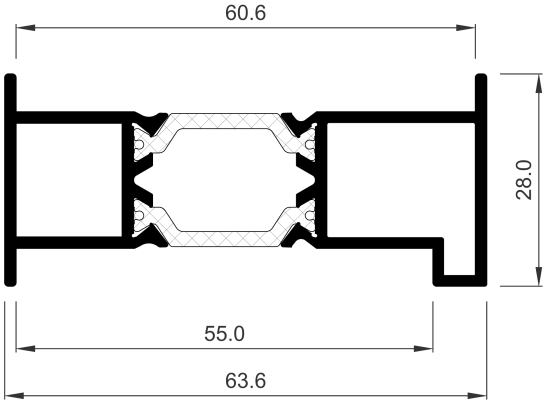

COR-3550	
Descripción	Unión 4200 - 3500
Peso (g/m)	972,2
Superficie (dm^2/m)	39,1
Ix (cm^4)	1,68
Iy (cm^4)	14,78
Observaciones	Tornillo rch ∅3.9mm DIN 7504N-A2

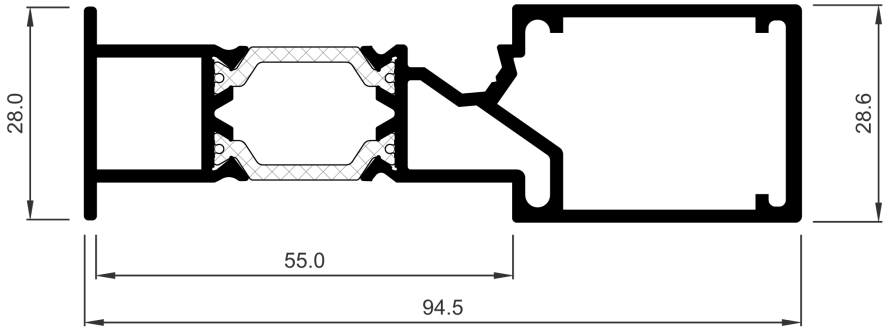

COR-3591	
Descripción	Unión de marcos con refuerzo
Peso (g/m)	1444,7
Superficie (dm²/m)	57,33
Ix (cm⁴)	3,97
Iy (cm⁴)	43,21
Observaciones	Tornillo rch ∅3.9mm DIN 7504N-A2

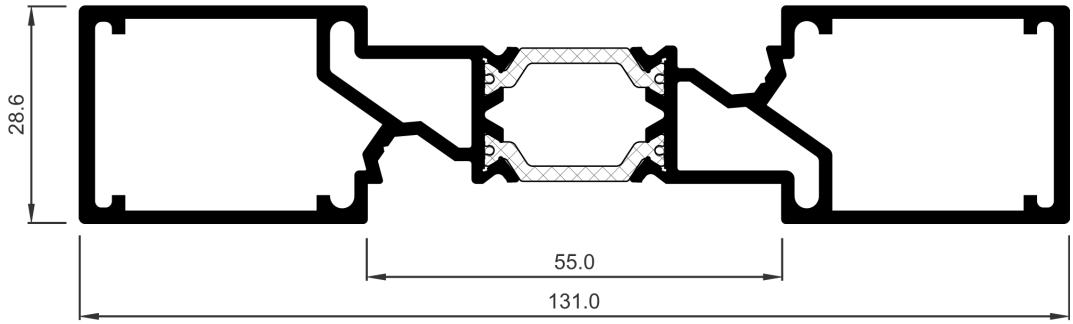

COR-3592	
Descripción	Unión de marcos con doble refuerzo
Peso (g/m)	1965,8
Superficie (dm²/m)	79,02
Ix (cm⁴)	6,5
Iy (cm⁴)	114,96
Observaciones	Tornillo rch ∅3.9mm DIN 7504N-A2

COR 3500

Perfiles a escala

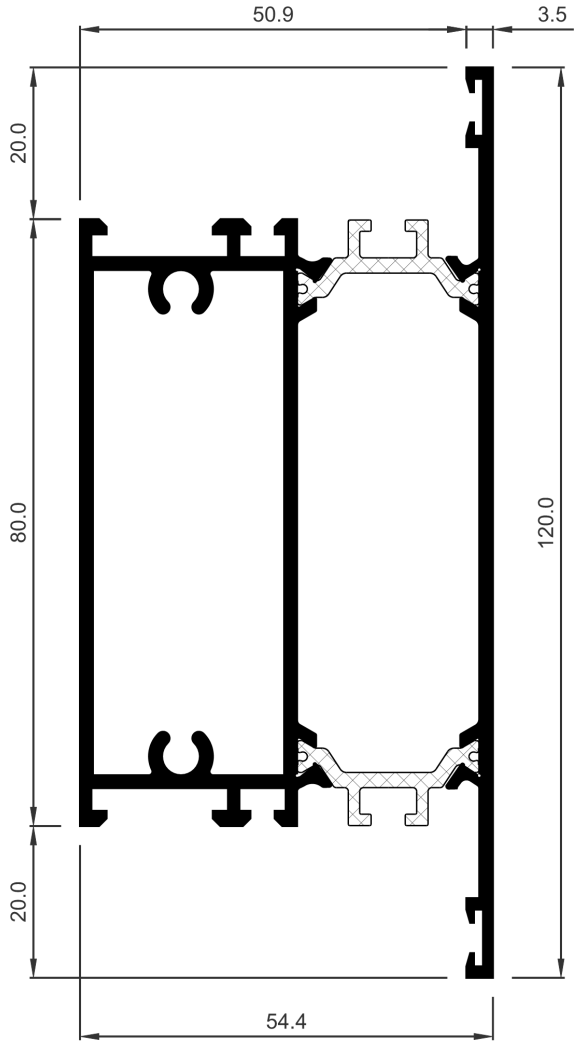

COR-3551	
Descripción	Zócalo 120 mm
Peso (g/m)	2200,8
Superficie (dm^2/m)	83,99
Ix (cm^4)	66,51
Iy (cm^4)	29,14
Fresa	213501
Tornillería	815545

COR 3500

Perfiles a escala

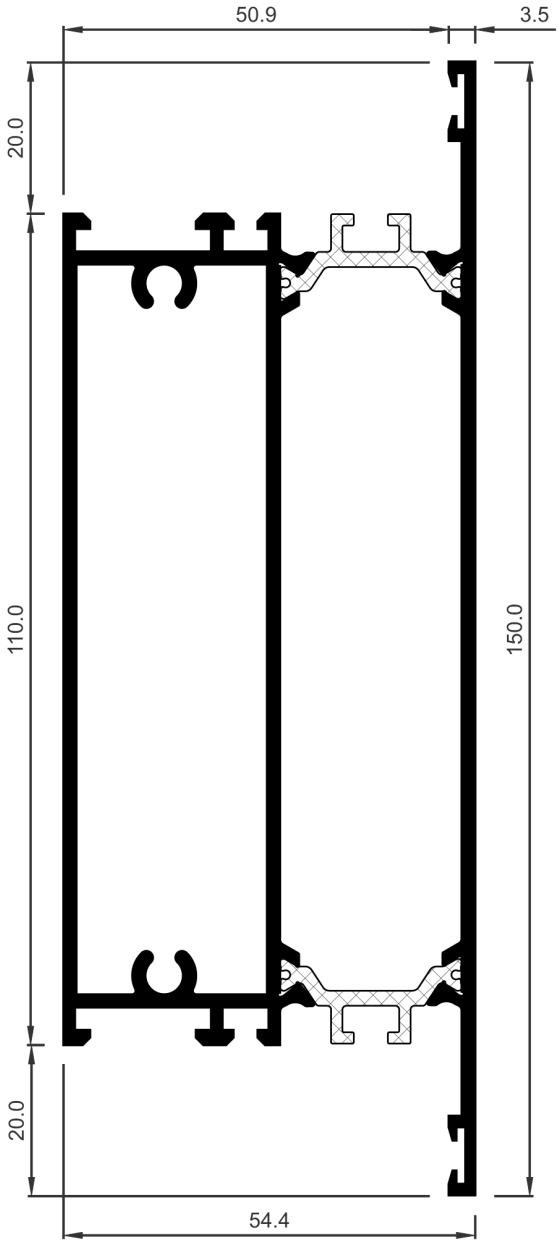

COR-3552	
Descripción	Zócalo 150 mm
Peso (g/m)	2624,7
Superficie (dm^2/m)	101,93
Ix (cm^4)	142,01
Iy (cm^4)	36,5
Fresa	213501
Tornillería	815545

COR 3500

Perfiles a escala

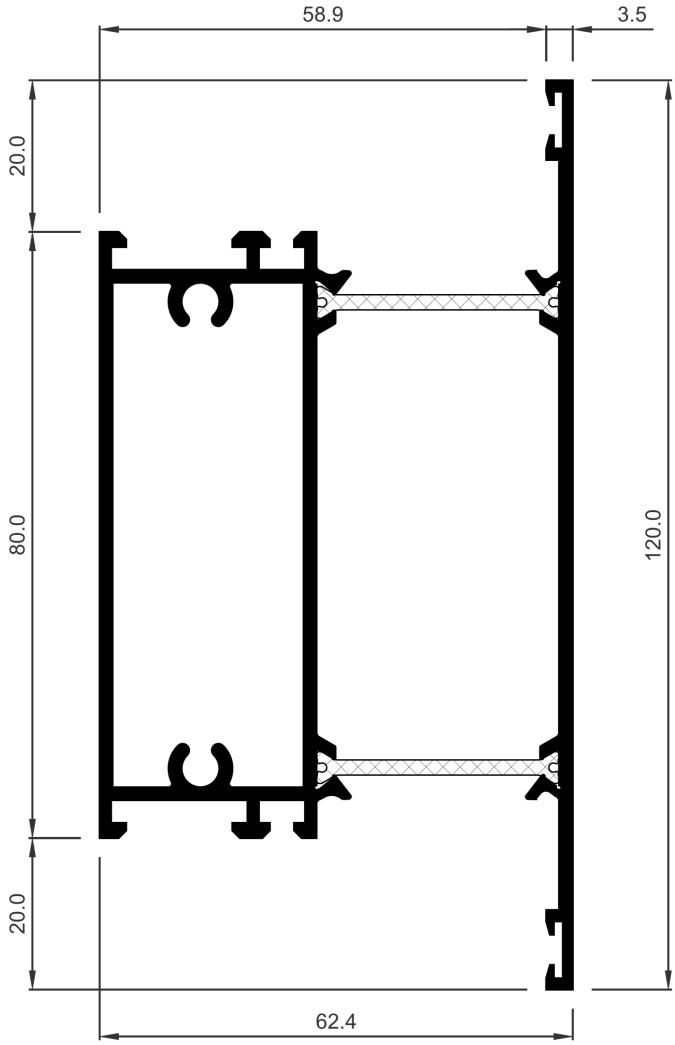

COR-3588	
Descripción	Zócalo 120x62 mm
Peso (g/m)	2203,5
Superficie (dm^2/m)	83,93
Ix (cm^4)	66,49
Iy (cm^4)	39,84
Fresa	293500
Tope travesaño interior	327970
Tope travesaño exterior	327971
Observaciones	Solo combina con la hoja COR-3558

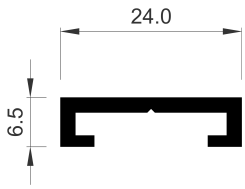

COR-19061	
Descripción	Guía anclaje lateral
Peso (g/m)	199,8
Superficie (dm^2/m)	8,14
Ix (cm^4)	0,03
Iy (cm^4)	0,51
Observaciones	Tornillo ∅3.9 mm DIN7981

COR 3500

Perfiles a escala

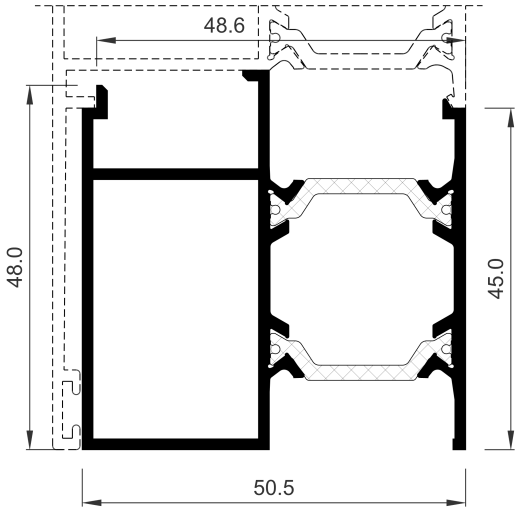

COR-3514	
Descripción	Sobremarco
Peso (g/m)	1074,8
Superficie (dm^2/m)	45,56
Ix (cm^4)	6,9
Iy (cm^4)	10,93

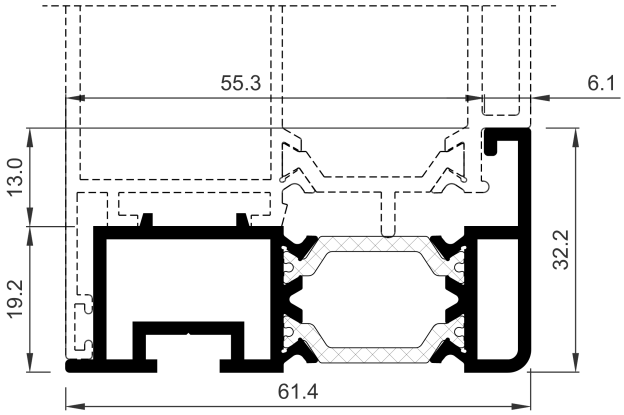

COR-3590	
Descripción	Acople hoja zócalo inferior
Peso (g/m)	1058,6
Superficie (dm^2/m)	43,3
Ix (cm^4)	2,19
Iy (cm^4)	13,62
Juntas	207003
Observaciones	Tornillo ∅3.9 mm DIN-7981

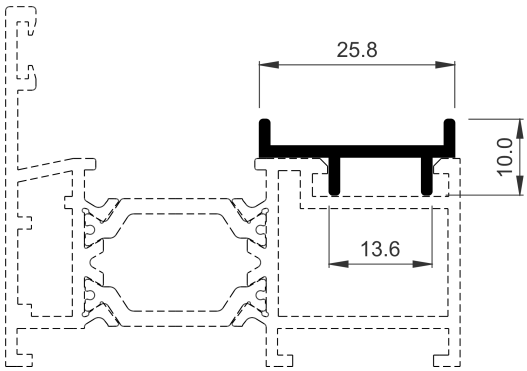

COR-7085	
Descripción	Complemento apertura proyectante
Peso (g/m)	170,1
Superficie (dm^2/m)	8,89
Ix (cm^4)	0,02
Iy (cm^4)	0,43

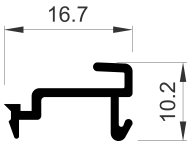

COR-2012	
Descripción	Grapa para junquillos
Peso (g/m)	113,4
Superficie (dm^2/m)	7,65
Ix (cm^4)	0,03
Iy (cm^4)	0,12

COR 3500

Perfiles a escala

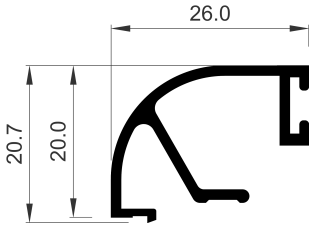

COR-2013	
Descripción	Junquillo curvo grapa 26 mm
Peso (g/m)	280,8
Superficie (dm^2/m)	15,71
Ix (cm^4)	0,42
Iy (cm^4)	0,74
Varios	252012

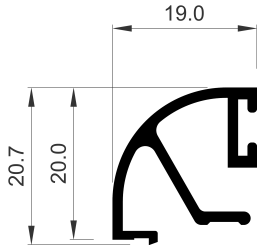

COR-2014	
Descripción	Junquillo curvo grapa 19 mm
Peso (g/m)	256,5
Superficie (dm^2/m)	14,31
Ix (cm^4)	0,35
Iy (cm^4)	0,35
Varios	252012

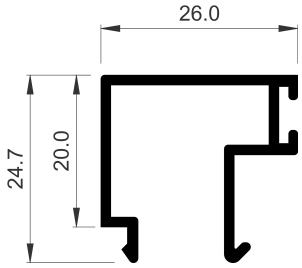

COR-2015	
Descripción	Junquillo clip recto de 26 mm
Peso (g/m)	321,3
Superficie (dm^2/m)	18,04
Ix (cm^4)	0,75
Iy (cm^4)	0,97

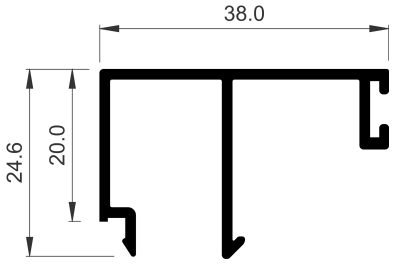

COR-2016	
Descripción	Junquillo clip recto de 38 mm
Peso (g/m)	369,9
Superficie (dm^2/m)	20,98
Ix (cm^4)	0,82
Iy (cm^4)	2,16

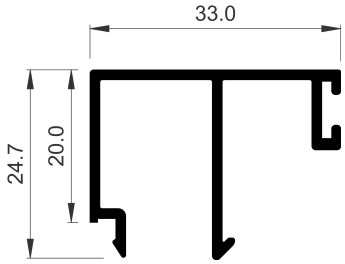

COR-2017	
Descripción	Junquillo clip recto de 33 mm
Peso (g/m)	353,7
Superficie (dm^2/m)	19,98
Ix (cm^4)	0,78
Iy (cm^4)	1,55

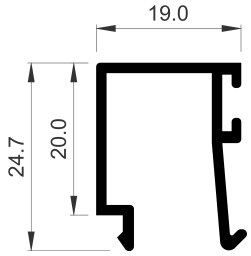

COR-2018	
Descripción	Junquillo clip recto de 19 mm
Peso (g/m)	275,4
Superficie (dm^2/m)	15,52
Ix (cm^4)	0,67
Iy (cm^4)	0,53

COR 3500

Perfiles a escala

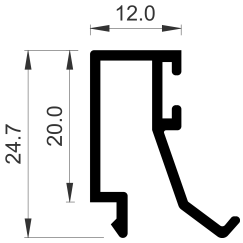

COR-2019	
Descripción	Junquillo clip recto de 12 mm
Peso (g/m)	261,9
Superficie (dm^2/m)	14,77
Ix (cm^4)	0,61
Iy (cm^4)	0,27

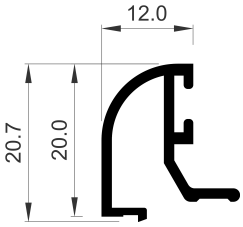

COR-2021	
Descripción	Junquillo curvo grapa 12 mm
Peso (g/m)	216
Superficie (dm^2/m)	12,55
Ix (cm^4)	0,31
Iy (cm^4)	0,18
Varios	252012

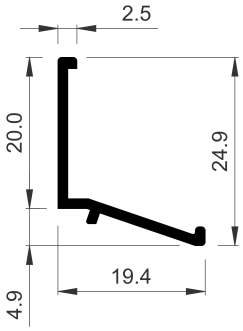

COR-2023	
Descripción	Junquillo recto de 2,5 mm
Peso (g/m)	151,2
Superficie (dm^2/m)	8,71
Ix (cm^4)	0,32
Iy (cm^4)	0,21

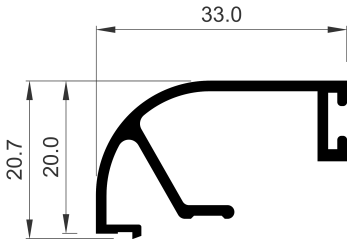

COR-2038	
Descripción	Junquillo curvo grapa 33 mm
Peso (g/m)	307,8
Superficie (dm^2/m)	17,32
Ix (cm^4)	0,47
Iy (cm^4)	1,37
Varios	252012

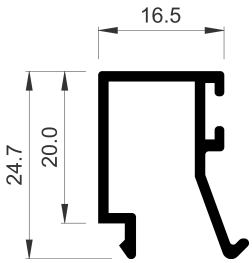

COR-2065	
Descripción	Junquillo clip recto de 16.50 mm
Peso (g/m)	270
Superficie (dm^2/m)	15,13
Ix (cm^4)	0,65
Iy (cm^4)	0,41

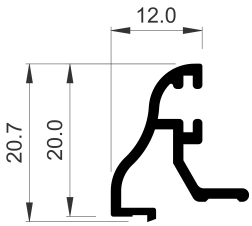

COR-2088	
Descripción	Junquillo grapa 12 mm tradición
Peso (g/m)	199,8
Superficie (dm^2/m)	11,4
Ix (cm^4)	0,26
Iy (cm^4)	0,14
Varios	252012

COR 3500

Perfiles a escala

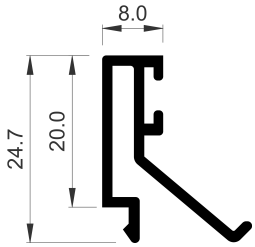

COR-2093	
Descripción	Junquillo clip recto de 8 mm
Peso (g/m)	256,5
Superficie (dm^2/m)	14,51
Ix (cm^4)	0,56
Iy (cm^4)	0,23

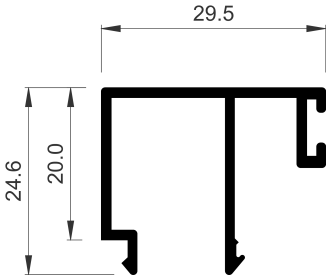

COR-2094	
Descripción	Junquillo doble clip recto de 29,5 mm
Peso (g/m)	332,1
Superficie (dm^2/m)	19,15
Ix (cm^4)	0,72
Iy (cm^4)	1,2

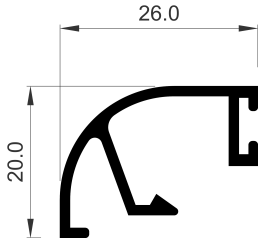

COR-2113	
Descripción	Junquillo curvo grapa plástica 26 mm
Peso (g/m)	272,7
Superficie (dm^2/m)	15
Ix (cm^4)	0,36
Iy (cm^4)	0,72
Varios	212001

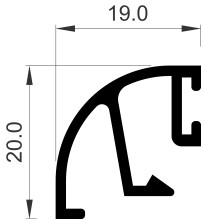

COR-2114	
Descripción	Junquillo curvo grapa plástica 19 mm
Peso (g/m)	251,1
Superficie (dm^2/m)	13,74
Ix (cm^4)	0,31
Iy (cm^4)	0,31
Varios	212001

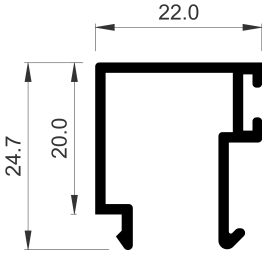

COR-2117	
Descripción	Junquillo clip recto de 22 mm
Peso (g/m)	294,3
Superficie (dm^2/m)	16,44
Ix (cm^4)	0,7
Iy (cm^4)	0,69

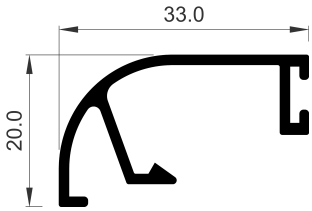

COR-2138	
Descripción	Junquillo curvo grapa plástica 33 mm
Peso (g/m)	294,3
Superficie (dm^2/m)	16,15
Ix (cm^4)	0,41
Iy (cm^4)	1,35
Varios	212001

COR 3500

Perfiles a escala

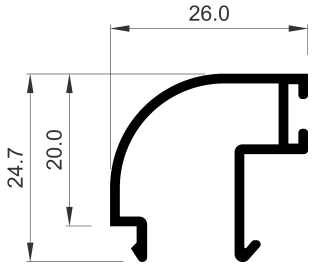

COR-2313	
Descripción	Junquillo curvo 26 mm
Peso (g/m)	278,1
Superficie (dm^2/m)	16,99
Ix (cm^4)	0,61
Iy (cm^4)	0,76

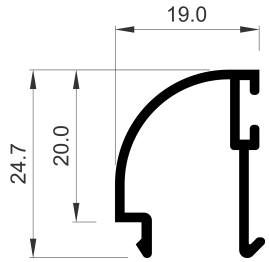

COR-2314	
Descripción	Junquillo curvo 19 mm
Peso (g/m)	237,6
Superficie (dm^2/m)	14,5
Ix (cm^4)	0,52
Iy (cm^4)	0,41

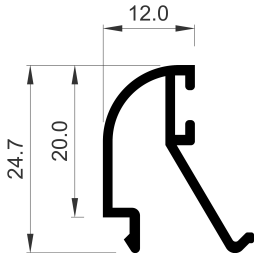

COR-2321	
Descripción	Junquillo curvo 12 mm
Peso (g/m)	228,5
Superficie (dm^2/m)	13,98
Ix (cm^4)	0,49
Iy (cm^4)	0,24

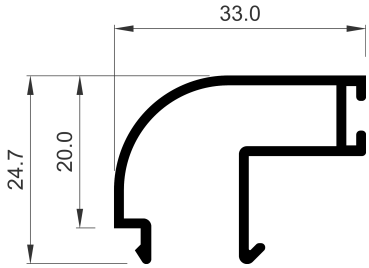

COR-2338	
Descripción	Junquillo curvo 33 mm
Peso (g/m)	326,7
Superficie (dm^2/m)	19,91
Ix (cm^4)	0,68
Iy (cm^4)	1,35

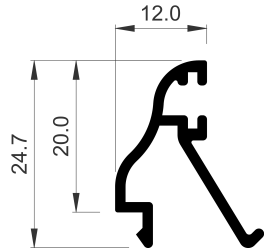

COR-2388	
Descripción	Junquillo clip 12 mm tradición
Peso (g/m)	229,5
Superficie (dm^2/m)	12,73
Ix (cm^4)	0,43
Iy (cm^4)	0,2

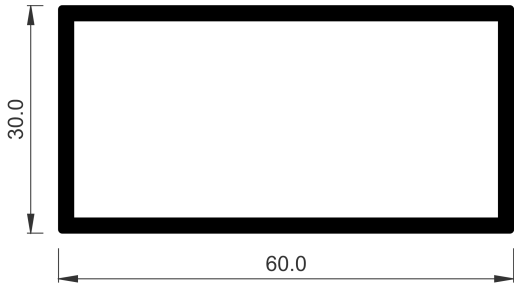

806030	
Descripción	Tubo de 60x30x2 mm
Peso (g/m)	928,8
Superficie (dm^2/m)	34,4
Ix (cm^4)	15,93
Iy (cm^4)	5,29

COR 3500

Perfiles a escala

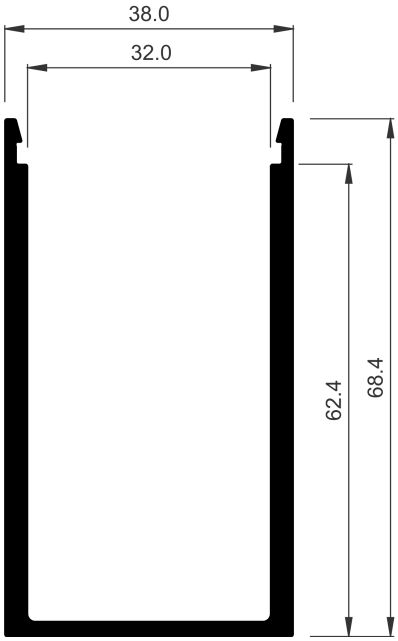

COR-1700	
Descripción	U de refuerzo
Peso (g/m)	1239,3
Superficie (dm^2/m)	34,5
Ix (cm^4)	20,05
Iy (cm^4)	12,71

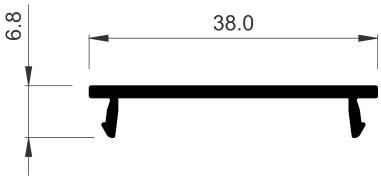

COR-1701	
Descripción	Tapa clipaje U refuerzo
Peso (g/m)	202,5
Superficie (dm^2/m)	10
Ix (cm^4)	0,02
Iy (cm^4)	1,09

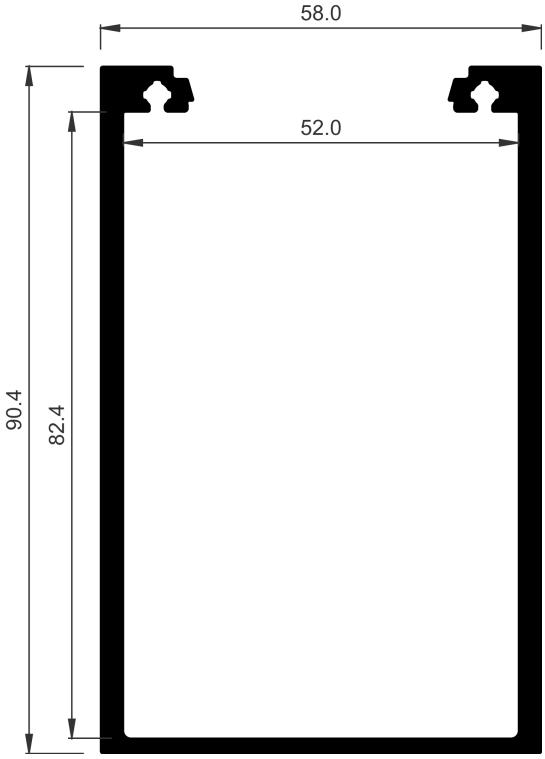

COR-1703	
Descripción	U de refuerzo 90x58 mm
Peso (g/m)	1952,1
Superficie (dm^2/m)	52,44
Ix (cm^4)	70,69
Iy (cm^4)	47,16
Observaciones	Con tapa Cor-1701

COR 3500

Perfiles a escala

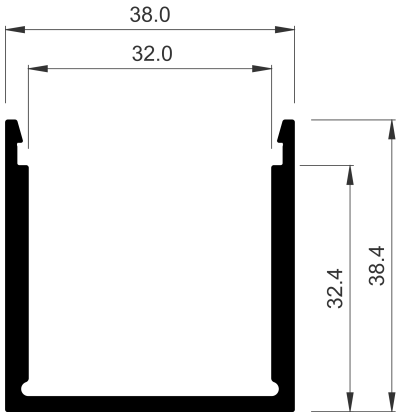

COR-1704	
Descripción	U refuerzo 40 mm
Peso (g/m)	743,31
Superficie (dm^2/m)	22,78
Ix (cm^4)	3,77
Iy (cm^4)	7,09
Observaciones	Con tapa Cor-1701

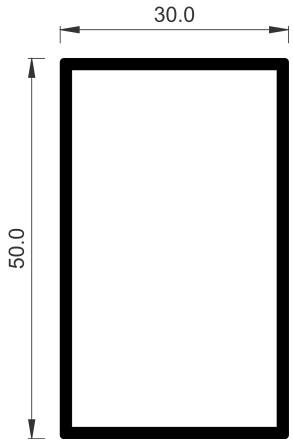

COR-6852	
Descripción	Tubo de 50x30 INOX
Ix (cm^4)	7,87
Iy (cm^4)	3,54

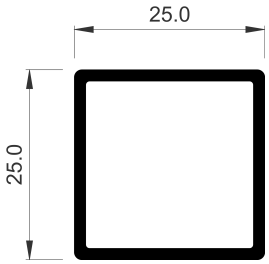

COR-7252	
Descripción	Tubo 25x25 INOX
Superficie (dm^2/m)	18,8
Ix (cm^4)	1,29
Iy (cm^4)	1,29

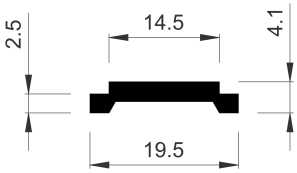

COR-2030	
Descripción	Pletina falleba aluminio
Peso (g/m)	143,1
Superficie (dm^2/m)	5
Ix (cm^4)	0,01
Iy (cm^4)	0,16

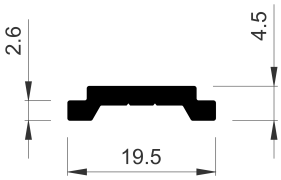

COR-2130	
Descripción	Pletina falleba poliamida

COR 3500

Perfiles a escala

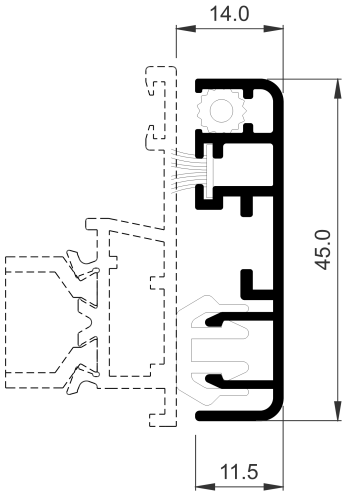

COR-2170	
Descripción	Mosquitera fija
Peso (g/m)	405
Superficie (dm^2/m)	24,41
Ix (cm^4)	3,02
Iy (cm^4)	0,19
Varios	272170
Juntas	272100 950040
Escuadra alineamiento	245054
Observaciones	Telas mosquitera 272125/26/27/28

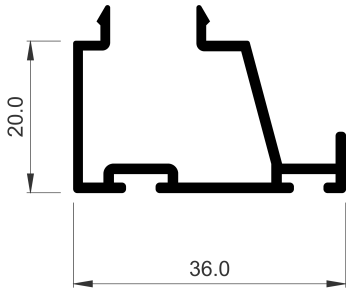

COR-2370	
Descripción	Remate puerta
Peso (g/m)	375,3
Superficie (dm^2/m)	21,87
Ix (cm^4)	0,81
Iy (cm^4)	1,89
Juntas	232401

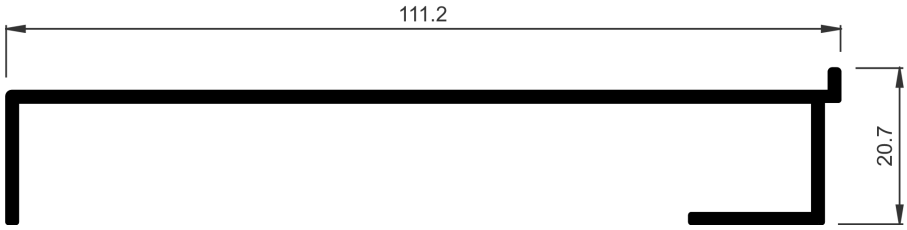

COR-2778	
Descripción	Peana de 110 mm
Peso (g/m)	696,6
Superficie (dm^2/m)	32,73
Ix (cm^4)	0,89
Iy (cm^4)	38,59
Tornillería	853913

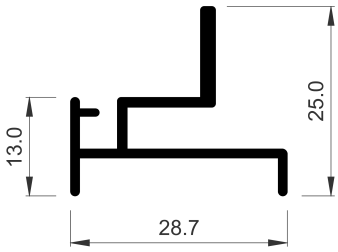

COR-2890	
Descripción	Complemento tapa registro (para panel)
Peso (g/m)	280,8
Superficie (dm^2/m)	15,65
Ix (cm^4)	0,37
Iy (cm^4)	0,73
Juntas	262810
Tornillería	853913

COR 3500

Perfiles a escala

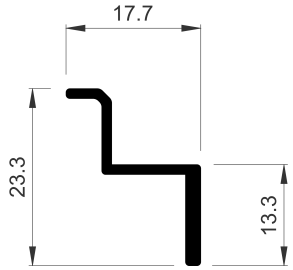

COR-2891	
Descripción	Asiento tapa registro
Peso (g/m)	159,3
Superficie (dm^2/m)	7,92
Ix (cm^4)	0,23
Iy (cm^4)	0,19
Juntas	262810

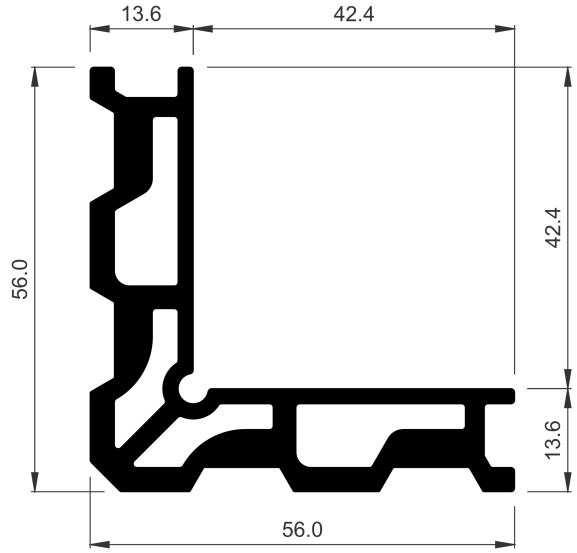

COR-3160	
Descripción	Perfil para escuadra de ensamblar de 13,60 mm
Peso (g/m)	1884,6
Superficie (dm^2/m)	45,94
Ix (cm^4)	18,6
Iy (cm^4)	18,6

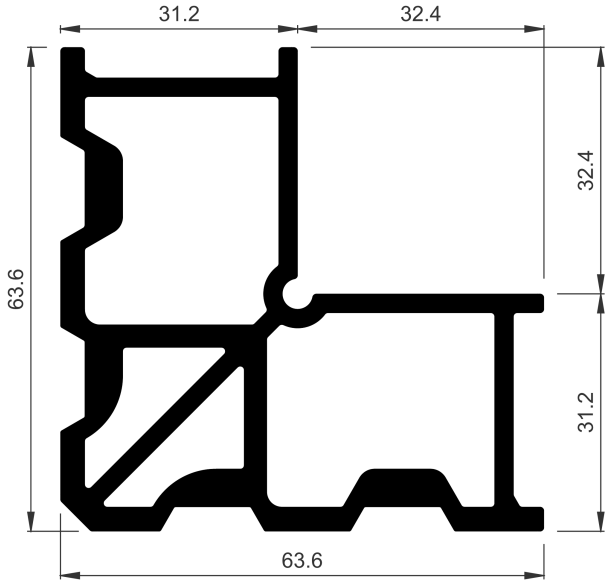

COR-3161	
Descripción	Perfil para escuadra de ensamblar de 31,20 mm
Peso (g/m)	2651,4
Superficie (dm^2/m)	62,87
Ix (cm^4)	34,52
Iy (cm^4)	34,52

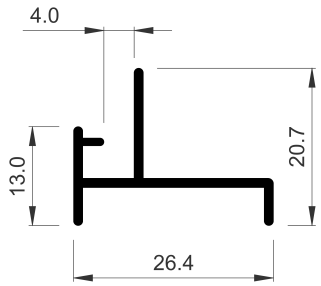

COR-5057	
Descripción	Complemento tapa registro (para chapa)
Peso (g/m)	191,7
Superficie (dm^2/m)	12,06
Ix (cm^4)	0,14
Iy (cm^4)	0,5
Juntas	262810
Tornillería	853913

COR 3500

Perfiles a escala

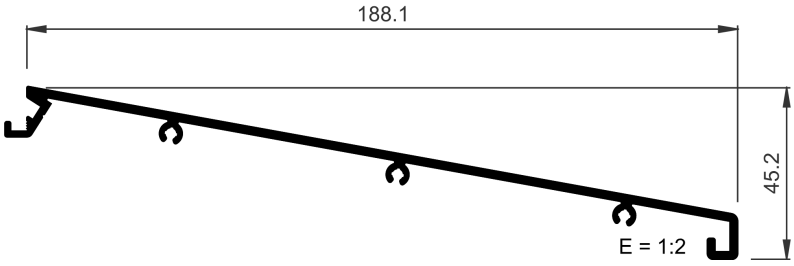

772694	
Descripción	Alargadera de 190 mm
Peso (g/m)	1385,1
Superficie (dm^2/m)	53,44
Ix (cm^4)	6,7
Iy (cm^4)	191,64
Observaciones	CONSULTAR DISPONIBILIDAD

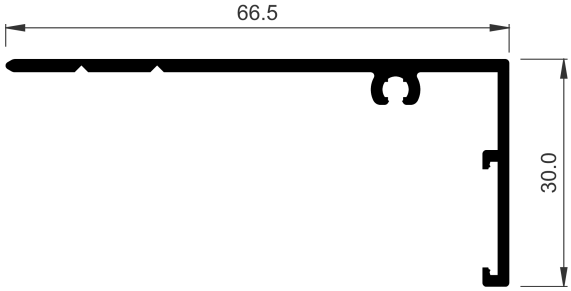

COR-1750	
Descripción	Tapé de 60 mm x 30 mm
Peso (g/m)	477,9
Superficie (dm^2/m)	22,13
Ix (cm^4)	1,21
Iy (cm^4)	7,62
Escuadra alineamiento	920135

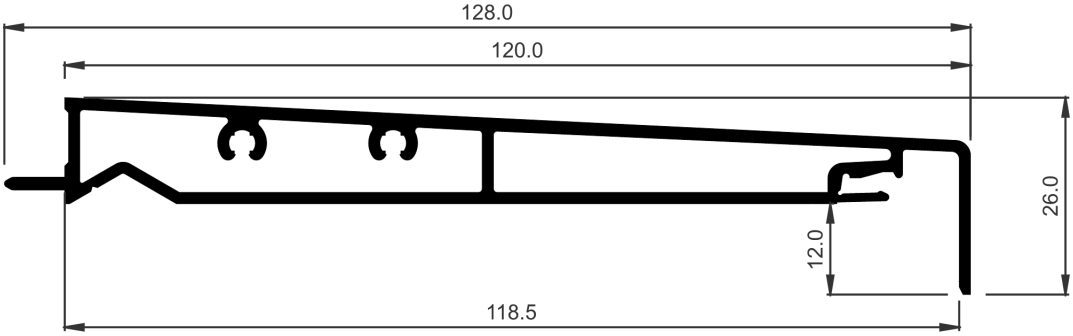

COR-1751	
Descripción	Bandeja de 120 mm
Peso (g/m)	1317,6
Superficie (dm^2/m)	61,36
Ix (cm^4)	1,19
Iy (cm^4)	68,14
Tapas	371751

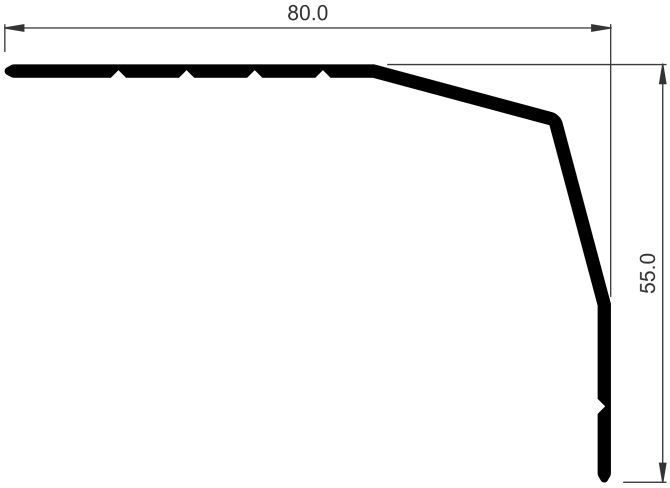

COR-1752	
Descripción	Ángulo
Peso (g/m)	542,7
Superficie (dm^2/m)	24,95
Ix (cm^4)	5,53
Iy (cm^4)	13,3

COR 3500

Perfiles a escala

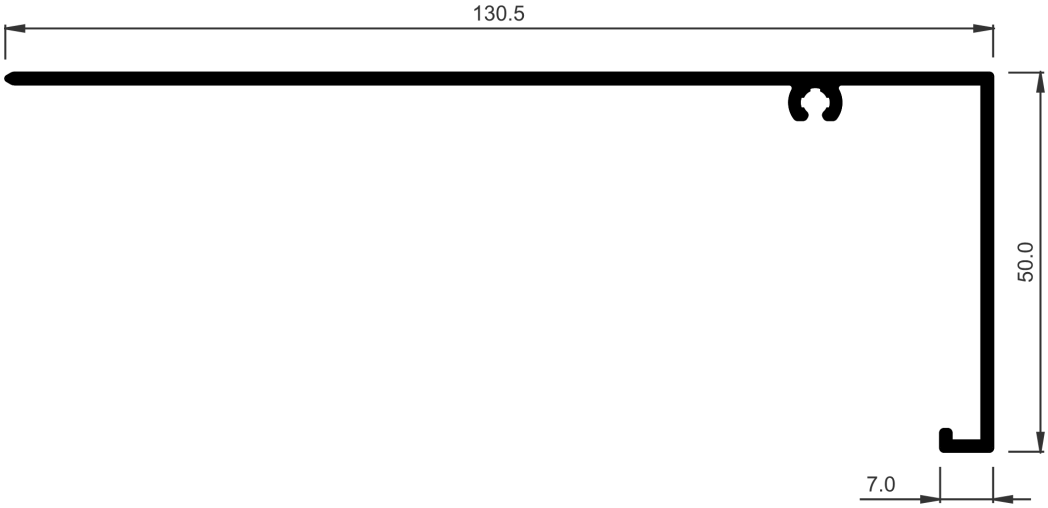

COR-1753	
Descripción	Tapé 130x50 mm
Peso (g/m)	820,8
Superficie (dm^2/m)	39,14
Ix (cm^4)	6,63
Iy (cm^4)	53,74

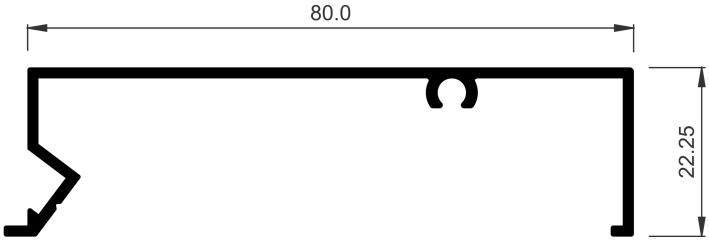

COR-2724	
Descripción	Cubre premarco 80 mm
Peso (g/m)	537,3
Superficie (dm^2/m)	28,05
Ix (cm^4)	0,99
Iy (cm^4)	17,3
Observaciones	Tornillo ∅3.9 mm DIN7504N-A2

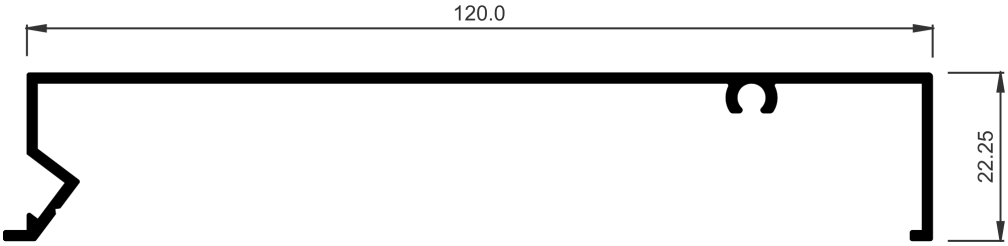

COR-2726	
Descripción	Cubre premarco 120 mm
Peso (g/m)	688,5
Superficie (dm^2/m)	36,05
Ix (cm^4)	1,09
Iy (cm^4)	47,2
Observaciones	Tornillo ∅3.9 mm DIN7504N-A2

COR 3500

Perfiles a escala

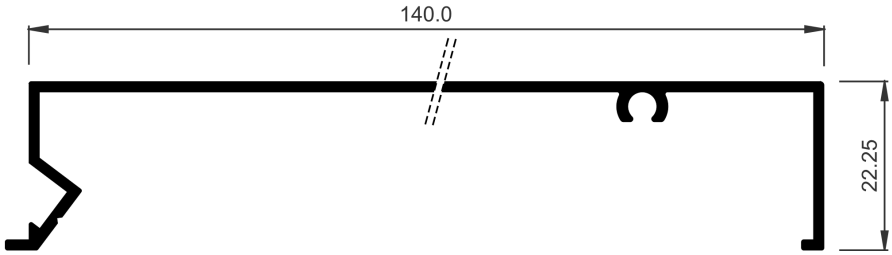

COR-2727	
Descripción	Cubre premarco 140 mm
Peso (g/m)	764,1
Superficie (dm²/m)	40,05
Ix (cm⁴)	1,13
Iy (cm⁴)	69,51
Observaciones	Tornillo ∅3.9 mm DIN7504N-A2

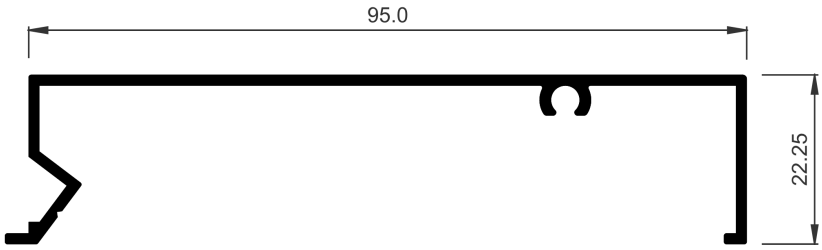

COR-2790	
Descripción	Cubre premarco 95 mm
Peso (g/m)	591,3
Superficie (dm²/m)	30,96
Ix (cm⁴)	1,02
Iy (cm⁴)	26,25
Observaciones	Tornillo ∅3.9 mm DIN7504N-A2

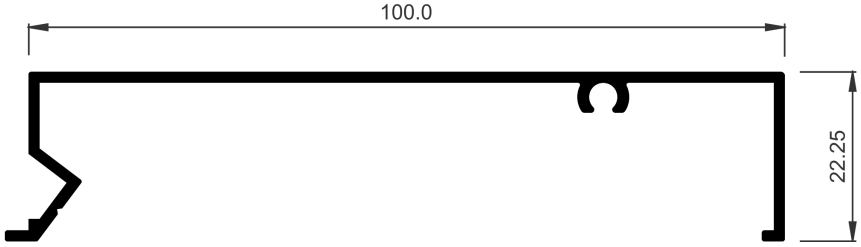

COR-2791	
Descripción	Cubre premarco 100 mm
Peso (g/m)	610,2
Superficie (dm²/m)	31,96
Ix (cm⁴)	1,03
Iy (cm⁴)	29,81
Observaciones	Tornillo ∅3.9 mm DIN7504N-A2

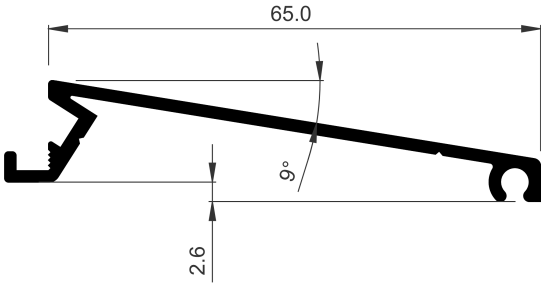

COR-2870	
Descripción	Alargadera de 65 mm
Peso (g/m)	415,8
Superficie (dm²/m)	19,92
Ix (cm⁴)	0,23
Iy (cm⁴)	8,45
Observaciones	Tornillo ∅3.9 mm DIN7504N-A2

COR 3500

Perfiles a escala

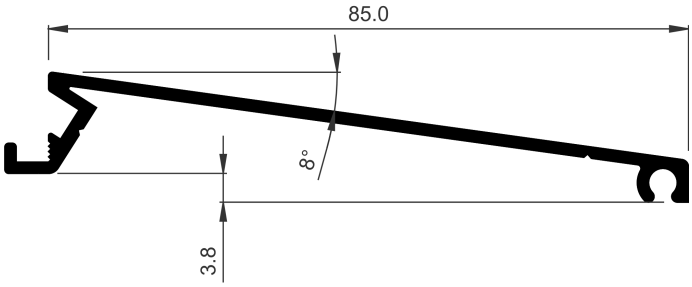

COR-2872	
Descripción	Alargadera de 85 mm
Peso (g/m)	496,8
Superficie (dm^2/m)	23,92
Ix (cm^4)	0,3
Iy (cm^4)	16,49
Observaciones	Tornillo ∅3.9 mm DIN7504N-A2

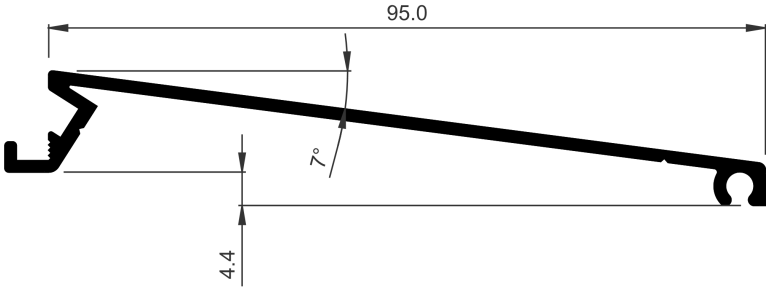

COR-2873	
Descripción	Alargadera de 95 mm
Peso (g/m)	537,3
Superficie (dm^2/m)	25,92
Ix (cm^4)	0,35
Iy (cm^4)	21,83
Observaciones	Tornillo ∅3.9 mm DIN7504N-A2

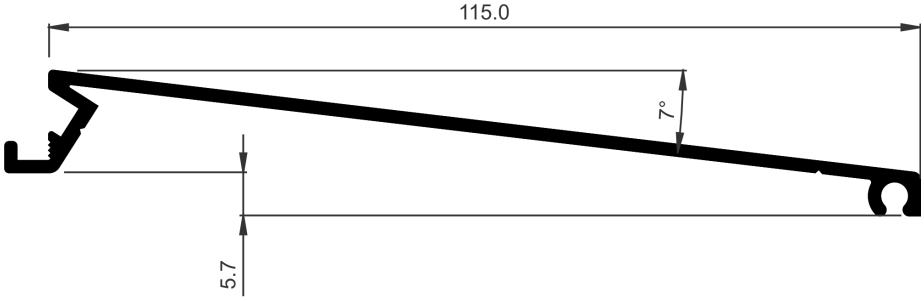

COR-2875	
Descripción	Alargadera de 115 mm
Peso (g/m)	618,3
Superficie (dm^2/m)	29,93
Ix (cm^4)	0,45
Iy (cm^4)	35,54
Observaciones	Tornillo ∅3.9 mm DIN7504N-A2

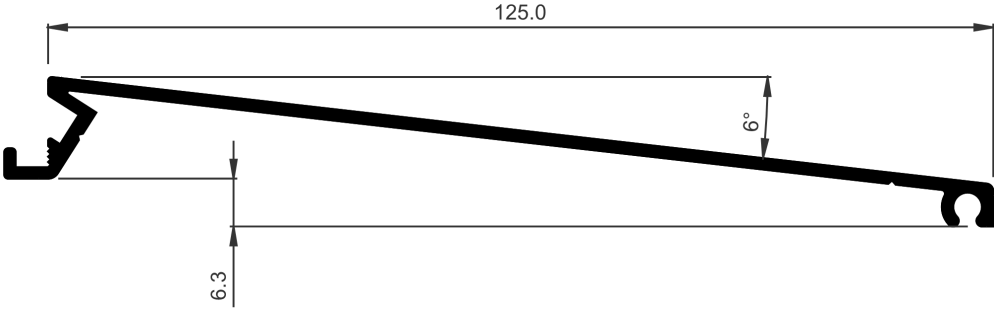

COR-2876	
Descripción	Alargadera de 125 mm
Peso (g/m)	656,1
Superficie (dm^2/m)	31,93
Ix (cm^4)	0,51
Iy (cm^4)	44,06
Observaciones	Tornillo ∅3.9 mm DIN7504N-A2

COR 3500

Perfiles a escala

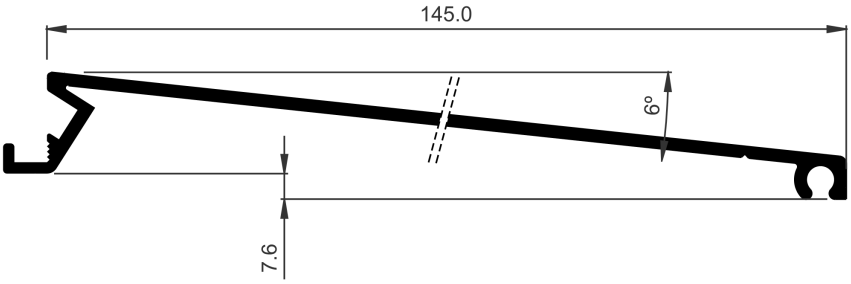

COR-2878	
Descripción	Alargadera de 145 mm
Peso (g/m)	737,1
Superficie (dm^2/m)	35,94
Ix (cm^4)	0,64
Iy (cm^4)	64,8
Observaciones	Tornillo ∅3.9 mm DIN7504N-A2

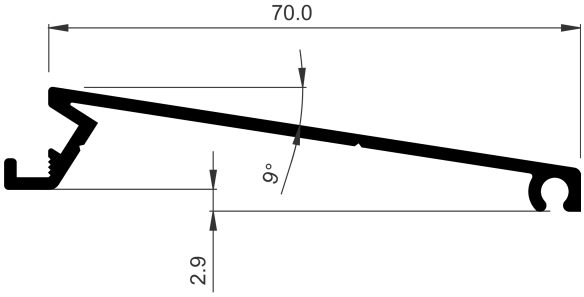

COR-2888	
Descripción	Alargadera de 70 mm
Peso (g/m)	437,4
Superficie (dm^2/m)	20,92
Ix (cm^4)	0,25
Iy (cm^4)	10,17
Observaciones	Tornillo ∅3.9 mm DIN7504N-A2

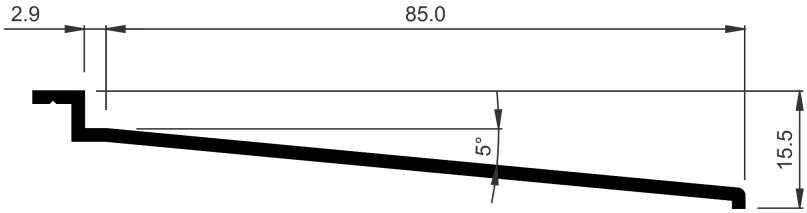

COR-7055	
Descripción	Alargadera de 85 mm
Peso (g/m)	434,7
Superficie (dm^2/m)	20,54
Ix (cm^4)	0,19
Iy (cm^4)	12,95
Tornillería	812913

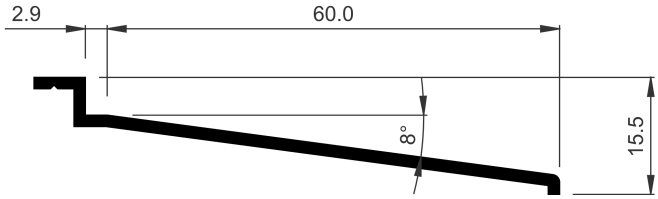

COR-7056	
Descripción	Alargadera de 60 mm
Peso (g/m)	307,8
Superficie (dm^2/m)	15,57
Ix (cm^4)	0,15
Iy (cm^4)	5
Tornillería	812913

COR 3500

Perfiles a escala

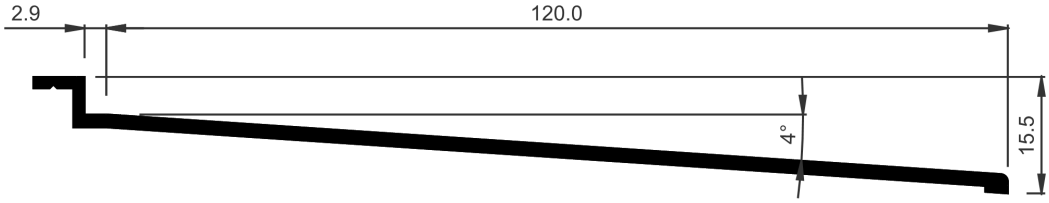

COR-7057	
Descripción	Alargadera de 120 mm
Peso (g/m)	618,3
Superficie (dm²/m)	27,5
Ix (cm⁴)	0,23
Iy (cm⁴)	33,9
Tornillería	812913

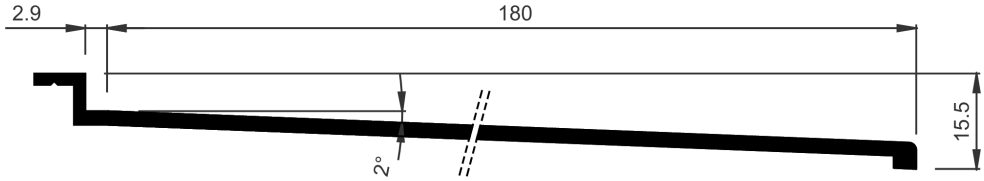

COR-7072	
Descripción	Alargadera de 180 mm
Peso (g/m)	950,4
Superficie (dm²/m)	39,66
Ix (cm⁴)	0,26
Iy (cm⁴)	110,95
Tornillería	812913

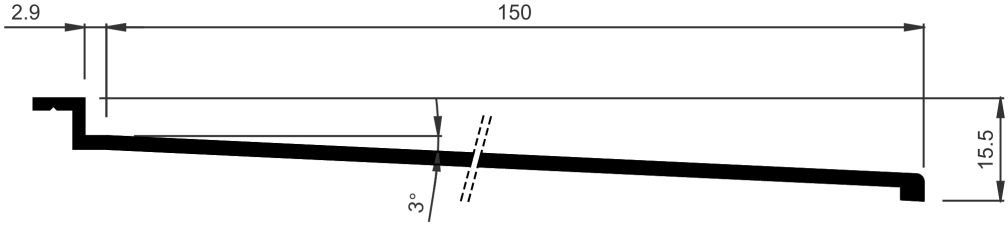

COR-7073	
Descripción	Alargadera de 150 mm
Peso (g/m)	764,1
Superficie (dm²/m)	33,66
Ix (cm⁴)	0,22
Iy (cm⁴)	64,13
Tornillería	812913

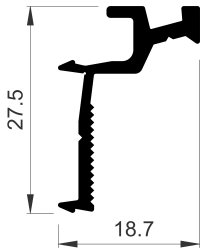

COR-2705	
Descripción	Grapa para solapes
Peso (g/m)	232,2
Superficie (dm²/m)	112,1
Ix (cm⁴)	0,58
Iy (cm⁴)	0,23
Tornillería	853913

COR 3500

Perfiles a escala

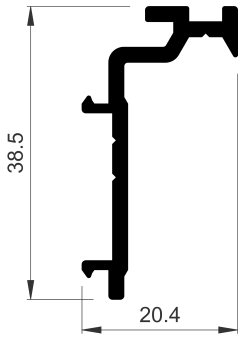

COR-2744	
Descripción	Grapa para solapes
Peso (g/m)	348,3
Superficie (dm^2/m)	13,98
Ix (cm^4)	1,84
Iy (cm^4)	0,36
Tornillería	853913

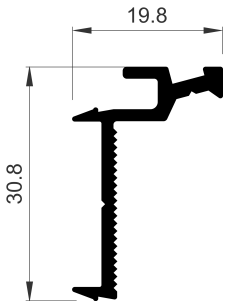

COR-2842	
Descripción	Grapa para solapes
Peso (g/m)	261,9
Superficie (dm^2/m)	12,73
Ix (cm^4)	0,9
Iy (cm^4)	0,24
Tornillería	853913

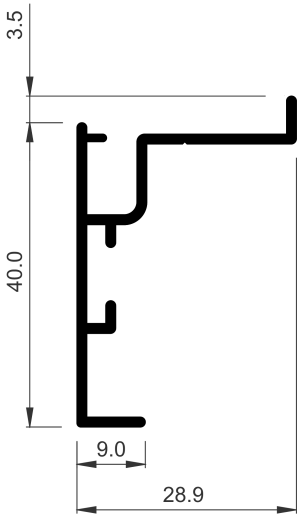

770224	
Descripción	Solape de registro recto
Peso (g/m)	353,7
Superficie (dm^2/m)	20,3
Ix (cm^4)	2,24
Iy (cm^4)	0,98
Escuadra alineamiento	245054
Observaciones	Tornillo ∅3.9 mm DIN7504N-A2

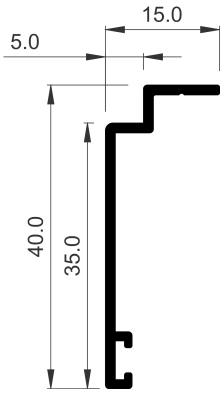

770229	
Descripción	Solape de 35 mm
Peso (g/m)	205
Superficie (dm^2/m)	12
Ix (cm^4)	1,38
Iy (cm^4)	0,11
Escuadra alineamiento	282730

COR 3500

Perfiles a escala

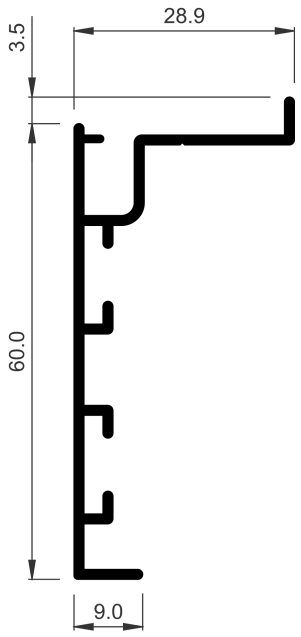

770563	
Descripción	Solape 60 mm
Peso (g/m)	469,8
Superficie (dm^2/m)	26,85
Ix (cm^4)	6,94
Iy (cm^4)	1,09
Escuadra alineamiento	245054
Observaciones	Tornillo ∅3.9 mm DIN7504N-A2

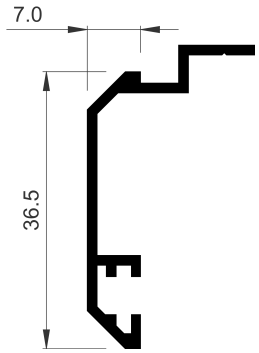

COR-2026	
Descripción	Solape 35 mm
Peso (g/m)	272,7
Superficie (dm^2/m)	15,24
Ix (cm^4)	1,8
Iy (cm^4)	0,33
Escuadra alineamiento	212008
Observaciones	Tornillo ∅3.9 mm DIN7504N-A2.

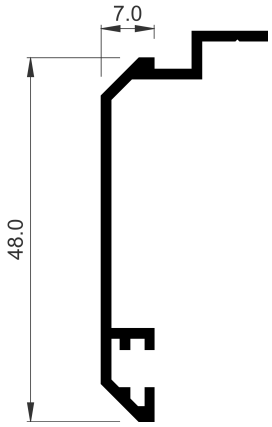

COR-2036	
Descripción	Solape 48 mm
Peso (g/m)	272,7
Superficie (dm^2/m)	17,63
Ix (cm^4)	3,19
Iy (cm^4)	0,31
Escuadra alineamiento	212008
Observaciones	Tornillo ∅3.9 mm DIN7504N-A2

COR 3500

Perfiles a escala

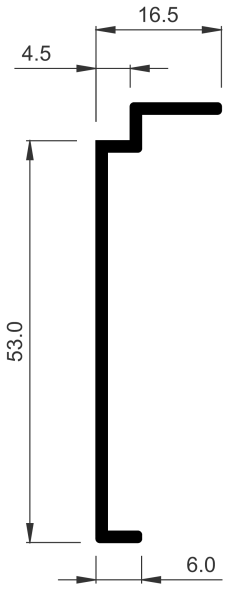

COR-2077	
Descripción	Solape recto de 53 mm
Peso (g/m)	315,9
Superficie (dm^2/m)	15,75
Ix (cm^4)	4,43
Iy (cm^4)	0,17
Observaciones	Tornillo ∅3.9 mm DIN7504N-A2

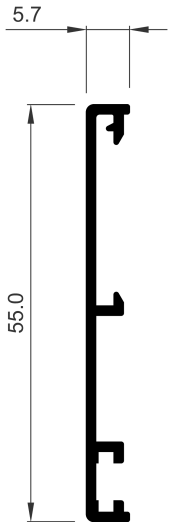

COR-2728	
Descripción	Solape recto de 55 mm
Peso (g/m)	270
Superficie (dm^2/m)	16,03
Ix (cm^4)	3,19
Iy (cm^4)	0,02
Escuadra alineamiento	212008 912100
Observaciones	Grapa 2705

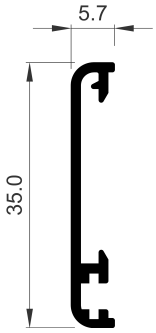

COR-2731	
Descripción	Solape de 35 mm
Peso (g/m)	183,6
Superficie (dm^2/m)	11
Ix (cm^4)	0,92
Iy (cm^4)	0,02
Escuadra alineamiento	212007 912100
Observaciones	Grapa 2705

COR 3500

Perfiles a escala

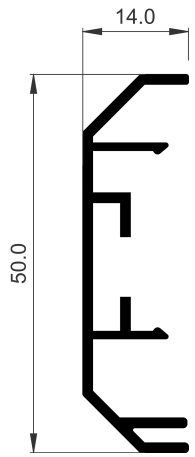

COR-2733	
Descripción	Solape chaflán de 50 mm
Peso (g/m)	367,2
Superficie (dm^2/m)	21,82
Ix (cm^4)	2,94
Iy (cm^4)	1,75
Escuadra alineamiento	207004 277004
Observaciones	Grapa 2744

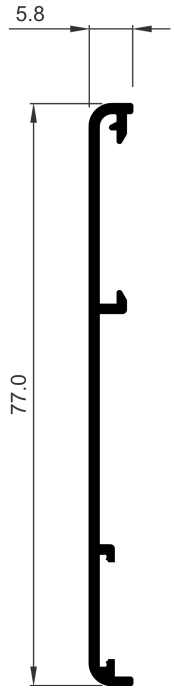

COR-2734	
Descripción	Solape de 77 mm
Peso (g/m)	337,5
Superficie (dm^2/m)	19,66
Ix (cm^4)	7,31
Iy (cm^4)	0,02
Escuadra alineamiento	912100 920135
Observaciones	Grapa 2705

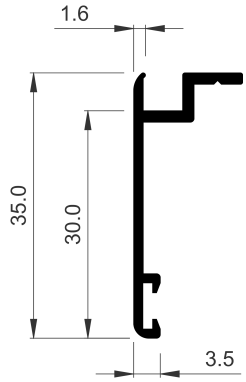

COR-2735	
Descripción	Solape de 35 mm
Peso (g/m)	205,2
Superficie (dm^2/m)	12,02
Ix (cm^4)	0,99
Iy (cm^4)	0,11
Tornillería	852913
Escuadra alineamiento	212007

COR 3500

Perfiles a escala

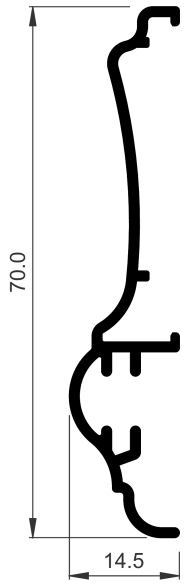

COR-2737	
Descripción	Solape con moldura de 70 mm
Peso (g/m)	399,6
Superficie (dm^2/m)	22,59
Ix (cm^4)	0,14
Iy (cm^4)	6,27
Escuadra alineamiento	245054
Observaciones	Grapa plástica 252737, Tornillo rch ∅3.9mm DIN 7504N-A2

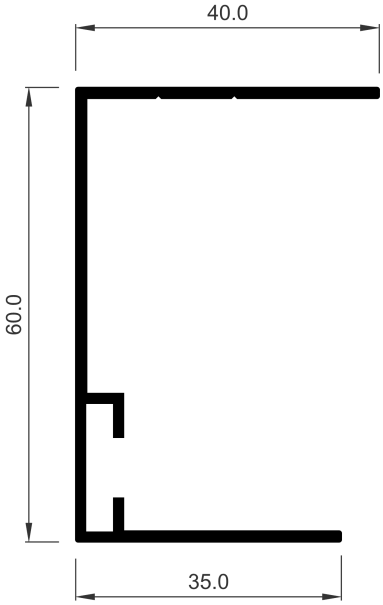

COR-2742	
Descripción	Solape de 60 mm para atornillar, saliente de 35 mm
Peso (g/m)	556,2
Superficie (dm^2/m)	29,5
Ix (cm^4)	11,32
Iy (cm^4)	2,51
Escuadra alineamiento	207004 277004
Observaciones	Tornillo rch ∅3.9 mm DIN 7504N-A2. CONSULTAR DISPONIBILIDAD

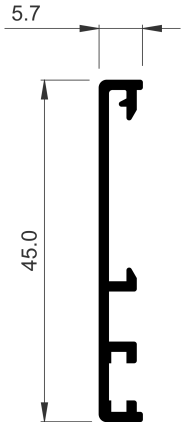

COR-2745	
Descripción	Solape recto 45 mm
Peso (g/m)	237,6
Superficie (dm^2/m)	14,03
Ix (cm^4)	1,88
Iy (cm^4)	0,02
Escuadra alineamiento	212008 912100
Observaciones	Grapa 2705

COR 3500

Perfiles a escala

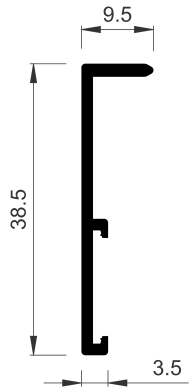

COR-2767	
Descripción	Solape de 38.5 mm para tapé
Peso (g/m)	211,7
Superficie (dm^2/m)	10,61
Ix (cm^4)	1,25
Iy (cm^4)	0,03
Escuadra alineamiento	920135
Observaciones	CONSULTAR DISPONIBILIDAD

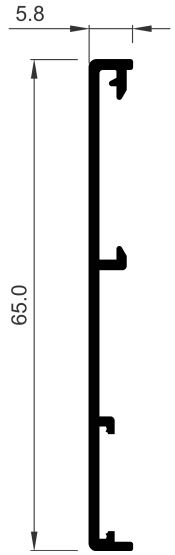

COR-2773	
Descripción	Solape recto de 65 mm
Peso (g/m)	299,7
Superficie (dm^2/m)	17,49
Ix (cm^4)	4,7
Iy (cm^4)	0,02
Escuadra alineamiento	912100 920135
Observaciones	Grapa 2705

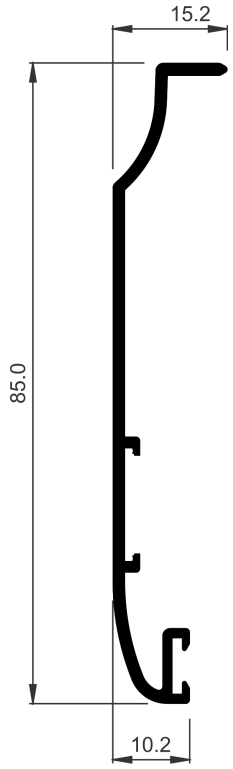

COR-2777	
Descripción	Solape de 85 mm para tapé
Peso (g/m)	493,3
Superficie (dm^2/m)	23,8
Ix (cm^4)	14,15
Iy (cm^4)	0,22
Escuadra alineamiento	920135 960023
Observaciones	CONSULTAR DISPONIBILIDAD

COR 3500

Perfiles a escala

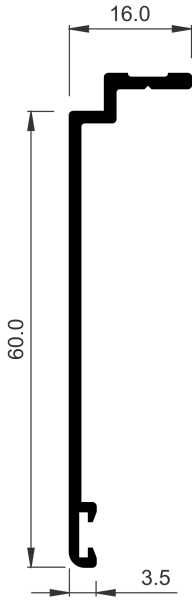

COR-2781	
Descripción	Solape recto 60 mm
Peso (g/m)	337,5
Superficie (dm^2/m)	17,32
Ix (cm^4)	5,59
Iy (cm^4)	0,18
Escuadra alineamiento	212007
Observaciones	Tornillo ∅3.9 mm DIN7504N-A2

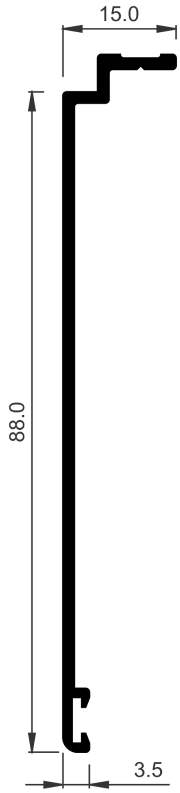

COR-2788	
Descripción	Solape recto 88 mm
Peso (g/m)	450,9
Superficie (dm^2/m)	22,92
Ix (cm^4)	14,88
Iy (cm^4)	0,19
Escuadra alineamiento	212007
Observaciones	Tornillo ∅3.9 mm DIN7504N-A2

COR 3500

Perfiles a escala

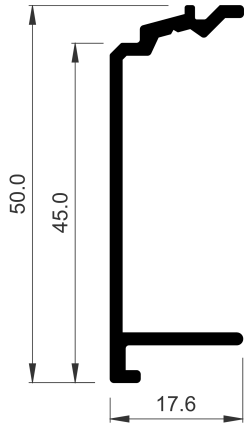

COR-2820	
Descripción	Tapa guía
Peso (g/m)	369,9
Superficie (dm^2/m)	16,72
Ix (cm^4)	4,19
Iy (cm^4)	0,36
Observaciones	Tornillo ∅3.9 mm DIN7504P-A2

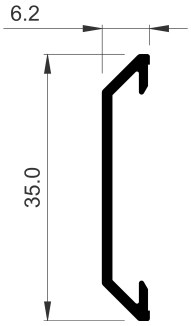

COR-2831	
Descripción	Solape de 35 mm
Peso (g/m)	159,3
Superficie (dm^2/m)	9,31
Ix (cm^4)	0,76
Iy (cm^4)	0,02
Escuadra alineamiento	242831
Observaciones	Grapa 2842

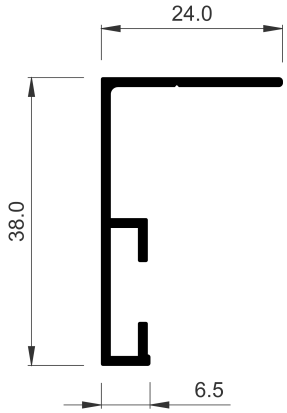

COR-2833	
Descripción	Tapajuntas atornillar 38 mm
Peso (g/m)	259,2
Superficie (dm^2/m)	16,08
Ix (cm^4)	1,74
Iy (cm^4)	0,37
Tornillería	813919
Escuadra alineamiento	207004 277004

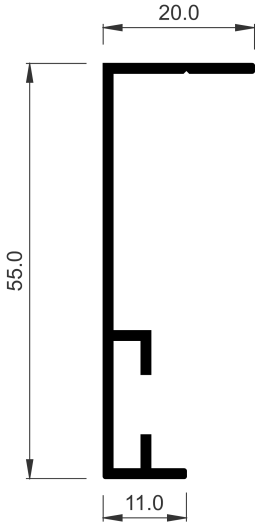

COR-2834	
Descripción	Solape de 55 mm atornillar (en L)
Peso (g/m)	340,2
Superficie (dm^2/m)	19,71
Ix (cm^4)	4,91
Iy (cm^4)	0,28
Tornillería	813919
Escuadra alineamiento	207004 277004

COR 3500

Perfiles a escala

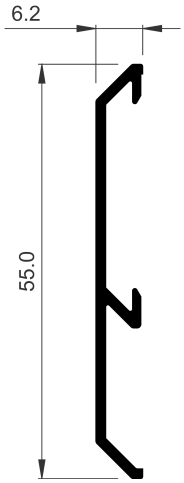

COR-2835	
Descripción	Solape de 55 mm
Peso (g/m)	253,8
Superficie (dm^2/m)	14,4
Ix (cm^4)	2,44
Iy (cm^4)	0,03
Escuadra alineamiento	242831
Observaciones	Grapa 2842

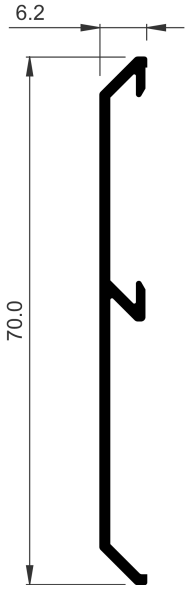

COR-2837	
Descripción	Solape de 70 mm
Peso (g/m)	305,1
Superficie (dm^2/m)	17,4
Ix (cm^4)	4,74
Iy (cm^4)	0,03
Escuadra alineamiento	242831
Observaciones	Grapa 2842

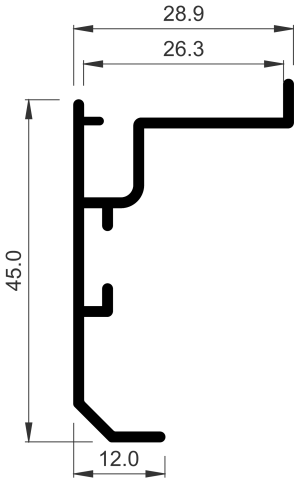

COR-2894	
Descripción	Solape de registro de 45 mm
Peso (g/m)	372,6
Superficie (dm^2/m)	21,37
Ix (cm^4)	2,87
Iy (cm^4)	1
Tornillería	813919
Escuadra alineamiento	245054
Observaciones	Tornillo ∅3.9 mm DIN7504N-A2

COR 3500

Perfiles a escala

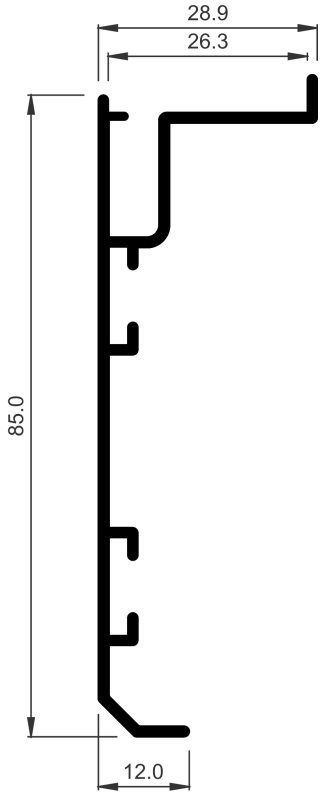

COR-2898	
Descripción	Solape de registro de 85 mm
Peso (g/m)	612,9
Superficie (dm^2/m)	33,06
Ix (cm^4)	17,56
Iy (cm^4)	1,24
Tornillería	813919
Escuadra alineamiento	245054
Observaciones	Tornillo ∅3.9 mm DIN7504N-A2

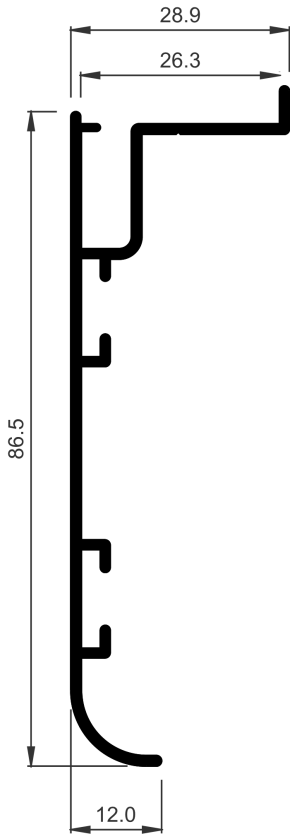

COR-5054	
Descripción	Solape de registro curvo de 86.50 mm
Peso (g/m)	621
Superficie (dm^2/m)	33,11
Ix (cm^4)	17,92
Iy (cm^4)	1,23
Tornillería	813919
Escuadra alineamiento	245054
Observaciones	Tornillo ∅3.9 mm DIN7504N-A2

COR 3500

Perfiles a escala

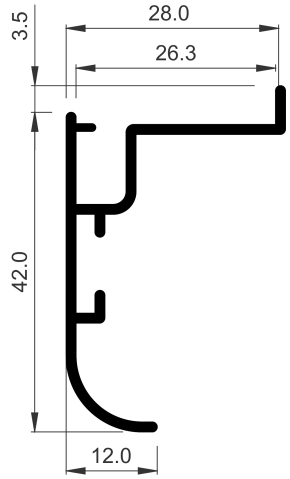

COR-5056	
Descripción	Solape de registro
Peso (g/m)	356,4
Superficie (dm^2/m)	20,49
Ix (cm^4)	2,38
Iy (cm^4)	0,97
Tornillería	813919
Escuadra alineamiento	245054
Observaciones	Tornillo ∅3.9 mm DIN7504N-A2

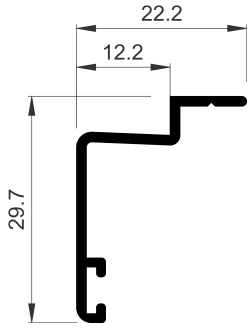

COR-6524	
Descripción	Solape pequeño
Peso (g/m)	197,1
Superficie (dm^2/m)	11,58
Ix (cm^4)	0,66
Iy (cm^4)	0,31
Observaciones	Tornillo ∅3.9 mm DIN7504N.

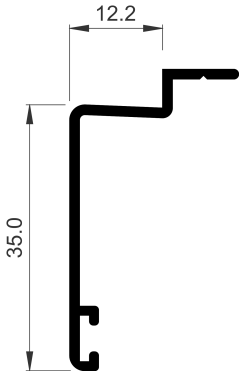

COR-6526	
Descripción	Solape de 35mm
Peso (g/m)	232,2
Superficie (dm^2/m)	13,58
Ix (cm^4)	1,47
Iy (cm^4)	0,34
Observaciones	Tornillo ∅3.9 mm DIN7504N.

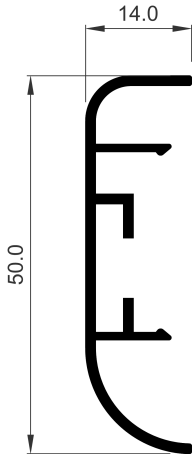

COR-7026	
Descripción	Solape de 50 mm
Peso (g/m)	340,2
Superficie (dm^2/m)	20,45
Ix (cm^4)	2,99
Iy (cm^4)	0,18
Escuadra alineamiento	207004 277004
Observaciones	Grapa 2744

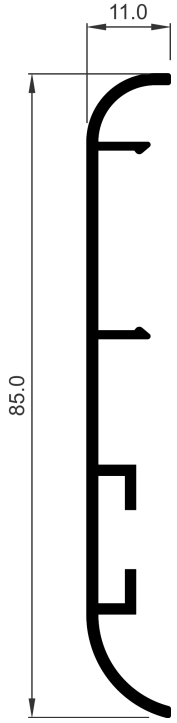

COR-7027	
Descripción	Solape de 85 mm
Peso (g/m)	464,4
Superficie (dm^2/m)	25,82
Ix (cm^4)	11,36
Iy (cm^4)	0,12
Escuadra alineamiento	207004 277004
Observaciones	Grapa 2744

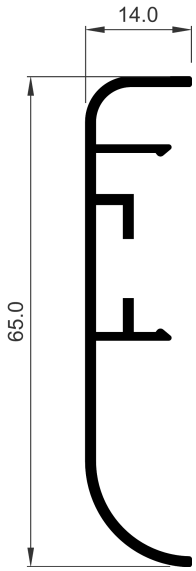

COR-7029	
Descripción	Solape de 65 mm
Peso (g/m)	394,2
Superficie (dm^2/m)	23,45
Ix (cm^4)	5,75
Iy (cm^4)	0,2
Escuadra alineamiento	207004 277004
Observaciones	Grapa 2744

COR 3500

Perfiles a escala

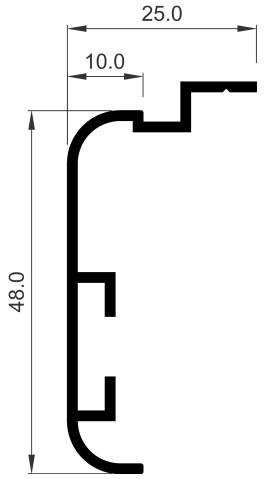

COR-7030	
Descripción	Solape de 48 mm
Peso (g/m)	353,7
Superficie (dm^2/m)	20,41
Ix (cm^4)	3,83
Iy (cm^4)	0,53
Escuadra alineamiento	207004 277004
Observaciones	Tornillo ∅3.9 mm DIN7504N.

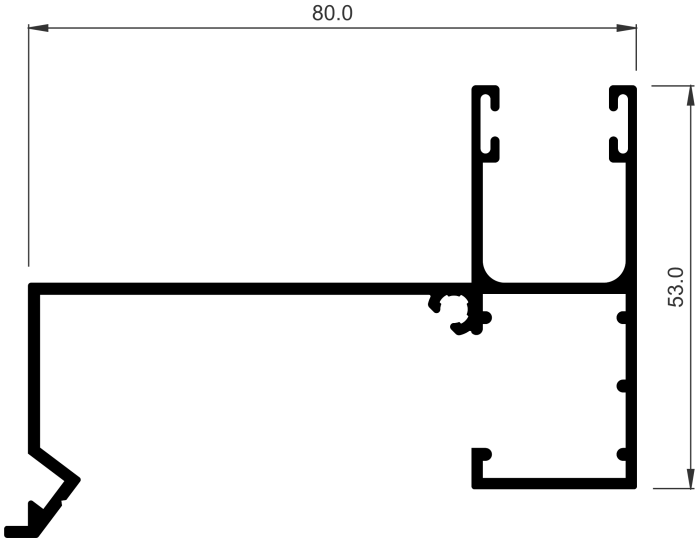

COR-2708	
Descripción	Guía de 80 mm
Peso (g/m)	926,1
Superficie (dm^2/m)	50,34
Ix (cm^4)	7,61
Iy (cm^4)	29,27
Observaciones	Tornillo ∅3.9 mm DIN7504N-A2. Sólo válida para persianas motorizadas

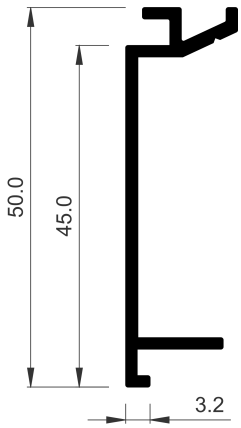

COR-2721	
Descripción	Tapa guía
Peso (g/m)	351
Superficie (dm^2/m)	17,43
Ix (cm^4)	3,91
Iy (cm^4)	0,29
Observaciones	Tornillo ∅3.9 mm DIN7504N-A2

COR 3500

Perfiles a escala

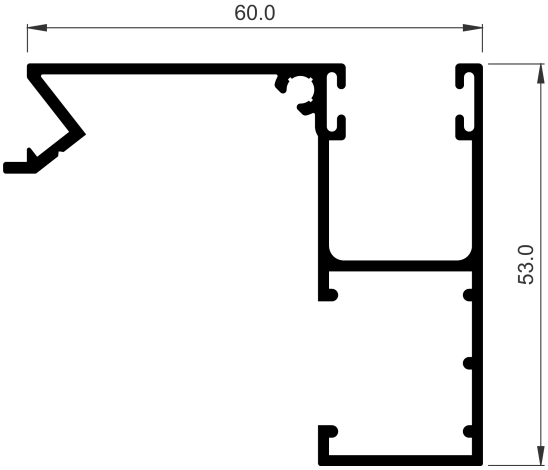

COR-2753	
Descripción	Guía de 60 mm
Peso (g/m)	761,4
Superficie (dm^2/m)	42,42
Ix (cm^4)	8,9
Iy (cm^4)	10,72
Observaciones	Tornillo ∅3.9 mm DIN7504N-A2

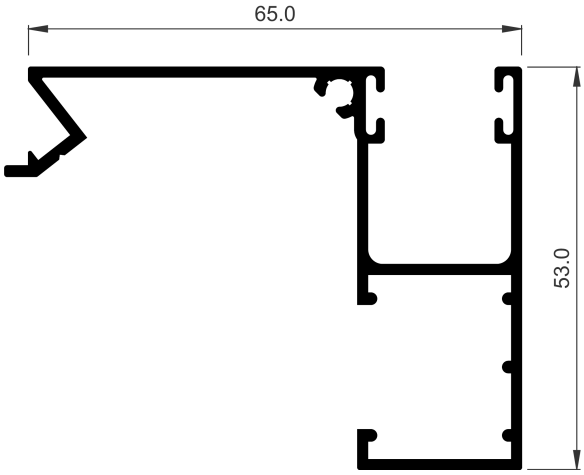

COR-2754	
Descripción	Guía de 65 mm
Peso (g/m)	777,6
Superficie (dm^2/m)	43,42
Ix (cm^4)	9,13
Iy (cm^4)	13
Observaciones	Tornillo ∅3.9 mm DIN7504N-A2

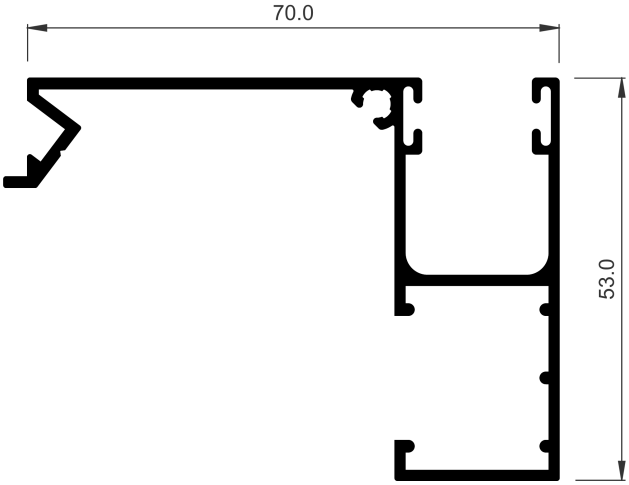

COR-2755	
Descripción	Guía de 70 mm
Peso (g/m)	810
Superficie (dm^2/m)	44,33
Ix (cm^4)	9,48
Iy (cm^4)	16,21
Observaciones	Tornillo ∅3.9 mm DIN7504N-A2

COR 3500

Perfiles a escala

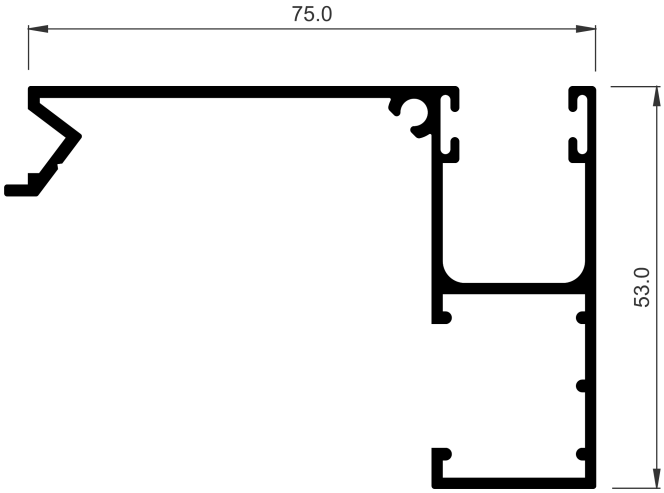

COR-2756	
Descripción	Guía de 75 mm
Peso (g/m)	828,9
Superficie (dm^2/m)	44,99
Ix (cm^4)	9,72
Iy (cm^4)	18,84
Observaciones	Tornillo ∅3.9 mm DIN7504N-A2

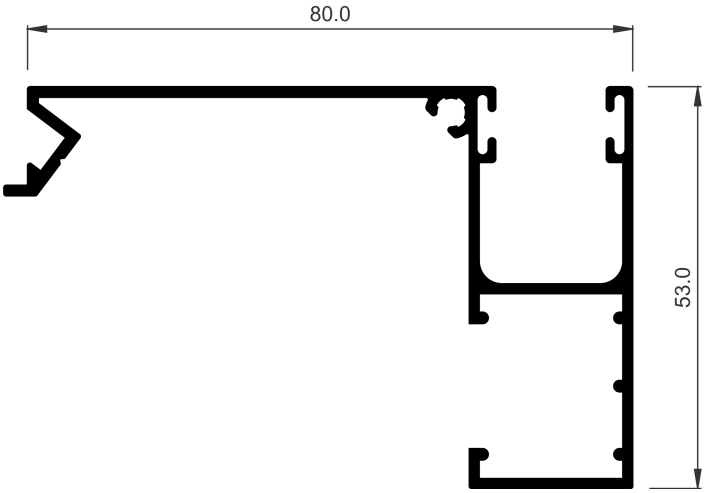

COR-2757	
Descripción	Guía de 80 mm
Peso (g/m)	847,8
Superficie (dm^2/m)	46,33
Ix (cm^4)	9,91
Iy (cm^4)	22,59
Observaciones	Tornillo ∅3.9 mm DIN7504N-A2

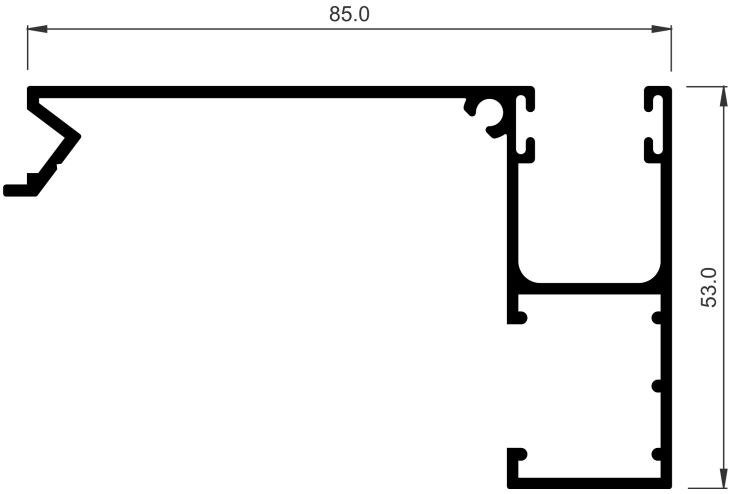

COR-2758	
Descripción	Guía de 85 mm
Peso (g/m)	866,7
Superficie (dm^2/m)	46,99
Ix (cm^4)	10,13
Iy (cm^4)	25,79
Observaciones	Tornillo ∅3.9 mm DIN7504N-A2

COR 3500

Perfiles a escala

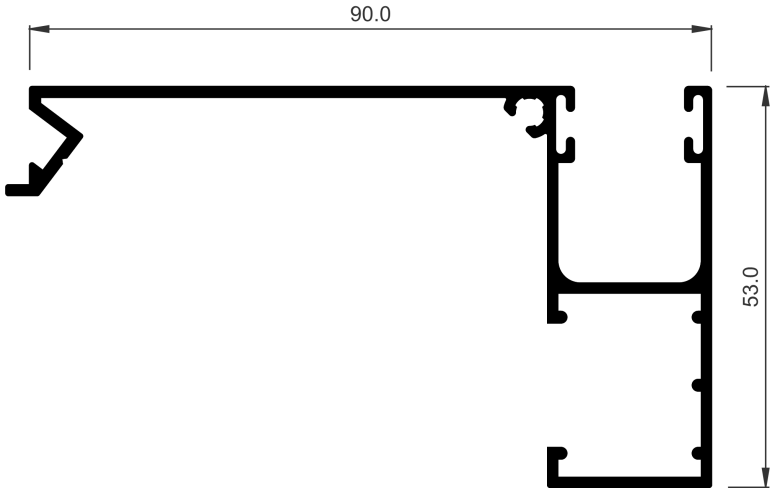

COR-2759	
Descripción	Guía de 90 mm
Peso (g/m)	885,6
Superficie (dm^2/m)	48,32
Ix (cm^4)	10,3
Iy (cm^4)	30,36
Observaciones	Tornillo ∅3.9 mm DIN7504N-A2

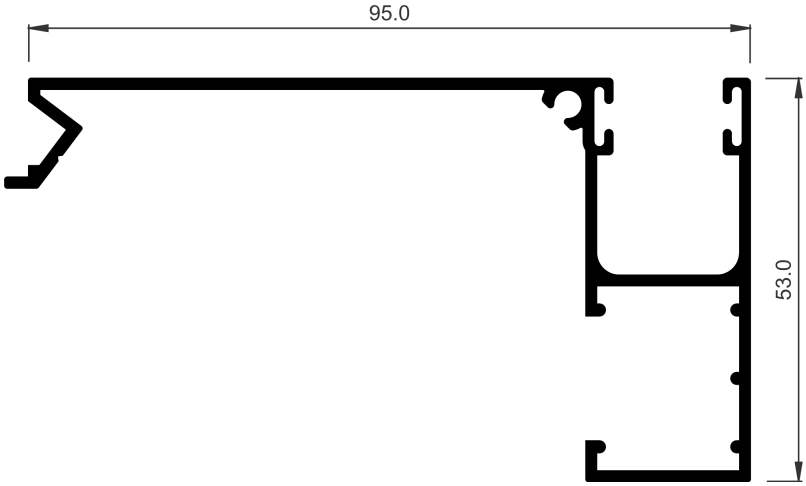

COR-2760	
Descripción	Guía de 95 mm
Peso (g/m)	918
Superficie (dm^2/m)	48,83
Ix (cm^4)	10,72
Iy (cm^4)	34,47
Observaciones	Tornillo ∅3.9 mm DIN7504N-A2

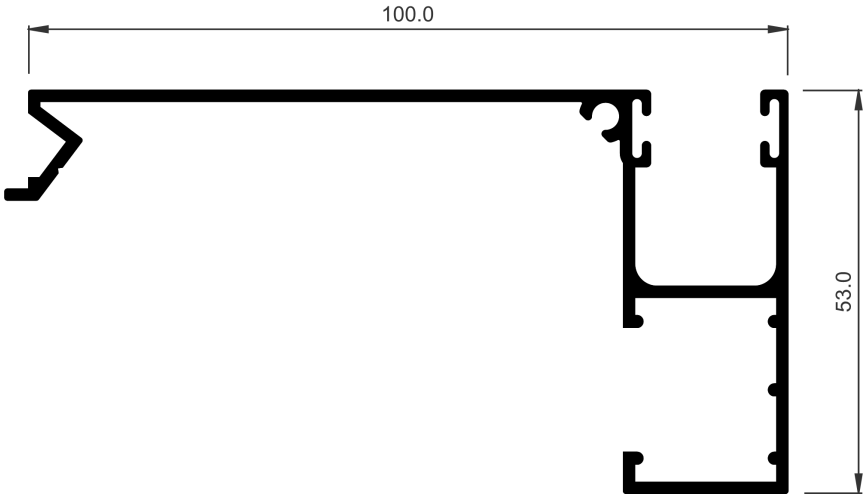

COR-2761	
Descripción	Guía de 100 mm
Peso (g/m)	950,4
Superficie (dm^2/m)	49,73
Ix (cm^4)	11,1
Iy (cm^4)	39,59
Observaciones	Tornillo ∅3.9 mm DIN7504N-A2

COR 3500

Perfiles a escala

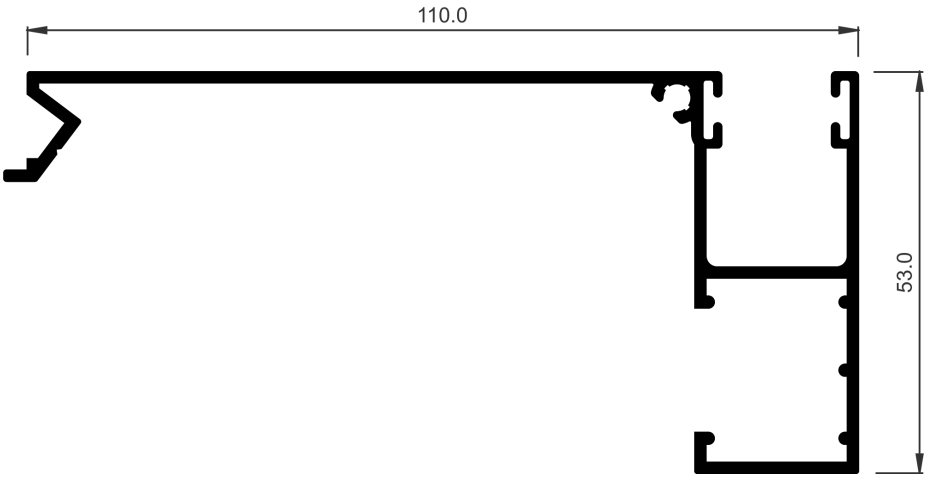

COR-2763	
Descripción	Guía de 110 mm
Peso (g/m)	977,4
Superficie (dm²/m)	52,13
Ix (cm⁴)	11,4
Iy (cm⁴)	50,19
Observaciones	Tornillo ∅3.9 mm DIN7504N-A2

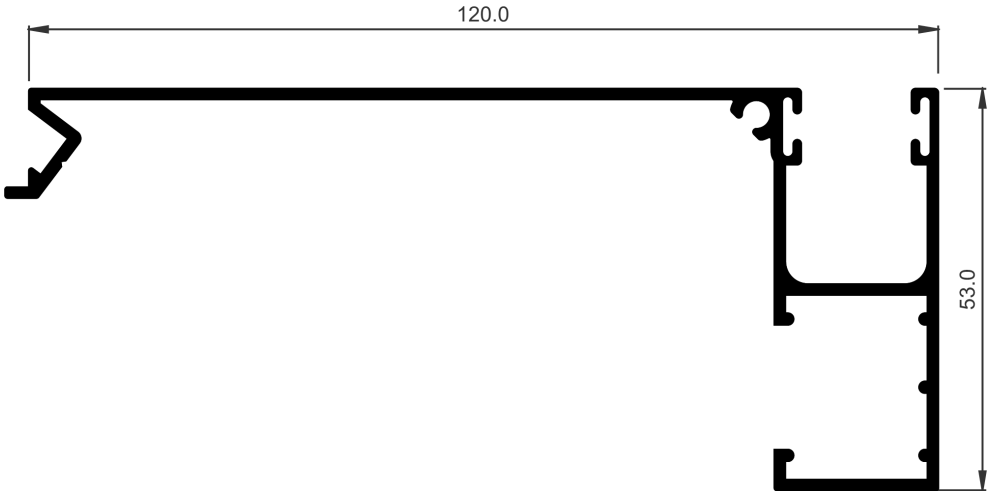

COR-2765	
Descripción	Guía de 120 mm
Peso (g/m)	1028,7
Superficie (dm²/m)	53,82
Ix (cm⁴)	63,68
Iy (cm⁴)	11,77
Observaciones	Tornillo ∅3.9 mm DIN7504N-A2

COR 3500

Perfiles a escala

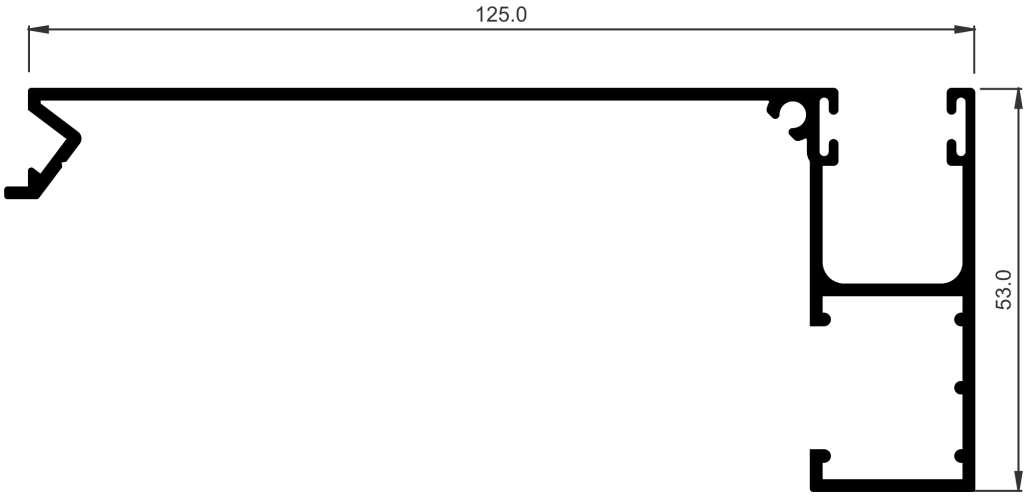

COR-2766	
Descripción	Guía de 125 mm
Peso (g/m)	1047,6
Superficie (dm^2/m)	54,82
Ix (cm^4)	11,93
Iy (cm^4)	70,69
Observaciones	Tornillo ∅3.9 mm DIN7504N-A2

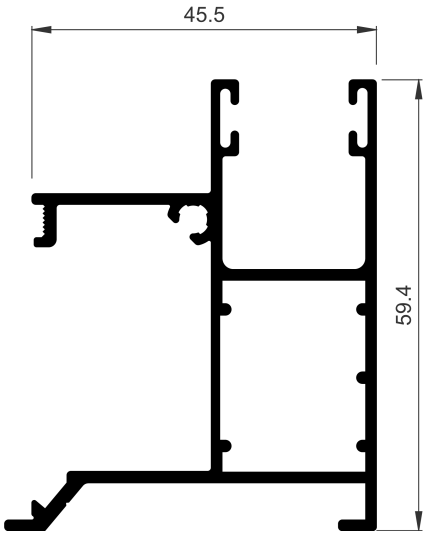

COR-2800	
Descripción	Guía de 45,5 mm embutir recogedor
Peso (g/m)	907,2
Superficie (dm^2/m)	47,85
Ix (cm^4)	10,85
Iy (cm^4)	7,1
Observaciones	Tornillo ∅3.9 mm DIN7504N-A2

COR 3500

Perfiles a escala

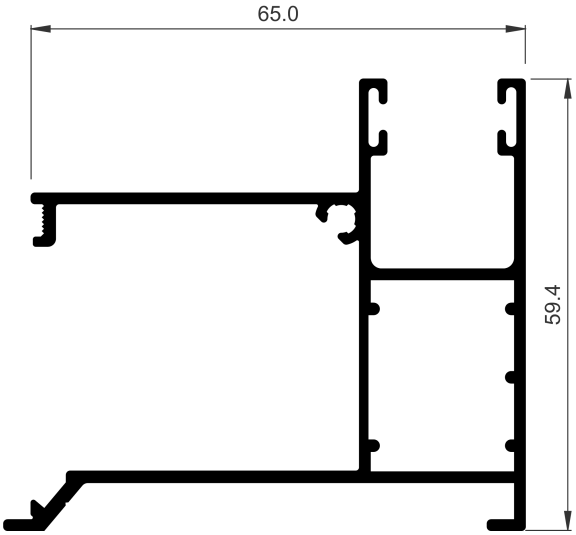

COR-2802	
Descripción	Guía de 65 mm embutir recogedor
Peso (g/m)	1061,1
Superficie (dm^2/m)	55,65
Ix (cm^4)	12,79
Iy (cm^4)	16,98
Observaciones	Tornillo ∅3.9 mm DIN7504N-A2

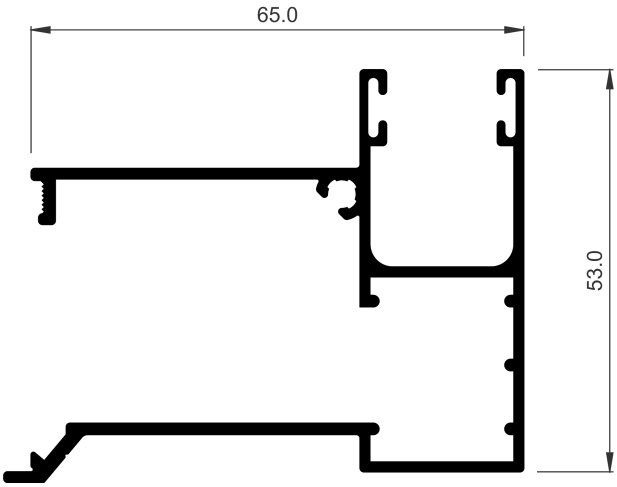

COR-2810	
Descripción	Guía de 65 mm embutir recogedor
Peso (g/m)	953,1
Superficie (dm^2/m)	50,76
Ix (cm^4)	10,16
Iy (cm^4)	15,92
Observaciones	Tornillo ∅3.9 mm DIN7504N-A2

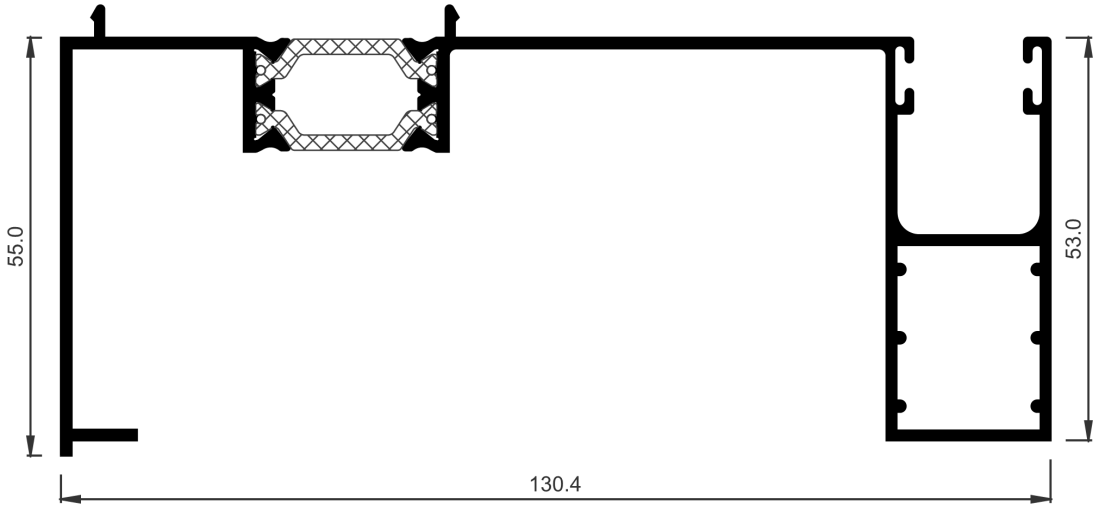

COR-3555	
Descripción	Guía de 130 mm
Peso (g/m)	1587,8
Superficie (dm^2/m)	75
Ix (cm^4)	17,12
Iy (cm^4)	123,11

COR 3500

Perfiles a escala

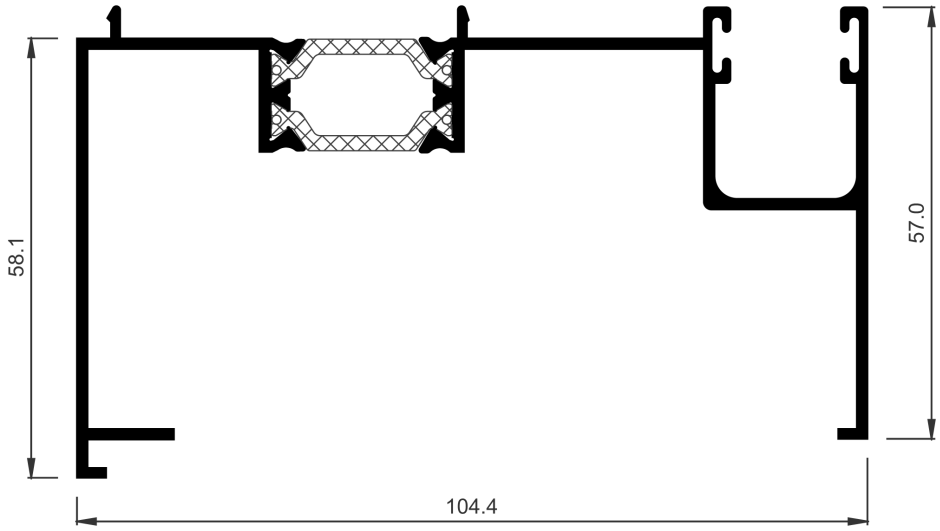

COR-3570	
Descripción	Guía de 105 mm
Peso (g/m)	1388
Superficie (dm²/m)	62,55
Ix (cm⁴)	13,26
Iy (cm⁴)	69,57

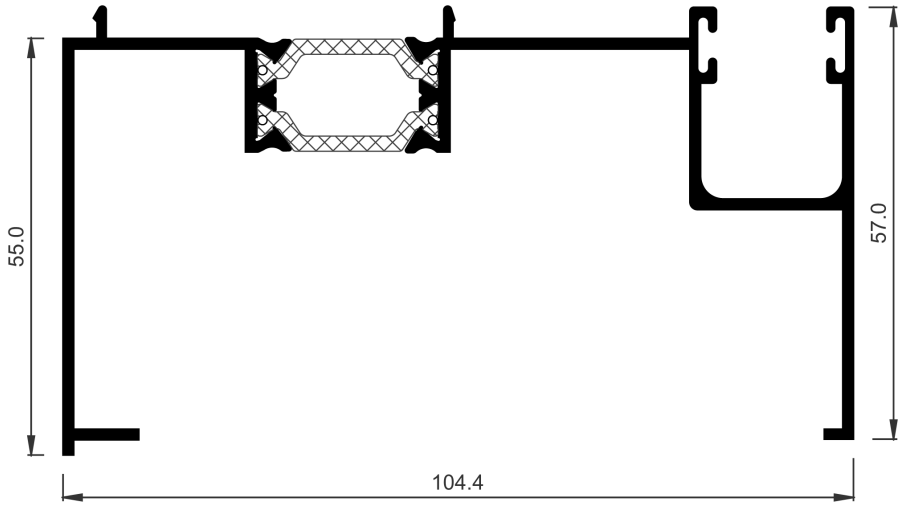

COR-3572	
Descripción	Guía de 105 mm
Peso (g/m)	1355,6
Superficie (dm²/m)	60,89
Ix (cm⁴)	11,48
Iy (cm⁴)	66,94

COR 3500

Perfiles a escala

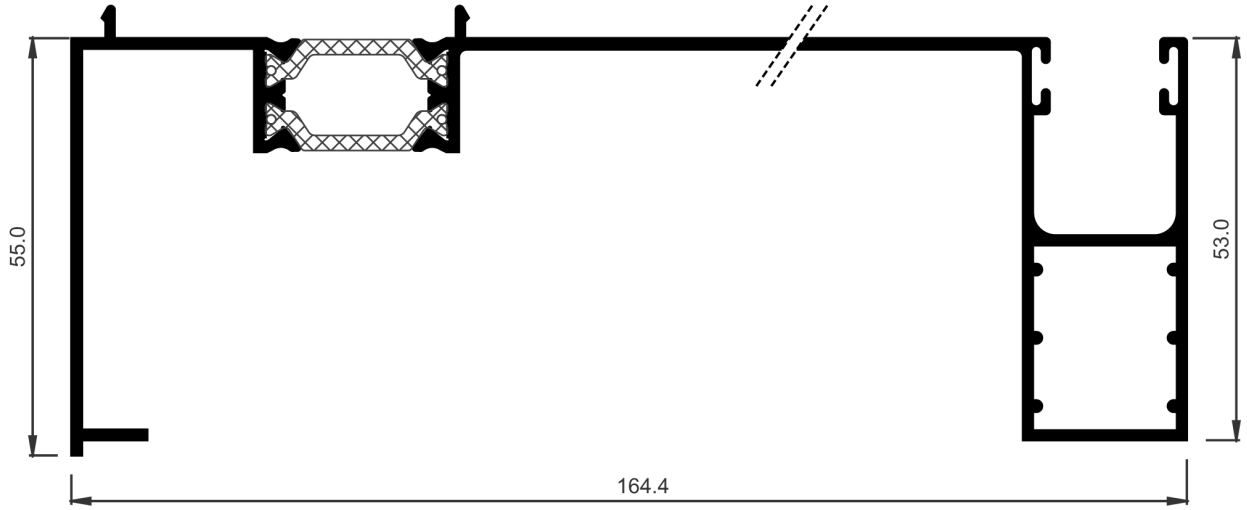

COR-3573	
Descripción	Guía de 165 mm
Peso (g/m)	1741,7
Superficie (dm²/m)	81,79
Ix (cm⁴)	18,74
Iy (cm⁴)	218,06

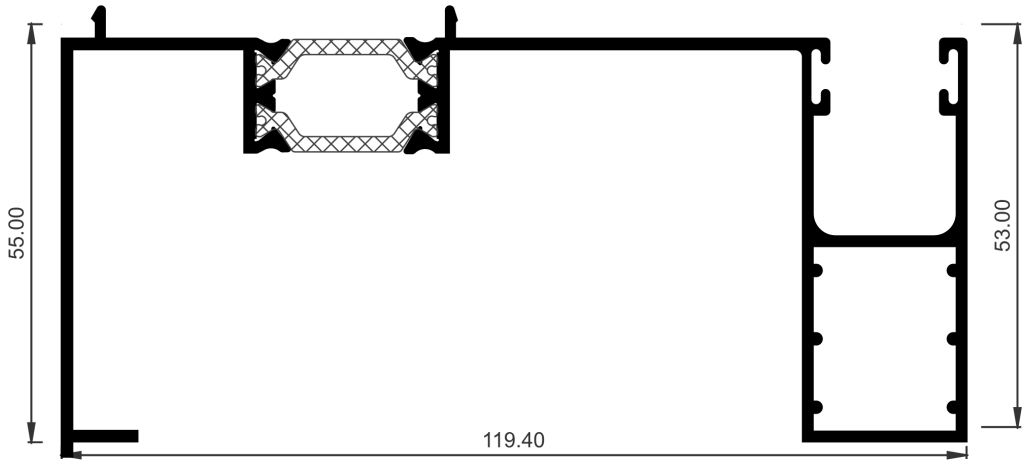

COR-3575	
Descripción	Guía de 121 mm
Peso (g/m)	1552,7
Superficie (dm²/m)	72,58
Ix (cm⁴)	16,65
Iy (cm⁴)	99,45

COR 3500

Perfiles a escala

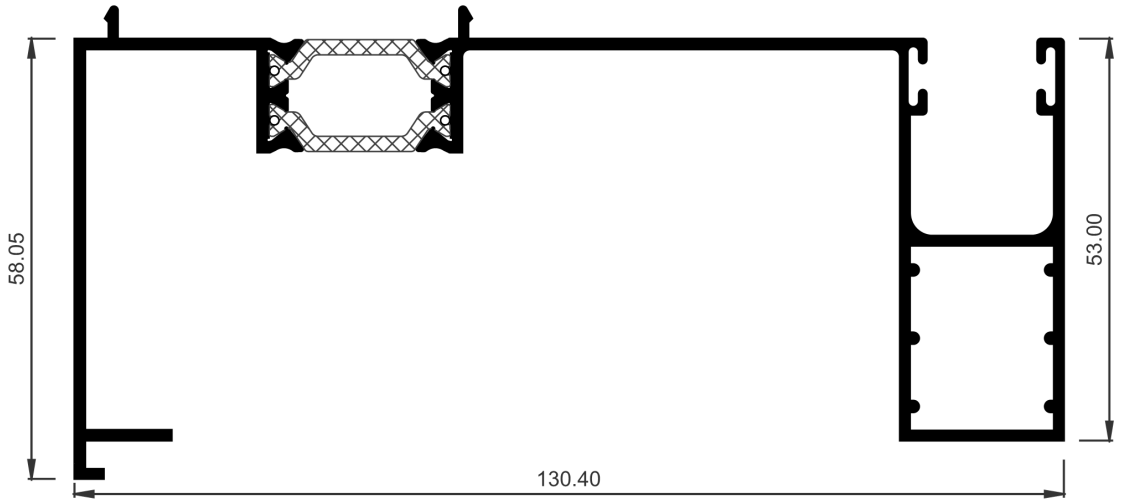

COR-3576	
Descripción	Guía de 130 mm
Peso (g/m)	1620,2
Superficie (dm^2/m)	76,66
Ix (cm^4)	18,63
Iy (cm^4)	127,88

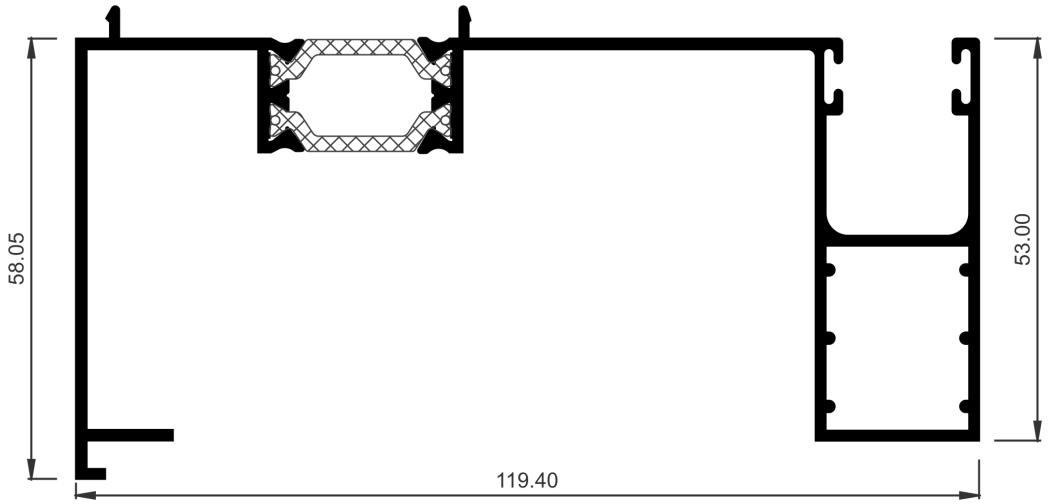

COR-3577	
Descripción	Guía de 120 mm
Peso (g/m)	1585,1
Superficie (dm^2/m)	74,24
Ix (cm^4)	18,11
Iy (cm^4)	103,51

COR 3500

Perfiles a escala

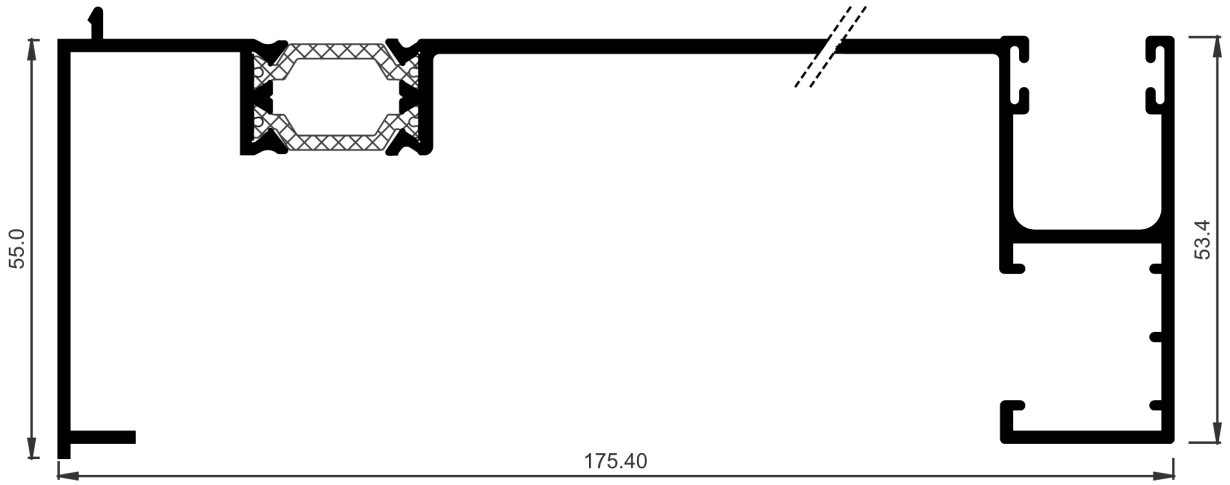

COR-3579	
Descripción	Guía de 175 mm
Peso (g/m)	1806,5
Superficie (dm²/m)	81,05
Ix (cm⁴)	18,68
Iy (cm⁴)	256,19

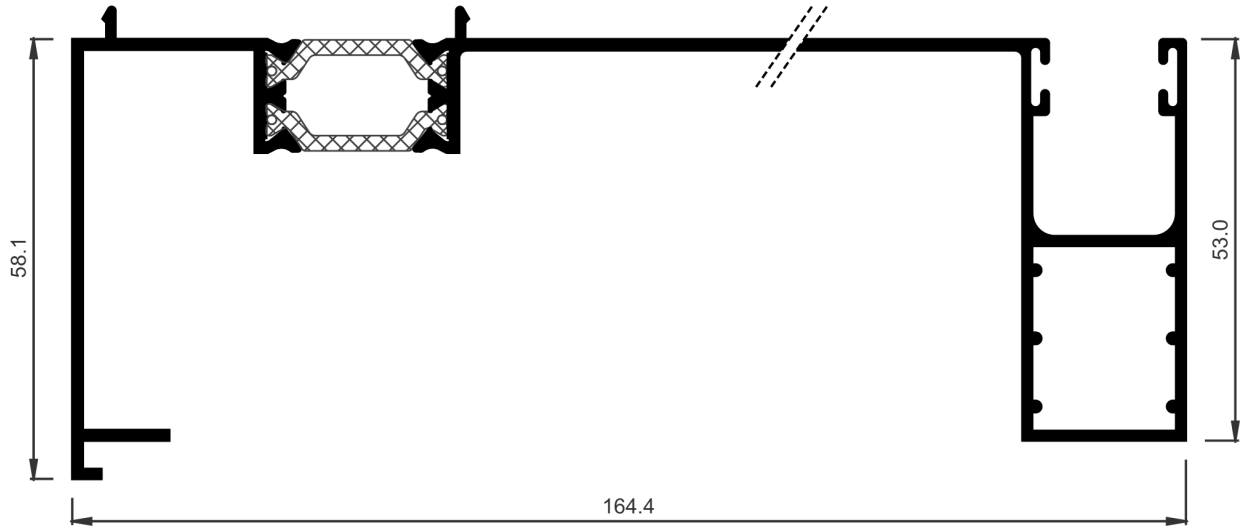

COR-3675	
Descripción	Guía de 164 mm
Peso (g/m)	1774,1
Superficie (dm²/m)	83,45
Ix (cm⁴)	20,4
Iy (cm⁴)	225,79

COR 3500

Perfiles a escala

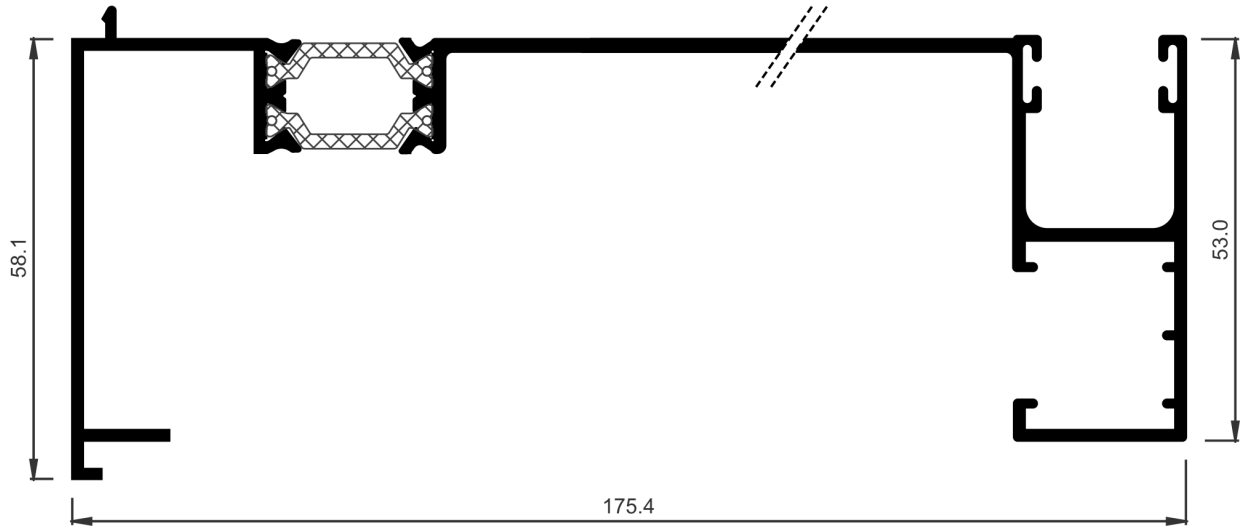

COR-3679	
Descripción	Guía de RPT de 175 mm
Peso (g/m)	1838,9
Superficie (dm^2/m)	82,71
Ix (cm^4)	20,45
Iy (cm^4)	264,94

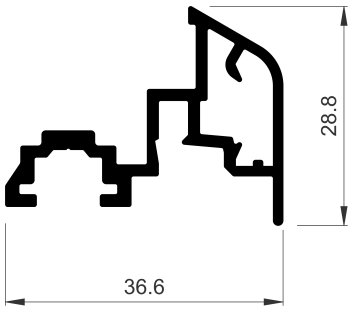

COR-2300	
Descripción	Vierteaguas puerta
Peso (g/m)	513
Superficie (dm^2/m)	24,31
Ix (cm^4)	0,88
Iy (cm^4)	2,28
Tapas	262304
Juntas	307600
Observaciones	Tornillo ∅3.9 mm DIN7504P-A2

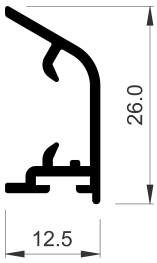

COR-2304	
Descripción	Vierteaguas puerta
Peso (g/m)	194,4
Superficie (dm^2/m)	11,55
Ix (cm^4)	0,46
Iy (cm^4)	0,1
Varios	262305
Tapas	262304
Juntas	232401 950010

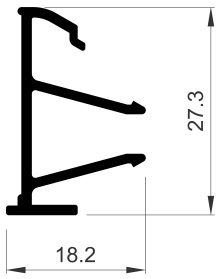

COR-7007	
Descripción	Suplemento vierteaguas puerta 8 mm
Peso (g/m)	256,5
Superficie (dm^2/m)	15,06
Ix (cm^4)	0,66
Iy (cm^4)	0,2
Observaciones	Tornillo rch ∅3.9 mm DIN 7504N-A2

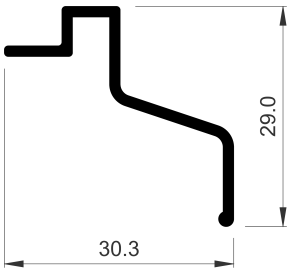

COR-7010	
Descripción	Viertaguas superior
Peso (g/m)	221,4
Superficie (dm^2/m)	11,76
Ix (cm^4)	0,53
Iy (cm^4)	0,65
Observaciones	Tornillo rch ∅2.9 mm DIN 7504N-A2

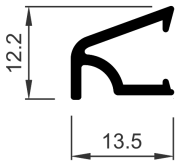

COR-8296	
Descripción	Goterón
Peso (g/m)	116,1
Superficie (dm^2/m)	7,37
Ix (cm^4)	0,06
Iy (cm^4)	0,07
Tapas	258206
Tornillería	238297

3. RELACIÓN DE ACCESORIOS

IMPORTANTE

ALUMINIOS CORTIZO S.A.U. se reserva el derecho de modificar o eliminar cualquiera de sus perfiles, accesorios o juntas del sistema sin previo aviso.

ALUMINIOS CORTIZO S.A.U. no se hace responsable de las posibles erratas tipográficas de este catálogo y recomienda encarecidamente al cliente que, antes de la formalización de cualquier pedido, verifique que las referencias aparecidas en el mismo son las correctas.

COR 3500

Relación de accesorios

REFERENCIA	DESCRIPCIÓN	COLOR	TIPO	PÁG
202603	Junta marco y hoja	Sin color	Juntas	155
207003	Burlete puerta apertura interior	Gris	Juntas	154
207004	Escuadra alineamiento	Sin color	Escuadra alineamiento	152
212001	Grapa plástica junquillo	Negro	Varios	179
212007	Escuadra alineamiento	Sin color	Escuadra alineamiento	152
212008	Escuadra alineamiento	Sin color	Escuadra alineamiento	152
213501	Juego de fresas 3500	Sin color	Fresa	154
217003	Escuadra alineamiento	Sin color	Escuadra alineamiento	151
218702	Junta exterior	Sin color	Juntas	155
222001	Esquinero junquillo curvo	Blanco	Varios	179
223010	Junta interior	Sin color	Juntas	155
223047	Escuadra inyección	Sin color	Escuadra principal	152
223096	Escuadra inyección	Sin color	Escuadra principal	152
227035	Escuadra inyección	Sin color	Escuadra principal/secundaria	153
232401	Cepillo 7x11 mm	Sin color	Juntas	154
233003	Bisagra practicable de ventana derecha	Blanco	Bisagra	142
233012	Bisagra practicable de ventana derecha	Color	Bisagra	142
233013	Bisagra practicable de ventana derecha	Negro	Bisagra	142
233023	Bisagra practicable de ventana izquierda	Blanco	Bisagra	142
233032	Bisagra practicable de ventana izquierda	Color	Bisagra	142
233033	Bisagra practicable de ventana izquierda	Negro	Bisagra	142
237001	Plantilla escuadra bala	Sin color	Varios	180
237003	Escuadra de bala	Sin color	Escuadra principal/secundaria	153
237004	Juego compás proyectante deslizante, 35 kg	Sin color	Compás	150
238297	Tornillo fijación goterón	Sin color	Tornillería	173
239201	Troquel multiusos	Sin color	Troquel	178
240135	Junta interior acristalamiento 4 mm	Sin color	Juntas	155
240136	Junta interior acristalamiento 6 mm	Sin color	Juntas	155
240137	Junta exterior de sellado	Sin color	Juntas	155
240301	Kit bisagras exteriores pliegue	Negro	Kit	157
240302	Kit bisagras rodamientos hoja interior	Negro	Kit	158
240303	Kit bisagras rodamientos hoja final	Negro	Kit	158
240308	Tapa tornillos guia	Negro	Tapas	171
240311	Kit bisagras exteriores pliegue	Blanco	Kit	157
240312	Kit bisagras rodamientos hoja interior	Blanco	Kit	158
240313	Kit bisagras rodamientos hoja final	Blanco	Kit	158
240318	Tapa tornillos guia	Blanco	Tapas	171

COR 3500

Relación de accesorios

REFERENCIA	DESCRIPCIÓN	COLOR	TIPO	PÁG
240331	Kit bisagras exteriores pliegue	Plata	Kit	157
240332	Kit bisagras rodamientos hoja interior	Plata	Kit	158
240333	Kit bisagras rodamientos hoja final	Plata	Kit	158
240338	Tapa tornillos guia	Plata	Tapas	171
240340	Guia de patín de 2500 mm	Negro	Varios	180
240341	Guia de Carro de 2500 mm	Negro	Varios	180
240342	Guia de patín de 2500 mm	Blanco	Varios	180
240343	Guia de Carro de 2500 mm	Blanco	Varios	180
240344	Guia de patín de 2500 mm	Plata	Varios	180
240345	Guia de Carro de 2500 mm	Plata	Varios	180
240350	Guia pequeña de 3500 mm	Negro	Varios	180
240351	Guia de Carro de 3500 mm	Negro	Varios	180
240352	Guia pequeña de 3500 mm	Blanco	Varios	180
240353	Guia de Carro de 3500 mm	Blanco	Varios	180
240354	Guia pequeña de 3500 mm	Plata	Varios	180
240355	Guia de Carro de 3500 mm	Plata	Varios	180
240360	Guia de patín de 4500 mm	Negro	Varios	180
240361	Guia de Carro de 4500 mm	Negro	Varios	180
240362	Guia de patín de 4500 mm	Blanco	Varios	180
240363	Guia de Carro de 4500 mm	Blanco	Varios	180
240364	Guia de patín de 4500 mm	Plata	Varios	180
240365	Guia de Carro de 4500 mm	Plata	Varios	180
240370	Guia de Patín de 7000 mm	Negro	Varios	180
240371	Guia de Carro de 7000 mm	Negro	Varios	180
240372	Guia de Patín de 7000 mm	Blanco	Varios	180
240373	Guia de Carro de 7000 mm	Blanco	Varios	180
240374	Guia de Patín de 7000 mm	Plata	Varios	180
240375	Guia de Carro de 7000 mm	Plata	Varios	180
240399	Plantilla para plegables	Sin color	Varios	181
242301	Juego fresas vierteaguas puerta	Sin color	Fresa	154
242701	Junta interior de acristalar 5 mm	Sin color	Juntas	155
242831	Escuadra alineamiento	Sin color	Escuadra alineamiento	152
243045	Bisagra ventana derecha con prisionero	Lacado Inox	Bisagra	143
243073	Terminal pletina	Sin color	Pasador	169
243074	Cerradero regulable 2 hojas	Sin color	Cerradero y cerradura	147
243075	Juego anclajes transmisión cremona practicable	Sin color	Cerradero y cerradura	148
243076	Conjunto resbalón	Sin color	Cerradero y cerradura	148

COR 3500

Relación de accesorios

REFERENCIA	DESCRIPCIÓN	COLOR	TIPO	PÁG
243077	Pasador hoja pasiva	Sin color	Pasador	168
243084	Cerradero terminal 1 hoja	Sin color	Cerradero y cerradura	147
245054	Escuadra alineamiento	Sin color	Escuadra alineamiento	152
246802	Bala	Sin color	Varios	178
247204	Junta tapa canal	Sin color	Juntas	156
247261	Espuma aislante 15 x 15 mm	Sin color	Varios	179
250005	Junta de acristalar	Sin color	Juntas	155
250092	Junta interior de acristalamiento 9 mm	Sin color	Juntas	155
250097	Junta acristalamiento globo 7 mm.	Sin color	Juntas	155
250098	Junta acristalamiento globo 8 mm.	Sin color	Juntas	155
250301	Bisagra de contra	Blanco	Bisagra	142
250311	Bisagra de contra	Negro	Bisagra	142
250323	Bisagra de contra	Color	Bisagra	142
250327	Bisagra de contra	Caramelo	Bisagra	142
250329	Bisagra de contra	Marrón	Bisagra	142
250401	Cierre de contra	Blanco	Cerradero y cerradura	147
250411	Cierre de contra	Negro	Cerradero y cerradura	147
250423	Cierre de contra	Color	Cerradero y cerradura	147
250427	Cierre de contra	Caramelo	Cerradero y cerradura	147
250429	Cierre de contra	Marrón	Cerradero y cerradura	147
250626	Juego tapas goterón	Color	Tapas	170
252012	Grapa aluminio junquillo	Sin color	Varios	179
252737	Grapa para solape COR-2737	Sin color	Varios	179
253000	Funda transmisión cremona	Sin color	Cerradero y cerradura	148
253004	Remache para punto de cierre	Sin color	Cerradero y cerradura	148
253060	Ángulo reenvío horizontal	Sin color	Cerradero y cerradura	149
253063	Conjunto punto de cierre suplementario	Sin color	Cerradero y cerradura	148
253064	Cerradero para punto de cierre	Sin color	Cerradero y cerradura	147
253065	Bisagra oculta	Sin color	Cerradero y cerradura	146
253066	Punto de cierre intermedio	Sin color	Cerradero y cerradura	148
253067	Kit terminales de palanca extensibles	Sin color	Pasador	168
253068	Kit terminales de palanca extensibles	Sin color	Pasador	168
253070	Compás oscilo batiente grande	Sin color	Compás	150
253073	Compás suplementario	Sin color	Compás	150
253075	Juego pasadores falleba hoja pasiva	Sin color	Pasador	167
253076	Prolongador pasador falleba	Sin color	Pasador	169
253077	Juego pasadores hoja pasiva	Sin color	Pasador	168

COR 3500

Relación de accesorios

REFERENCIA	DESCRIPCIÓN	COLOR	TIPO	PÁG
253079	Pasador largo	Sin color	Pasador	168
253080	Escuadra tetón redondo	Sin color	Escuadra principal	153
253081	Escuadra tetón redondo	Sin color	Escuadra principal	153
254001	Juego bisagras regulables oscilo batiente hoja pasiva	Blanco	Bisagra	144
254011	Juego bisagras regulables oscilo batiente hoja pasiva	Negro	Bisagra	144
254023	Juego bisagras regulables oscilo batiente hoja pasiva	Color	Bisagra	144
254101	Bisagra puente 3 palas	Blanco	Bisagra	143
254111	Bisagra puente 3 palas	Negro	Bisagra	143
254123	Bisagra puente 3 palas	Color	Bisagra	143
254412	Junta tapa canal de marco	Negro	Juntas	156
257998	Troquel abisagradas tetón redondo	Sin color	Troquel	177
258206	Juego tapas goterón	Negro	Tapas	170
258207	Juego tapas goterón	Caramelo	Tapas	170
258209	Juego tapas goterón	Marrón	Tapas	170
258216	Juego tapas goterón	Blanco	Tapas	170
258224	Juego tapas goterón	Plata claro	Tapas	170
258225	Juego tapas goterón	Plata oscuro	Tapas	170
258227	Juego tapas goterón	7016CM	Tapas	170
258228	Juego tapas goterón	Lacado Inox	Tapas	170
258229	Juego tapas goterón	9010CM	Tapas	170
259101	Juego compás proyectante 80 kg	Sin color	Compás	150
260801	Cierre de presión apertura interior derecha	Blanco	Manillas y cremonas	161
260802	Cierre de presión apertura interior izquierda	Blanco	Manillas y cremonas	162
260803	Cierre de presión apertura exterior derecha	Blanco	Manillas y cremonas	161
260804	Cierre de presión apertura exterior izquierda	Blanco	Manillas y cremonas	161
260811	Cierre de presión apertura interior derecha	Negro	Manillas y cremonas	161
260812	Cierre de presión apertura interior izquierda	Negro	Manillas y cremonas	162
260813	Cierre de presión apertura exterior derecha	Negro	Manillas y cremonas	161
260814	Cierre de presión apertura exterior izquierda	Negro	Manillas y cremonas	161
260821	Cierre de presión apertura interior derecha	Color	Manillas y cremonas	161
260822	Cierre de presión apertura interior izquierda	Color	Manillas y cremonas	162
260823	Cierre de presión apertura exterior derecha	Color	Manillas y cremonas	161
260824	Cierre de presión apertura exterior izquierda	Color	Manillas y cremonas	161
262304	Juego de tapas vierteaguas inferior puerta	Sin color	Tapas	170
262305	Grapa vierteaguas inferior COR-2304	Sin color	Varios	179
262810	Junta tapa registro de persiana	Sin color	Juntas	156
267005	Juego compas proyectante 100 Kg	Sin color	Compás	150

COR 3500

Relación de accesorios

REFERENCIA	DESCRIPCIÓN	COLOR	TIPO	PÁG
270000	Tapa directa desagüe baja (sin deflector)	Negro	Tapas	171
270007	Juego compás proyectante telescópico 6 ptos	Sin color	Compás	151
270100	Pasador click retenedor hoja pasiva	Sin color	Cerradero y cerradura	148
270200	Cinta estanqueidad zona bisagras	Sin color	Varios	178
271010	Transmisión monodireccional	Sin color	Cerradero y cerradura	149
271013	Transmisión apertura exterior	Sin color	Cerradero y cerradura	149
272001	Kit base 1h oscilo batiente cierre a inversor	Blanco	Kit	156
272011	Kit base 1h oscilo batiente cierre a inversor	Negro	Kit	156
272023	Kit base 1h oscilo batiente cierre a inversor	Color	Kit	156
272100	Junta mosquitera	Sin color	Juntas	156
272124	Tela mosquitera 0,6x30 m	Sin color	Varios	181
272125	Tela mosquitera 0,8x30 m	Sin color	Varios	181
272126	Tela mosquitera 1,2x30 m	Sin color	Varios	181
272127	Tela mosquitera 1,4x30 m	Sin color	Varios	181
272128	Tela mosquitera 1,5x30 m	Sin color	Varios	181
272129	Tela mosquitera 1,0x30 m	Sin color	Varios	181
272170	Grapa para mosquitera fija	Sin color	Varios	179
273001	Bisagra ventana derecha con prisionero	Blanco	Bisagra	143
273002	Bisagra ventana izquierda con prisionero	Blanco	Bisagra	144
273011	Bisagra ventana derecha con prisionero	Negro	Bisagra	143
273012	Bisagra ventana izquierda con prisionero	Negro	Bisagra	144
273035	Bisagra ventana derecha con prisionero	Color	Bisagra	143
273036	Bisagra ventana izquierda con prisionero	Color	Bisagra	144
273043	Bisagra ventana derecha con prisionero	7016CM	Bisagra	143
273044	Bisagra ventana derecha con prisionero	9010CM	Bisagra	143
273544	Juego tapas inversoras apertura exterior	Sin color	Tapas	170
274210	Tornillos DIN965 M5x45	Sin color	Tornillería	177
277004	Escuadra alineamiento	Sin color	Escuadra alineamiento	152
277314	Tornillos DIN7985 M5x70	Sin color	Tornillería	176
280005	Tuerca remachable M5	Sin color	Tornillería	177
280200	Punto cierre doble conexión a falleba	Sin color	Cerradero y cerradura	148
282000	Manilla quita y pon	Plata	Manillas y cremonas	166
282001	Roseta compacta para manilla quita y pon	Blanco	Tapas	171
282002	Roseta compacta para manilla quita y pon	Negro	Tapas	171
282007	Roseta compacta para manilla quita y pon	Plata	Tapas	171
282010	Transmisión bidireccional	Sin color	Cerradero y cerradura	149
282130	Pletina poliamida Canal Europeo	Sin color	Varios	181

COR 3500

Relación de accesorios

REFERENCIA	DESCRIPCIÓN	COLOR	TIPO	PÁG
282174	Juego de fresas para junquillos curvos de clip	Sin color	Fresa	154
282311	Cremona apertura exterior pala larga	Blanco	Manillas y cremonas	163
282312	Cremona apertura exterior pala larga	Negro	Manillas y cremonas	163
282315	Cremona apertura exterior pala larga	Color	Manillas y cremonas	163
282321	Transmisión multipunto	Sin color	Cerradero y cerradura	149
282331	Kit transmisión completo AE bulón largo	Sin color	Kit	160
282730	Escuadra alineamiento	Sin color	Escuadra alineamiento	151
283006	Bisagra regulable ventana practicable izqd	Blanco	Bisagra	143
283016	Bisagra regulable ventana practicable izqd	Negro	Bisagra	143
283030	Bisagra regulable ventana practicable izqd	Color	Bisagra	143
283301	Kit base 2h oscilo batiente cierre al inversor	Blanco	Kit	156
283311	Kit base 2h oscilo batiente cierre al inversor	Negro	Kit	156
283323	Kit base 2h oscilo batiente cierre al inversor	Color	Kit	156
283333	Kit base 2h oscilo batiente cierre al inversor	Lacado Inox	Kit	156
283500	Espuma aislante de 30 mm x 10 mm	Sin color	Varios	179
283505	Escuadra alineamiento	Sin color	Escuadra alineamiento	151
283522	Escuadra bloqueo ventana	Sin color	Escuadra secundaria	154
283535	Escuadra bloqueo puerta	Sin color	Escuadra secundaria	153
283567	Escuadra bloqueo puerta 55 mm	Sin color	Escuadra secundaria	153
283570	Transmisión monodireccional	Sin color	Cerradero y cerradura	149
283585	Tope de travesaño doble apertura	Sin color	Tope travesaño interior	173
287005	Juego reguladores compás proyectante	Sin color	Compás	151
287006	Kit retenedores fachada	Sin color	Compás	151
287007	Juego compás telescópico 5 puntos	Sin color	Compás	151
287200	Reductor taladro pletina 6-8 mm	Sin color	Cerradero y cerradura	148
290275	Conjunto microventilación	Sin color	Cerradero y cerradura	148
290500	Cerradura 3 puntos, picaporte y palanca	Sin color	Cerradero y cerradura	147
290510	Cerradura 3 puntos, barrilete y palanca	Sin color	Cerradero y cerradura	147
290530	Cerradero extremos regulable	Sin color	Cerradero y cerradura	146
290531	Cerradero extremos fijo	Sin color	Cerradero y cerradura	146
290540	Cerradero central regulable	Sin color	Cerradero y cerradura	146
290541	Cerradero central fijo	Sin color	Cerradero y cerradura	146
290580	Cerradura 1 punto, picaporte y palanca	Sin color	Cerradero y cerradura	147
290590	Cerradura 1 punto, picaporte	Sin color	Cerradero y cerradura	147
291010	Transmisión bidireccional	Sin color	Cerradero y cerradura	149
293500	Juego de fresas zócalo Cor-3588	Sin color	Fresa	154
293558	Remache punto cierre hoja	Sin color	Cerradero y cerradura	149

COR 3500

Relación de accesorios

REFERENCIA	DESCRIPCIÓN	COLOR	TIPO	PÁG
297001	Aireador lateral drch. 1250-100	Blanco	Aireadores	137
297002	Aireador lateral drch. 1250-100	Negro	Aireadores	137
297003	Aireador lateral drch. 1250-100	Color	Aireadores	137
297004	Aireador lateral drch. 1250-150	Blanco	Aireadores	137
297005	Aireador lateral drch. 1250-150	Negro	Aireadores	137
297006	Aireador lateral drch. 1250-150	Color	Aireadores	137
297007	Aireador lateral drch. 1250-180	Blanco	Aireadores	137
297008	Aireador lateral drch. 1250-180	Negro	Aireadores	137
297009	Aireador lateral drch. 1250-180	Color	Aireadores	137
297011	Aireador lateral drch. 1600-100	Blanco	Aireadores	137
297012	Aireador lateral drch. 1600-100	Negro	Aireadores	137
297013	Aireador lateral drch. 1600-100	Color	Aireadores	137
297014	Aireador lateral drch. 1600-150	Blanco	Aireadores	137
297015	Aireador lateral drch. 1600-150	Negro	Aireadores	137
297016	Aireador lateral drch. 1600-150	Color	Aireadores	137
297017	Aireador lateral drch. 1600-180	Blanco	Aireadores	137
297018	Aireador lateral drch. 1600-180	Negro	Aireadores	137
297019	Aireador lateral drch. 1600-180	Color	Aireadores	137
297021	Aireador lateral drch. 2400-100	Blanco	Aireadores	137
297022	Aireador lateral drch. 2400-100	Negro	Aireadores	137
297023	Aireador lateral drch. 2400-100	Color	Aireadores	137
297024	Aireador lateral drch. 2400-150	Blanco	Aireadores	138
297025	Aireador lateral drch. 2400-150	Negro	Aireadores	138
297027	Aireador lateral drch. 2400-180	Blanco	Aireadores	138
297028	Aireador lateral drch. 2400-180	Negro	Aireadores	138
297029	Aireador lateral drch. 2400-180	Color	Aireadores	138
297031	Aireador lateral drch. 3000-100	Blanco	Aireadores	138
297032	Aireador lateral drch. 3000-100	Negro	Aireadores	138
297034	Aireador lateral drch. 3000-150	Blanco	Aireadores	138
297035	Aireador lateral drch. 3000-150	Negro	Aireadores	138
297037	Aireador lateral drch. 3000-180	Blanco	Aireadores	138
297038	Aireador lateral drch. 3000-180	Negro	Aireadores	138
297039	Aireador lateral drch. 3000-180	Color	Aireadores	138
297071	Aireador guia	Blanco	Aireadores	137
297072	Aireador guia	Negro	Aireadores	137
297073	Aireador guia	Color	Aireadores	137
297901	Aireador lateral izq. 1250-100	Blanco	Aireadores	138

COR 3500

Relación de accesorios

REFERENCIA	DESCRIPCIÓN	COLOR	TIPO	PÁG
297902	Aireador lateral izq. 1250-100	Negro	Aireadores	138
297903	Aireador lateral izq. 1250-100	Color	Aireadores	138
297904	Aireador lateral izq. 1250-150	Blanco	Aireadores	138
297905	Aireador lateral izq. 1250-150	Negro	Aireadores	138
297906	Aireador lateral izq. 1250-150	Color	Aireadores	138
297907	Aireador lateral izq. 1250-180	Blanco	Aireadores	138
297908	Aireador lateral izq. 1250-180	Negro	Aireadores	138
297909	Aireador lateral izq. 1250-180	Color	Aireadores	138
297911	Aireador lateral izq. 1600-100	Blanco	Aireadores	138
297912	Aireador lateral izq. 1600-100	Negro	Aireadores	138
297913	Aireador lateral izq. 1600-100	Color	Aireadores	138
297914	Aireador lateral izq. 1600-150	Blanco	Aireadores	139
297915	Aireador lateral izq. 1600-150	Negro	Aireadores	139
297916	Aireador lateral izq. 1600-150	Color	Aireadores	139
297917	Aireador lateral izq. 1600-180	Blanco	Aireadores	139
297918	Aireador lateral izq. 1600-180	Negro	Aireadores	139
297919	Aireador lateral izq. 1600-180	Color	Aireadores	139
297921	Aireador lateral izq. 2400-100	Blanco	Aireadores	139
297922	Aireador lateral izq. 2400-100	Negro	Aireadores	139
297923	Aireador lateral izq. 2400-100	Color	Aireadores	139
297924	Aireador lateral izq. 2400-150	Blanco	Aireadores	139
297925	Aireador lateral izq. 2400-150	Negro	Aireadores	139
297927	Aireador lateral izq. 2400-180	Blanco	Aireadores	139
297928	Aireador lateral izq. 2400-180	Negro	Aireadores	139
297929	Aireador lateral izq. 2400-180	Color	Aireadores	139
297931	Aireador lateral izq. 3000-100	Blanco	Aireadores	139
297932	Aireador lateral izq. 3000-100	Negro	Aireadores	139
297934	Aireador lateral izq. 3000-150	Blanco	Aireadores	139
297935	Aireador lateral izq. 3000-150	Negro	Aireadores	139
297937	Aireador lateral izq. 3000-180	Blanco	Aireadores	140
297938	Aireador lateral izq. 3000-180	Negro	Aireadores	140
297939	Aireador lateral izq. 3000-180	Color	Aireadores	140
300001	Perfil cubre guía exterior	Blanco	Aireadores	140
300002	Perfil cubre guía exterior	Negro	Aireadores	140
300130	Bombillo (medio) 30 L.C. simple	Sin color	Bombillo	145
300150	Bombillo (medio) 50 L.C. simple	Sin color	Bombillo	145
300801	Kit base 1 hoja oscilo batiente cierre al marco	Blanco	Kit	156

COR 3500

Relación de accesorios

REFERENCIA	DESCRIPCIÓN	COLOR	TIPO	PÁG
300811	Kit base 1 hoja oscilo batiente cierre al marco	Negro	Kit	156
300823	Kit base 1 hoja oscilo batiente cierre al marco	Color	Kit	156
300833	Kit base 1 hoja oscilo batiente cierre al marco	Lacado Inox	Kit	156
301110	Tornillos DIN965 M5x100	Sin color	Tornillería	176
301157	Cuadradillo 7 mm x 140 mm	Sin color	Manillas y cremonas	163
301158	Cuadradillo 8 mm x 114 mm	Sin color	Manillas y cremonas	163
302000	Abrepuertas eléctrico corto	Sin color	Cerradero y cerradura	146
302005	Abrepuertas eléctrico largo	Sin color	Cerradero y cerradura	146
302010	Transformador 230V a 12V	Sin color	Cerradero y cerradura	149
302030	Kit practicable 1 hoja	Sin color	Kit	160
302031	Kit practicable 2 hojas	Sin color	Kit	160
302032	Kit base 1h oscilo batiente cierre a inversor	Lacado Inox	Kit	156
302051	Cierre de golpete a canal	Blanco	Manillas y cremonas	161
302052	Cierre de golpete a canal	Negro	Manillas y cremonas	161
302055	Cierre de golpete a canal	Color	Manillas y cremonas	161
302056	Cierre de golpete a canal	7016CM	Manillas y cremonas	161
302057	Cierre de golpete a canal	9010CM	Manillas y cremonas	161
302058	Cierre de golpete a canal	Lacado Inox	Manillas y cremonas	161
302100	Abrepuertas eléctrico corto con desbloqueo	Sin color	Cerradero y cerradura	146
302105	Abrepuertas eléctrico largo con desbloqueo	Sin color	Cerradero y cerradura	146
302130	Pletina de remate de 35 mm	Sin color	Varios	181
303021	Kit practicable 1 hoja	Sin color	Kit	159
303022	Kit practicable 2 hojas	Sin color	Kit	160
303060	Bombillo 30+60 L.C. simple	Sin color	Bombillo	145
303061	Bombillo 30+60 L.C. seguridad	Sin color	Bombillo	145
303071	Kit pasador palanca bidireccional oscilo batiente	Sin color	Pasador	168
303072	Kit pasador palanca bidireccional oscilo batiente	Sin color	Pasador	168
303073	Kit pasador palanca bidireccional practicable	Sin color	Pasador	168
303074	Kit pasador palanca bidireccional practicable	Sin color	Pasador	168
303075	Cerradero lateral antipinzamiento	Sin color	Cerradero y cerradura	147
303078	Pasador corto con cerradero	Sin color	Pasador	168
303079	Pasador largo con cerradero	Sin color	Pasador	169
303080	Juego pasadores hoja pasiva	Sin color	Pasador	167
303160	Bombillo 30+60 L.L. simple	Sin color	Bombillo	145
303161	Bombillo 30+60 L.L. seguridad	Sin color	Bombillo	145
303173	Terminal pletina	Sin color	Pasador	169
303500	Ángulo vulcanizado	Sin color	Juntas	156

COR 3500

Relación de accesorios

REFERENCIA	DESCRIPCIÓN	COLOR	TIPO	PÁG
303539	Cerradero suelo redondo estrecho	Sin color	Cerradero y cerradura	147
303584	Juego tapas inversoras apertura interior	Sin color	Tapas	171
303660	Terminal hoja activa	Sin color	Pasador	169
306810	Refuerzo bisagras superiores	Sin color	Bisagra	144
307301	Cremona OB Cortizo	Blanco	Manillas y cremonas	162
307302	Cremona OB Cortizo	Negro	Manillas y cremonas	162
307305	Cremona OB Cortizo	Color	Manillas y cremonas	162
307308	Cremona OB Cortizo	Lacado Inox	Manillas y cremonas	162
307313	Cremona OB Cortizo	Plata claro	Manillas y cremonas	162
307314	Cremona OB Cortizo	Plata oscuro	Manillas y cremonas	162
307315	Cremona OB Cortizo	7016CM	Manillas y cremonas	162
307316	Cremona OB Cortizo	9010CM	Manillas y cremonas	162
307400	Juego palas cremona practicable mano izquierda	Sin color	Manillas y cremonas	163
307401	Cremona practicable Cortizo	Blanco	Manillas y cremonas	163
307402	Cremona practicable Cortizo	Negro	Manillas y cremonas	163
307405	Cremona practicable Cortizo	Color	Manillas y cremonas	163
307408	Cremona practicable Cortizo	Lacado Inox	Manillas y cremonas	163
307412	Cremona practicable Cortizo	Plata claro	Manillas y cremonas	163
307413	Cremona practicable Cortizo	Plata oscuro	Manillas y cremonas	163
307415	Cremona practicable Cortizo	7016CM	Manillas y cremonas	163
307416	Cremona practicable Cortizo	9010CM	Manillas y cremonas	163
307500	Manilla acero inoxidable	Acero inoxidable	Manillas y cremonas	164
307501	Manilla Cortizo	Blanco	Manillas y cremonas	164
307502	Manilla Cortizo	Negro	Manillas y cremonas	164
307505	Manilla Cortizo	Color	Manillas y cremonas	164
307508	Manilla Cortizo	Lacado Inox	Manillas y cremonas	164
307513	Manilla Cortizo	Plata claro	Manillas y cremonas	164
307514	Manilla Cortizo	Plata oscuro	Manillas y cremonas	164
307515	Manilla Cortizo	7016CM	Manillas y cremonas	164
307516	Manilla Cortizo	9010CM	Manillas y cremonas	164
307521	Manilla Cortizo apertura exterior	Blanco	Manillas y cremonas	164
307522	Manilla Cortizo apertura exterior	Negro	Manillas y cremonas	164
307525	Manilla Cortizo apertura exterior	Color	Manillas y cremonas	164
307528	Manilla Cortizo apertura exterior	Lacado Inox	Manillas y cremonas	164
307532	Manilla Cortizo apertura exterior	Plata claro	Manillas y cremonas	164
307533	Manilla Cortizo apertura exterior	Plata oscuro	Manillas y cremonas	164
307534	Manilla Cortizo apertura exterior	7016CM	Manillas y cremonas	164

COR 3500

Relación de accesorios

REFERENCIA	DESCRIPCIÓN	COLOR	TIPO	PÁG
307535	Manilla Cortizo apertura exterior	9010CM	Manillas y cremonas	164
307600	Junta umbral puerta	Negro	Juntas	156
308050	Angulo de reenvío superior de oscilo	Sin color	Cerradero y cerradura	146
308301	Manilla puerta Cortizo drch.	Blanco	Manillas y cremonas	165
308302	Manilla puerta Cortizo drch.	Negro	Manillas y cremonas	165
308305	Manilla puerta Cortizo drch.	Color	Manillas y cremonas	165
308308	Manilla puerta Cortizo drch.	Lacado Inox	Manillas y cremonas	165
308313	Manilla puerta Cortizo drch.	Plata claro	Manillas y cremonas	165
308314	Manilla puerta Cortizo drch.	Plata oscuro	Manillas y cremonas	165
308315	Manilla puerta Cortizo drch.	7016CM	Manillas y cremonas	165
308316	Manilla puerta Cortizo drch.	9010CM	Manillas y cremonas	165
308501	Manilla doble puerta Cortizo	Blanco	Manillas y cremonas	165
308502	Manilla doble puerta Cortizo	Negro	Manillas y cremonas	165
308505	Manilla doble puerta Cortizo	Color	Manillas y cremonas	165
308508	Manilla doble puerta Cortizo	Lacado Inox	Manillas y cremonas	165
308513	Manilla doble puerta Cortizo	Plata claro	Manillas y cremonas	165
308514	Manilla doble puerta Cortizo	Plata oscuro	Manillas y cremonas	165
308515	Manilla doble puerta Cortizo	7016CM	Manillas y cremonas	165
308516	Manilla doble puerta Cortizo	9010CM	Manillas y cremonas	165
309092	Ángulo reenvio superior OPA-CE	Sin color	Ángulo reenvío	182
309093	Ángulo reenvio inferior OPA-CE	Sin color	Ángulo reenvío	182
310324	Bisagra de contra	Plata claro	Bisagra	142
310325	Bisagra de contra	Plata oscuro	Bisagra	142
310326	Bisagra de contra	7016CM	Bisagra	142
310327	Bisagra de contra	9010CM	Bisagra	142
310328	Bisagra de contra	Lacado Inox	Bisagra	142
310424	Cierre de contra	Plata claro	Cerradero y cerradura	147
310425	Cierre de contra	Plata oscuro	Cerradero y cerradura	147
310426	Cierre de contra	7016CM	Cerradero y cerradura	147
310427	Cierre de contra	9010CM	Cerradero y cerradura	147
310428	Cierre de contra	Lacado Inox	Cerradero y cerradura	147
310821	Cierre de presión apertura interior derecha	7016CM	Manillas y cremonas	161
310822	Cierre de presión apertura interior derecha	Plata claro	Manillas y cremonas	161
310823	Cierre de presión apertura interior derecha	Plata oscuro	Manillas y cremonas	161
310824	Cierre de presión apertura interior derecha	9010CM	Manillas y cremonas	161
310825	Cierre de presión apertura exterior derecha	Plata claro	Manillas y cremonas	161
310826	Cierre de presión apertura exterior derecha	Plata oscuro	Manillas y cremonas	161

REFERENCIA	DESCRIPCIÓN	COLOR	TIPO	PÁG
310827	Cierre de presión apertura exterior izquierda	Plata claro	Manillas y cremonas	161
310828	Cierre de presión apertura exterior izquierda	Plata oscuro	Manillas y cremonas	161
310829	Cierre de presión apertura exterior derecha	7016CM	Manillas y cremonas	161
310830	Cierre de presión apertura exterior derecha	9010CM	Manillas y cremonas	161
310831	Cierre de presión apertura exterior derecha	Lacado Inox	Manillas y cremonas	161
310833	Cierre de presión apertura interior izquierda	Plata claro	Manillas y cremonas	162
310834	Cierre de presión apertura interior izquierda	Plata oscuro	Manillas y cremonas	162
310835	Kit base 1 hoja oscilo batiente cierre al marco	Plata claro	Kit	156
310836	Kit base 1 hoja oscilo batiente cierre al marco	Plata oscuro	Kit	156
310837	Cierre de presión apertura exterior izquierda	7016CM	Manillas y cremonas	161
310838	Cierre de presión apertura exterior izquierda	9010CM	Manillas y cremonas	161
310839	Cierre de presión apertura exterior izquierda	Lacado Inox	Manillas y cremonas	161
310840	Cierre de presión apertura interior izquierda	7016CM	Manillas y cremonas	162
310841	Cierre de presión apertura interior izquierda	9010CM	Manillas y cremonas	162
310843	Cierre de presión apertura interior izquierda	Lacado Inox	Manillas y cremonas	162
310844	Cierre de presión apertura interior derecha	Lacado Inox	Manillas y cremonas	161
311001	Manilla plana plegable	Blanco	Manillas y cremonas	165
311002	Manilla plana plegable	Negro	Manillas y cremonas	165
311003	Manilla plana plegable	PLATA-EV	Manillas y cremonas	165
312024	Kit base 1h oscilo batiente cierre a inversor	Plata claro	Kit	156
312025	Kit base 1h oscilo batiente cierre a inversor	Plata oscuro	Kit	156
312031	Bisagra practicable de ventana derecha	Lacado Inox	Bisagra	142
312032	Bisagra practicable de ventana izquierda	Lacado Inox	Bisagra	142
312316	Cremona apertura exterior pala larga	Plata claro	Manillas y cremonas	163
312317	Cremona apertura exterior pala larga	Plata oscuro	Manillas y cremonas	163
312981	Kit base 1h oscilo batiente maniobra lógica	Blanco	Kit	156
312982	Kit base 1h oscilo batiente maniobra lógica	Negro	Kit	156
312985	Kit base 1h oscilo batiente maniobra lógica	Color	Kit	156
312986	Kit base 1h oscilo batiente maniobra lógica	Plata claro	Kit	156
312987	Kit base 1h oscilo batiente maniobra lógica	Plata oscuro	Kit	156
312989	Kit base 1h oscilo batiente maniobra lógica	7016CM	Kit	156
312990	Kit base 1h oscilo batiente maniobra lógica	9010CM	Kit	156
312991	Kit base 1h oscilo batiente maniobra lógica	Lacado Inox	Kit	156
313014	Bisagra practicable de ventana derecha	Plata claro	Bisagra	142
313015	Bisagra practicable de ventana derecha	Plata oscuro	Bisagra	142
313016	Resbalón ángulo de reenvío	Sin color	Cerradero y cerradura	149
313017	Bisagra practicable de ventana derecha	7016CM	Bisagra	142

REFERENCIA	DESCRIPCIÓN	COLOR	TIPO	PÁG
313018	Bisagra practicable de ventana derecha	9010CM	Bisagra	142
313031	Bisagra regulable ventana practicable izqd	Plata claro	Bisagra	143
313032	Bisagra regulable ventana practicable izqd	Plata oscuro	Bisagra	143
313033	Bisagra practicable de ventana izquierda	Plata claro	Bisagra	142
313034	Bisagra practicable de ventana izquierda	Plata oscuro	Bisagra	142
313036	Bisagra ventana derecha con prisionero	Plata claro	Bisagra	143
313037	Bisagra ventana derecha con prisionero	Plata oscuro	Bisagra	143
313043	Bisagra ventana izquierda con prisionero	Plata claro	Bisagra	144
313044	Bisagra ventana izquierda con prisionero	Plata oscuro	Bisagra	144
313045	Bisagra ventana izquierda con prisionero	7016CM	Bisagra	144
313046	Bisagra ventana izquierda con prisionero	9010CM	Bisagra	144
313047	Bisagra ventana izquierda con prisionero	Lacado Inox	Bisagra	144
313053	Bisagra regulable ventana practicable izqd	7016CM	Bisagra	143
313054	Bisagra regulable ventana practicable izqd	9010CM	Bisagra	143
313056	Bisagra regulable ventana practicable izqd	Lacado Inox	Bisagra	143
313061	Kit base 2h oscilo batiente cierre al marco	Blanco	Kit	157
313062	Kit base 2h oscilo batiente cierre al marco	Negro	Kit	157
313065	Kit base 2h oscilo batiente cierre al marco	Color	Kit	157
313066	Kit base 2h oscilo batiente cierre al marco	Plata claro	Kit	157
313067	Kit base 2h oscilo batiente cierre al marco	Plata oscuro	Kit	157
313068	Kit base 2h oscilo batiente cierre al marco	Lacado Inox	Kit	157
313069	Kit base 2h oscilo batiente cierre al marco	7016CM	Kit	157
313073	Compás pequeño maniobra lógica	Sin color	Compás	150
313074	Compás grande maniobra lógica	Sin color	Compás	150
313079	Kit base 2h oscilo batiente cierre al marco	9010CM	Kit	157
313081	Kit base 2h oscilobatiente maniobra lógica	Blanco	Kit	157
313082	Kit base 2h oscilobatiente maniobra lógica	Negro	Kit	157
313085	Kit base 2h oscilobatiente maniobra lógica	Color	Kit	157
313086	Kit base 2h oscilobatiente maniobra lógica	Plata claro	Kit	157
313087	Kit base 2h oscilobatiente maniobra lógica	Plata oscuro	Kit	157
313088	Kit base 2h oscilobatiente maniobra lógica	7016CM	Kit	157
313089	Kit base 2h oscilobatiente maniobra lógica	9010CM	Kit	157
313335	Kit base 2h oscilo batiente cierre al inversor	Plata claro	Kit	156
313336	Kit base 2h oscilo batiente cierre al inversor	Plata oscuro	Kit	156
313338	Kit base 2h oscilo batiente cierre al inversor	9010CM	Kit	156
314024	Juego bisagras regulables oscilo batiente hoja pasiva	Plata claro	Bisagra	144
314025	Juego bisagras regulables oscilo batiente hoja pasiva	Plata oscuro	Bisagra	144

COR 3500

Relación de accesorios

REFERENCIA	DESCRIPCIÓN	COLOR	TIPO	PÁG
314027	Juego bisagras regulables oscilo batiente hoja pasiva	9010CM	Bisagra	144
314032	Juego bisagras regulables oscilo batiente hoja pasiva	Lacado Inox	Bisagra	144
314124	Bisagra puente 3 palas	Plata claro	Bisagra	143
314125	Bisagra puente 3 palas	Plata oscuro	Bisagra	143
314132	Bisagra puente 3 palas	Lacado Inox	Bisagra	143
314133	Bisagra puente 3 palas	7016CM	Bisagra	143
314134	Bisagra puente 3 palas	9010CM	Bisagra	143
317001	Aireador lateral drch. 1250-130	Blanco	Aireadores	137
317002	Aireador lateral drch. 1250-130	Negro	Aireadores	137
317003	Aireador lateral drch. 1250-130	Color	Aireadores	137
317011	Aireador lateral drch. 1600-130	Blanco	Aireadores	137
317012	Aireador lateral drch. 1600-130	Negro	Aireadores	137
317013	Aireador lateral drch. 1600-130	Color	Aireadores	137
317031	Aireador lateral drch. 2400-130	Blanco	Aireadores	138
317032	Aireador lateral drch. 2400-130	Negro	Aireadores	138
317033	Aireador lateral drch. 2400-130	Color	Aireadores	138
317091	Aireador lateral drch. 3000-130	Blanco	Aireadores	138
317092	Aireador lateral drch. 3000-130	Negro	Aireadores	138
317093	Aireador lateral drch. 3000-130	Color	Aireadores	138
317150	Bicomponente Cortizo	Sin color	Varios	178
317151	Dosificador para bicomponente	Sin color	Varios	179
317152	Pistola para bicomponente	Sin color	Varios	180
317501	Manilla Cortizo reforzada	Blanco	Manillas y cremonas	164
317502	Manilla Cortizo reforzada	Negro	Manillas y cremonas	164
317503	Manilla Cortizo reforzada	Plata claro	Manillas y cremonas	164
317504	Manilla Cortizo reforzada	Plata oscuro	Manillas y cremonas	164
317505	Manilla Cortizo reforzada	Color	Manillas y cremonas	164
317508	Manilla Cortizo reforzada	Lacado Inox	Manillas y cremonas	164
317509	Manilla Cortizo reforzada	7016CM	Manillas y cremonas	164
317511	Manilla Cortizo reforzada	9010CM	Manillas y cremonas	164
317901	Aireador lateral izq. 1250-130	Blanco	Aireadores	138
317902	Aireador lateral izq. 1250-130	Negro	Aireadores	138
317903	Aireador lateral izq. 1250-130	Color	Aireadores	138
317911	Aireador lateral izq. 1600-130	Blanco	Aireadores	139
317912	Aireador lateral izq. 1600-130	Negro	Aireadores	139
317913	Aireador lateral izq. 1600-130	Color	Aireadores	139
317931	Aireador lateral izq. 2400-130	Blanco	Aireadores	139

COR 3500

Relación de accesorios

REFERENCIA	DESCRIPCIÓN	COLOR	TIPO	PÁG
317932	Aireador lateral izq. 2400-130	Negro	Aireadores	139
317933	Aireador lateral izq. 2400-130	Color	Aireadores	139
317951	Aireador rejilla interior	Blanco	Aireadores	140
317952	Aireador rejilla interior	Negro	Aireadores	140
317953	Aireador rejilla interior	Color	Aireadores	140
317954	Aireador rejilla interior	Lacado Inox	Aireadores	140
317959	Aireador rejilla interior	Marrón	Aireadores	140
317961	Aireador rejilla interior con remate exterior	Blanco	Aireadores	140
317962	Aireador rejilla interior con remate exterior	Negro	Aireadores	140
317963	Aireador rejilla interior con remate exterior	Color	Aireadores	140
317964	Aireador rejilla interior con remate exterior	Lacado Inox	Aireadores	140
317969	Aireador rejilla interior con remate exterior	Marrón	Aireadores	140
317971	Tapas laterales plástico	Blanco	Aireadores	140
317972	Tapas laterales plástico	Negro	Aireadores	140
317973	Tapas laterales plástico	Plata	Aireadores	140
317991	Aireador lateral izq. 3000-130	Blanco	Aireadores	139
317992	Aireador lateral izq. 3000-130	Negro	Aireadores	139
317993	Aireador lateral izq. 3000-130	Color	Aireadores	139
318014	Tirador de puerta 45° inox mate 400 mm	Sin color	Tiradores	172
318024	Tirador de puerta recto inox mate - 400 mm	Sin color	Tiradores	172
318034	Tirador de puerta V inox mate - 332 mm	Sin color	Tiradores	172
318044	Tirador puerta media luna Inox Mate 332 mm	Sin color	Tiradores	172
318054	Tirador de puerta curvado Inox Mate 332 mm	Sin color	Tiradores	172
318080	Fijacion para tirador	Sin color	Tiradores	171
318082	Kit fijación para tiradores interior-exterior inox	Sin color	Tiradores	171
318301	Manilla puerta Cortizo Izqd	Blanco	Manillas y cremonas	165
318302	Manilla puerta Cortizo Izqd	Negro	Manillas y cremonas	165
318305	Manilla puerta Cortizo Izqd	Color	Manillas y cremonas	165
318308	Manilla puerta Cortizo Izqd	Lacado Inox	Manillas y cremonas	165
318313	Manilla puerta Cortizo Izqd	Plata claro	Manillas y cremonas	165
318314	Manilla puerta Cortizo Izqd	Plata oscuro	Manillas y cremonas	165
318315	Manilla puerta Cortizo Izqd	7016CM	Manillas y cremonas	165
318316	Manilla puerta Cortizo Izqd	9010CM	Manillas y cremonas	165
318990	Soporte troqueladora semiautomática	Sin color	Troquel	177
318999	Troqueladora falleba automatica	Sin color	Troquel	178
319090	Casquillo porta-fresas	Sin color	Fresa	154
319999	Troqueladora semiautomática falleba	Sin color	Troquel	178

COR 3500

Relación de accesorios

REFERENCIA	DESCRIPCIÓN	COLOR	TIPO	PÁG
320023	Espuma aislante de 40 mm x 5 mm	Sin color	Varios	179
320024	Espuma aislante de 30 mm x 5 mm	Sin color	Varios	179
321010	Protector para bombillo	Sin color	Bombillo	145
321012	Suplemento 2mm.para protector de bombillo.	Sin color	Bombillo	145
321211	Bocallaves	Negro	Bombillo	144
321212	Bocallaves	Blanco	Bombillo	144
321213	Bocallaves	PLATA-EV	Bombillo	144
321215	Bocallaves	Acero inoxidable	Bombillo	144
321809	Bocallaves manilla recta	Marrón	Bombillo	145
321811	Bocallaves manilla recta	Negro	Bombillo	145
321812	Bocallaves manilla recta	Blanco	Bombillo	145
321815	Bocallaves manilla recta	Color	Bombillo	145
321816	Bocallaves manilla recta	Lacado Inox	Bombillo	145
321817	Bocallaves manilla recta	Plata claro	Bombillo	145
321818	Bocallaves manilla recta	Plata oscuro	Bombillo	145
321821	Bocallaves manilla curva	Negro	Bombillo	144
321822	Bocallaves manilla curva	Blanco	Bombillo	144
321825	Bocallaves manilla curva	Color	Bombillo	144
321826	Bocallaves manilla curva	Lacado Inox	Bombillo	144
321827	Bocallaves manilla curva	Plata claro	Bombillo	144
321828	Bocallaves manilla curva	Plata oscuro	Bombillo	144
321829	Bocallaves manilla curva	7016CM	Bombillo	144
321830	Bocallaves manilla curva	9010CM	Bombillo	144
322001	Bisagra de puerta a canal	Blanco	Bisagra	142
322002	Bisagra de puerta a canal	Negro	Bisagra	142
322005	Bisagra de puerta a canal	Color	Bisagra	142
322006	Bisagra de puerta a canal	Lacado Inox	Bisagra	142
322007	Bisagra de puerta a canal	Plata claro	Bisagra	142
322008	Bisagra de puerta a canal	Plata oscuro	Bisagra	142
322062	Cierre de golpete a canal	Plata claro	Manillas y cremonas	161
322063	Cierre de golpete a canal	Plata oscuro	Manillas y cremonas	161
323010	Cremona Cortizo practicable con llave	Blanco	Manillas y cremonas	162
323011	Cremona Cortizo practicable con llave	Negro	Manillas y cremonas	162
323023	Cremona Cortizo practicable con llave	Color	Manillas y cremonas	162
323024	Cremona Cortizo practicable con llave	Plata claro	Manillas y cremonas	162
323025	Cremona Cortizo practicable con llave	Plata oscuro	Manillas y cremonas	162
323026	Cremona Cortizo practicable con llave	Lacado Inox	Manillas y cremonas	162

COR 3500

Relación de accesorios

REFERENCIA	DESCRIPCIÓN	COLOR	TIPO	PÁG
323035	Bisagra practicable de ventana izquierda	7016CM	Bisagra	142
323036	Bisagra practicable de ventana izquierda	9010CM	Bisagra	142
323037	Cremona Cortizo practicable con llave	7016CM	Manillas y cremonas	162
323038	Cremona Cortizo practicable con llave	9010CM	Manillas y cremonas	162
323080	Cerradura 1 punto sólo palanca	Sin color	Cerradero y cerradura	147
323510	Cremona Cortizo O-B con llave	Blanco	Manillas y cremonas	162
323511	Cremona Cortizo O-B con llave	Negro	Manillas y cremonas	162
323523	Cremona Cortizo O-B con llave	Color	Manillas y cremonas	162
323524	Cremona Cortizo O-B con llave	Plata claro	Manillas y cremonas	162
323525	Cremona Cortizo O-B con llave	Plata oscuro	Manillas y cremonas	162
323526	Cremona Cortizo O-B con llave	Lacado Inox	Manillas y cremonas	162
323527	Cremona Cortizo O-B con llave	7016CM	Manillas y cremonas	162
323528	Cremona Cortizo O-B con llave	9010CM	Manillas y cremonas	162
327301	Juego carros OPA 200 DX	Sin color	Rodamiento	169
327303	Juego carros OPA 200 Twin DX	Sin color	Rodamiento	169
327304	Juego carros OPA 200 Twin SX	Sin color	Rodamiento	170
327341	Kit carriles OPA 970 mm	Blanco	Kit	158
327342	Kit carriles OPA 970 mm	Negro	Kit	158
327343	Kit carriles OPA 970 mm	Plata	Kit	158
327344	Kit carriles OPA 970 mm	Color	Kit	158
327361	Kit carriles OPA 1320 mm	Blanco	Kit	158
327362	Kit carriles OPA 1320 mm	Negro	Kit	158
327363	Kit carriles OPA 1320 mm	Plata	Kit	158
327364	Kit carriles OPA 1320 mm	Color	Kit	158
327381	Kit carriles OPA 1720 mm	Blanco	Kit	158
327382	Kit carriles OPA 1720 mm	Negro	Kit	158
327383	Kit carriles OPA 1720 mm	Plata	Kit	158
327384	Kit carriles OPA 1720 mm	Color	Kit	158
327391	Kit carriles OPA 2040 mm	Blanco	Kit	158
327392	Kit carriles OPA 2040 mm	Negro	Kit	158
327393	Kit carriles OPA 2040 mm	Plata	Kit	158
327394	Kit carriles OPA 2040 mm	Color	Kit	158
327401	Juego embellecedores OPA	Blanco	Tapas	170
327402	Juego embellecedores OPA	Negro	Tapas	170
327403	Juego embellecedores OPA	Plata	Tapas	170
327411	Juego embellecedores carros y refuerzos OPA	Blanco	Tapas	170
327412	Juego embellecedores carros y refuerzos OPA	Negro	Tapas	170

REFERENCIA	DESCRIPCIÓN	COLOR	TIPO	PÁG
327413	Juego embellecedores carros y refuerzos OPA	Plata	Tapas	170
327706	Manilla Polaris Block	7016CM	Manillas y cremonas	164
327707	Manilla Polaris Block	9010CM	Manillas y cremonas	164
327955	Aireador rejilla interior	Plata claro	Aireadores	140
327956	Aireador rejilla interior	Plata oscuro	Aireadores	140
327965	Aireador rejilla interior con remate exterior	Plata claro	Aireadores	140
327966	Aireador rejilla interior con remate exterior	Plata oscuro	Aireadores	140
327970	Tope travesaño interior superpuesto	Sin color	Tope travesaño interior	173
327971	Tope travesaño exterior superpuesto	Sin color	Tope travesaño exterior	173
327998	Troquel abisagradas CE	Sin color	Troquel	177
327999	Troquel abisagradas CE	Sin color	Troquel	177
328200	Manilla doble de puerta - Acero Inoxidable	Acero inoxidable	Manillas y cremonas	164
328201	Manilla simple de puerta, derecha - Acero Inoxidable	Acero inoxidable	Manillas y cremonas	166
328202	Manilla simple de puerta, izquierda - Acero Inoxidable	Acero inoxidable	Manillas y cremonas	166
329871	Motor de cadena 300N	Blanco	Motorización	167
329872	Motor de cadena 300N	Negro	Motorización	167
329873	Motor de cadena 300N	Plata	Motorización	167
329881	Motor de cadena 300+300N synchro	Blanco	Motorización	167
329882	Motor de cadena 300+300N synchro	Negro	Motorización	167
329883	Motor de cadena 300+300N synchro	Plata	Motorización	167
329890	Receptor de radio con salida para pulsador	Sin color	Motorización	167
329891	Emisor de radio 2 canales	Sin color	Motorización	167
329892	Emisor de radio 4 canales	Sin color	Motorización	167
329893	Emisor de radio multicanal	Sin color	Motorización	167
329911	Sistema de cierre OPA 200 SX	Sin color	Kit	160
329912	Sistema de cierre OPA 200 DX	Sin color	Kit	160
329921	Cremona Oscilo Paralela DX	Blanco	Manillas y cremonas	162
329922	Cremona Oscilo Paralela DX	Negro	Manillas y cremonas	162
329923	Cremona Oscilo Paralela DX	Plata	Manillas y cremonas	162
329931	Cremona Oscilo Paralela SX	Blanco	Manillas y cremonas	162
329932	Cremona Oscilo Paralela SX	Negro	Manillas y cremonas	162
329933	Cremona Oscilo Paralela SX	Plata	Manillas y cremonas	162
329941	Kit cerraderos OPA CE	Sin color	Cerradero y cerradura	148
329942	Kit puntos de cierre OPA CE	Sin color	Cerradero y cerradura	148
330120	Calce para vidrio 1x20 mm	Sin color	Asiento vidrio	140
330124	Calce para vidrio 1x24 mm	Sin color	Asiento vidrio	140
330130	Calce para vidrio 1x30 mm	Sin color	Asiento vidrio	140

REFERENCIA	DESCRIPCIÓN	COLOR	TIPO	PÁG
330134	Calce para vidrio 1x34 mm	Sin color	Asiento vidrio	140
330140	Calce para vidrio 1x40 mm	Sin color	Asiento vidrio	141
330319	Calce para vidrio 3x20 mm	Sin color	Asiento vidrio	141
330324	Calce para vidrio 3x24 mm	Sin color	Asiento vidrio	141
330330	Calce para vidrio 3x30 mm	Sin color	Asiento vidrio	141
330334	Calce para vidrio 3x34 mm	Sin color	Asiento vidrio	141
330340	Calce para vidrio 3x40 mm	Sin color	Asiento vidrio	141
330420	Calce para vidrio 4x20 mm	Sin color	Asiento vidrio	141
330424	Calce para vidrio 4x24 mm	Sin color	Asiento vidrio	141
330430	Calce para vidrio 4x30 mm	Sin color	Asiento vidrio	141
330434	Calce para vidrio 4x34 mm	Sin color	Asiento vidrio	141
330440	Calce para vidrio 4x40 mm	Sin color	Asiento vidrio	141
330520	Calce para vidrio 5x20 mm	Sin color	Asiento vidrio	141
330524	Calce para vidrio 5x24 mm	Sin color	Asiento vidrio	142
330529	Calce para vidrio 5x30 mm	Sin color	Asiento vidrio	142
330534	Calce para vidrio 5x34 mm	Sin color	Asiento vidrio	142
330540	Calce para vidrio 5x40 mm	Sin color	Asiento vidrio	142
331817	Bocallaves manilla recta	9010CM	Bombillo	145
331819	Bocallaves manilla recta	7016CM	Bombillo	145
332026	Kit base 1h oscilo batiente cierre a inversor	7016CM	Kit	156
332027	Kit base 1h oscilo batiente cierre a inversor	9010CM	Kit	156
337061	Kit punto de cierre intermedio Evo Soft	Sin color	Cerradero y cerradura	148
337062	Kit punto de cierre terminal Evo Soft	Sin color	Cerradero y cerradura	148
337070	Compás limitador practicable CE	Sin color	Compás	150
337501	Manilla Polaris recta	Blanco	Manillas y cremonas	164
337502	Manilla Polaris recta	Negro	Manillas y cremonas	164
337505	Manilla Polaris recta	Color	Manillas y cremonas	164
337508	Manilla Polaris recta	Lacado Inox	Manillas y cremonas	164
337513	Manilla Polaris recta	Plata claro	Manillas y cremonas	164
337514	Manilla Polaris recta	Plata oscuro	Manillas y cremonas	164
337515	Manilla Polaris recta	7016CM	Manillas y cremonas	164
337516	Manilla Polaris recta	9010CM	Manillas y cremonas	164
337701	Manilla Polaris Block	Blanco	Manillas y cremonas	164
337702	Manilla Polaris Block	Negro	Manillas y cremonas	164
337705	Manilla Polaris Block	Color	Manillas y cremonas	164
337708	Manilla Polaris Block	Lacado Inox	Manillas y cremonas	164
337713	Manilla Polaris Block	Plata claro	Manillas y cremonas	164

COR 3500

Relación de accesorios

REFERENCIA	DESCRIPCIÓN	COLOR	TIPO	PÁG
337714	Manilla Polaris Block	Plata oscuro	Manillas y cremonas	164
337998	Troquel abisagradas CE	Sin color	Troquel	177
337999	Troquel abisagradas CE	Sin color	Troquel	177
339871	Motor de cadena 24V - 300N	Blanco	Motorización	167
339872	Motor de cadena 24V - 300N	Negro	Motorización	167
339873	Motor de cadena 24V - 300N	Plata	Motorización	167
339881	Motor de cadena 24V - 300+300N synchro	Blanco	Motorización	167
339882	Motor de cadena 24V - 300+300N synchro	Negro	Motorización	167
339883	Motor de cadena 24V - 300+300N synchro	Plata	Motorización	167
340110	Bombillo (medio) con pomo 30+10 L.C.	Sin color	Bombillo	145
341014	Transmisión monodireccional 90º	Sin color	Cerradero y cerradura	149
341269	Adhesivo especial gomas, TRANSPARENTE	Sin color	Varios	178
341270	Protector anticorrosión herraje	Sin color	Varios	181
341276	Kit mantenimiento PVC BLANCO - Aluminio ANODIZADO	Sin color	Varios	180
341277	Kit mantenimiento PVC COLOR - Aluminio LACADO	Sin color	Varios	180
342705	Grapa para solapes	Sin color	Varios	179
342744	Grapa para solapes	Sin color	Varios	179
342842	Grapa para solapes	Sin color	Varios	179
343067	Kit terminales de palanca con puntero inox	Sin color	Pasador	168
343071	Kit pasador palanca bidireccional terminales inox	Sin color	Pasador	168
343075	Compás micro	Sin color	Compás	150
347798	Troquel de escuadras con pulmón neumático	Sin color	Troquel	178
347799	Troquel de escuadras	Sin color	Troquel	178
347910	Cerradero inversor Evo-Soft	Sin color	Cerradero y cerradura	147
347920	Cerradero de basculamiento cierre al marco CE	Sin color	Cerradero y cerradura	146
347921	Ángulo de reenvío inferior cierre al marco CE	Sin color	Ángulo reenvío	182
347940	Cerradero de basculamiento maniobra lógica CE	Sin color	Cerradero y cerradura	146
347941	Ángulo de reenvío inferior maniobra lógica CE	Sin color	Ángulo reenvío	182
347998	Troquel de escuadras con pulmón neumático	Sin color	Troquel	178
347999	Troquel de escuadras	Sin color	Troquel	178
349902	Kit mecanizado marcos con enganche	Sin color	Troquel	177
349903	Kit mecanizado escuadra poliamida 3500	Sin color	Troquel	177
353522	Escuadra de ensamblar de 13,6 x 25,1 mm	Sin color	Escuadra principal	152
353542	Escuadra de ensamblar de 31,2 x 24,7 mm	Sin color	Escuadra principal	152
358301	Manilla puerta Polaris recta dcha	Blanco	Manillas y cremonas	166
358302	Manilla puerta Polaris recta dcha	Negro	Manillas y cremonas	166
358303	Manilla puerta Polaris recta dcha	Color	Manillas y cremonas	166

COR 3500

Relación de accesorios

REFERENCIA	DESCRIPCIÓN	COLOR	TIPO	PÁG
358304	Manilla puerta Polaris recta dcha	Lacado Inox	Manillas y cremonas	166
358305	Manilla puerta Polaris recta dcha	Plata claro	Manillas y cremonas	166
358306	Manilla puerta Polaris recta dcha	Plata oscuro	Manillas y cremonas	166
358309	Manilla puerta Polaris recta dcha	7016CM	Manillas y cremonas	166
358310	Manilla puerta Polaris recta dcha	9010CM	Manillas y cremonas	166
358311	Manilla puerta Polaris recta izda	Blanco	Manillas y cremonas	166
358312	Manilla puerta Polaris recta izda	Negro	Manillas y cremonas	166
358313	Manilla puerta Polaris recta izda	Color	Manillas y cremonas	166
358314	Manilla puerta Polaris recta izda	Lacado Inox	Manillas y cremonas	166
358315	Manilla puerta Polaris recta izda	Plata claro	Manillas y cremonas	166
358316	Manilla puerta Polaris recta izda	Plata oscuro	Manillas y cremonas	166
358317	Manilla puerta Polaris recta izda	7016CM	Manillas y cremonas	166
358318	Manilla puerta Polaris recta izda	9010CM	Manillas y cremonas	166
358501	Manilla doble puerta Polaris recta	Blanco	Manillas y cremonas	165
358502	Manilla doble puerta Polaris recta	Negro	Manillas y cremonas	165
358503	Manilla doble puerta Polaris recta	Color	Manillas y cremonas	165
358504	Manilla doble puerta Polaris recta	Lacado Inox	Manillas y cremonas	165
358505	Manilla doble puerta Polaris recta	Plata claro	Manillas y cremonas	165
358506	Manilla doble puerta Polaris recta	Plata oscuro	Manillas y cremonas	165
358507	Manilla doble puerta Polaris recta	7016CM	Manillas y cremonas	165
358508	Manilla doble puerta Polaris recta	9010CM	Manillas y cremonas	165
359921	Cremona Oscilo Paralela DX con llave	Blanco	Manillas y cremonas	162
359922	Cremona Oscilo Paralela DX con llave	Negro	Manillas y cremonas	162
359923	Cremona Oscilo Paralela DX con llave	Plata	Manillas y cremonas	162
359931	Cremona Oscilo Paralela SX con llave	Blanco	Manillas y cremonas	162
359932	Cremona Oscilo Paralela SX con llave	Negro	Manillas y cremonas	162
359933	Cremona Oscilo Paralela SX con llave	Plata	Manillas y cremonas	162
362611	Pasador puerta corto	Negro	Pasador	169
362612	Pasador puerta corto	Blanco	Pasador	169
362621	Pasador puerta mediano	Negro	Pasador	169
362622	Pasador puerta mediano	Blanco	Pasador	169
362631	Pasador puerta largo	Negro	Pasador	169
362632	Pasador puerta largo	Blanco	Pasador	169
363151	Base cremona extraible OB Cortizo	Blanco	Manillas y cremonas	160
363152	Base cremona extraible OB Cortizo	Negro	Manillas y cremonas	160
363153	Base cremona extraible OB Cortizo	Color	Manillas y cremonas	160
363154	Base cremona extraible OB Cortizo	Lacado Inox	Manillas y cremonas	160

COR 3500

Relación de accesorios

REFERENCIA	DESCRIPCIÓN	COLOR	TIPO	PÁG
363155	Base cremona extraible OB Cortizo	Plata claro	Manillas y cremonas	160
363156	Base cremona extraible OB Cortizo	Plata oscuro	Manillas y cremonas	160
363157	Base cremona extraible OB Cortizo	7016CM	Manillas y cremonas	160
363158	Base cremona extraible OB Cortizo	9010CM	Manillas y cremonas	160
363161	Base cremona extraible practicable Cortizo	Blanco	Manillas y cremonas	160
363162	Base cremona extraible practicable Cortizo	Negro	Manillas y cremonas	160
363163	Base cremona extraible practicable Cortizo	Color	Manillas y cremonas	160
363164	Base cremona extraible practicable Cortizo	Lacado Inox	Manillas y cremonas	160
363165	Base cremona extraible practicable Cortizo	Plata claro	Manillas y cremonas	160
363166	Base cremona extraible practicable Cortizo	Plata oscuro	Manillas y cremonas	160
363167	Base cremona extraible practicable Cortizo	7016CM	Manillas y cremonas	160
363168	Base cremona extraible practicable Cortizo	9010CM	Manillas y cremonas	160
363171	Maneta extraible Cortizo	Blanco	Manillas y cremonas	164
363172	Maneta extraible Cortizo	Negro	Manillas y cremonas	164
363173	Maneta extraible Cortizo	Color	Manillas y cremonas	164
363174	Maneta extraible Cortizo	Lacado Inox	Manillas y cremonas	164
363175	Maneta extraible Cortizo	Plata claro	Manillas y cremonas	164
363176	Maneta extraible Cortizo	Plata oscuro	Manillas y cremonas	164
363177	Maneta extraible Cortizo	7016CM	Manillas y cremonas	164
363178	Maneta extraible Cortizo	9010CM	Manillas y cremonas	164
367501	Kit fijación doble manilla Cortizo-Sirius - Perfil <65 mm	Sin color	Manillas y cremonas	163
367502	Kit fijación doble manilla Cortizo-Sirius - Perfil <85 mm	Sin color	Manillas y cremonas	163
367503	Kit fijación doble manilla Polaris - Perfil <55 mm	Sin color	Manillas y cremonas	163
367504	Kit fijación doble manilla Polaris - Perfil <90 mm	Sin color	Manillas y cremonas	163
371751	Juego tapas para bandeja 120 mm	Sin color	Tapas	171
373173	Terminal de pletina metálico	Sin color	Pasador	169
377501	Manilla minimalista Cortizo	Blanco	Manillas y cremonas	165
377502	Manilla minimalista Cortizo	Negro	Manillas y cremonas	165
377503	Manilla minimalista Cortizo	Color	Manillas y cremonas	165
377504	Manilla minimalista Cortizo	Lacado Inox	Manillas y cremonas	165
377505	Manilla minimalista Cortizo	Plata claro	Manillas y cremonas	165
377506	Manilla minimalista Cortizo	Plata oscuro	Manillas y cremonas	165
377507	Manilla minimalista Cortizo	7016CM	Manillas y cremonas	165
377508	Manilla minimalista Cortizo	9010CM	Manillas y cremonas	165
377521	Juego manillas minimalistas puerta	Blanco	Manillas y cremonas	163
377522	Juego manillas minimalistas puerta	Negro	Manillas y cremonas	163
377523	Juego manillas minimalistas puerta	Color	Manillas y cremonas	163

COR 3500

Relación de accesorios

REFERENCIA	DESCRIPCIÓN	COLOR	TIPO	PÁG
377524	Juego manillas minimalistas puerta	Lacado Inox	Manillas y cremonas	163
377525	Juego manillas minimalistas puerta	Plata claro	Manillas y cremonas	163
377526	Juego manillas minimalistas puerta	Plata oscuro	Manillas y cremonas	163
377527	Juego manillas minimalistas puerta	7016CM	Manillas y cremonas	163
377528	Juego manillas minimalistas puerta	9010CM	Manillas y cremonas	163
377541	Manilla simple minimalista puerta dchas	Blanco	Manillas y cremonas	166
377542	Manilla simple minimalista puerta dchas	Negro	Manillas y cremonas	166
377543	Manilla simple minimalista puerta dchas	Color	Manillas y cremonas	166
377544	Manilla simple minimalista puerta dchas	Lacado Inox	Manillas y cremonas	166
377545	Manilla simple minimalista puerta dchas	Plata claro	Manillas y cremonas	166
377546	Manilla simple minimalista puerta dchas	Plata oscuro	Manillas y cremonas	166
377547	Manilla simple minimalista puerta dchas	7016CM	Manillas y cremonas	166
377548	Manilla simple minimalista puerta dchas	9010CM	Manillas y cremonas	166
377561	Manilla simple minimalista puerta izdas	Blanco	Manillas y cremonas	166
377562	Manilla simple minimalista puerta izdas	Negro	Manillas y cremonas	166
377563	Manilla simple minimalista puerta izdas	Color	Manillas y cremonas	166
377564	Manilla simple minimalista puerta izdas	Lacado Inox	Manillas y cremonas	166
377565	Manilla simple minimalista puerta izdas	Plata claro	Manillas y cremonas	166
377566	Manilla simple minimalista puerta izdas	Plata oscuro	Manillas y cremonas	166
377567	Manilla simple minimalista puerta izdas	7016CM	Manillas y cremonas	166
377568	Manilla simple minimalista puerta izdas	9010CM	Manillas y cremonas	166
377600	Pieza de regulación vertical bisagra de puerta	Sin color	Bisagra	144
377950	Secuenciador maniobra lógica	Sin color	Varios	181
383001	Bisagra puerta canal 2 palas derechas	Blanco	Bisagra	143
383002	Bisagra puerta canal 2 palas derechas	Negro	Bisagra	143
383003	Bisagra puerta canal 2 palas derechas	Color	Bisagra	143
383004	Bisagra puerta canal 2 palas derechas	Lacado Inox	Bisagra	143
383005	Bisagra puerta canal 2 palas derechas	Plata claro	Bisagra	143
383006	Bisagra puerta canal 2 palas derechas	Plata oscuro	Bisagra	143
383007	Bisagra puerta canal 2 palas derechas	7016CM	Bisagra	143
383008	Bisagra puerta canal 2 palas derechas	9010CM	Bisagra	143
383011	Bisagra puerta canal 2 palas izquierdas	Blanco	Bisagra	143
383012	Bisagra puerta canal 2 palas izquierdas	Negro	Bisagra	143
383013	Bisagra puerta canal 2 palas izquierdas	Color	Bisagra	143
383014	Bisagra puerta canal 2 palas izquierdas	Lacado Inox	Bisagra	143
383015	Bisagra puerta canal 2 palas izquierdas	Plata claro	Bisagra	143
383016	Bisagra puerta canal 2 palas izquierdas	Plata oscuro	Bisagra	143

COR 3500

Relación de accesorios

REFERENCIA	DESCRIPCIÓN	COLOR	TIPO	PÁG
383017	Bisagra puerta canal 2 palas izquierdas	7016CM	Bisagra	143
383018	Bisagra puerta canal 2 palas izquierdas	9010CM	Bisagra	143
383021	Bisagra puerta canal 3 palas	Blanco	Bisagra	143
383022	Bisagra puerta canal 3 palas	Negro	Bisagra	143
383023	Bisagra puerta canal 3 palas	Color	Bisagra	143
383024	Bisagra puerta canal 3 palas	Lacado Inox	Bisagra	143
383025	Bisagra puerta canal 3 palas	Plata claro	Bisagra	143
383026	Bisagra puerta canal 3 palas	Plata oscuro	Bisagra	143
383027	Bisagra puerta canal 3 palas	7016CM	Bisagra	143
383028	Bisagra puerta canal 3 palas	9010CM	Bisagra	143
383111	Base manilla extraible Cortizo	Blanco	Manillas y cremonas	161
383112	Base manilla extraible Cortizo	Negro	Manillas y cremonas	161
383113	Base manilla extraible Cortizo	Color	Manillas y cremonas	161
383114	Base manilla extraible Cortizo	Lacado Inox	Manillas y cremonas	161
383115	Base manilla extraible Cortizo	Plata claro	Manillas y cremonas	161
383116	Base manilla extraible Cortizo	Plata oscuro	Manillas y cremonas	161
383117	Base manilla extraible Cortizo	7016CM	Manillas y cremonas	161
383118	Base manilla extraible Cortizo	9010CM	Manillas y cremonas	161
383121	Base manilla extraible Cortizo A.E.	Blanco	Manillas y cremonas	161
383122	Base manilla extraible Cortizo A.E.	Negro	Manillas y cremonas	161
383123	Base manilla extraible Cortizo A.E.	Color	Manillas y cremonas	161
383124	Base manilla extraible Cortizo A.E.	Lacado Inox	Manillas y cremonas	161
383125	Base manilla extraible Cortizo A.E.	Plata claro	Manillas y cremonas	161
383126	Base manilla extraible Cortizo A.E.	Plata oscuro	Manillas y cremonas	161
383127	Base manilla extraible Cortizo A.E.	7016CM	Manillas y cremonas	161
383128	Base manilla extraible Cortizo A.E.	9010CM	Manillas y cremonas	161
387021	Escuadra de ensamblar de 13,6 x 5,0 mm	Sin color	Escuadra principal/secundaria	153
389902	Plantilla mecanizados manillas	Sin color	Varios	181
391001	Secuenciador de balconera oscilo	Sin color	Cerradero y cerradura	149
393027	Kit bisagras ocultas abatible	Sin color	Bisagra	144
397001	Kit oscilobatiente oculto izq. compás grande	Sin color	Kit	159
397002	Kit oscilobatiente oculto drch. compás grande	Sin color	Kit	159
397003	Kit oscilobatiente oculto izq. compás pequeño	Sin color	Kit	159
397004	Kit oscilobatiente oculto drch. compás pequeño	Sin color	Kit	159
397005	Kit oscilobatiente oculto cierre marco izq. compás grande	Sin color	Kit	159
397006	Kit oscilobatiente oculto cierre marco drch. compás grande	Sin color	Kit	159
397007	Kit oscilobatiente oculto cierre marco izq. compás pequeño	Sin color	Kit	159

COR 3500

Relación de accesorios

REFERENCIA	DESCRIPCIÓN	COLOR	TIPO	PÁG
397008	Kit oscilobatiente oculto cierre marco drch. compás pequeño	Sin color	Kit	159
397011	Kit oscilo oculto maniobra lógica izq. compás grande	Sin color	Kit	159
397012	Kit oscilo oculto maniobra lógica drch. compás grande	Sin color	Kit	158
397013	Kit oscilo oculto maniobra lógica izq. compás pequeño	Sin color	Kit	159
397014	Kit oscilo oculto maniobra lógica drch. compás pequeño	Sin color	Kit	159
397021	Kit bisagras oscilo oculto izq. compás grande	Sin color	Kit	157
397022	Kit bisagras oscilo oculto drch. compás grande	Sin color	Kit	157
397023	Kit bisagras oscilo oculto izq. compás pequeño	Sin color	Kit	157
397024	Kit bisagras oscilo oculto drch. compás pequeño	Sin color	Kit	157
397031	Kit bisagras oscilo oculto maniobra lógica izq. compás grande	Sin color	Kit	158
397032	Kit bisagras oscilo oculto maniobra lógica drch. compás grande	Sin color	Kit	157
397033	Kit bisagras oscilo oculto maniobra lógica izq. compás pequeño	Sin color	Kit	158
397034	Kit bisagras oscilo oculto maniobra lógica drch. compás pequeño	Sin color	Kit	158
397041	Kit bisagras ocultas hoja pasiva izq.	Sin color	Kit	157
397042	Kit bisagras ocultas hoja pasiva drch.	Sin color	Kit	157
397063	Kit ángulo de reenvío suplementario herraje oculto	Sin color	Kit	160
398601	Tirador Art infinity inclinado izquierda	Blanco	Tiradores	172
398602	Tirador Art infinity inclinado izquierda	Negro	Tiradores	172
398603	Tirador Art infinity inclinado izquierda	Color	Tiradores	172
398604	Tirador Art infinity inclinado izquierda	Lacado Inox	Tiradores	172
398605	Tirador Art infinity inclinado izquierda	Plata claro	Tiradores	172
398606	Tirador Art infinity inclinado izquierda	Plata oscuro	Tiradores	172
398607	Tirador Art infinity inclinado izquierda	7016CM	Tiradores	172
398608	Tirador Art infinity inclinado izquierda	9010CM	Tiradores	172
398611	Tirador Art Infinity inclinado derecha	Blanco	Tiradores	172
398612	Tirador Art Infinity inclinado derecha	Negro	Tiradores	172
398613	Tirador Art Infinity inclinado derecha	Color	Tiradores	172
398614	Tirador Art Infinity inclinado derecha	Lacado Inox	Tiradores	172
398615	Tirador Art Infinity inclinado derecha	Plata claro	Tiradores	172
398616	Tirador Art Infinity inclinado derecha	Plata oscuro	Tiradores	172
398617	Tirador Art Infinity inclinado derecha	7016CM	Tiradores	172
398618	Tirador Art Infinity inclinado derecha	9010CM	Tiradores	172
398619	Kit fijación Art Infinity doble	Sin color	Tiradores	171
398621	Tirador Art Infinity recto	Blanco	Tiradores	172
398622	Tirador Art Infinity recto	Negro	Tiradores	172
398623	Tirador Art Infinity recto	Color	Tiradores	172
398624	Tirador Art Infinity recto	Lacado Inox	Tiradores	172

COR 3500

Relación de accesorios

REFERENCIA	DESCRIPCIÓN	COLOR	TIPO	PÁG
398625	Tirador Art Infinity recto	Plata claro	Tiradores	172
398626	Tirador Art Infinity recto	Plata oscuro	Tiradores	172
398627	Tirador Art Infinity recto	7016CM	Tiradores	172
398628	Tirador Art Infinity recto	9010CM	Tiradores	172
398629	Kit fijación Art Infinity simple	Sin color	Tiradores	171
810516	Tornillos DIN965 M5x16	Sin color	Tornillería	176
810525	Tornillos DIN965 M5x25	Sin color	Tornillería	177
812295	Tornillos DIN7981 ∅2,2x9,5	Sin color	Tornillería	174
812913	Tornillos DIN7981 ∅2,9x13	Sin color	Tornillería	174
813519	Tornillos DIN7981 ∅3,5x19	Sin color	Tornillería	174
813532	Tornillos DIN7981 ∅3,5x32	Sin color	Tornillería	174
813919	Tornillos DIN7981 ∅3,9x19	Sin color	Tornillería	174
813922	Tornillos DIN7981 ∅3,9x22	Sin color	Tornillería	174
814219	Tornillos DIN7981 ∅4,2x19	Sin color	Tornillería	174
814232	Tornillos DIN7981 ∅4,2x32	Sin color	Tornillería	174
814238	Tornillos DIN7981 ∅4,2x38	Sin color	Tornillería	174
814260	Tornillos DIN7981 ∅4,2x60	Sin color	Tornillería	175
814295	Tornillos DIN7981 ∅4,2x9,5	Sin color	Tornillería	175
814809	Tornillos DIN7981 ∅4,8x9,5	Sin color	Tornillería	175
814813	Tornillos DIN7981 ∅4,8x13	Sin color	Tornillería	175
814819	Tornillos DIN7981 ∅4,8x19	Sin color	Tornillería	175
814822	Tornillos DIN7981 ∅4,8x22	Sin color	Tornillería	175
814825	Tornillos DIN7981 ∅4,8x25	Sin color	Tornillería	175
814832	Tornillos DIN7981 ∅4,8x32	Sin color	Tornillería	175
814845	Tornillos DIN7981 ∅4,8x45	Sin color	Tornillería	175
814850	Tornillos DIN7981 ∅4,8x50	Sin color	Tornillería	175
814860	Tornillos DIN7981 ∅4,8x60	Sin color	Tornillería	175
814870	Tornillos DIN7981 ∅4,8x70	Sin color	Tornillería	175
814880	Tornillos DIN7981 ∅4,8x80	Sin color	Tornillería	175
815525	Tornillos DIN7981 ∅5,5x25	Sin color	Tornillería	175
815545	Tornillos DIN7981 ∅5,5x45	Sin color	Tornillería	176
822919	Tornillos DIN7982 ∅2,9x19	Sin color	Tornillería	176
822995	Tornillos DIN7982 ∅2,9x9,5	Sin color	Tornillería	176
823519	Tornillos DIN7982 ∅3,5x19	Sin color	Tornillería	176
823525	Tornillos DIN7982 ∅3,50x25,4	Sin color	Tornillería	176
823909	Tornillos DIN7982 ∅3,9x9,5	Sin color	Tornillería	176
823919	Tornillos DIN7982 ∅3,9x19	Sin color	Tornillería	176

COR 3500

Relación de accesorios

REFERENCIA	DESCRIPCIÓN	COLOR	TIPO	PÁG
824219	Tornillos DIN7982 ∅4,2x19	Sin color	Tornillería	176
824222	Tornillos DIN7982 ∅4,2x22	Sin color	Tornillería	176
824260	Tornillos DIN7982 ∅4,2x60	Sin color	Tornillería	176
824825	Tornillos DIN7982 ∅4,8x25	Sin color	Tornillería	176
840516	Remache ∅5x16	Sin color	Tornillería	173
843513	Tornillos DIN7504O ∅3,5x13	Sin color	Tornillería	174
844819	Tornillos DIN7504MH ∅4,8x19	Sin color	Tornillería	173
844845	Tornillos DIN7504M ∅4,8x45	Sin color	Tornillería	173
852913	Tornillos DIN7504M ∅2,9x13	Sin color	Tornillería	173
853522	Tornillos DIN7504O ∅3,5x22	Sin color	Tornillería	174
853525	Tornillos DIN7504O ∅3,5x25	Sin color	Tornillería	174
853913	Tornillos DIN7504O ∅3,9x13	Sin color	Tornillería	174
853922	Tornillos DIN7504M ∅3,9x22	Sin color	Tornillería	173
854232	Tornillos DIN7504O ∅4,2x32	Sin color	Tornillería	174
912100	Escuadra alineamiento	Sin color	Escuadra alineamiento	152
920100	Tapa desagüe con deflector	Negro	Tapas	171
920101	Tapa desagüe con deflector	Blanco	Tapas	171
920130	Escuadra alineamiento	Sin color	Escuadra alineamiento	151
920135	Escuadra alineamiento	Sin color	Escuadra alineamiento	151
920140	Tope de zanca ventana	Sin color	Tope travesaño interior	173
920150	Tope de zanca puerta	Sin color	Tope travesaño interior	173
920380	Escuadra tetón cuadrado	Sin color	Escuadra principal/secundaria	153
920381	Escuadra regulable	Sin color	Escuadra principal	153
920390	Escuadra tetón cuadrado	Sin color	Escuadra principal	153
920425	Escuadra tetón cuadrado	Sin color	Escuadra principal/secundaria	153
920472	Compás limitador y retenedor RS corto	Sin color	Compás	150
920473	Compás limitador y retenedor RS largo	Sin color	Compás	150
920474	Compás limitador largo	Sin color	Compás	150
920475	Compás limitador corto	Sin color	Compás	150
920490	Juego compases proyectantes, 75kg.	Sin color	Compás	150
920600	Juego compás proyectante deslizante, 50 Kg	Sin color	Compás	151
930060	Junta de acristalar	Sin color	Juntas	155
935010	Junta central	Sin color	Juntas	155
950010	Cepillo 7x9 mm	Sin color	Juntas	154
950040	Cepillo 7x5.5 mm	Sin color	Juntas	154
960002	Junta exterior	Sin color	Juntas	155
960004	Escuadra tetón cuadrado	Sin color	Escuadra principal/secundaria	153

COR 3500

Relación de accesorios

REFERENCIA	DESCRIPCIÓN	COLOR	TIPO	PÁG
960012	Juego tapas condensación	Sin color	Tapas	170
960015	Escuadra alineamiento	Sin color	Escuadra alineamiento	151
960023	Escuadra alineamiento	Sin color	Escuadra alineamiento	152

COR 3500

4. ACCESORIOS

IMPORTANTE

ALUMINIOS CORTIZO S.A.U. se reserva el derecho de modificar o eliminar cualquiera de sus perfiles, accesorios o juntas del sistema sin previo aviso.

ALUMINIOS CORTIZO S.A.U. no se hace responsable de las posibles erratas tipográficas de este catálogo y recomienda encarecidamente al cliente que, antes de la formalización de cualquier pedido, verifique que las referencias aparecidas en el mismo son las correctas.

AIREADORES

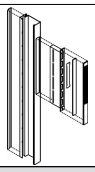

REF.	DESCRIPCIÓN	COLOR
297072	Aireador guia	Negro
297071		Blanco
297073		Color

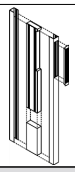

REF.	DESCRIPCIÓN	COLOR
297002	Aireador lateral drch. 1250-100	Negro
297001		Blanco
297003		Color

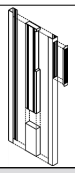

REF.	DESCRIPCIÓN	COLOR
317002	Aireador lateral drch. 1250-130	Negro
317001		Blanco
317003		Color

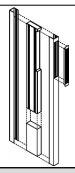

REF.	DESCRIPCIÓN	COLOR
297005	Aireador lateral drch. 1250-150	Negro
297004		Blanco
297006		Color

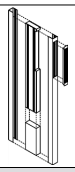

REF.	DESCRIPCIÓN	COLOR
297008	Aireador lateral drch. 1250-180	Negro
297007		Blanco
297009		Color

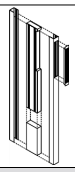

REF.	DESCRIPCIÓN	COLOR
297012	Aireador lateral drch. 1600-100	Negro
297011		Blanco
297013		Color

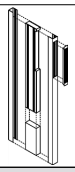

REF.	DESCRIPCIÓN	COLOR
317012	Aireador lateral drch. 1600-130	Negro
317011		Blanco
317013		Color

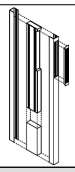

REF.	DESCRIPCIÓN	COLOR
297015	Aireador lateral drch. 1600-150	Negro
297014		Blanco
297016		Color

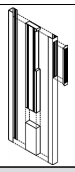

REF.	DESCRIPCIÓN	COLOR
297018	Aireador lateral drch. 1600-180	Negro
297017		Blanco
297019		Color

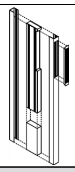

REF.	DESCRIPCIÓN	COLOR
297022	Aireador lateral drch. 2400-100	Negro
297021		Blanco
297023		Color

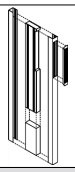

REF.	DESCRIPCIÓN	COLOR
317032	Aireador lateral drch. 2400-130	Negro
317031		Blanco
317033		Color

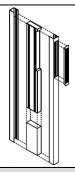

REF.	DESCRIPCIÓN	COLOR
297025	Aireador lateral drch. 2400-150	Negro
297024		Blanco

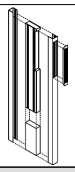

REF.	DESCRIPCIÓN	COLOR
297028	Aireador lateral drch. 2400-180	Negro
297027		Blanco
297029		Color

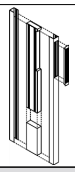

REF.	DESCRIPCIÓN	COLOR
297032	Aireador lateral drch. 3000-100	Negro
297031		Blanco

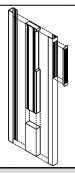

REF.	DESCRIPCIÓN	COLOR
317092	Aireador lateral drch. 3000-130	Negro
317091		Blanco
317093		Color

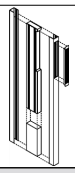

REF.	DESCRIPCIÓN	COLOR
297035	Aireador lateral drch. 3000-150	Negro
297034		Blanco

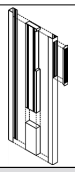

REF.	DESCRIPCIÓN	COLOR
297038	Aireador lateral drch. 3000-180	Negro
297037		Blanco
297039		Color

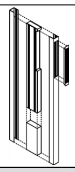

REF.	DESCRIPCIÓN	COLOR
297902	Aireador lateral izq. 1250-100	Negro
297901		Blanco
297903		Color

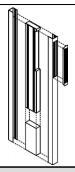

REF.	DESCRIPCIÓN	COLOR
317902	Aireador lateral izq. 1250-130	Negro
317901		Blanco
317903		Color

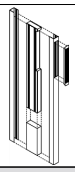

REF.	DESCRIPCIÓN	COLOR
297905	Aireador lateral izq. 1250-150	Negro
297904		Blanco
297906		Color

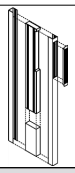

REF.	DESCRIPCIÓN	COLOR
297908	Aireador lateral izq. 1250-180	Negro
297907		Blanco
297909		Color

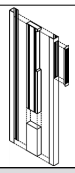

REF.	DESCRIPCIÓN	COLOR
297912	Aireador lateral izq. 1600-100	Negro
297911		Blanco
297913		Color

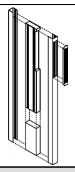

REF.	DESCRIPCIÓN	COLOR
317912	Aireador lateral izq. 1600-130	Negro
317911		Blanco
317913		Color

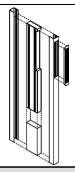

REF.	DESCRIPCIÓN	COLOR
297915	Aireador lateral izq. 1600-150	Negro
297914		Blanco
297916		Color

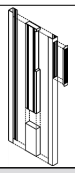

REF.	DESCRIPCIÓN	COLOR
297918	Aireador lateral izq. 1600-180	Negro
297917		Blanco
297919		Color

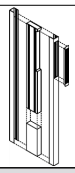

REF.	DESCRIPCIÓN	COLOR
297922	Aireador lateral izq. 2400-100	Negro
297921		Blanco
297923		Color

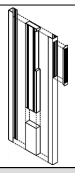

REF.	DESCRIPCIÓN	COLOR
317932	Aireador lateral izq. 2400-130	Negro
317931		Blanco
317933		Color

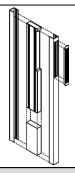

REF.	DESCRIPCIÓN	COLOR
297925	Aireador lateral izq. 2400-150	Negro
297924		Blanco

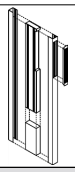

REF.	DESCRIPCIÓN	COLOR
297928	Aireador lateral izq. 2400-180	Negro
297927		Blanco
297929		Color

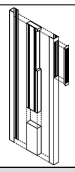

REF.	DESCRIPCIÓN	COLOR
297932	Aireador lateral izq. 3000-100	Negro
297931		Blanco

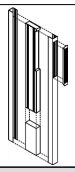

REF.	DESCRIPCIÓN	COLOR
317992	Aireador lateral izq. 3000-130	Negro
317991		Blanco
317993		Color

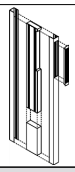

REF.	DESCRIPCIÓN	COLOR
297935	Aireador lateral izq. 3000-150	Negro
297934		Blanco

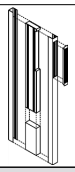

REF.	DESCRIPCIÓN	COLOR
297938	Aireador lateral izq. 3000-180	Negro
297937		Blanco
297939		Color

REF.	DESCRIPCIÓN	COLOR
317952	Aireador rejilla interior	Negro
317951		Blanco
317953		Color
317954		Lacado Inox
317959		Marrón
327955		Plata claro
327956		Plata oscuro

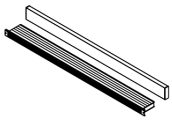

REF.	DESCRIPCIÓN	COLOR
317962	Aireador rejilla interior con remate exterior	Negro
317961		Blanco
317963		Color
317964		Lacado Inox
317969		Marrón
327965		Plata claro
327966		Plata oscuro

REF.	DESCRIPCIÓN	COLOR
300002	Perfil cubre guía exterior	Negro
300001		Blanco
OBS.	A 390 mm. Para aireador guía.	

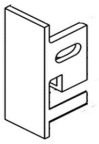

REF.	DESCRIPCIÓN	COLOR
317972	Tapas laterales plástico	Negro
317971		Blanco
317973		Plata

ASIENTO VIDRIO

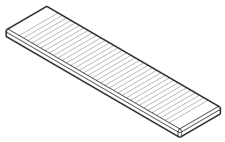

REF.	DESCRIPCIÓN	COLOR
330120	Calce para vidrio 1x20 mm	Sin color
OBS.	Longitud de calce 100 mm	

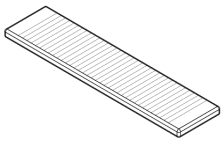

REF.	DESCRIPCIÓN	COLOR
330124	Calce para vidrio 1x24 mm	Sin color
OBS.	Longitud de calce 100 mm	

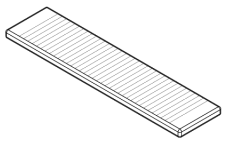

REF.	DESCRIPCIÓN	COLOR
330130	Calce para vidrio 1x30 mm	Sin color
OBS.	Longitud de calce 100 mm	

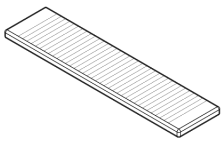

REF.	DESCRIPCIÓN	COLOR
330134	Calce para vidrio 1x34 mm	Sin color
OBS.	Longitud de calce 100 mm	

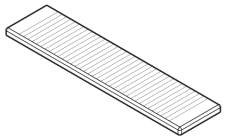

REF.	DESCRIPCIÓN	COLOR
330140	Calce para vidrio 1x40 mm	Sin color
OBS.	Longitud de calce 100 mm	

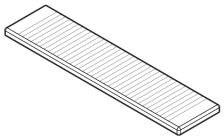

REF.	DESCRIPCIÓN	COLOR
330319	Calce para vidrio 3x20 mm	Sin color
OBS.	Longitud de calce 100 mm	

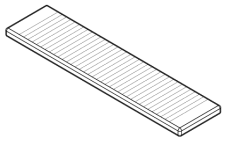

REF.	DESCRIPCIÓN	COLOR
330324	Calce para vidrio 3x24 mm	Sin color
OBS.	Longitud de calce 100 mm	

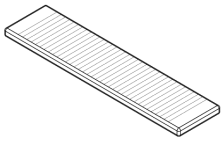

REF.	DESCRIPCIÓN	COLOR
330330	Calce para vidrio 3x30 mm	Sin color
OBS.	Longitud de calce 100 mm	

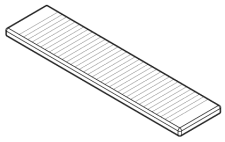

REF.	DESCRIPCIÓN	COLOR
330334	Calce para vidrio 3x34 mm	Sin color
OBS.	Longitud de calce 100 mm	

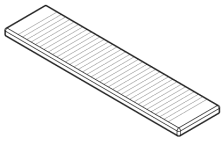

REF.	DESCRIPCIÓN	COLOR
330340	Calce para vidrio 3x40 mm	Sin color
OBS.	Longitud de calce 100 mm	

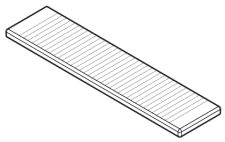

REF.	DESCRIPCIÓN	COLOR
330420	Calce para vidrio 4x20 mm	Sin color
OBS.	Longitud de calce 100 mm	

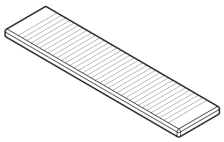

REF.	DESCRIPCIÓN	COLOR
330424	Calce para vidrio 4x24 mm	Sin color
OBS.	Longitud de calce 100 mm	

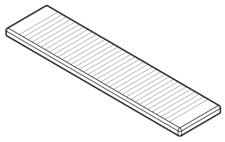

REF.	DESCRIPCIÓN	COLOR
330430	Calce para vidrio 4x30 mm	Sin color
OBS.	Longitud de calce 100 mm	

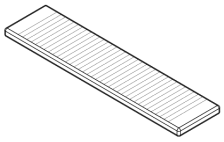

REF.	DESCRIPCIÓN	COLOR
330434	Calce para vidrio 4x34 mm	Sin color
OBS.	Longitud de calce 100 mm	

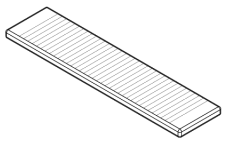

REF.	DESCRIPCIÓN	COLOR
330440	Calce para vidrio 4x40 mm	Sin color
OBS.	Longitud de calce 100 mm	

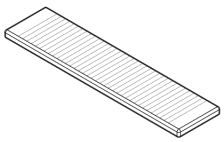

REF.	DESCRIPCIÓN	COLOR
330520	Calce para vidrio 5x20 mm	Sin color
OBS.	Longitud de calce 100 mm	

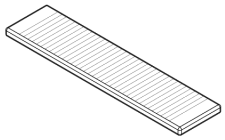			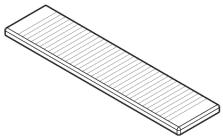		
REF.	**DESCRIPCIÓN**	**COLOR**	**REF.**	**DESCRIPCIÓN**	**COLOR**
330524	Calce para vidrio 5x24 mm	Sin color	330529	Calce para vidrio 5x30 mm	Sin color
OBS.	Longitud de calce100 mm		**OBS.**	Longitud de calce 100 mm	

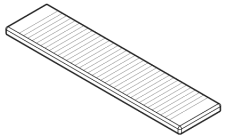			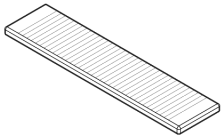		
REF.	**DESCRIPCIÓN**	**COLOR**	**REF.**	**DESCRIPCIÓN**	**COLOR**
330534	Calce para vidrio 5x34 mm	Sin color	330540	Calce para vidrio 5x40 mm	Sin color
OBS.	Longitud de calce 100 mm		**OBS.**	Longitud de calce 100 mm	

BISAGRA

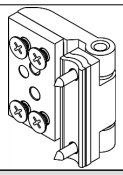					
REF.	**DESCRIPCIÓN**	**COLOR**	**REF.**	**DESCRIPCIÓN**	**COLOR**
250311	Bisagra de contra	Negro	322002	Bisagra de puerta a canal	Negro
250301		Blanco	322001		Blanco
250323		Color	322005		Color
250327		Caramelo	322006		Lacado Inox
250329		Marrón	322007		Plata claro
310324		Plata claro	322008		Plata oscuro
310325		Plata oscuro			
310326		7016CM			
310327		9010CM			
310328		Lacado Inox			

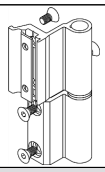			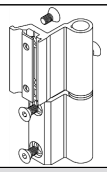		
REF.	**DESCRIPCIÓN**	**COLOR**	**REF.**	**DESCRIPCIÓN**	**COLOR**
233013	Bisagra practicable de ventana derecha	Negro	233033	Bisagra practicable de ventana izquierda	Negro
233003		Blanco	233023		Blanco
233012		Color	233032		Color
312031		Lacado Inox	312032		Lacado Inox
313014		Plata claro	313033		Plata claro
313015		Plata oscuro	313034		Plata oscuro
313017		7016CM	323035		7016CM
313018		9010CM	323036		9010CM
OBS.	Placa inox		**OBS.**	Placa inox	

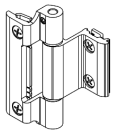

REF.	DESCRIPCIÓN	COLOR
254111	Bisagra puente 3 palas	Negro
254101		Blanco
254123		Color
314124		Plata claro
314125		Plata oscuro
314132		Lacado Inox
314133		7016CM
314134		9010CM

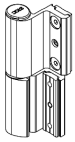

REF.	DESCRIPCIÓN	COLOR
383002	Bisagra puerta canal 2 palas derechas	Negro
383001		Blanco
383003		Color
383004		Lacado Inox
383005		Plata claro
383006		Plata oscuro
383007		7016CM
383008		9010CM

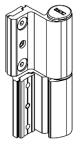

REF.	DESCRIPCIÓN	COLOR
383012	Bisagra puerta canal 2 palas izquierdas	Negro
383011		Blanco
383013		Color
383014		Lacado Inox
383015		Plata claro
383016		Plata oscuro
383017		7016CM
383018		9010CM

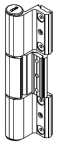

REF.	DESCRIPCIÓN	COLOR
383022	Bisagra puerta canal 3 palas	Negro
383021		Blanco
383023		Color
383024		Lacado Inox
383025		Plata claro
383026		Plata oscuro
383027		7016CM
383028		9010CM

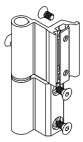

REF.	DESCRIPCIÓN	COLOR
283016	Bisagra regulable ventana practicable izqd	Negro
283006		Blanco
283030		Color
313031		Plata claro
313032		Plata oscuro
313053		7016CM
313054		9010CM
313056		Lacado Inox

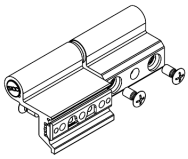

REF.	DESCRIPCIÓN	COLOR
273011	Bisagra ventana derecha con prisionero	Negro
243045		Lacado Inox
273001		Blanco
273035		Color
273043		7016CM
273044		9010CM
313036		Plata claro
313037		Plata oscuro
OBS.	Pletina zamak	

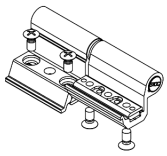

REF.	DESCRIPCIÓN	COLOR
273012	Bisagra ventana izquierda con prisionero	Negro
273002		Blanco
273036		Color
313043		Plata claro
313044		Plata oscuro
313045		7016CM
313046		9010CM
313047		Lacado Inox
OBS.	Pletina zamak	

REF.	DESCRIPCIÓN	COLOR
254011	Juego bisagras regulables oscilo batiente hoja pasiva	Negro
254001		Blanco
254023		Color
314024		Plata claro
314025		Plata oscuro
314027		9010CM
314032		Lacado Inox

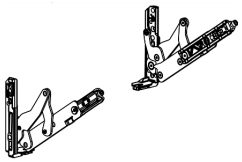

REF.	DESCRIPCIÓN	COLOR
393027	Kit bisagras ocultas abatible	Sin color

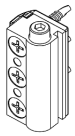

REF.	DESCRIPCIÓN	COLOR
377600	Pieza de regulación vertical bisagra de puerta	Sin color
OBS.	Montar en la hoja por encima de la bisagra superior	

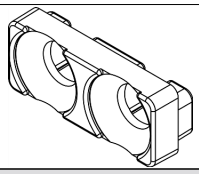

REF.	DESCRIPCIÓN	COLOR
306810	Refuerzo bisagras superiores	Sin color

BOMBILLO

REF.	DESCRIPCIÓN	COLOR
321211	Bocallaves	Negro
321212		Blanco
321213		PLATA-EV
321215		Acero inoxidable

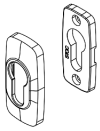

REF.	DESCRIPCIÓN	COLOR
321821	Bocallaves manilla curva	Negro
321822		Blanco
321825		Color
321826		Lacado Inox
321827		Plata claro
321828		Plata oscuro
321829		7016CM
321830		9010CM
OBS.	Base + tapa	

COR 3500

Accesorios

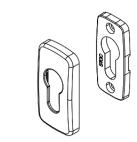

REF.	DESCRIPCIÓN	COLOR
321811	Bocallaves manilla recta	Negro
321809		Marrón
321812		Blanco
321815		Color
321816		Lacado Inox
321817		Plata claro
321818		Plata oscuro
331817		9010CM
331819		7016CM
OBS.	Base + tapa	

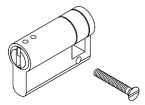

REF.	DESCRIPCIÓN	COLOR
300130	Bombillo (medio) 30 L.C. simple	Sin color

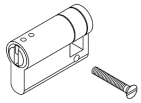

REF.	DESCRIPCIÓN	COLOR
300150	Bombillo (medio) 50 L.C. simple	Sin color

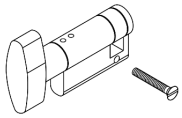

REF.	DESCRIPCIÓN	COLOR
340110	Bombillo (medio) con pomo 30+10 L.C.	Sin color
OBS.	Solo válido para apertura interior	

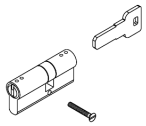

REF.	DESCRIPCIÓN	COLOR
303061	Bombillo 30+60 L.C. seguridad	Sin color

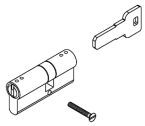

REF.	DESCRIPCIÓN	COLOR
303060	Bombillo 30+60 L.C. simple	Sin color

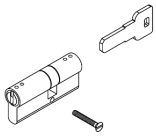

REF.	DESCRIPCIÓN	COLOR
303161	Bombillo 30+60 L.L. seguridad	Sin color

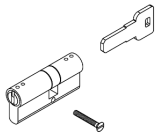

REF.	DESCRIPCIÓN	COLOR
303160	Bombillo 30+60 L.L. simple	Sin color

REF.	DESCRIPCIÓN	COLOR
321010	Protector para bombillo	Sin color

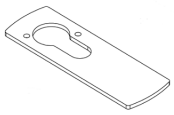

REF.	DESCRIPCIÓN	COLOR
321012	Suplemento 2mm.para protector de bombillo.	Sin color

CERRADERO Y CERRADURA

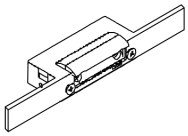

REF.	DESCRIPCIÓN	COLOR
302000	Abrepuertas eléctrico corto	Sin color
OBS.	12V - CA. Solo picaporte	

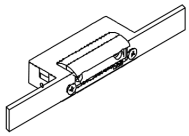

REF.	DESCRIPCIÓN	COLOR
302100	Abrepuertas eléctrico corto con desbloqueo	Sin color
OBS.	12V - CA. Solo picaporte	

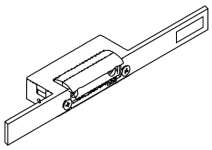

REF.	DESCRIPCIÓN	COLOR
302005	Abrepuertas eléctrico largo	Sin color
OBS.	12V - CA. Picaporte y palanca	

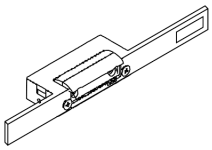

REF.	DESCRIPCIÓN	COLOR
302105	Abrepuertas eléctrico largo con desbloqueo	Sin color
OBS.	12V - CA. Picaporte y palanca	

REF.	DESCRIPCIÓN	COLOR
308050	Angulo de reenvío superior de oscilo	Sin color
OBS.	Incluido en kit oscilo	

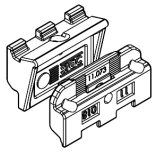

REF.	DESCRIPCIÓN	COLOR
253065	Bisagra oculta	Sin color

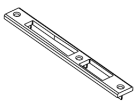

REF.	DESCRIPCIÓN	COLOR
290541	Cerradero central fijo	Sin color

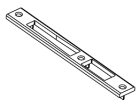

REF.	DESCRIPCIÓN	COLOR
290540	Cerradero central regulable	Sin color

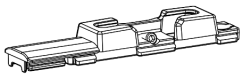

REF.	DESCRIPCIÓN	COLOR
347920	Cerradero de basculamiento cierre al marco CE	Sin color

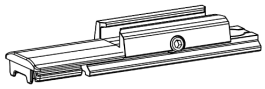

REF.	DESCRIPCIÓN	COLOR
347940	Cerradero de basculamiento maniobra lógica CE	Sin color

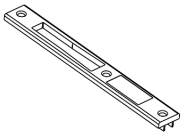

REF.	DESCRIPCIÓN	COLOR
290531	Cerradero extremos fijo	Sin color

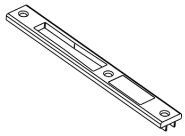

REF.	DESCRIPCIÓN	COLOR
290530	Cerradero extremos regulable	Sin color

COR 3500

Accesorios

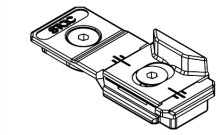

REF.	DESCRIPCIÓN	COLOR
347910	Cerradero inversor Evo-Soft	Sin color
OBS.	No incluye punto de cierre	

REF.	DESCRIPCIÓN	COLOR
303075	Cerradero lateral antipinzamiento	Sin color
OBS.	Incluido en kits ocilo 1 hoja	

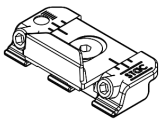

REF.	DESCRIPCIÓN	COLOR
253064	Cerradero para punto de cierre	Sin color

REF.	DESCRIPCIÓN	COLOR
243074	Cerradero regulable 2 hojas	Sin color

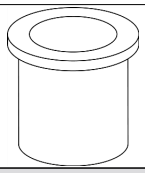

REF.	DESCRIPCIÓN	COLOR
303539	Cerradero suelo redondo estrecho	Sin color

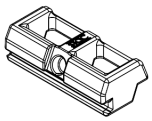

REF.	DESCRIPCIÓN	COLOR
243084	Cerradero terminal 1 hoja	Sin color

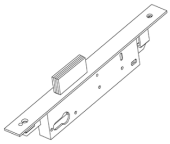

REF.	DESCRIPCIÓN	COLOR
323080	Cerradura 1 punto sólo palanca	Sin color

REF.	DESCRIPCIÓN	COLOR
290590	Cerradura 1 punto, picaporte	Sin color

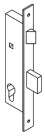

REF.	DESCRIPCIÓN	COLOR
290580	Cerradura 1 punto, picaporte y palanca	Sin color

REF.	DESCRIPCIÓN	COLOR
290510	Cerradura 3 puntos, barrilete y palanca	Sin color

REF.	DESCRIPCIÓN	COLOR
290500	Cerradura 3 puntos, picaporte y palanca	Sin color

REF.	DESCRIPCIÓN	COLOR
250411	Cierre de contra	Negro
250401		Blanco
250423		Color
250427		Caramelo
250429		Marrón
310424		Plata claro
310425		Plata oscuro
310426		7016CM
310427		9010CM
310428		Lacado Inox

COR 3500

Accesorios

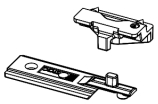

REF.	DESCRIPCIÓN	COLOR
290275	Conjunto microventilación	Sin color
OBS.	Válido para practicable y oscilo	

REF.	DESCRIPCIÓN	COLOR
253063	Conjunto punto de cierre suplementario	Sin color
OBS.	Inlcuye ángulo de reenvío suplementario y 2 cerraderos regulables marco. No válido para compás super mini o mini	

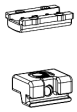

REF.	DESCRIPCIÓN	COLOR
243076	Conjunto resbalón	Sin color

REF.	DESCRIPCIÓN	COLOR
253000	Funda transmisión cremona	Sin color

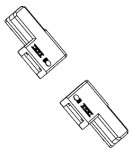

REF.	DESCRIPCIÓN	COLOR
243075	Juego anclajes transmisión cremona practicable	Sin color
OBS.	De plástico.	

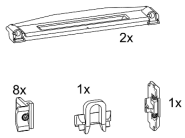

REF.	DESCRIPCIÓN	COLOR
329941	Kit cerraderos OPA CE	Sin color

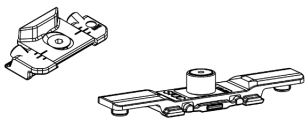

REF.	DESCRIPCIÓN	COLOR
337061	Kit punto de cierre intermedio Evo Soft	Sin color

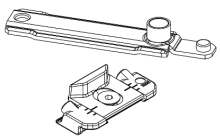

REF.	DESCRIPCIÓN	COLOR
337062	Kit punto de cierre terminal Evo Soft	Sin color

REF.	DESCRIPCIÓN	COLOR
329942	Kit puntos de cierre OPA CE	Sin color

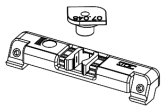

REF.	DESCRIPCIÓN	COLOR
270100	Pasador click retenedor hoja pasiva	Sin color

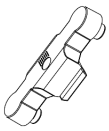

REF.	DESCRIPCIÓN	COLOR
280200	Punto cierre doble conexión a falleba	Sin color

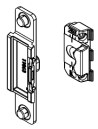

REF.	DESCRIPCIÓN	COLOR
253066	Punto de cierre intermedio	Sin color

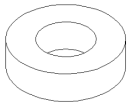

REF.	DESCRIPCIÓN	COLOR
287200	Reductor taladro pletina 6-8 mm	Sin color

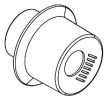

REF.	DESCRIPCIÓN	COLOR
253004	Remache para punto de cierre	Sin color

COR 3500

Accesorios

REF.	DESCRIPCIÓN	COLOR
293558	Remache punto cierre hoja	Sin color
OBS.	Cánula de 50 uds. Para máquinas manuales y automáticas.	

REF.	DESCRIPCIÓN	COLOR
313016	Resbalón ángulo de reenvío	Sin color

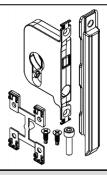

REF.	DESCRIPCIÓN	COLOR
391001	Secuenciador de balconera oscilo	Sin color

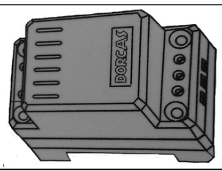

REF.	DESCRIPCIÓN	COLOR
302010	Transformador 230V a 12V	Sin color

REF.	DESCRIPCIÓN	COLOR
271013	Transmisión apertura exterior	Sin color
OBS.	Entrada 28,5 mm desde extremo canales. Cuadradillo 7 mm	

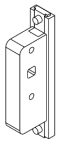

REF.	DESCRIPCIÓN	COLOR
282010	Transmisión bidireccional	Sin color
OBS.	Entrada 16 mm. Cuadradillo 7 mm	

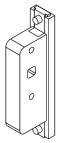

REF.	DESCRIPCIÓN	COLOR
291010	Transmisión bidireccional	Sin color
OBS.	Entrada 8 mm. Cuadradillo 7 mm	

REF.	DESCRIPCIÓN	COLOR
283570	Transmisión monodireccional	Sin color
OBS.	Entrada 8 mm. Cuadradillo 7 mm	

REF.	DESCRIPCIÓN	COLOR
271010	Transmisión monodireccional	Sin color
OBS.	Entrada 16 mm. Cuadradillo 7 mm	

REF.	DESCRIPCIÓN	COLOR
341014	Transmisión monodireccional 90º	Sin color
OBS.	Entrada de 33.5 mm. Cuadradillo de 7 mm.	

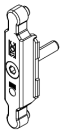

REF.	DESCRIPCIÓN	COLOR
282321	Transmisión multipunto	Sin color
OBS.	Válido para 344332	

REF.	DESCRIPCIÓN	COLOR
253060	Ángulo reenvío horizontal	Sin color
OBS.	Incluye cerradero regulable marco	

COMPÁS

REF.	DESCRIPCIÓN	COLOR
313074	Compás grande maniobra lógica	Sin color

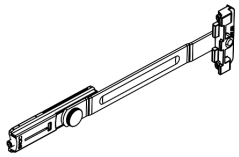

REF.	DESCRIPCIÓN	COLOR
920475	Compás limitador corto	Sin color

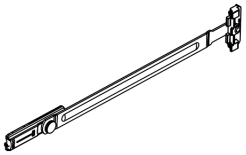

REF.	DESCRIPCIÓN	COLOR
920474	Compás limitador largo	Sin color

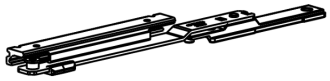

REF.	DESCRIPCIÓN	COLOR
337070	Compás limitador practicable CE	Sin color

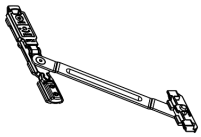

REF.	DESCRIPCIÓN	COLOR
920472	Compás limitador y retenedor RS corto	Sin color

REF.	DESCRIPCIÓN	COLOR
920473	Compás limitador y retenedor RS largo	Sin color

REF.	DESCRIPCIÓN	COLOR
343075	Compás micro	Sin color

REF.	DESCRIPCIÓN	COLOR
253070	Compás oscilo batiente grande	Sin color

REF.	DESCRIPCIÓN	COLOR
313073	Compás pequeño maniobra lógica	Sin color

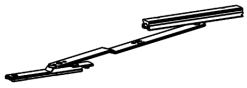

REF.	DESCRIPCIÓN	COLOR
253073	Compás suplementario	Sin color

REF.	DESCRIPCIÓN	COLOR
267005	Juego compas proyectante 100 Kg	Sin color
OBS.	Hasta 180 kg con taco 287005 y retenedor 287006	

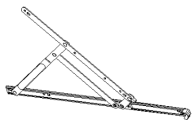

REF.	DESCRIPCIÓN	COLOR
920490	Juego compases proyectantes, 75kg.	Sin color

REF.	DESCRIPCIÓN	COLOR
259101	Juego compás proyectante 80 kg	Sin color

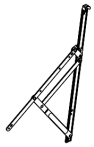

REF.	DESCRIPCIÓN	COLOR
237004	Juego compás proyectante deslizante, 35 kg	Sin color

COR 3500

Accesorios

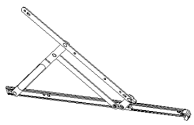

REF.	DESCRIPCIÓN	COLOR
920600	Juego compás proyectante deslizante, 50 Kg	Sin color

REF.	DESCRIPCIÓN	COLOR
270007	Juego compás proyectante telescópico 6 ptos	Sin color
OBS.	Para proyectante y abatible. 110 Kg/hoja	

REF.	DESCRIPCIÓN	COLOR
287007	Juego compás telescópico 5 puntos	Sin color
OBS.	Para proyectante y abatible. 40 Kg/hoja.	

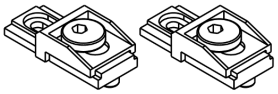

REF.	DESCRIPCIÓN	COLOR
287005	Juego reguladores compás proyectante	Sin color

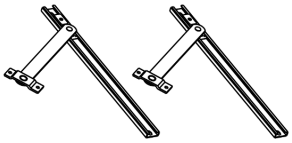

REF.	DESCRIPCIÓN	COLOR
287006	Kit retenedores fachada	Sin color

ESCUADRA ALINEAMIENTO

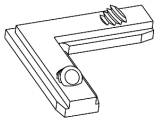

REF.	DESCRIPCIÓN	COLOR
960015	Escuadra alineamiento	Sin color

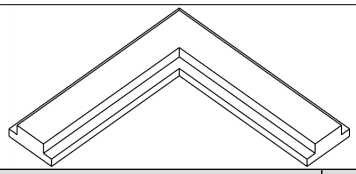

REF.	DESCRIPCIÓN	COLOR
920130	Escuadra alineamiento	Sin color

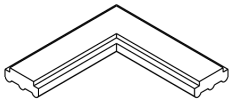

REF.	DESCRIPCIÓN	COLOR
283505	Escuadra alineamiento	Sin color

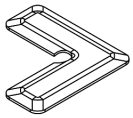

REF.	DESCRIPCIÓN	COLOR
920135	Escuadra alineamiento	Sin color

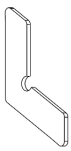

REF.	DESCRIPCIÓN	COLOR
217003	Escuadra alineamiento	Sin color

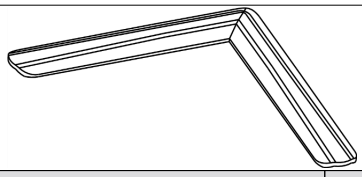

REF.	DESCRIPCIÓN	COLOR
282730	Escuadra alineamiento	Sin color

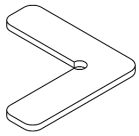

REF.	DESCRIPCIÓN	COLOR
960023	Escuadra alineamiento	Sin color

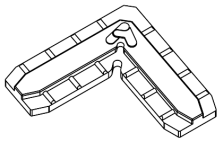

REF.	DESCRIPCIÓN	COLOR
207004	Escuadra alineamiento	Sin color
OBS.	Para solapes o tapajuntas	

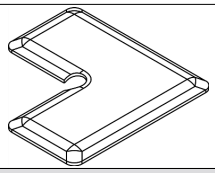

REF.	DESCRIPCIÓN	COLOR
912100	Escuadra alineamiento	Sin color

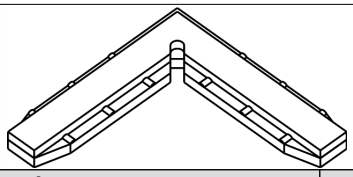

REF.	DESCRIPCIÓN	COLOR
212008	Escuadra alineamiento	Sin color

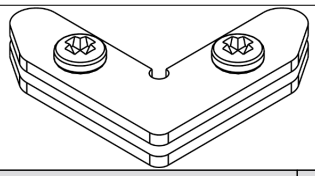

REF.	DESCRIPCIÓN	COLOR
277004	Escuadra alineamiento	Sin color

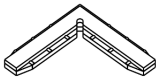

REF.	DESCRIPCIÓN	COLOR
212007	Escuadra alineamiento	Sin color

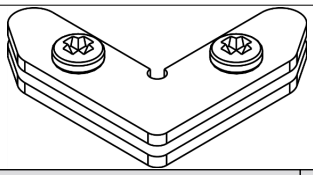

REF.	DESCRIPCIÓN	COLOR
245054	Escuadra alineamiento	Sin color

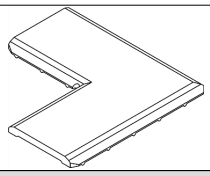

REF.	DESCRIPCIÓN	COLOR
242831	Escuadra alineamiento	Sin color

ESCUADRA PRINCIPAL

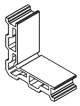

REF.	DESCRIPCIÓN	COLOR
353522	Escuadra de ensamblar de 13,6 x 25,1 mm	Sin color

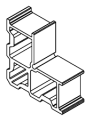

REF.	DESCRIPCIÓN	COLOR
353542	Escuadra de ensamblar de 31,2 x 24,7 mm	Sin color
OBS.	Perfil COR-3161 cortado a 24.7 mm	

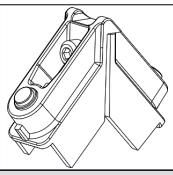

REF.	DESCRIPCIÓN	COLOR
223047	Escuadra inyección	Sin color

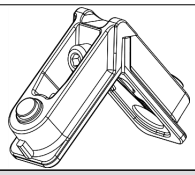

REF.	DESCRIPCIÓN	COLOR
223096	Escuadra inyección	Sin color

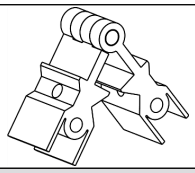

REF.	DESCRIPCIÓN	COLOR
920381	Escuadra regulable	Sin color
OBS.	Rango utilización 60°-170°	

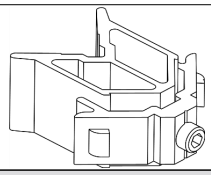

REF.	DESCRIPCIÓN	COLOR
920390	Escuadra tetón cuadrado	Sin color

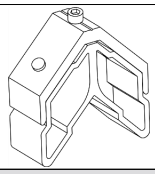

REF.	DESCRIPCIÓN	COLOR
253081	Escuadra tetón redondo	Sin color

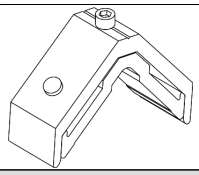

REF.	DESCRIPCIÓN	COLOR
253080	Escuadra tetón redondo	Sin color

ESCUADRA PRINCIPAL/SECUNDARIA

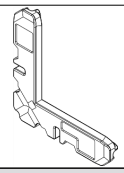

REF.	DESCRIPCIÓN	COLOR
237003	Escuadra de bala	Sin color

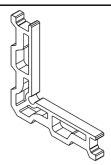

REF.	DESCRIPCIÓN	COLOR
387021	Escuadra de ensamblar de 13,6 x 5,0 mm	Sin color
OBS.	Perfil COR-3160 cortado a 5,0 mm. de ancho	

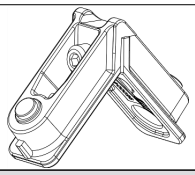

REF.	DESCRIPCIÓN	COLOR
227035	Escuadra inyección	Sin color

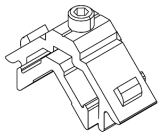

REF.	DESCRIPCIÓN	COLOR
920380	Escuadra tetón cuadrado	Sin color

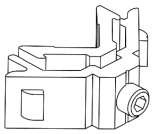

REF.	DESCRIPCIÓN	COLOR
960004	Escuadra tetón cuadrado	Sin color

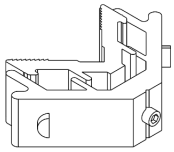

REF.	DESCRIPCIÓN	COLOR
920425	Escuadra tetón cuadrado	Sin color

ESCUADRA SECUNDARIA

REF.	DESCRIPCIÓN	COLOR
283535	Escuadra bloqueo puerta	Sin color
OBS.	Para poliamidas	

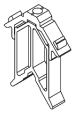

REF.	DESCRIPCIÓN	COLOR
283567	Escuadra bloqueo puerta 55 mm	Sin color
OBS.	Para poliamidas	

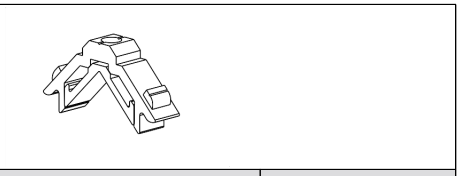

REF.	DESCRIPCIÓN	COLOR
283522	Escuadra bloqueo ventana	Sin color
OBS.	Para poliamidas	

FRESA

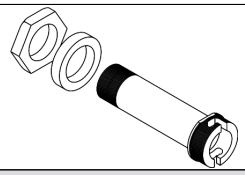

REF.	DESCRIPCIÓN	COLOR
319090	Casquillo porta-fresas	Sin color
OBS.	Eje ∅32 mm	

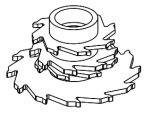

REF.	DESCRIPCIÓN	COLOR
213501	Juego de fresas 3500	Sin color

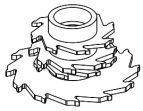

REF.	DESCRIPCIÓN	COLOR
282174	Juego de fresas para junquillos curvos de clip	Sin color

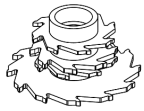

REF.	DESCRIPCIÓN	COLOR
293500	Juego de fresas zócalo Cor-3588	Sin color

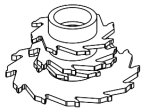

REF.	DESCRIPCIÓN	COLOR
242301	Juego fresas vierteaguas puerta	Sin color

JUNTAS

REF.	DESCRIPCIÓN	COLOR
207003	Burlete puerta apertura interior	Gris

REF.	DESCRIPCIÓN	COLOR
232401	Cepillo 7x11 mm	Sin color

REF.	DESCRIPCIÓN	COLOR
950040	Cepillo 7x5.5 mm	Sin color

REF.	DESCRIPCIÓN	COLOR
950010	Cepillo 7x9 mm	Sin color

REF.	DESCRIPCIÓN	COLOR
250097	Junta acristalamiento globo 7 mm.	Sin color

REF.	DESCRIPCIÓN	COLOR
250098	Junta acristalamiento globo 8 mm.	Sin color

REF.	DESCRIPCIÓN	COLOR
935010	Junta central	Sin color

REF.	DESCRIPCIÓN	COLOR
930060	Junta de acristalar	Sin color

REF.	DESCRIPCIÓN	COLOR
250005	Junta de acristalar	Sin color
OBS.	CONSULTAR DISPONIBILIDAD	

REF.	DESCRIPCIÓN	COLOR
960002	Junta exterior	Sin color

REF.	DESCRIPCIÓN	COLOR
218702	Junta exterior	Sin color

REF.	DESCRIPCIÓN	COLOR
240137	Junta exterior de sellado	Sin color

REF.	DESCRIPCIÓN	COLOR
223010	Junta interior	Sin color

REF.	DESCRIPCIÓN	COLOR
240135	Junta interior acristalamiento 4 mm	Sin color

REF.	DESCRIPCIÓN	COLOR
240136	Junta interior acristalamiento 6 mm	Sin color

REF.	DESCRIPCIÓN	COLOR
250092	Junta interior de acristalamiento 9 mm	Sin color

REF.	DESCRIPCIÓN	COLOR
242701	Junta interior de acristalar 5 mm	Sin color

REF.	DESCRIPCIÓN	COLOR
202603	Junta marco y hoja	Sin color

REF.	DESCRIPCIÓN	COLOR
272100	Junta mosquitera	Sin color

REF.	DESCRIPCIÓN	COLOR
247204	Junta tapa canal	Sin color

REF.	DESCRIPCIÓN	COLOR
254412	Junta tapa canal de marco	Negro

REF.	DESCRIPCIÓN	COLOR
262810	Junta tapa registro de persiana	Sin color

REF.	DESCRIPCIÓN	COLOR
307600	Junta umbral puerta	Negro

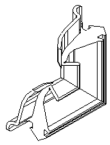

REF.	DESCRIPCIÓN	COLOR
303500	Ángulo vulcanizado	Sin color

KIT

REF.	DESCRIPCIÓN	COLOR
300811	Kit base 1 hoja oscilo batiente cierre al marco	Negro
300801		Blanco
300823		Color
300833		Lacado Inox
310835		Plata claro
310836		Plata oscuro
OBS.	Sin compás y sin cremona	

REF.	DESCRIPCIÓN	COLOR
272011	Kit base 1h oscilo batiente cierre a inversor	Negro
272001		Blanco
272023		Color
302032		Lacado Inox
312024		Plata claro
312025		Plata oscuro
332026		7016CM
332027		9010CM
OBS.	Sin compás y sin cremona	

REF.	DESCRIPCIÓN	COLOR
312982	Kit base 1h oscilo batiente maniobra lógica	Negro
312981		Blanco
312985		Color
312986		Plata claro
312987		Plata oscuro
312989		7016CM
312990		9010CM
312991		Lacado Inox

REF.	DESCRIPCIÓN	COLOR
283311	Kit base 2h oscilo batiente cierre al inversor	Negro
283301		Blanco
283323		Color
283333		Lacado Inox
313335		Plata claro
313336		Plata oscuro
313338		9010CM
OBS.	Sin cremona, sin compás, con bisagras regulables en ambas hojas	

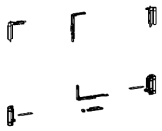

REF.	DESCRIPCIÓN	COLOR
313062	Kit base 2h oscilo batiente cierre al marco	Negro
313061		Blanco
313065		Color
313066		Plata claro
313067		Plata oscuro
313068		Lacado Inox
313069		7016CM
313079		9010CM

REF.	DESCRIPCIÓN	COLOR
313082	Kit base 2h oscilobatiente maniobra lógica	Negro
313081		Blanco
313085		Color
313086		Plata claro
313087		Plata oscuro
313088		7016CM
313089		9010CM

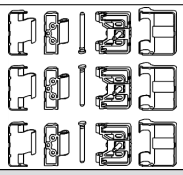

REF.	DESCRIPCIÓN	COLOR
240301	Kit bisagras exteriores pliegue	Negro
240311		Blanco
240331		Plata

REF.	DESCRIPCIÓN	COLOR
397042	Kit bisagras ocultas hoja pasiva drch.	Sin color

REF.	DESCRIPCIÓN	COLOR
397041	Kit bisagras ocultas hoja pasiva izq.	Sin color

REF.	DESCRIPCIÓN	COLOR
397022	Kit bisagras oscilo oculto drch. compás grande	Sin color

REF.	DESCRIPCIÓN	COLOR
397024	Kit bisagras oscilo oculto drch. compás pequeño	Sin color

REF.	DESCRIPCIÓN	COLOR
397021	Kit bisagras oscilo oculto izq. compás grande	Sin color

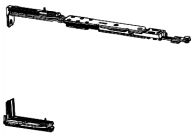

REF.	DESCRIPCIÓN	COLOR
397023	Kit bisagras oscilo oculto izq. compás pequeño	Sin color

REF.	DESCRIPCIÓN	COLOR
397032	Kit bisagras oscilo oculto maniobra lógica drch. compás grande	Sin color

REF.	DESCRIPCIÓN	COLOR	REF.	DESCRIPCIÓN	COLOR
397034	Kit bisagras oscilo oculto maniobra lógica drch. compás pequeño	Sin color	397031	Kit bisagras oscilo oculto maniobra lógica izq. compás grande	Sin color

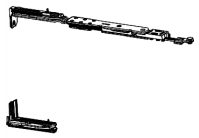

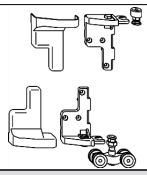

REF.	DESCRIPCIÓN	COLOR	REF.	DESCRIPCIÓN	COLOR
397033	Kit bisagras oscilo oculto maniobra lógica izq. compás pequeño	Sin color	240303	Kit bisagras rodamientos hoja final	Negro
			240313		Blanco
			240333		Plata

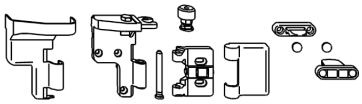

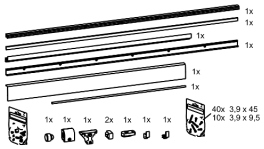

REF.	DESCRIPCIÓN	COLOR	REF.	DESCRIPCIÓN	COLOR
240302	Kit bisagras rodamientos hoja interior	Negro	327362	Kit carriles OPA 1320 mm	Negro
240312		Blanco	327361		Blanco
240332		Plata	327363		Plata
			327364		Color
			OBS.	Hasta 2630 mm (marco)	

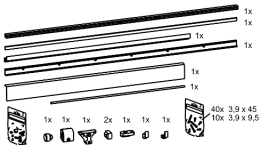

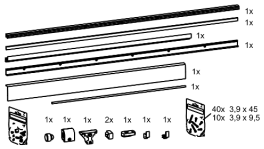

REF.	DESCRIPCIÓN	COLOR	REF.	DESCRIPCIÓN	COLOR
327382	Kit carriles OPA 1720 mm	Negro	327392	Kit carriles OPA 2040 mm	Negro
327381		Blanco	327391		Blanco
327383		Plata	327393		Plata
327384		Color	327394		Color
OBS.	Hasta 3430 mm (marco)		**OBS.**	Hasta 4130 mm (marco)	

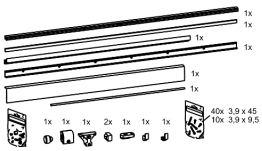

REF.	DESCRIPCIÓN	COLOR	REF.	DESCRIPCIÓN	COLOR
327342	Kit carriles OPA 970 mm	Negro	397012	Kit oscilo oculto maniobra lógica drch. compás grande	Sin color
327341		Blanco			
327343		Plata			
327344		Color			
OBS.	Hasta 1930 mm (marco)				

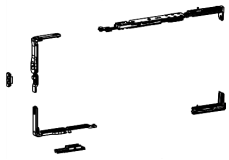

REF.	DESCRIPCIÓN	COLOR
397014	Kit oscilo oculto maniobra lógica drch. compás pequeño	Sin color

REF.	DESCRIPCIÓN	COLOR
397011	Kit oscilo oculto maniobra lógica izq. compás grande	Sin color

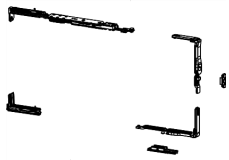

REF.	DESCRIPCIÓN	COLOR
397013	Kit oscilo oculto maniobra lógica izq. compás pequeño	Sin color

REF.	DESCRIPCIÓN	COLOR
397006	Kit oscilobatiente oculto cierre marco drch. compás grande	Sin color

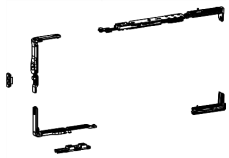

REF.	DESCRIPCIÓN	COLOR
397008	Kit oscilobatiente oculto cierre marco drch. compás pequeño	Sin color

REF.	DESCRIPCIÓN	COLOR
397005	Kit oscilobatiente oculto cierre marco izq. compás grande	Sin color

REF.	DESCRIPCIÓN	COLOR
397007	Kit oscilobatiente oculto cierre marco izq. compás pequeño	Sin color

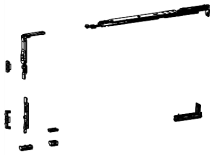

REF.	DESCRIPCIÓN	COLOR
397002	Kit oscilobatiente oculto drch. compás grande	Sin color

REF.	DESCRIPCIÓN	COLOR
397004	Kit oscilobatiente oculto drch. compás pequeño	Sin color

REF.	DESCRIPCIÓN	COLOR
397001	Kit oscilobatiente oculto izq. compás grande	Sin color

REF.	DESCRIPCIÓN	COLOR
397003	Kit oscilobatiente oculto izq. compás pequeño	Sin color

REF.	DESCRIPCIÓN	COLOR
303021	Kit practicable 1 hoja	Sin color
OBS.	Punteros de plástico	

REF.	DESCRIPCIÓN	COLOR
302030	Kit practicable 1 hoja	Sin color
OBS.	Punteros metálicos	

REF.	DESCRIPCIÓN	COLOR
303022	Kit practicable 2 hojas	Sin color
OBS.	Punteros de plástico	

REF.	DESCRIPCIÓN	COLOR
302031	Kit practicable 2 hojas	Sin color
OBS.	Punteros metálicos	

REF.	DESCRIPCIÓN	COLOR
282331	Kit transmisión completo AE bulón largo	Sin color

REF.	DESCRIPCIÓN	COLOR
397063	Kit ángulo de reenvío suplementario herraje oculto	Sin color

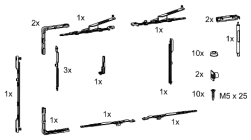

REF.	DESCRIPCIÓN	COLOR
329912	Sistema de cierre OPA 200 DX	Sin color

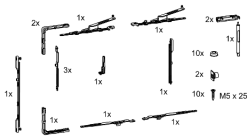

REF.	DESCRIPCIÓN	COLOR
329911	Sistema de cierre OPA 200 SX	Sin color

MANILLAS Y CREMONAS

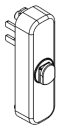

REF.	DESCRIPCIÓN	COLOR
363152	Base cremona extraible OB Cortizo	Negro
363151		Blanco
363153		Color
363154		Lacado Inox
363155		Plata claro
363156		Plata oscuro
363157		7016CM
363158		9010CM
OBS.	Siempre con maneta 363172	

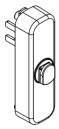

REF.	DESCRIPCIÓN	COLOR
363162	Base cremona extraible practicable Cortizo	Negro
363161		Blanco
363163		Color
363164		Lacado Inox
363165		Plata claro
363166		Plata oscuro
363167		7016CM
363168		9010CM
OBS.	Siempre con maneta 363172	

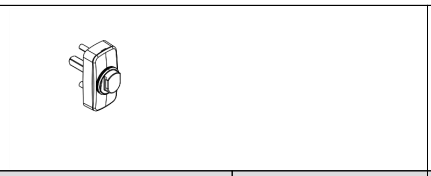

REF.	DESCRIPCIÓN	COLOR
383112	Base manilla extraible Cortizo	Negro
383111		Blanco
383113		Color
383114		Lacado Inox
383115		Plata claro
383116		Plata oscuro
383117		7016CM
383118		9010CM
OBS.	Siempre con maneta 363172	

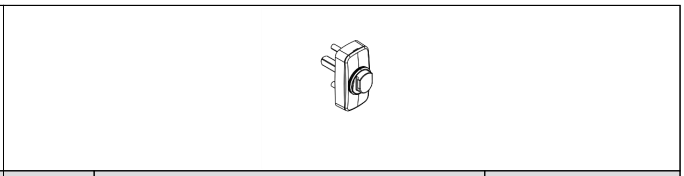

REF.	DESCRIPCIÓN	COLOR
383122	Base manilla extraible Cortizo A.E.	Negro
383121		Blanco
383123		Color
383124		Lacado Inox
383125		Plata claro
383126		Plata oscuro
383127		7016CM
383128		9010CM
OBS.	Siempre maneta 363172	

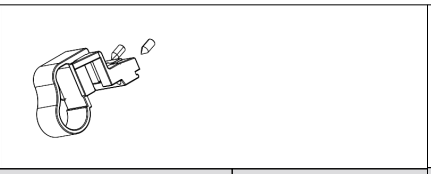

REF.	DESCRIPCIÓN	COLOR
302052	Cierre de golpete a canal	Negro
302051		Blanco
302055		Color
302056		7016CM
302057		9010CM
302058		Lacado Inox
322062		Plata claro
322063		Plata oscuro

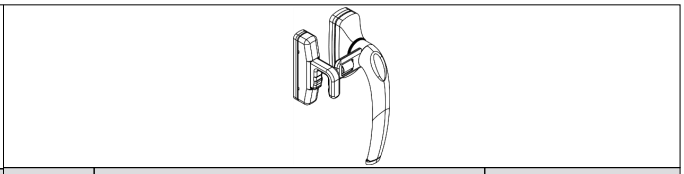

REF.	DESCRIPCIÓN	COLOR
260813	Cierre de presión apertura exterior derecha	Negro
260803		Blanco
260823		Color
310825		Plata claro
310826		Plata oscuro
310829		7016CM
310830		9010CM
310831		Lacado Inox

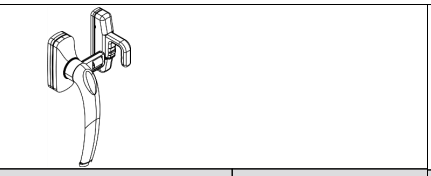

REF.	DESCRIPCIÓN	COLOR
260814	Cierre de presión apertura exterior izquierda	Negro
260804		Blanco
260824		Color
310827		Plata claro
310828		Plata oscuro
310837		7016CM
310838		9010CM
310839		Lacado Inox

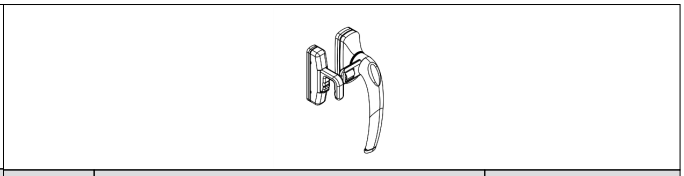

REF.	DESCRIPCIÓN	COLOR
260811	Cierre de presión apertura interior derecha	Negro
260801		Blanco
260821		Color
310821		7016CM
310822		Plata claro
310823		Plata oscuro
310824		9010CM
310844		Lacado Inox

COR 3500

Accesorios

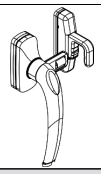

REF.	DESCRIPCIÓN	COLOR
260812	Cierre de presión apertura interior izquierda	Negro
260802		Blanco
260822		Color
310833		Plata claro
310834		Plata oscuro
310840		7016CM
310841		9010CM
310843		Lacado Inox

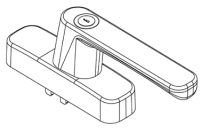

REF.	DESCRIPCIÓN	COLOR
323511	Cremona Cortizo O-B con llave	Negro
323510		Blanco
323523		Color
323524		Plata claro
323525		Plata oscuro
323526		Lacado Inox
323527		7016CM
323528		9010CM
OBS.	3 posiciones de bloqueo: bloqueo total, sin bloqueo, bloqueo 2ª maniobra	

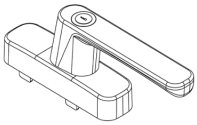

REF.	DESCRIPCIÓN	COLOR
323011	Cremona Cortizo practicable con llave	Negro
323010		Blanco
323023		Color
323024		Plata claro
323025		Plata oscuro
323026		Lacado Inox
323037		7016CM
323038		9010CM

REF.	DESCRIPCIÓN	COLOR
307302	Cremona OB Cortizo	Negro
307301		Blanco
307305		Color
307308		Lacado Inox
307313		Plata claro
307314		Plata oscuro
307315		7016CM
307316		9010CM
OBS.	Incluye funda de transmisión	

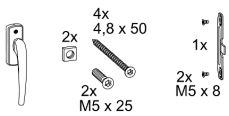

REF.	DESCRIPCIÓN	COLOR
329922	Cremona Oscilo Paralela DX	Negro
329921		Blanco
329923		Plata

REF.	DESCRIPCIÓN	COLOR
359922	Cremona Oscilo Paralela DX con llave	Negro
359921		Blanco
359923		Plata

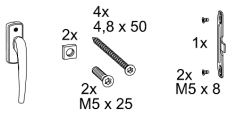

REF.	DESCRIPCIÓN	COLOR
329932	Cremona Oscilo Paralela SX	Negro
329931		Blanco
329933		Plata

REF.	DESCRIPCIÓN	COLOR
359932	Cremona Oscilo Paralela SX con llave	Negro
359931		Blanco
359933		Plata

COR 3500

Accesorios

REF.	DESCRIPCIÓN	COLOR
282312	Cremona apertura exterior pala larga	Negro
282311		Blanco
282315		Color
312316		Plata claro
312317		Plata oscuro

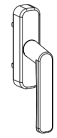

REF.	DESCRIPCIÓN	COLOR
307402	Cremona practicable Cortizo	Negro
307401		Blanco
307405		Color
307408		Lacado Inox
307412		Plata claro
307413		Plata oscuro
307415		7016CM
307416		9010CM

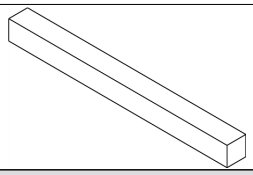

REF.	DESCRIPCIÓN	COLOR
301157	Cuadradillo 7 mm x 140 mm	Sin color

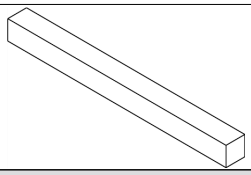

REF.	DESCRIPCIÓN	COLOR
301158	Cuadradillo 8 mm x 114 mm	Sin color

REF.	DESCRIPCIÓN	COLOR
377522	Juego manillas minimalistas puerta	Negro
377521		Blanco
377523		Color
377524		Lacado Inox
377525		Plata claro
377526		Plata oscuro
377527		7016CM
377528		9010CM

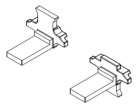

REF.	DESCRIPCIÓN	COLOR
307400	Juego palas cremona practicable mano izquierda	Sin color

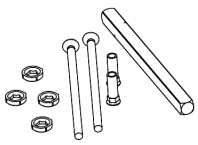

REF.	DESCRIPCIÓN	COLOR
367501	Kit fijación doble manilla Cortizo-Sirius - Perfil <65 mm	Sin color

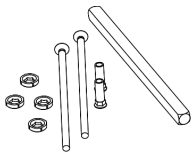

REF.	DESCRIPCIÓN	COLOR
367502	Kit fijación doble manilla Cortizo-Sirius - Perfil <85 mm	Sin color

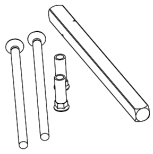

REF.	DESCRIPCIÓN	COLOR
367503	Kit fijación doble manilla Polaris - Perfil <55 mm	Sin color

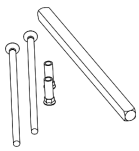

REF.	DESCRIPCIÓN	COLOR
367504	Kit fijación doble manilla Polaris - Perfil <90 mm	Sin color

COR 3500

Accesorios

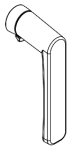

REF.	DESCRIPCIÓN	COLOR
363172	Maneta extraible Cortizo	Negro
363171		Blanco
363173		Color
363174		Lacado Inox
363175		Plata claro
363176		Plata oscuro
363177		7016CM
363178		9010CM

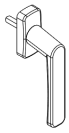

REF.	DESCRIPCIÓN	COLOR
307502	Manilla Cortizo	Negro
307501		Blanco
307505		Color
307508		Lacado Inox
307513		Plata claro
307514		Plata oscuro
307515		7016CM
307516		9010CM

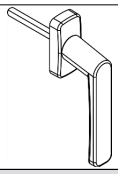

REF.	DESCRIPCIÓN	COLOR
307522	Manilla Cortizo apertura exterior	Negro
307521		Blanco
307525		Color
307528		Lacado Inox
307532		Plata claro
307533		Plata oscuro
307534		7016CM
307535		9010CM

REF.	DESCRIPCIÓN	COLOR
317502	Manilla Cortizo reforzada	Negro
317501		Blanco
317503		Plata claro
317504		Plata oscuro
317505		Color
317508		Lacado Inox
317509		7016CM
317511		9010CM

REF.	DESCRIPCIÓN	COLOR
337702	Manilla Polaris Block	Negro
327706		7016CM
327707		9010CM
337701		Blanco
337705		Color
337708		Lacado Inox
337713		Plata claro
337714		Plata oscuro
OBS.	2 posiciones de bloqueo: bloqueo total, sin bloqueo	

REF.	DESCRIPCIÓN	COLOR
337502	Manilla Polaris recta	Negro
337501		Blanco
337505		Color
337508		Lacado Inox
337513		Plata claro
337514		Plata oscuro
337515		7016CM
337516		9010CM

REF.	DESCRIPCIÓN	COLOR
307500	Manilla acero inoxidable	Acero inoxidable
OBS.	No incluye tornillos fijación. Pedir 2 uds 274210.	

REF.	DESCRIPCIÓN	COLOR
328200	Manilla doble de puerta - Acero Inoxidable	Acero inoxidable
OBS.	Misma estética que manilla de ventana 307500	

COR 3500

Accesorios

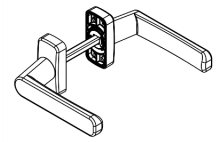

REF.	DESCRIPCIÓN	COLOR
308502	Manilla doble puerta Cortizo	Negro
308501		Blanco
308505		Color
308508		Lacado Inox
308513		Plata claro
308514		Plata oscuro
308515		7016CM
308516		9010CM

REF.	DESCRIPCIÓN	COLOR
358502	Manilla doble puerta Polaris recta	Negro
358501		Blanco
358503		Color
358504		Lacado Inox
358505		Plata claro
358506		Plata oscuro
358507		7016CM
358508		9010CM

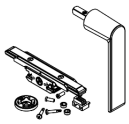

REF.	DESCRIPCIÓN	COLOR
377502	Manilla minimalista Cortizo	Negro
377501		Blanco
377503		Color
377504		Lacado Inox
377505		Plata claro
377506		Plata oscuro
377507		7016CM
377508		9010CM
OBS.	Incluye transmisión	

REF.	DESCRIPCIÓN	COLOR
311002	Manilla plana plegable	Negro
311001		Blanco
311003		PLATA-EV
OBS.	Cuadradillo 7 mm	

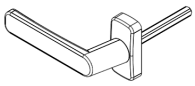

REF.	DESCRIPCIÓN	COLOR
318302	Manilla puerta Cortizo Izqd	Negro
318301		Blanco
318305		Color
318308		Lacado Inox
318313		Plata claro
318314		Plata oscuro
318315		7016CM
318316		9010CM
OBS.	Desde la manilla se ven las bisagras a tu izquierda	

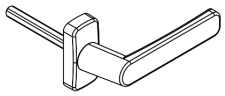

REF.	DESCRIPCIÓN	COLOR
308302	Manilla puerta Cortizo drch.	Negro
308301		Blanco
308305		Color
308308		Lacado Inox
308313		Plata claro
308314		Plata oscuro
308315		7016CM
308316		9010CM
OBS.	Desde la manilla se ven las bisagras a tu derecha	

COR 3500

Accesorios

REF.	DESCRIPCIÓN	COLOR
358302	Manilla puerta Polaris recta dcha	Negro
358301		Blanco
358303		Color
358304		Lacado Inox
358305		Plata claro
358306		Plata oscuro
358309		7016CM
358310		9010CM

REF.	DESCRIPCIÓN	COLOR
358312	Manilla puerta Polaris recta izda	Negro
358311		Blanco
358313		Color
358314		Lacado Inox
358315		Plata claro
358316		Plata oscuro
358317		7016CM
358318		9010CM

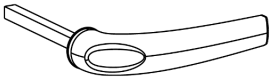

REF.	DESCRIPCIÓN	COLOR
282000	Manilla quita y pon	Plata
OBS.	Cuadradillo de 7 mm	

REF.	DESCRIPCIÓN	COLOR
328201	Manilla simple de puerta, derecha - Acero Inoxidable	Acero inoxidable
OBS.	Incluye cuadradillo de 8x125. Misma estética que manilla de ventana 307500	

REF.	DESCRIPCIÓN	COLOR
328202	Manilla simple de puerta, izquierda - Acero Inoxidable	Acero inoxidable
OBS.	Inlcuye cuadradillo de 8x125. Misma estética que manilla de ventana 307500	

REF.	DESCRIPCIÓN	COLOR
377542	Manilla simple minimalista puerta dchas	Negro
377541		Blanco
377543		Color
377544		Lacado Inox
377545		Plata claro
377546		Plata oscuro
377547		7016CM
377548		9010CM

REF.	DESCRIPCIÓN	COLOR
377562	Manilla simple minimalista puerta izdas	Negro
377561		Blanco
377563		Color
377564		Lacado Inox
377565		Plata claro
377566		Plata oscuro
377567		7016CM
377568		9010CM

MOTORIZACIÓN

REF.	DESCRIPCIÓN	COLOR
329891	Emisor de radio 2 canales	Sin color

REF.	DESCRIPCIÓN	COLOR
329892	Emisor de radio 4 canales	Sin color

REF.	DESCRIPCIÓN	COLOR
329893	Emisor de radio multicanal	Sin color
OBS.	20 canales	

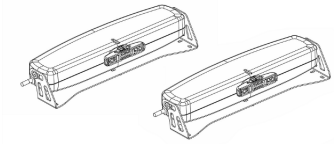

REF.	DESCRIPCIÓN	COLOR
339882	Motor de cadena 24V - 300+300N synchro	Negro
339881		Blanco
339883		Plata
OBS.	Incluye centralita de sincronización y soportes para proyectante y abatible.	

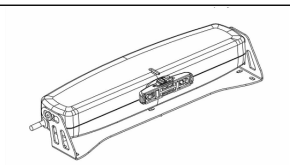

REF.	DESCRIPCIÓN	COLOR
339872	Motor de cadena 24V - 300N	Negro
339871		Blanco
339873		Plata
OBS.	Incluye soportes para proyectante y abatible.	

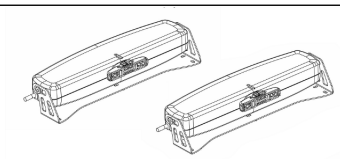

REF.	DESCRIPCIÓN	COLOR
329882	Motor de cadena 300+300N synchro	Negro
329881		Blanco
329883		Plata
OBS.	Incluye soportes para proyectante y abatible.	

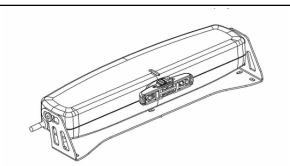

REF.	DESCRIPCIÓN	COLOR
329872	Motor de cadena 300N	Negro
329871		Blanco
329873		Plata
OBS.	Incluye soportes para proyectante y abatible.	

REF.	DESCRIPCIÓN	COLOR
329890	Receptor de radio con salida para pulsador	Sin color
OBS.	Uno por ventana (simple/tándem). Para motores de 230 V	

PASADOR

REF.	DESCRIPCIÓN	COLOR
253075	Juego pasadores falleba hoja pasiva	Sin color

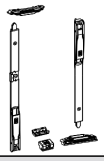

REF.	DESCRIPCIÓN	COLOR
303080	Juego pasadores hoja pasiva	Sin color
OBS.	Cierre al marco	

COR 3500

Accesorios

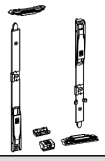

REF.	DESCRIPCIÓN	COLOR
253077	Juego pasadores hoja pasiva	Sin color
OBS.	Cierre al inversor	

REF.	DESCRIPCIÓN	COLOR
303072	Kit pasador palanca bidireccional oscilo batiente	Sin color
OBS.	Cierre al marco	

REF.	DESCRIPCIÓN	COLOR
303071	Kit pasador palanca bidireccional oscilo batiente	Sin color
OBS.	Cierre al inversor	

REF.	DESCRIPCIÓN	COLOR
303073	Kit pasador palanca bidireccional practicable	Sin color
OBS.	Punteros de plástico	

REF.	DESCRIPCIÓN	COLOR
303074	Kit pasador palanca bidireccional practicable	Sin color
OBS.	Puntero metálico	

REF.	DESCRIPCIÓN	COLOR
343071	Kit pasador palanca bidireccional terminales inox	Sin color
OBS.	Válido para practicable y oscilo, tanto cierre al inversor como al marco	

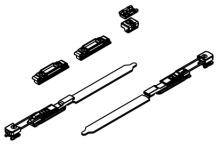

REF.	DESCRIPCIÓN	COLOR
343067	Kit terminales de palanca con puntero inox	Sin color
OBS.	Válido para practicable y oscilo, tanto cierre al inversor como al marco. Opcional-extensible añadir 337066	

REF.	DESCRIPCIÓN	COLOR
253067	Kit terminales de palanca extensibles	Sin color
OBS.	Cierre al inversor	

REF.	DESCRIPCIÓN	COLOR
253068	Kit terminales de palanca extensibles	Sin color
OBS.	Cierre al marco	

REF.	DESCRIPCIÓN	COLOR
303078	Pasador corto con cerradero	Sin color
OBS.	Puerta	

REF.	DESCRIPCIÓN	COLOR
243077	Pasador hoja pasiva	Sin color

REF.	DESCRIPCIÓN	COLOR
253079	Pasador largo	Sin color
OBS.	Ventana / Balconera	

COR 3500

Accesorios

REF.	DESCRIPCIÓN	COLOR
303079	Pasador largo con cerradero	Sin color
OBS.	Puerta	

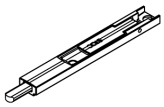

REF.	DESCRIPCIÓN	COLOR
362611	Pasador puerta corto	Negro
362612		Blanco

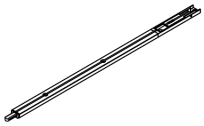

REF.	DESCRIPCIÓN	COLOR
362631	Pasador puerta largo	Negro
362632		Blanco

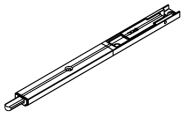

REF.	DESCRIPCIÓN	COLOR
362621	Pasador puerta mediano	Negro
362622		Blanco

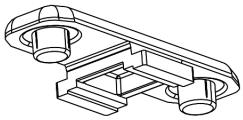

REF.	DESCRIPCIÓN	COLOR
253076	Prolongador pasador falleba	Sin color

REF.	DESCRIPCIÓN	COLOR
373173	Terminal de pletina metálico	Sin color

REF.	DESCRIPCIÓN	COLOR
303660	Terminal hoja activa	Sin color
OBS.	Incluido en kit oscilo cierre al inversor	

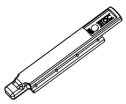

REF.	DESCRIPCIÓN	COLOR
243073	Terminal pletina	Sin color
OBS.	Bulón de 8 mm	

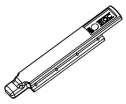

REF.	DESCRIPCIÓN	COLOR
303173	Terminal pletina	Sin color
OBS.	Bulón de 6 mm	

RODAMIENTO

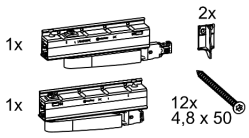

REF.	DESCRIPCIÓN	COLOR
327301	Juego carros OPA 200 DX	Sin color
OBS.	Hasta 160 kg	

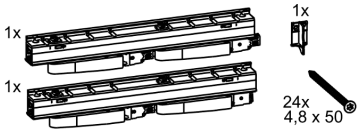

REF.	DESCRIPCIÓN	COLOR
327303	Juego carros OPA 200 Twin DX	Sin color
OBS.	Hasta 200 kg	

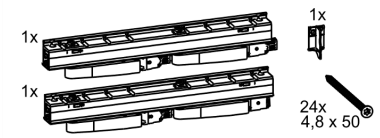

REF.	DESCRIPCIÓN	COLOR
327304	Juego carros OPA 200 Twin SX	Sin color
OBS.	Hasta 200 kg	

TAPAS

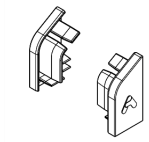

REF.	DESCRIPCIÓN	COLOR
262304	Juego de tapas vierteaguas inferior puerta	Sin color

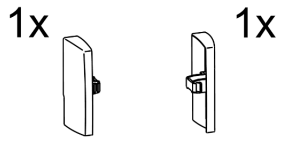

REF.	DESCRIPCIÓN	COLOR
327402	Juego embellecedores OPA	Negro
327401		Blanco
327403		Plata
OBS.	Peso hoja hasta 100 kg	

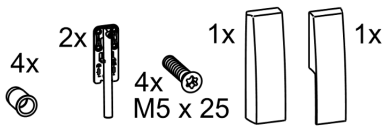

REF.	DESCRIPCIÓN	COLOR
327412	Juego embellecedores carros y refuerzos OPA	Negro
327411		Blanco
327413		Plata
OBS.	Hojas entre 100 y 200 kg	

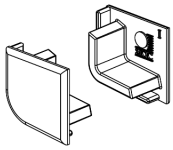

REF.	DESCRIPCIÓN	COLOR
960012	Juego tapas condensación	Sin color

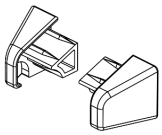

REF.	DESCRIPCIÓN	COLOR
258206	Juego tapas goterón	Negro
250626		Color
258207		Caramelo
258209		Marrón
258216		Blanco
258224		Plata claro
258225		Plata oscuro
258227		7016CM
258228		Lacado Inox
258229		9010CM

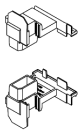

REF.	DESCRIPCIÓN	COLOR
273544	Juego tapas inversoras apertura exterior	Sin color

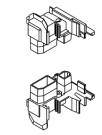

REF.	DESCRIPCIÓN	COLOR
303584	Juego tapas inversoras apertura interior	Sin color
OBS.	Fijación tapas con tornillos 823525 DIN7982 ∅3.50x25.4	

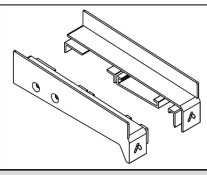

REF.	DESCRIPCIÓN	COLOR
371751	Juego tapas para bandeja 120 mm	Sin color

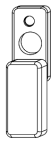

REF.	DESCRIPCIÓN	COLOR
282002	Roseta compacta para manilla quita y pon	Negro
282001		Blanco
282007		Plata
OBS.	Válida para 282000	

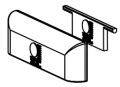

REF.	DESCRIPCIÓN	COLOR
920100	Tapa desagüe con deflector	Negro
920101		Blanco

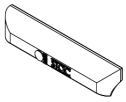

REF.	DESCRIPCIÓN	COLOR
270000	Tapa directa desagüe baja (sin deflector)	Negro

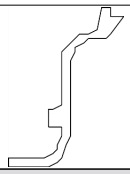

REF.	DESCRIPCIÓN	COLOR
240308	Tapa tornillos guia	Negro
240318		Blanco
240338		Plata

TIRADORES

REF.	DESCRIPCIÓN	COLOR
318080	Fijacion para tirador	Sin color

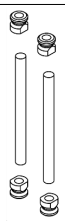

REF.	DESCRIPCIÓN	COLOR
398619	Kit fijación Art Infinity doble	Sin color

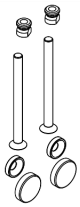

REF.	DESCRIPCIÓN	COLOR
398629	Kit fijación Art Infinity simple	Sin color

REF.	DESCRIPCIÓN	COLOR
318082	Kit fijación para tiradores interior-exterior inox	Sin color

COR 3500

Accesorios

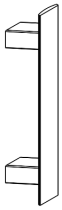

REF.	DESCRIPCIÓN	COLOR
398612	Tirador Art Infinity inclinado derecha	Negro
398611		Blanco
398613		Color
398614		Lacado Inox
398615		Plata claro
398616		Plata oscuro
398617		7016CM
398618		9010CM

REF.	DESCRIPCIÓN	COLOR
398622	Tirador Art Infinity recto	Negro
398621		Blanco
398623		Color
398624		Lacado Inox
398625		Plata claro
398626		Plata oscuro
398627		7016CM
398628		9010CM

REF.	DESCRIPCIÓN	COLOR
398602	Tirador Art infinity inclinado izquierda	Negro
398601		Blanco
398603		Color
398604		Lacado Inox
398605		Plata claro
398606		Plata oscuro
398607		7016CM
398608		9010CM

REF.	DESCRIPCIÓN	COLOR
318014	Tirador de puerta 45° inox mate 400 mm	Sin color
OBS.	300 mm entre ejes de tornillos. Acabado inox mate	

REF.	DESCRIPCIÓN	COLOR
318034	Tirador de puerta V inox mate - 332 mm	Sin color
OBS.	300 mm entre ejes de tornillos. Acabado inox mate	

REF.	DESCRIPCIÓN	COLOR
318054	Tirador de puerta curvado Inox Mate 332 mm	Sin color
OBS.	300 mm entre ejes de tornillos. Acabado inox mate	

REF.	DESCRIPCIÓN	COLOR
318024	Tirador de puerta recto inox mate - 400 mm	Sin color
OBS.	300 mm entre ejes de tornillos. Acabado inox mate	

REF.	DESCRIPCIÓN	COLOR
318044	Tirador puerta media luna Inox Mate 332 mm	Sin color
OBS.	300 mm entre ejes de tornillos. Acabado inox mate	

TOPE TRAVESAÑO EXTERIOR

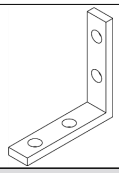

REF.	DESCRIPCIÓN	COLOR
327971	Tope travesaño exterior superpuesto	Sin color

TOPE TRAVESAÑO INTERIOR

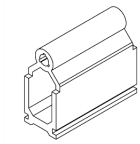

REF.	DESCRIPCIÓN	COLOR
283585	Tope de travesaño doble apertura	Sin color
OBS.	Incluye 2 tornillos de apriete M6	

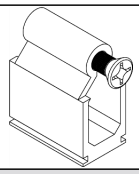

REF.	DESCRIPCIÓN	COLOR
920150	Tope de zanca puerta	Sin color
OBS.	Incluye 2 tornillos de apriete M6	

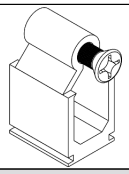

REF.	DESCRIPCIÓN	COLOR
920140	Tope de zanca ventana	Sin color
OBS.	Incluye 1 tornillo de apriete M6	

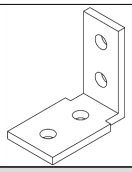

REF.	DESCRIPCIÓN	COLOR
327970	Tope travesaño interior superpuesto	Sin color

TORNILLERÍA

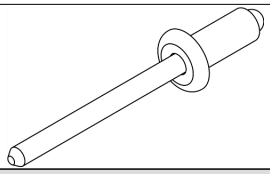

REF.	DESCRIPCIÓN	COLOR
840516	Remache ∅5x16	Sin color

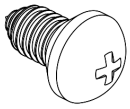

REF.	DESCRIPCIÓN	COLOR
238297	Tornillo fijación goterón	Sin color

REF.	DESCRIPCIÓN	COLOR
852913	Tornillos DIN7504M ∅2,9x13	Sin color

REF.	DESCRIPCIÓN	COLOR
853922	Tornillos DIN7504M ∅3,9x22	Sin color

REF.	DESCRIPCIÓN	COLOR
844845	Tornillos DIN7504M ∅4,8x45	Sin color

REF.	DESCRIPCIÓN	COLOR
844819	Tornillos DIN7504MH ∅4,8x19	Sin color

REF.	DESCRIPCIÓN	COLOR
843513	Tornillos DIN7504O ∅3,5x13	Sin color

REF.	DESCRIPCIÓN	COLOR
853522	Tornillos DIN7504O ∅3,5x22	Sin color

REF.	DESCRIPCIÓN	COLOR
853525	Tornillos DIN7504O ∅3,5x25	Sin color

REF.	DESCRIPCIÓN	COLOR
853913	Tornillos DIN7504O ∅3,9x13	Sin color

REF.	DESCRIPCIÓN	COLOR
854232	Tornillos DIN7504O ∅4,2x32	Sin color

REF.	DESCRIPCIÓN	COLOR
812295	Tornillos DIN7981 ∅2,2x9,5	Sin color

REF.	DESCRIPCIÓN	COLOR
812913	Tornillos DIN7981 ∅2,9x13	Sin color

REF.	DESCRIPCIÓN	COLOR
813519	Tornillos DIN7981 ∅3,5x19	Sin color

REF.	DESCRIPCIÓN	COLOR
813532	Tornillos DIN7981 ∅3,5x32	Sin color

REF.	DESCRIPCIÓN	COLOR
813919	Tornillos DIN7981 ∅3,9x19	Sin color

REF.	DESCRIPCIÓN	COLOR
813922	Tornillos DIN7981 ∅3,9x22	Sin color

REF.	DESCRIPCIÓN	COLOR
814219	Tornillos DIN7981 ∅4,2x19	Sin color

REF.	DESCRIPCIÓN	COLOR
814232	Tornillos DIN7981 ∅4,2x32	Sin color

REF.	DESCRIPCIÓN	COLOR
814238	Tornillos DIN7981 ∅4,2x38	Sin color

REF.	DESCRIPCIÓN	COLOR
814260	Tornillos DIN7981 ∅4,2x60	Sin color

REF.	DESCRIPCIÓN	COLOR
814295	Tornillos DIN7981 ∅4,2x9,5	Sin color

REF.	DESCRIPCIÓN	COLOR
814813	Tornillos DIN7981 ∅4,8x13	Sin color

REF.	DESCRIPCIÓN	COLOR
814819	Tornillos DIN7981 ∅4,8x19	Sin color

REF.	DESCRIPCIÓN	COLOR
814822	Tornillos DIN7981 ∅4,8x22	Sin color

REF.	DESCRIPCIÓN	COLOR
814825	Tornillos DIN7981 ∅4,8x25	Sin color

REF.	DESCRIPCIÓN	COLOR
814832	Tornillos DIN7981 ∅4,8x32	Sin color

REF.	DESCRIPCIÓN	COLOR
814845	Tornillos DIN7981 ∅4,8x45	Sin color

REF.	DESCRIPCIÓN	COLOR
814850	Tornillos DIN7981 ∅4,8x50	Sin color

REF.	DESCRIPCIÓN	COLOR
814860	Tornillos DIN7981 ∅4,8x60	Sin color

REF.	DESCRIPCIÓN	COLOR
814870	Tornillos DIN7981 ∅4,8x70	Sin color

REF.	DESCRIPCIÓN	COLOR
814880	Tornillos DIN7981 ∅4,8x80	Sin color

REF.	DESCRIPCIÓN	COLOR
814809	Tornillos DIN7981 ∅4,8x9,5	Sin color

REF.	DESCRIPCIÓN	COLOR
815525	Tornillos DIN7981 ∅5,5x25	Sin color

REF.	DESCRIPCIÓN	COLOR
815545	Tornillos DIN7981 ∅5,5x45	Sin color

REF.	DESCRIPCIÓN	COLOR
822919	Tornillos DIN7982 ∅2,9x19	Sin color

REF.	DESCRIPCIÓN	COLOR
822995	Tornillos DIN7982 ∅2,9x9,5	Sin color

REF.	DESCRIPCIÓN	COLOR
823525	Tornillos DIN7982 ∅3,50x25,4	Sin color

REF.	DESCRIPCIÓN	COLOR
823519	Tornillos DIN7982 ∅3,5x19	Sin color

REF.	DESCRIPCIÓN	COLOR
823919	Tornillos DIN7982 ∅3,9x19	Sin color

REF.	DESCRIPCIÓN	COLOR
823909	Tornillos DIN7982 ∅3,9x9,5	Sin color

REF.	DESCRIPCIÓN	COLOR
824219	Tornillos DIN7982 ∅4,2x19	Sin color

REF.	DESCRIPCIÓN	COLOR
824222	Tornillos DIN7982 ∅4,2x22	Sin color

REF.	DESCRIPCIÓN	COLOR
824260	Tornillos DIN7982 ∅4,2x60	Sin color

REF.	DESCRIPCIÓN	COLOR
824825	Tornillos DIN7982 ∅4,8x25	Sin color

REF.	DESCRIPCIÓN	COLOR
277314	Tornillos DIN7985 M5x70	Sin color

REF.	DESCRIPCIÓN	COLOR
301110	Tornillos DIN965 M5x100	Sin color

REF.	DESCRIPCIÓN	COLOR
810516	Tornillos DIN965 M5x16	Sin color

REF.	DESCRIPCIÓN	COLOR
810525	Tornillos DIN965 M5x25	Sin color

REF.	DESCRIPCIÓN	COLOR
274210	Tornillos DIN965 M5x45	Sin color

REF.	DESCRIPCIÓN	COLOR
280005	Tuerca remachable M5	Sin color
OBS.	Válida para espesores ≤ 3 mm	

TROQUEL

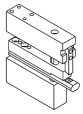

REF.	DESCRIPCIÓN	COLOR
349903	Kit mecanizado escuadra poliamida 3500	Sin color
OBS.	Válido para troqueles 347798/9 y 347998/9	

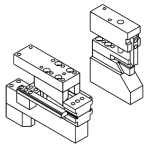

REF.	DESCRIPCIÓN	COLOR
349902	Kit mecanizado marcos con enganche	Sin color
OBS.	Válido para troqueles 347798/9 y 347998/9	

REF.	DESCRIPCIÓN	COLOR
318990	Soporte troqueladora semiautomática	Sin color

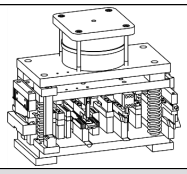

REF.	DESCRIPCIÓN	COLOR
327998	Troquel abisagradas CE	Sin color
OBS.	Con pulmón. Escuadras tetón cuadrado.	

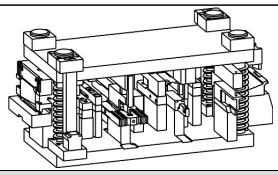

REF.	DESCRIPCIÓN	COLOR
327999	Troquel abisagradas CE	Sin color
OBS.	Escuadras de tetón cuadrado	

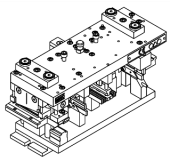

REF.	DESCRIPCIÓN	COLOR
337998	Troquel abisagradas CE	Sin color
OBS.	Con pulmón. Escuadras inyección.	

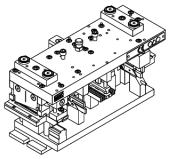

REF.	DESCRIPCIÓN	COLOR
337999	Troquel abisagradas CE	Sin color
OBS.	Escuadras inyección.	

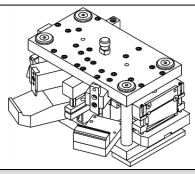

REF.	DESCRIPCIÓN	COLOR
257998	Troquel abisagradas tetón redondo	Sin color

COR 3500

Accesorios

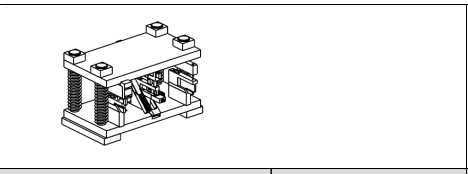

REF.	DESCRIPCIÓN	COLOR
347799	Troquel de escuadras	Sin color
OBS.	Escuadra CE inyección	

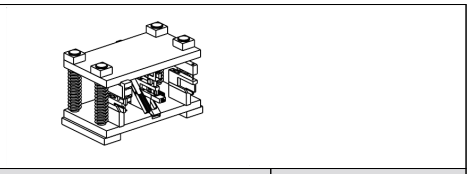

REF.	DESCRIPCIÓN	COLOR
347999	Troquel de escuadras	Sin color
OBS.	Escuadra CE tetón cuadrado	

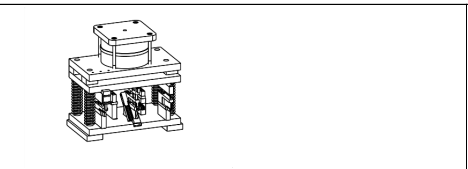

REF.	DESCRIPCIÓN	COLOR
347998	Troquel de escuadras con pulmón neumático	Sin color
OBS.	Escuadra CE tetón cuadrado	

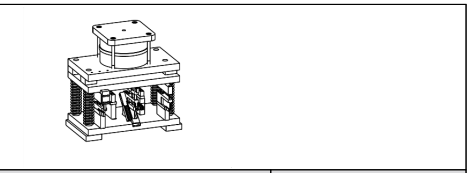

REF.	DESCRIPCIÓN	COLOR
347798	Troquel de escuadras con pulmón neumático	Sin color
OBS.	Escuadra CE inyección	

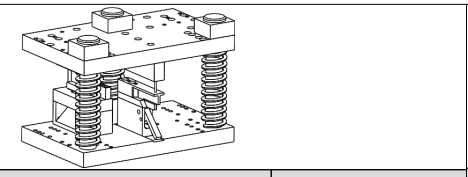

REF.	DESCRIPCIÓN	COLOR
239201	Troquel multiusos	Sin color

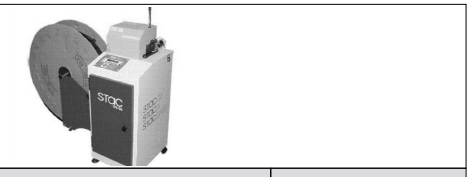

REF.	DESCRIPCIÓN	COLOR
318999	Troqueladora falleba automatica	Sin color

REF.	DESCRIPCIÓN	COLOR
319999	Troqueladora semiautomática falleba	Sin color

VARIOS

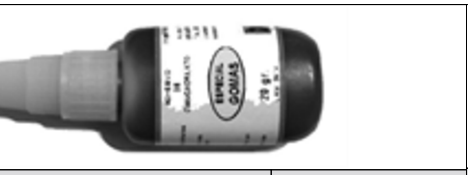

REF.	DESCRIPCIÓN	COLOR
341269	Adhesivo especial gomas, TRANSPARENTE	Sin color
OBS.	Base de cianocrilato	

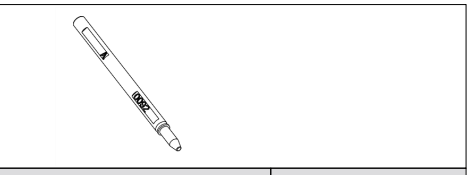

REF.	DESCRIPCIÓN	COLOR
246802	Bala	Sin color

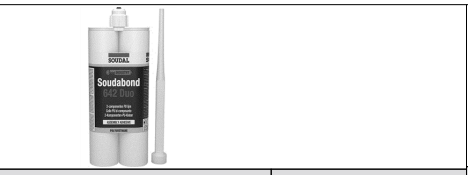

REF.	DESCRIPCIÓN	COLOR
317150	Bicomponente Cortizo	Sin color

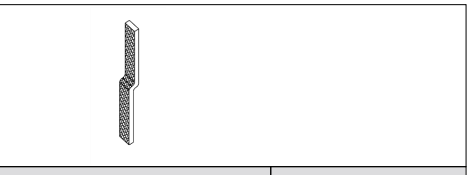

REF.	DESCRIPCIÓN	COLOR
270200	Cinta estanqueidad zona bisagras	Sin color

COR 3500

Accesorios

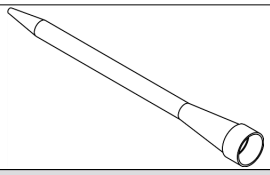

REF.	DESCRIPCIÓN	COLOR
317151	Dosificador para bicomponente	Sin color

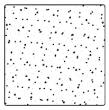

REF.	DESCRIPCIÓN	COLOR
247261	Espuma aislante 15 x 15 mm	Sin color

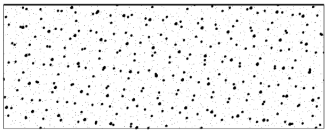

REF.	DESCRIPCIÓN	COLOR
283500	Espuma aislante de 30 mm x 10 mm	Sin color

REF.	DESCRIPCIÓN	COLOR
320024	Espuma aislante de 30 mm x 5 mm	Sin color

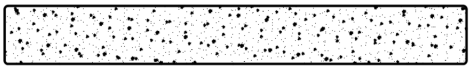

REF.	DESCRIPCIÓN	COLOR
320023	Espuma aislante de 40 mm x 5 mm	Sin color

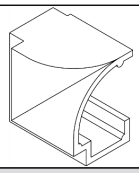

REF.	DESCRIPCIÓN	COLOR
222001	Esquinero junquillo curvo	Blanco
OBS.	Válido para junquillos COR-2313, COR-2314 y COR-2338	

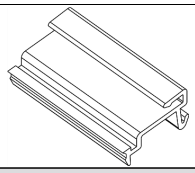

REF.	DESCRIPCIÓN	COLOR
252012	Grapa aluminio junquillo	Sin color

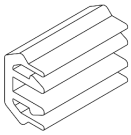

REF.	DESCRIPCIÓN	COLOR
272170	Grapa para mosquitera fija	Sin color
OBS.	Tornillo fijación 812913	

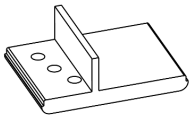

REF.	DESCRIPCIÓN	COLOR
252737	Grapa para solape COR-2737	Sin color
OBS.	Plástica	

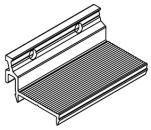

REF.	DESCRIPCIÓN	COLOR
342842	Grapa para solapes	Sin color
OBS.	Se obtiene del perfil Cor-2842. Corte a 50 mm	

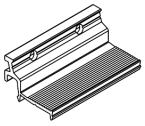

REF.	DESCRIPCIÓN	COLOR
342705	Grapa para solapes	Sin color
OBS.	Se obtiene del perfil Cor-2705. Corte a 50 mm	

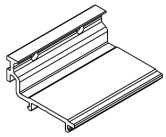

REF.	DESCRIPCIÓN	COLOR
342744	Grapa para solapes	Sin color
OBS.	Se obtiene del perfil Cor-2744. Corte a 50 mm	

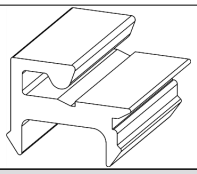

REF.	DESCRIPCIÓN	COLOR
212001	Grapa plástica junquillo	Negro

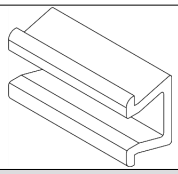

REF.	DESCRIPCIÓN	COLOR
262305	Grapa vierteaguas inferior COR-2304	Sin color

COR 3500

Accesorios

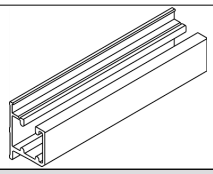

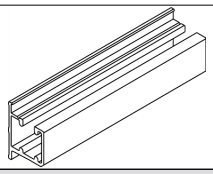

REF.	DESCRIPCIÓN	COLOR	REF.	DESCRIPCIÓN	COLOR
240341	Guia de Carro de 2500 mm	Negro	240351	Guia de Carro de 3500 mm	Negro
240343		Blanco	240353		Blanco
240345		Plata	240355		Plata

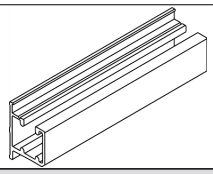

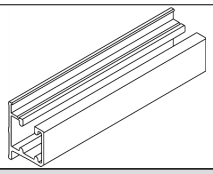

REF.	DESCRIPCIÓN	COLOR	REF.	DESCRIPCIÓN	COLOR
240361	Guia de Carro de 4500 mm	Negro	240371	Guia de Carro de 7000 mm	Negro
240363		Blanco	240373		Blanco
240365		Plata	240375		Plata

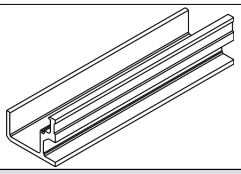

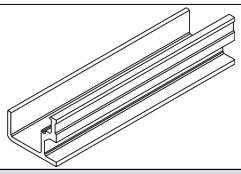

REF.	DESCRIPCIÓN	COLOR	REF.	DESCRIPCIÓN	COLOR
240370	Guia de Patín de 7000 mm	Negro	240340	Guia de patín de 2500 mm	Negro
240372		Blanco	240342		Blanco
240374		Plata	240344		Plata

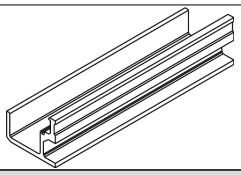

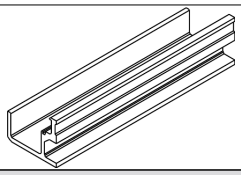

REF.	DESCRIPCIÓN	COLOR	REF.	DESCRIPCIÓN	COLOR
240360	Guia de patín de 4500 mm	Negro	240350	Guia pequeña de 3500 mm	Negro
240362		Blanco	240352		Blanco
240364		Plata	240354		Plata

REF.	DESCRIPCIÓN	COLOR	REF.	DESCRIPCIÓN	COLOR
341276	Kit mantenimiento PVC BLANCO - Aluminio ANODIZADO	Sin color	341277	Kit mantenimiento PVC COLOR - Aluminio LACADO	Sin color

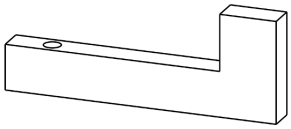

REF.	DESCRIPCIÓN	COLOR	REF.	DESCRIPCIÓN	COLOR
317152	Pistola para bicomponente	Sin color	237001	Plantilla escuadra bala	Sin color

COR 3500

Accesorios

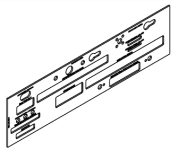

REF.	DESCRIPCIÓN	COLOR
389902	Plantilla mecanizados manillas	Sin color

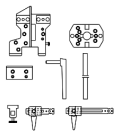

REF.	DESCRIPCIÓN	COLOR
240399	Plantilla para plegables	Sin color

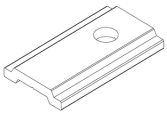

REF.	DESCRIPCIÓN	COLOR
302130	Pletina de remate de 35 mm	Sin color

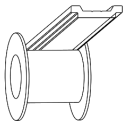

REF.	DESCRIPCIÓN	COLOR
282130	Pletina poliamida Canal Europeo	Sin color

REF.	DESCRIPCIÓN	COLOR
341270	Protector anticorrosión herraje	Sin color
OBS.	Bote de 0,5 l.	

REF.	DESCRIPCIÓN	COLOR
377950	Secuenciador maniobra lógica	Sin color

REF.	DESCRIPCIÓN	COLOR
272124	Tela mosquitera 0,6x30 m	Sin color

REF.	DESCRIPCIÓN	COLOR
272125	Tela mosquitera 0,8x30 m	Sin color

REF.	DESCRIPCIÓN	COLOR
272129	Tela mosquitera 1,0x30 m	Sin color

REF.	DESCRIPCIÓN	COLOR
272126	Tela mosquitera 1,2x30 m	Sin color

REF.	DESCRIPCIÓN	COLOR
272127	Tela mosquitera 1,4x30 m	Sin color

REF.	DESCRIPCIÓN	COLOR
272128	Tela mosquitera 1,5x30 m	Sin color

ÁNGULO REENVÍO

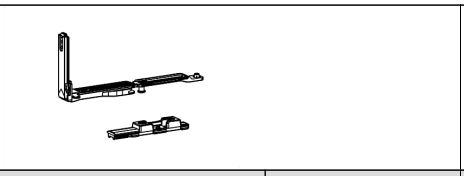			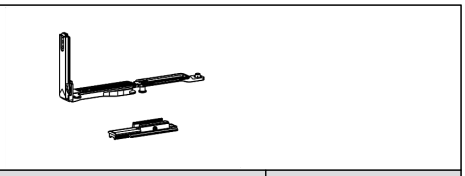		
REF.	**DESCRIPCIÓN**	**COLOR**	**REF.**	**DESCRIPCIÓN**	**COLOR**
347921	Ángulo de reenvío inferior cierre al marco CE	Sin color	347941	Ángulo de reenvío inferior maniobra lógica CE	Sin color
OBS.	Incluye cerradero basculamiento ref. 347920		**OBS.**	Incluye cerradero basculamiento ref. 347940	

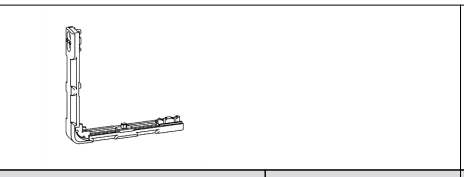			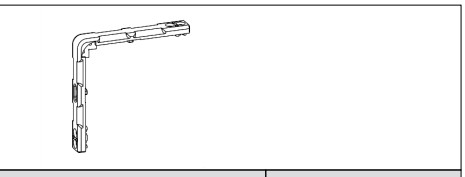		
REF.	**DESCRIPCIÓN**	**COLOR**	**REF.**	**DESCRIPCIÓN**	**COLOR**
309093	Ángulo reenvio inferior OPA-CE	Sin color	309092	Ángulo reenvio superior OPA-CE	Sin color

TABLA ESCUADRAS INYECCIÓN

Mecanizado a realizar en el troquel de la serie - 337999

REF PERFIL	ESC. PRINCIPAL INYECCIÓN	ESC. SECUNDARIA	ESC. ALINEAMIENTO INTERIOR	ESC. ALINEAMIENTO EXTERIOR
770226	-	-	-	-
COR-2365	-	-	-	-
COR-3502	223047	283535*	-	-
COR-3505	223096	-	920135	283505
COR-3508	223096	283522*	-	960015
COR-3509	223096	-	920135	960015
COR-3510	223047	283535*	-	960015
COR-3511	223047	-	217003	960015
COR-3512	223047	283535*	-	960015
COR-3513	223096	283522*	960023	-
COR-3516	223096	-	920135	960015
COR-3517	223047	-	217003	960015
COR-3518	223096	237003	-	920135 + 960015
COR-3519	223096	237003	-	920135 + 960015
COR-3522	223096	283522*	-	-
COR-3523	223096	283522*	960023	-
COR-3526	223096	283522*	960023	-
COR-3527	223096	283522*	-	-
COR-3532	223096	283522*	212007	-
COR-3537	223096	283522*	-	212007
COR-3538	223096	283522*	960023	-
COR-3542	223047	283535*	-	-
COR-3544	223047	237003	-	920135 + 960015
COR-3549	223096	237003	-	920135 + 960015
COR-3558	223047	237003	-	920135 + 920135
COR-3562	223096	283522*	212007	960015
COR-3567	223047	283567*	-	-
COR-3568	223096	283522*	960023	960015
COR-3594	223096	-	920135 + 960023	960015
COR-3595	223096	-	920135 + 960023	960015
COR-3596	223096	-	920135	960015
COR-3598	223096	283522*	-	960015
COR-3616	223047	-	217003	960015
COR-3617	223047	-	217003	960015
COR-3618	223096	237003	-	920135 + 960015
COR-3619	223096	-	920135	-
COR-3622	223096	237003	960023	-
COR-3626	223096	283522*	-	-
COR-3627	223096	283522*	-	-
COR-3630	223096	283522*	-	-
COR-3646	223047	-	217003	960015
COR-3647	223047	-	217003	960015
COR-3687	223047	-	217003	960015
COR-3698	223096	283522*	960023	960015

* Mecanizado para escuadra secundaria con troquel multiusos 239201

TABLA ESCUADRAS TETÓN CUADRADO

Mecanizado a realizar en el troquel de la serie - 327999

REF PERFIL	ESC. PRINCIPAL TETÓN CUADRADO	ESC. SECUNDARIA	ESC. ALINEAMIENTO INTERIOR	ESC. ALINEAMIENTO EXTERIOR
770226	920425	-	-	-
COR-2365	920425	-	-	-
COR-3502	920390	283535*	-	-
COR-3505	920380	-	920135	283505
COR-3508	920380	283522*	-	960015
COR-3509	920380	-	920135	960015
COR-3510	920390	283535*	-	960015
COR-3511	920390	-	217003	960015
COR-3512	920390	283535*	-	960015
COR-3513	920380	283522*	960023	-
COR-3516	920380	-	920135	960015
COR-3517	920390	-	217003	960015
COR-3518	920380	237003	-	920135 + 960015
COR-3519	920380	237003	-	920135 + 960015
COR-3522	920380	283522*	-	-
COR-3523	920380	283522*	960023	-
COR-3526	920380	283522*	960023	-
COR-3527	920380	283522*	-	-
COR-3532	920380	283522*	212007	-
COR-3537	920380	283522*	-	212007
COR-3538	920380	283522*	960023	-
COR-3542	920390	283535*	-	-
COR-3544	920390	237003	-	920135 + 960015
COR-3549	920380	237003	-	920135 + 960015
COR-3558	920390	237003	-	920135 + 920135
COR-3562	920380	283522*	212007	960015
COR-3567	920390	283567*	-	-
COR-3568	920380	283522*	960023	960015
COR-3594	920380	-	920135 + 960023	960015
COR-3595	920380	-	920135 + 960023	960015
COR-3596	920380	-	920135	960015
COR-3598	920380	283522*	-	960015
COR-3616	920390	-	217003	960015
COR-3617	920390	-	217003	960015
COR-3618	920380	237003	-	920135 + 960015
COR-3619	920380	-	920135	-
COR-3622	920380	237003	960023	-
COR-3626	920380	283522*	-	-
COR-3627	920380	283522*	-	-
COR-3630	920380	283522*	-	-
COR-3646	920390	-	217003	960015
COR-3647	920390	-	217003	960015
COR-3687	920380	-	217003	960015
COR-3698	920380	283522*	960023	960015

* Mecanizado para escuadra secundaria con troquel multiusos 239201

TABLA ESCUADRAS TETÓN REDONDO

Mecanizado a realizar en el troquel de la serie - 257998

REF PERFIL	ESC. PRINCIPAL TETÓN REDONDO	ESC. SECUNDARIA	ESC. ALINEAMIENTO INTERIOR	ESC. ALINEAMIENTO EXTERIOR
770226	-	-	-	-
COR-2365	-	-	-	-
COR-3502	253081	283535*	-	-
COR-3505	253080	-	920135	283505
COR-3508	253080	283522*	-	960015
COR-3509	253080	-	920135	960015
COR-3510	253081	283535*	-	960015
COR-3511	253081	-	217003	960015
COR-3512	253081	283535*	-	960015
COR-3513	253080	283522*	960023	-
COR-3516	253080	-	920135	960015
COR-3517	253081	-	217003	960015
COR-3518	253080	237003	-	920135 + 960015
COR-3519	253080	237003	-	920135 + 960015
COR-3522	253080	283522*	-	-
COR-3523	253080	283522*	960023	-
COR-3526	253080	283522*	960023	-
COR-3527	253080	283522*	-	-
COR-3532	253080	283522*	212007	-
COR-3537	253080	283522*	-	212007
COR-3538	253080	283522*	960023	-
COR-3542	253081	283535*	-	-
COR-3544	253081	237003	-	920135 + 960015
COR-3549	253080	237003	-	920135 + 960015
COR-3558	253081	237003	-	920135 + 920135
COR-3562	253080	283522*	212007	960015
COR-3567	253081	283567*	-	-
COR-3568	253080	283522*	960023	960015
COR-3594	253080	-	920135 + 960023	960015
COR-3595	253080	-	920135 + 960023	960015
COR-3596	253080	-	920135	960015
COR-3598	253080	283522*	-	960015
COR-3616	253081	-	217003	960015
COR-3617	253081	-	217003	960015
COR-3618	253080	237003	-	920135 + 960015
COR-3619	253080	-	920135	-
COR-3622	253080	237003	960023	-
COR-3626	253080	283522*	-	-
COR-3627	253080	283522*	-	-
COR-3630	253080	283522*	-	-
COR-3646	253081	-	217003	960015
COR-3647	253081	-	217003	960015
COR-3687	253081	-	217003	960015
COR-3698	253080	283522*	960023	960015

* Mecanizado para escuadra secundaria con troquel multiusos 239201

TABLA ESCUADRAS ENSAMBLAR

REF PERFIL	ESC. PRINCIPAL ENSAMBLAR	ESC. SECUNDARIA ENSAMBLAR	ESC. ALINEAMIENTO INTERIOR	ESC. ALINEAMIENTO EXTERIOR
770226	-	-	-	-
COR-2365	-	-	-	-
COR-3502	353542	-	-	-
COR-3505	353522	-	920135	283505
COR-3508	353522	-	-	960015
COR-3509	353522	-	920135	960015
COR-3510	353542	-	-	960015
COR-3511	353542	-	217003	960015
COR-3512	353542	-	-	960015
COR-3513	353522	-	960023	-
COR-3516	353522	-	920135	960015
COR-3517	353542	-	217003	960015
COR-3518	353522	-	-	920135 + 960015
COR-3519	353522	-	-	920135 + 960015
COR-3522	353522	-	-	-
COR-3523	353522	-	960023	-
COR-3526	353522	-	960023	-
COR-3527	353522	-	-	-
COR-3532	353522	-	212007	-
COR-3537	353522	-	-	212007
COR-3538	353522	-	960023	-
COR-3542	353542	-	-	-
COR-3544	353542	-	-	920135 + 960015
COR-3549	353522	-	-	920135 + 960015
COR-3558	353542	-	-	920135 + 920135
COR-3562	353522	-	212007	960015
COR-3567	353542	-	-	-
COR-3568	353522	-	960023	960015
COR-3594	353522	-	920135 + 960023	960015
COR-3595	353522	-	920135 + 960023	960015
COR-3596	353522	-	920135	960015
COR-3598	353522	-	-	960015
COR-3616	353542	-	217003	960015
COR-3617	353542	-	217003	960015
COR-3618	353522	-	-	920135 + 960015
COR-3619	353522	-	920135	-
COR-3622	353522	-	960023	-
COR-3626	353522	-	-	-
COR-3627	353522	-	-	-
COR-3630	353522	-	-	-
COR-3646	353542	-	217003	960015
COR-3647	353542	-	217003	960015
COR-3687	353542	-	217003	960015
COR-3698	353522	-	960023	960015

COR 3500

5. NUDOS CONSTRUCTIVOS

IMPORTANTE

ALUMINIOS CORTIZO S.A.U. se reserva el derecho de modificar o eliminar cualquiera de sus perfiles, accesorios o juntas del sistema sin previo aviso.

ALUMINIOS CORTIZO S.A.U. no se hace responsable de las posibles erratas tipográficas de este catálogo y recomienda encarecidamente al cliente que, antes de la formalización de cualquier pedido, verifique que las referencias aparecidas en el mismo son las correctas.

COR 3500

Nudos constructivos

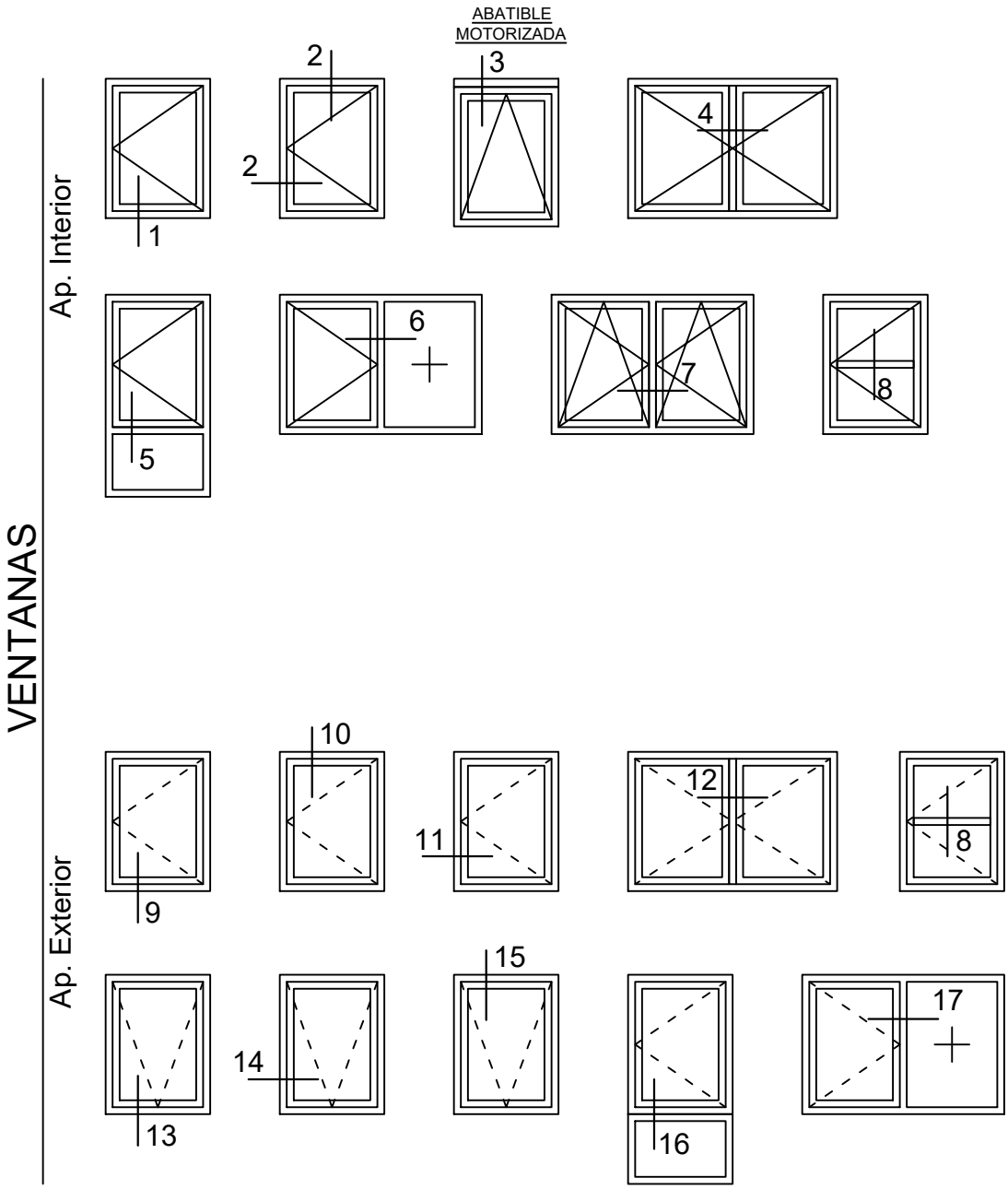

BALCONERAS

Oscilo Paralelas

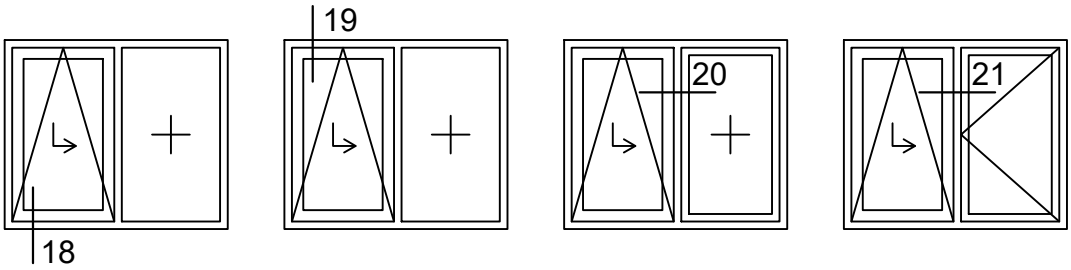

Plegables Apertura Interior

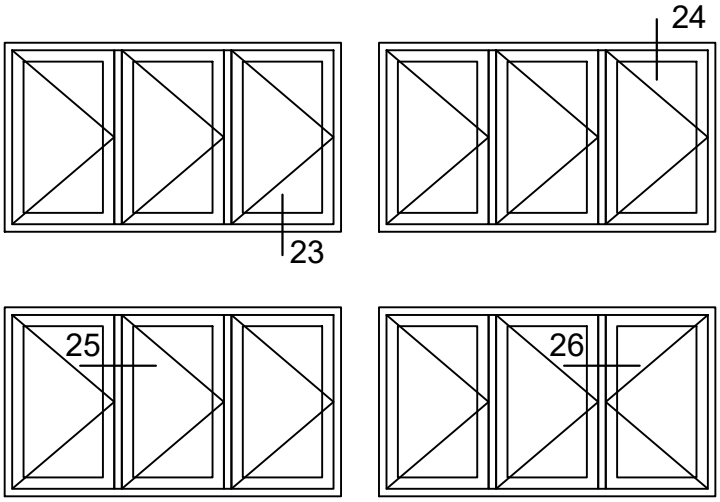

Plegables Apertura Exterior

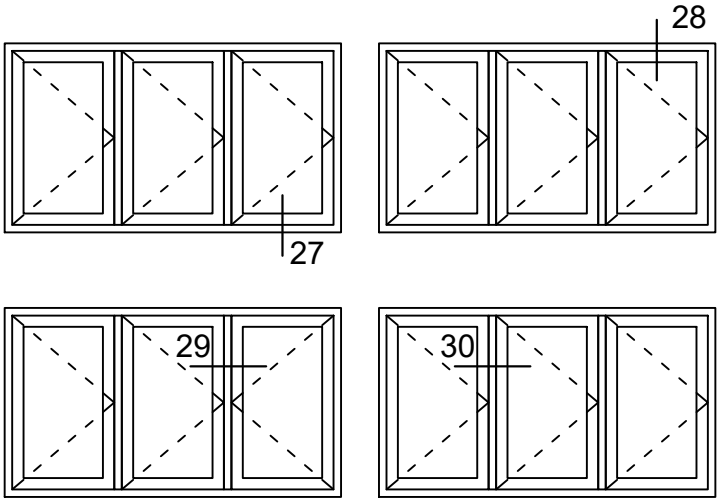

COR 3500

Nudos constructivos

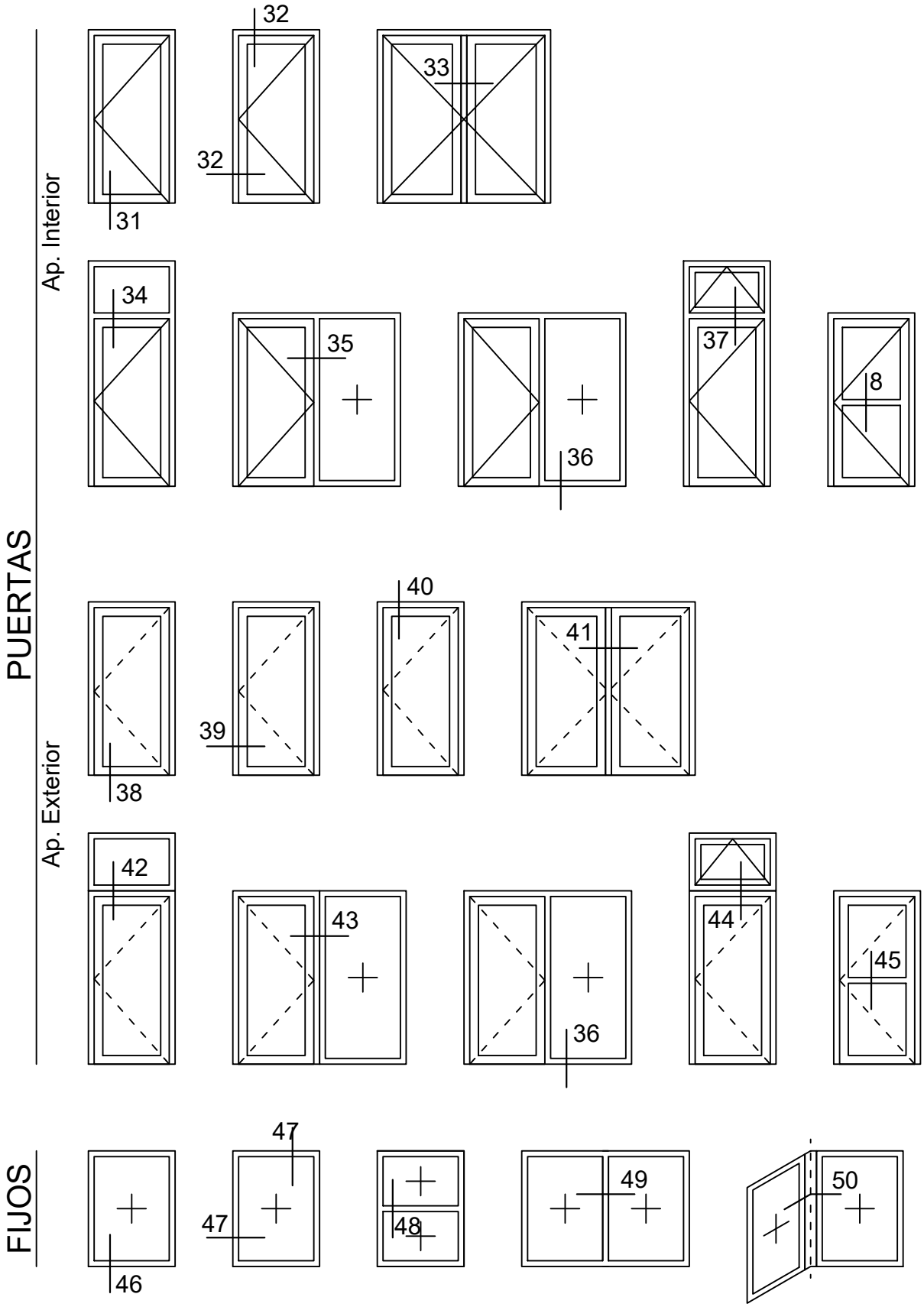

COR 3500

Nudos constructivos

1:1

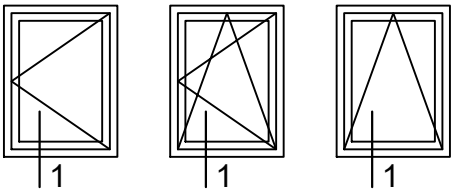

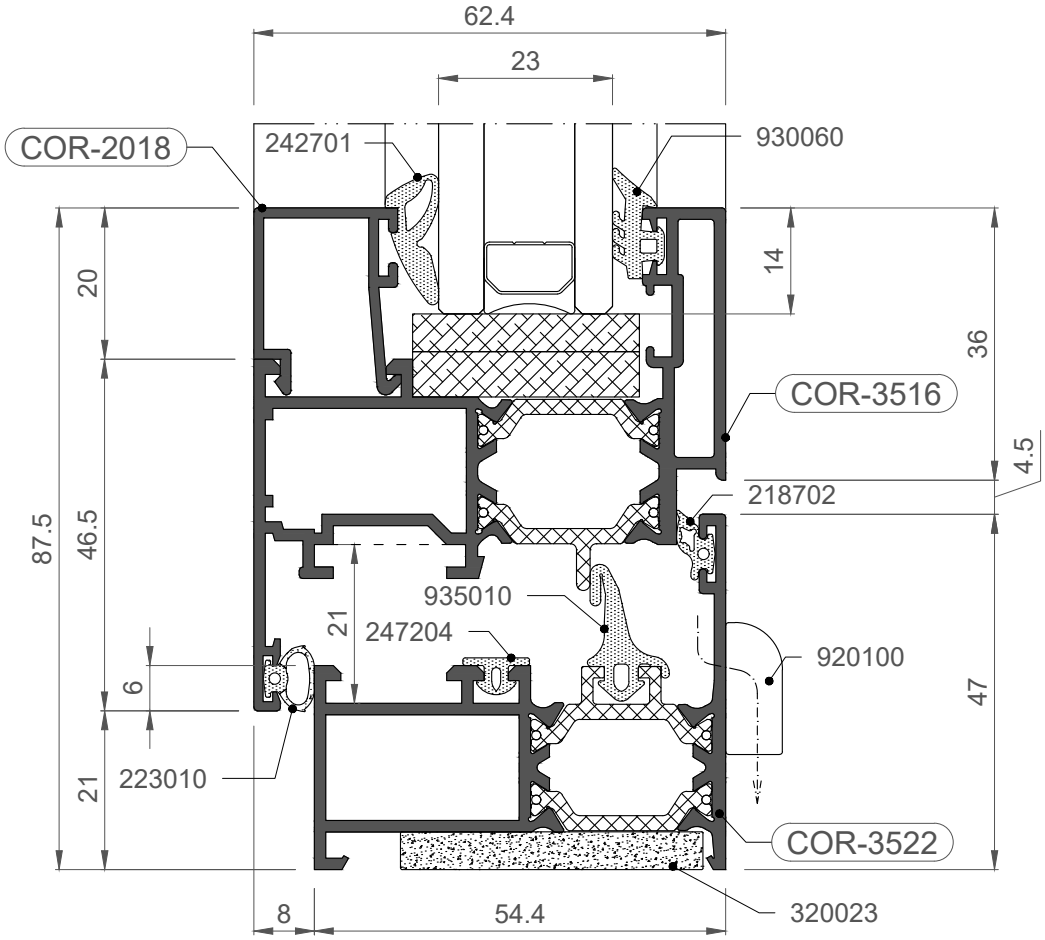

COR 3500

Nudos constructivos

1:1

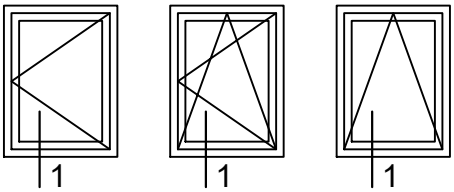

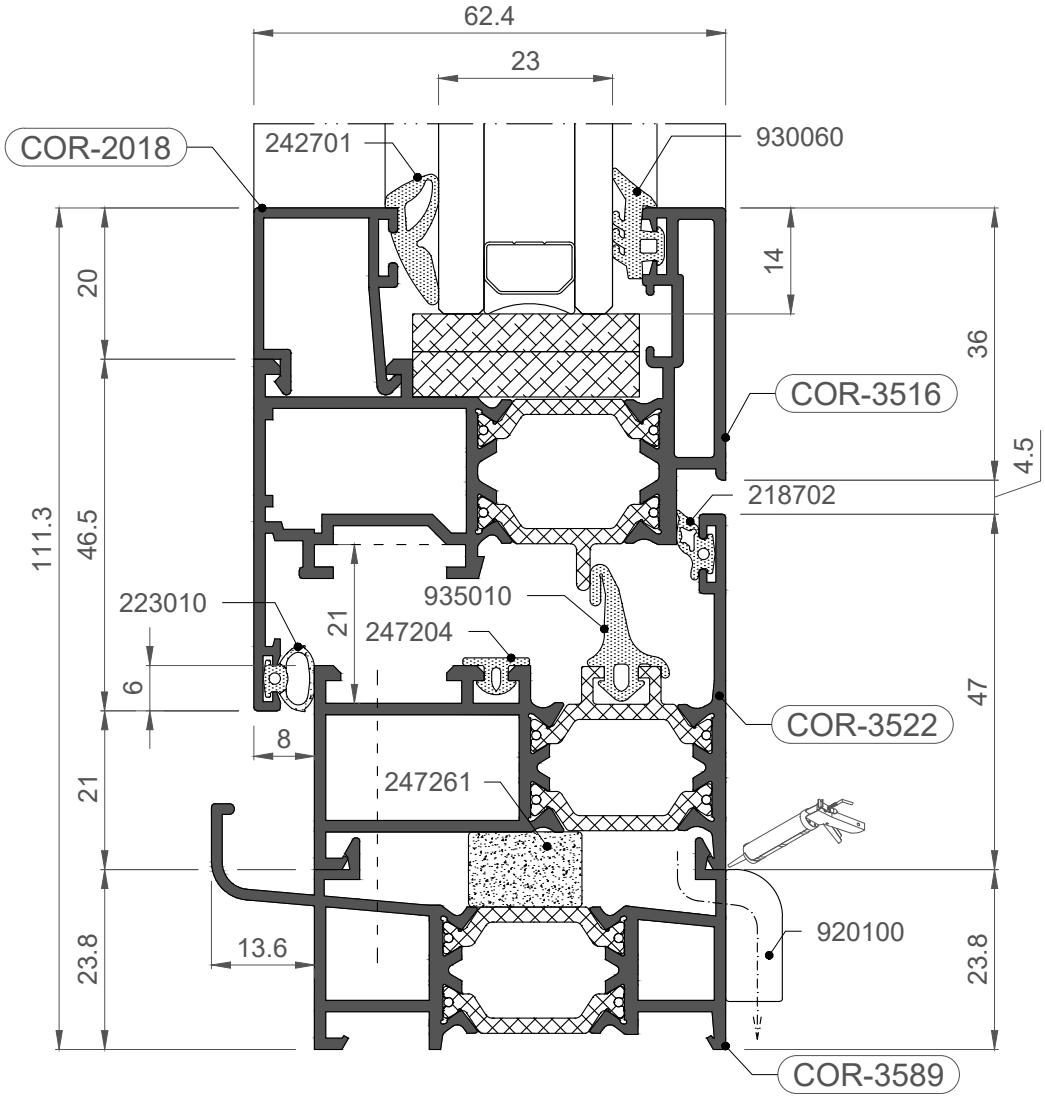

COR 3500

Nudos constructivos

1:1

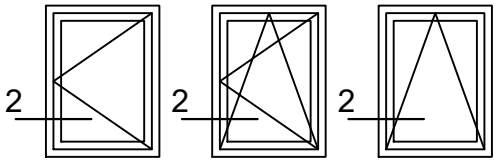

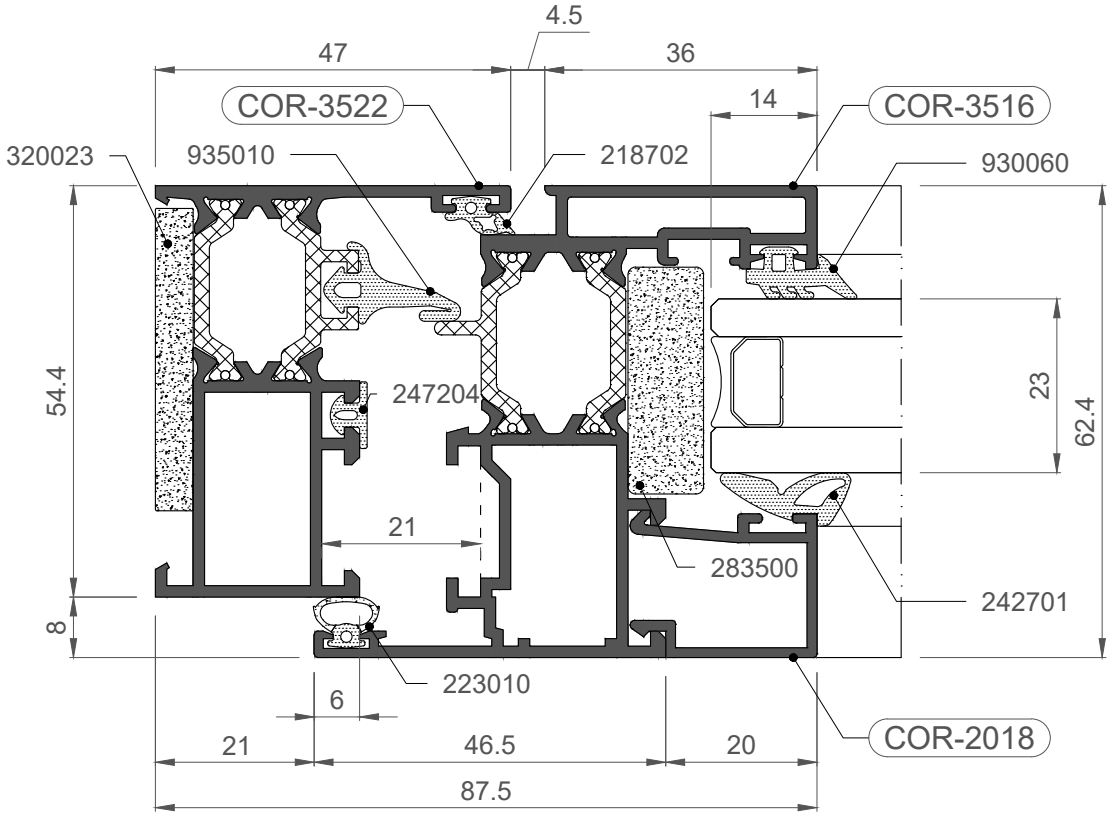

1:1

ABATIBLE MOTORIZADA

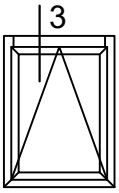

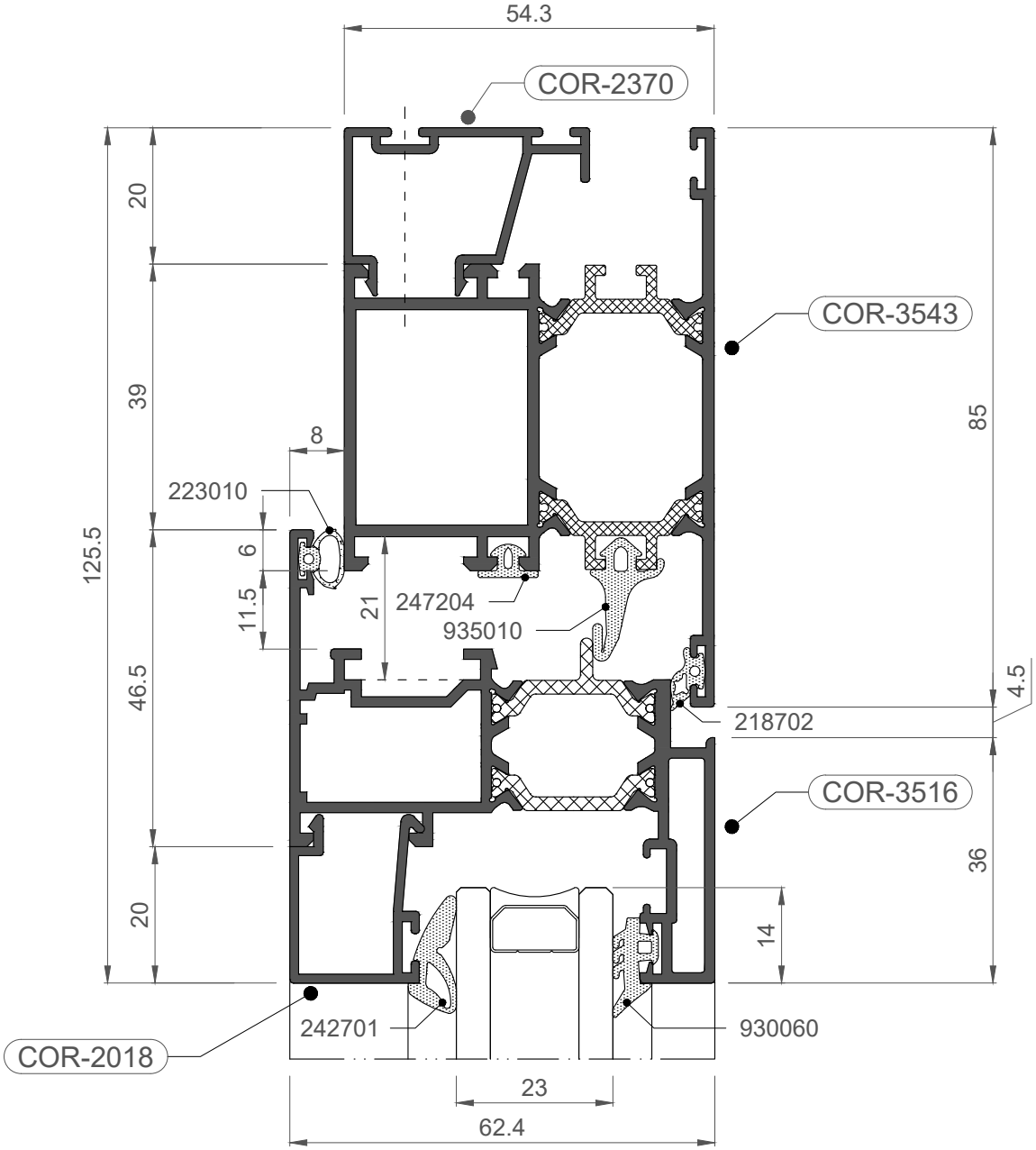

COR 3500

Nudos constructivos

1:1

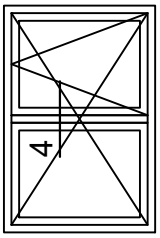

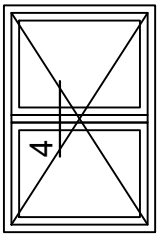

Ix= 63,20 cm^4

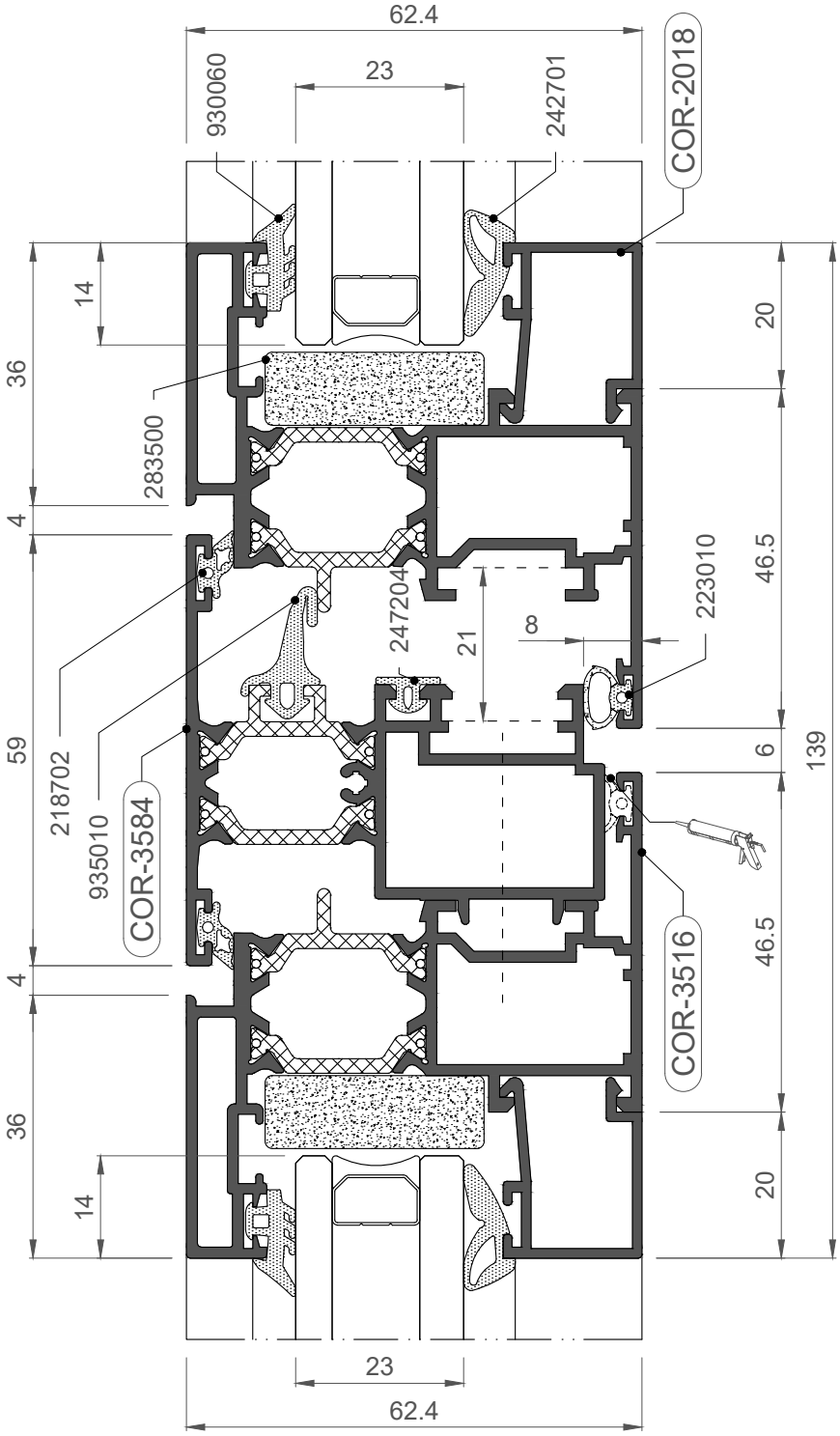

COR 3500

Nudos constructivos

1:1

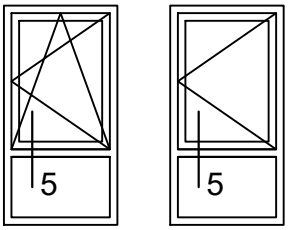

Ix= 37,90 cm^4

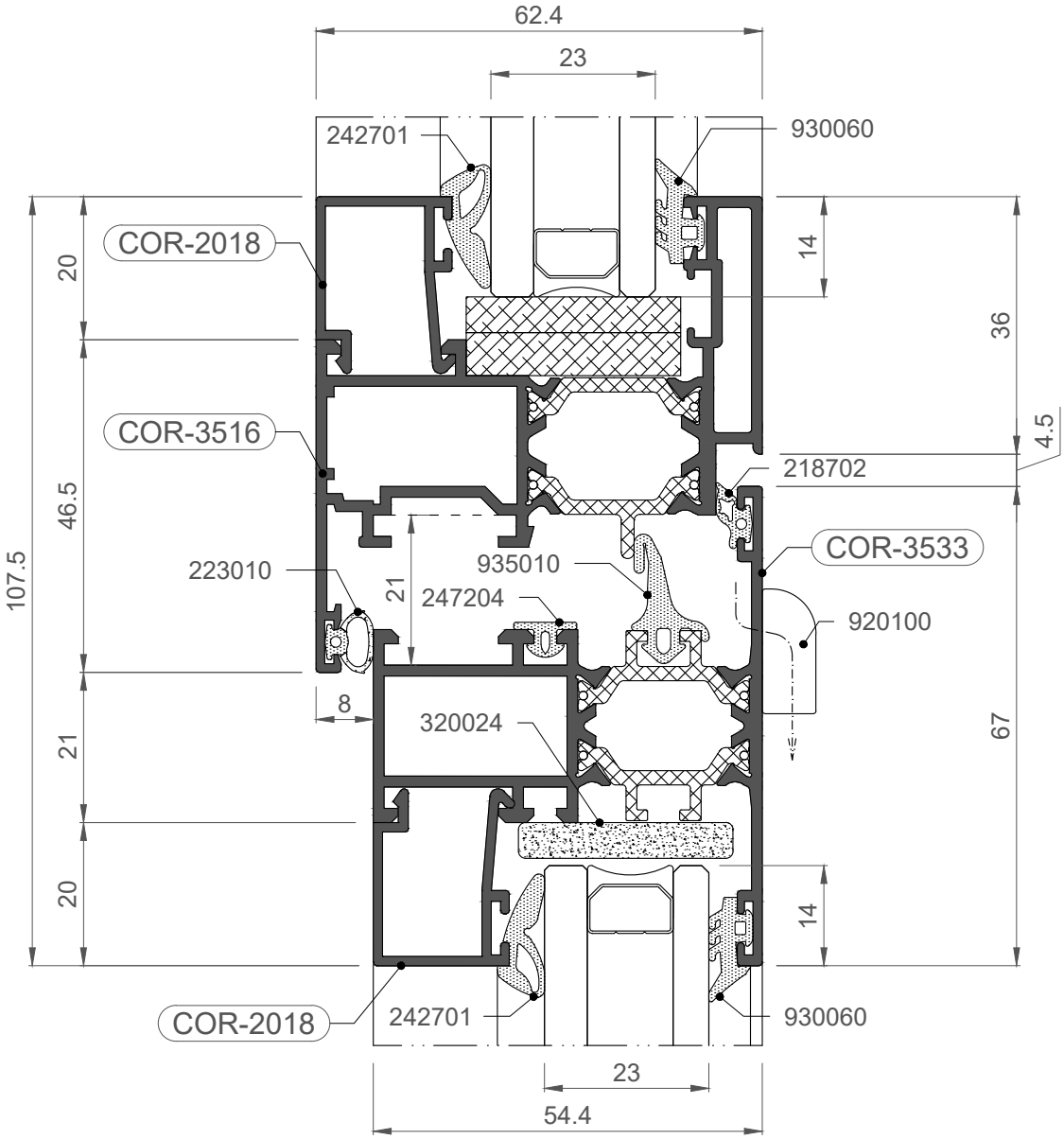

COR 3500

Nudos constructivos

1:1

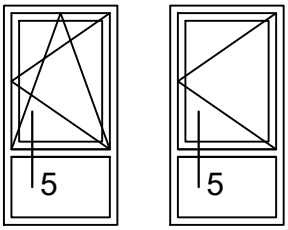

Ix= 42,90 cm^4

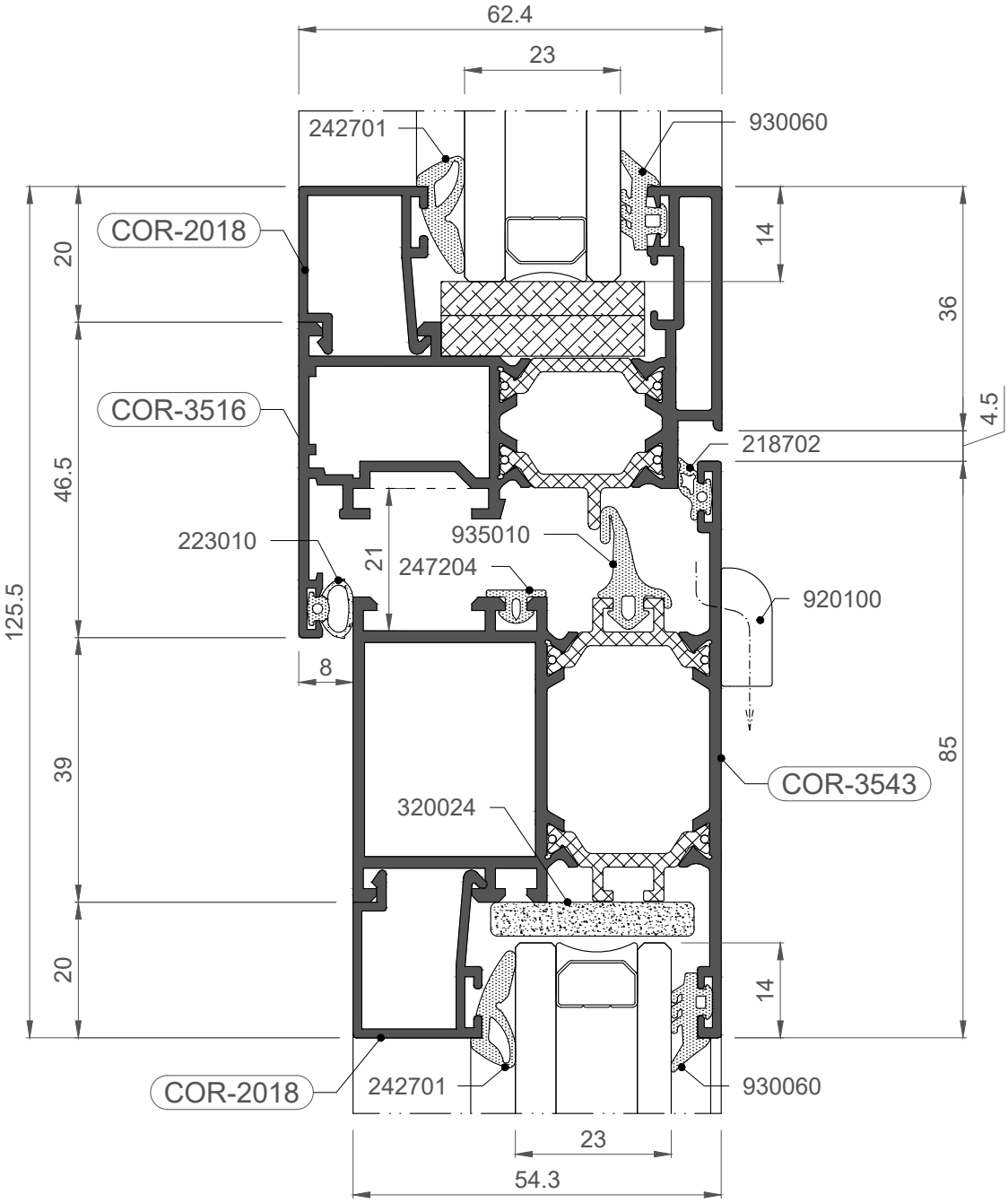

COR 3500

Nudos constructivos

1:1

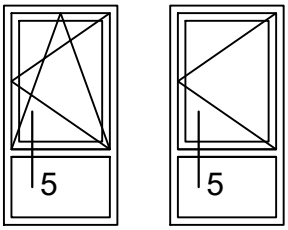

Ix= 69,86 cm^4

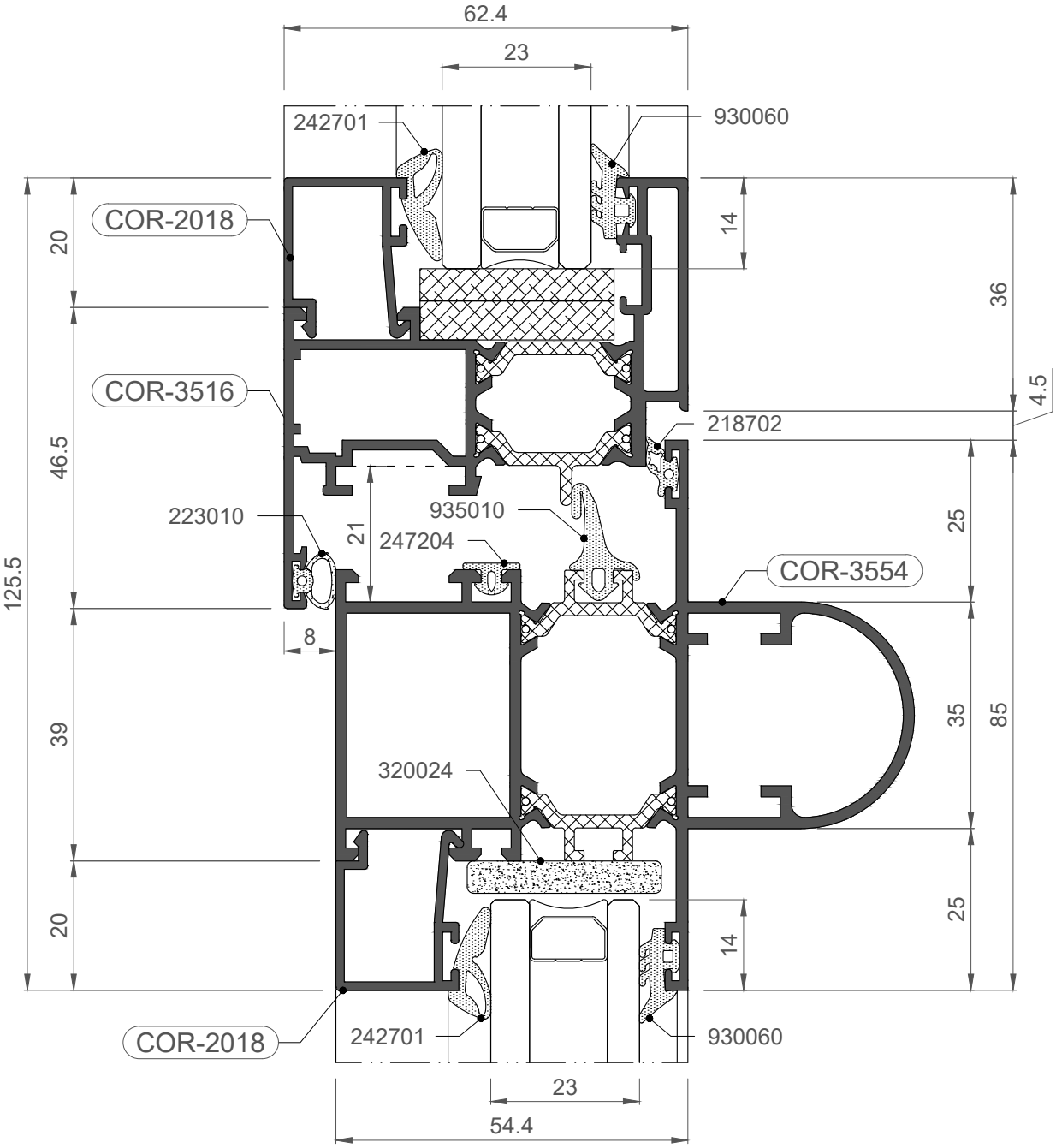

COR 3500

Nudos constructivos

1:1

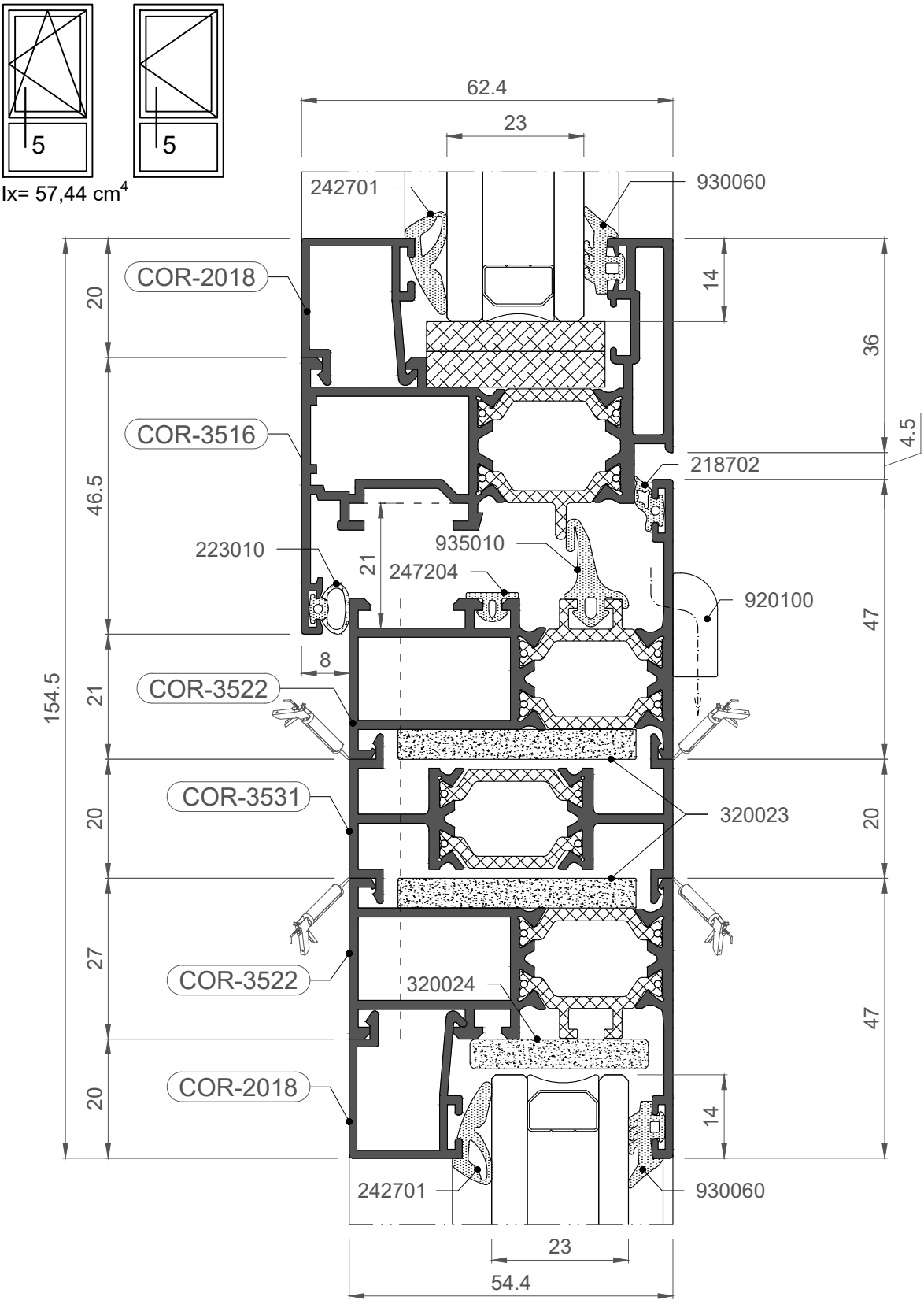

COR 3500

Nudos constructivos

1:1

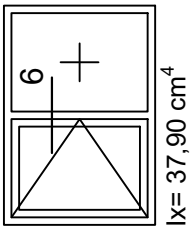

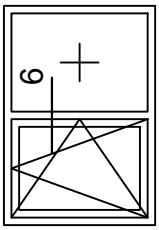

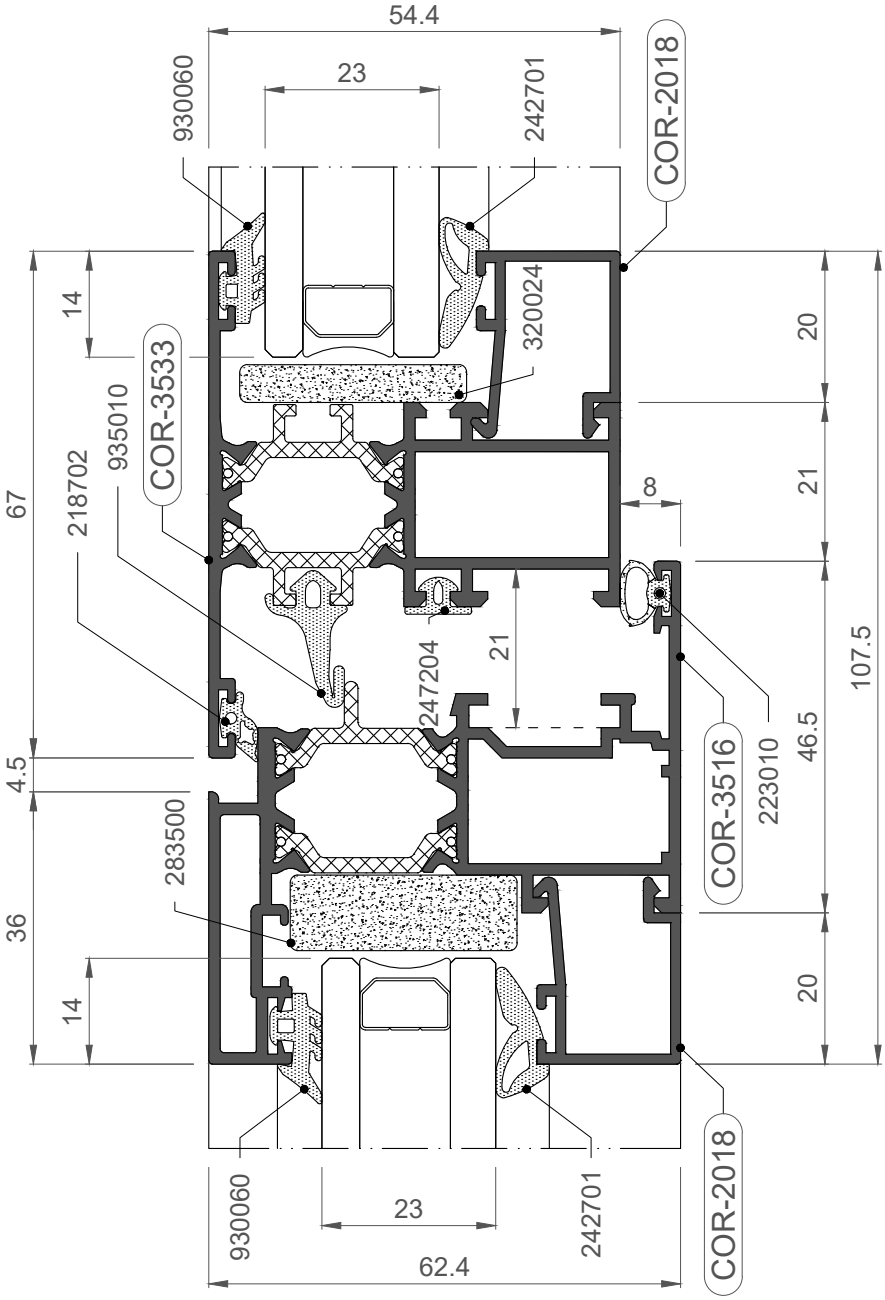

COR 3500

Nudos constructivos

1:1

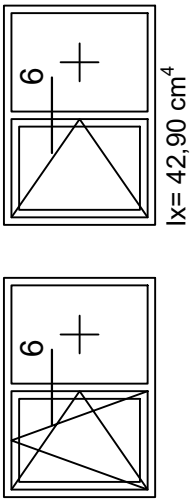

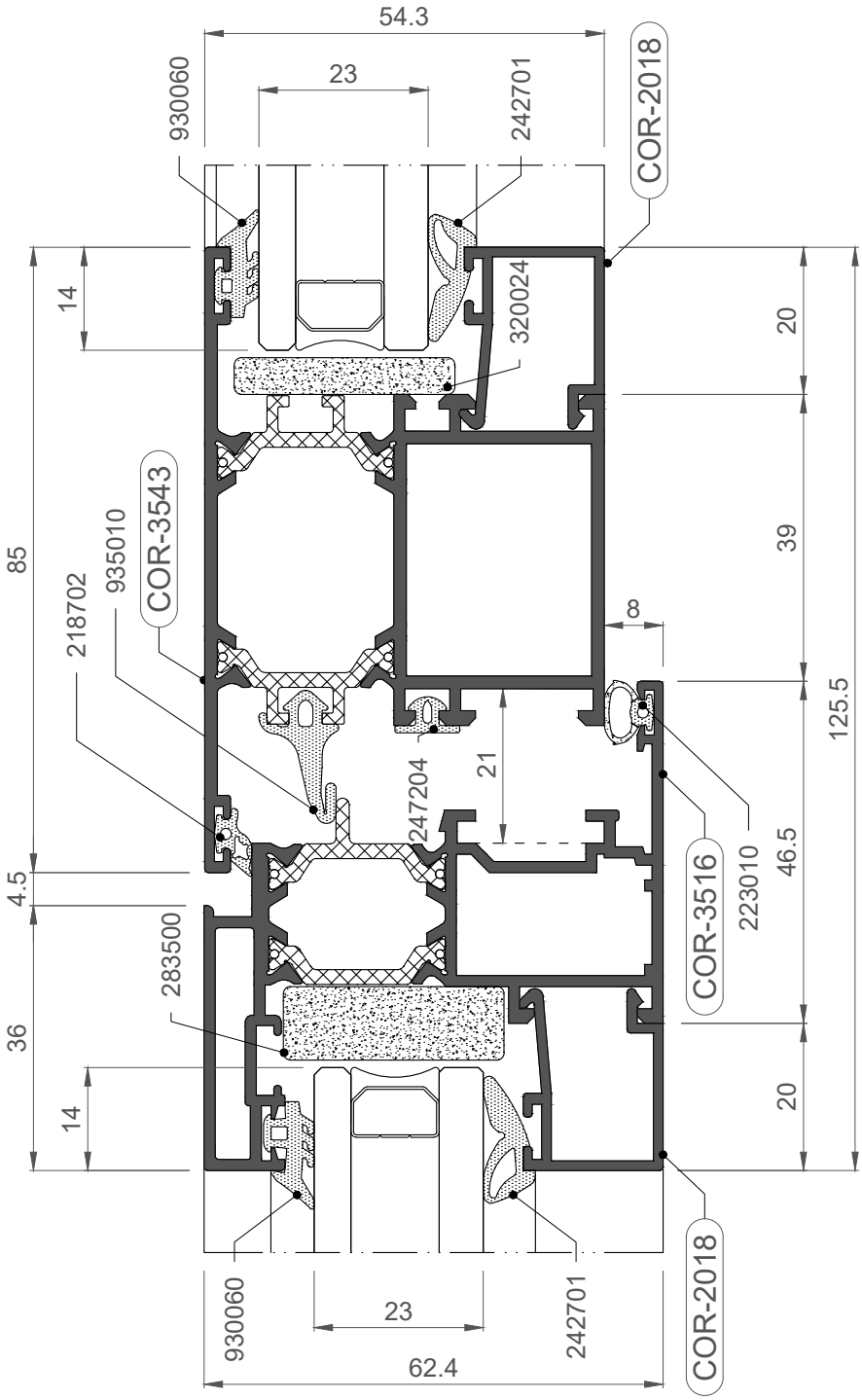

COR 3500

Nudos constructivos

1:1

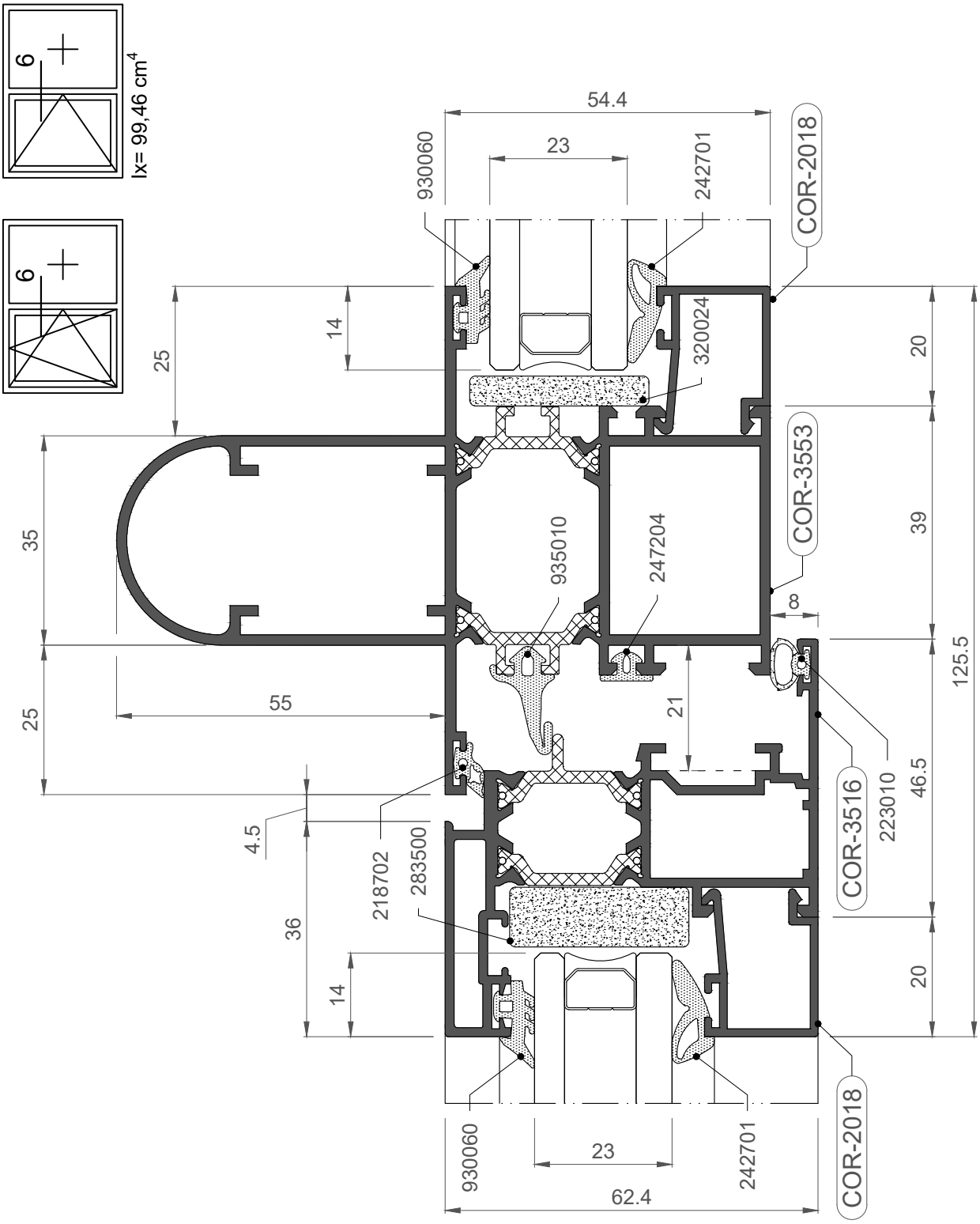

COR 3500

Nudos constructivos

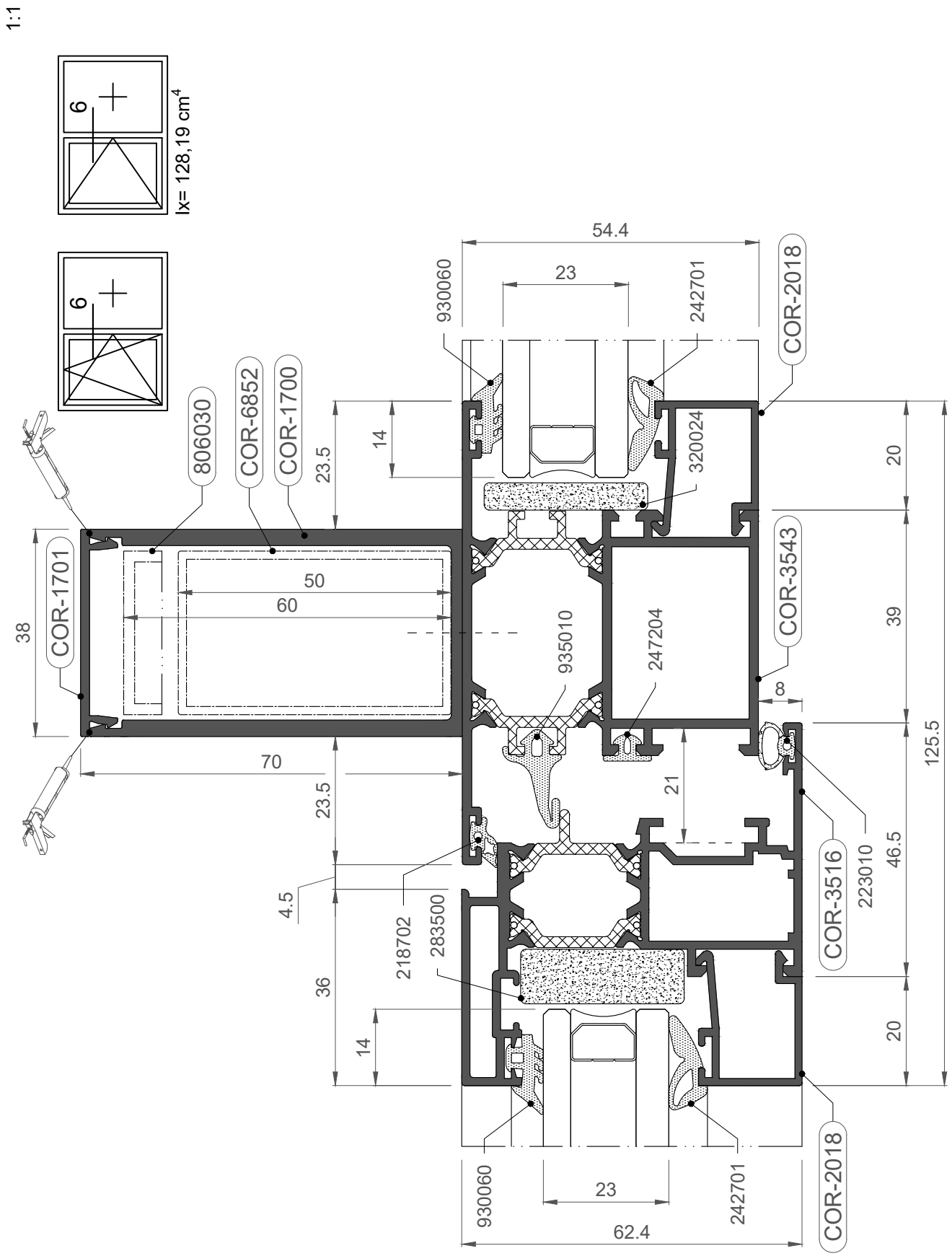

COR 3500

Nudos constructivos

1:1

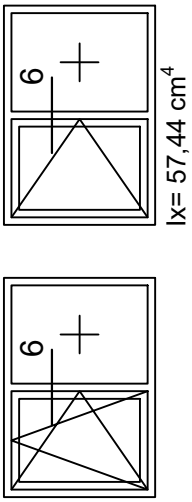

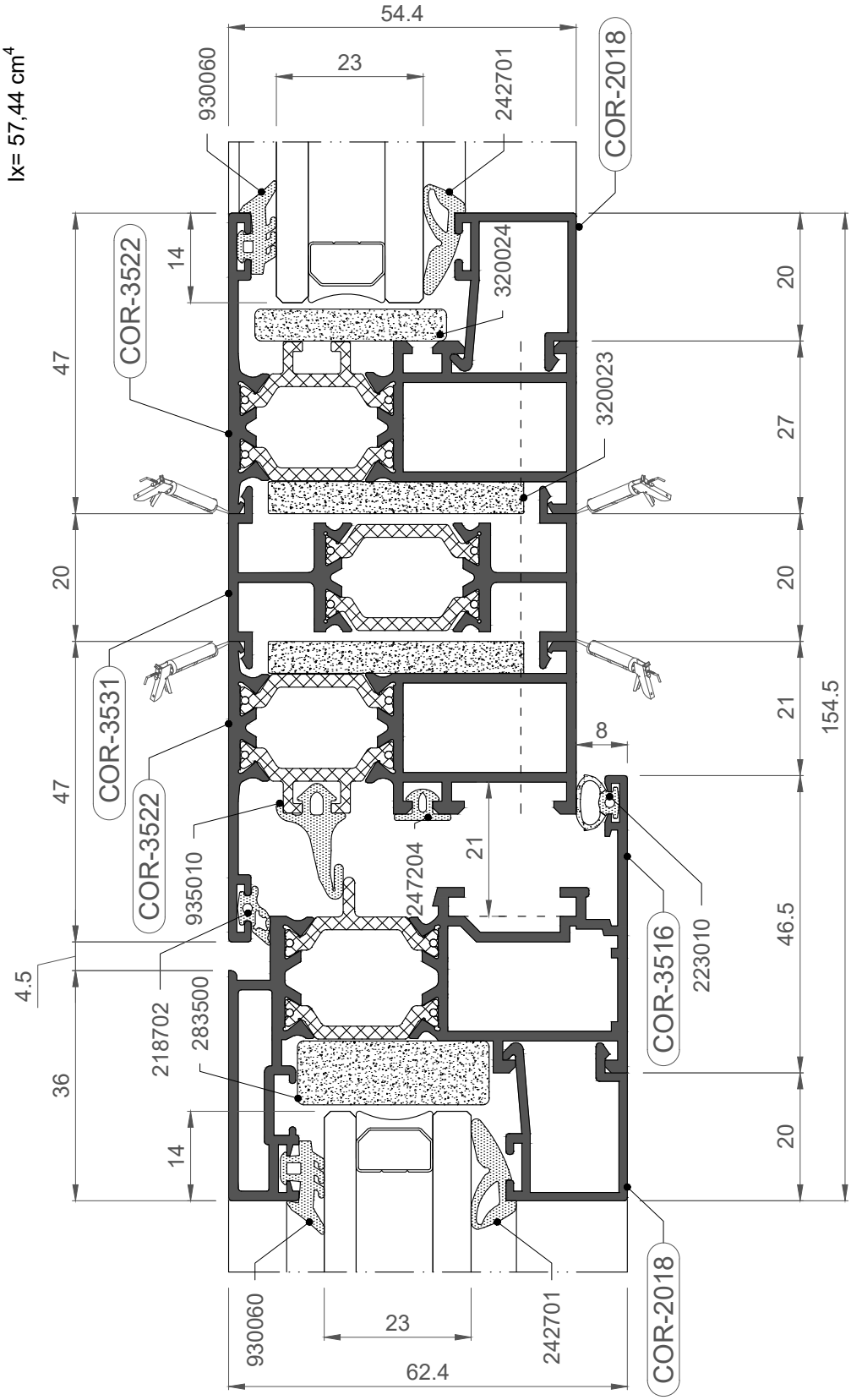

COR 3500

Nudos constructivos

1:1

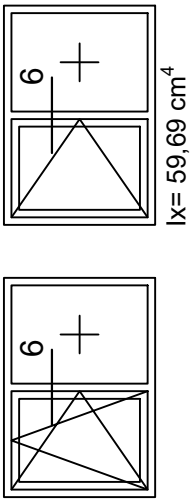

Ix= 59,69 cm^4

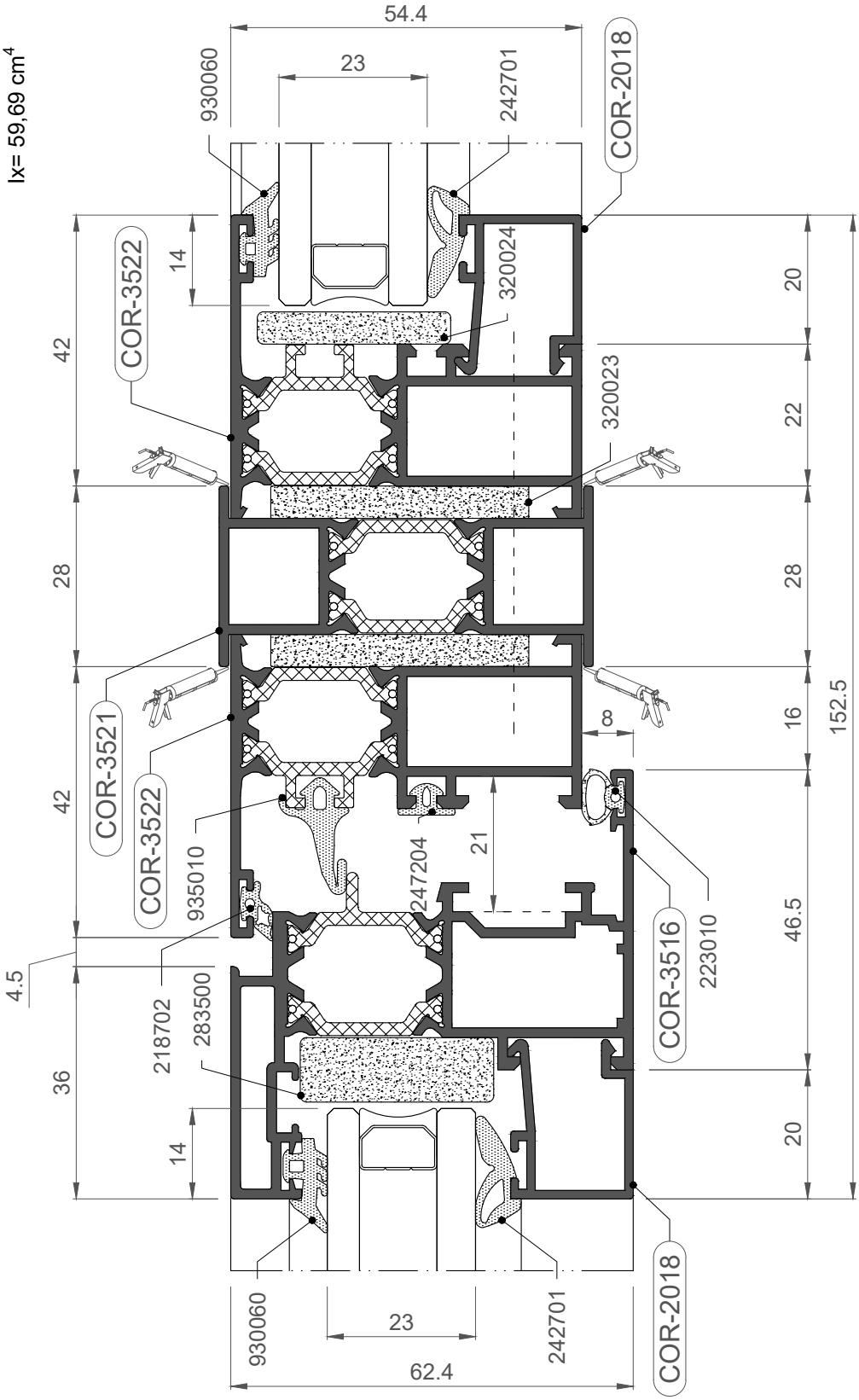

COR 3500

Nudos constructivos

1:1

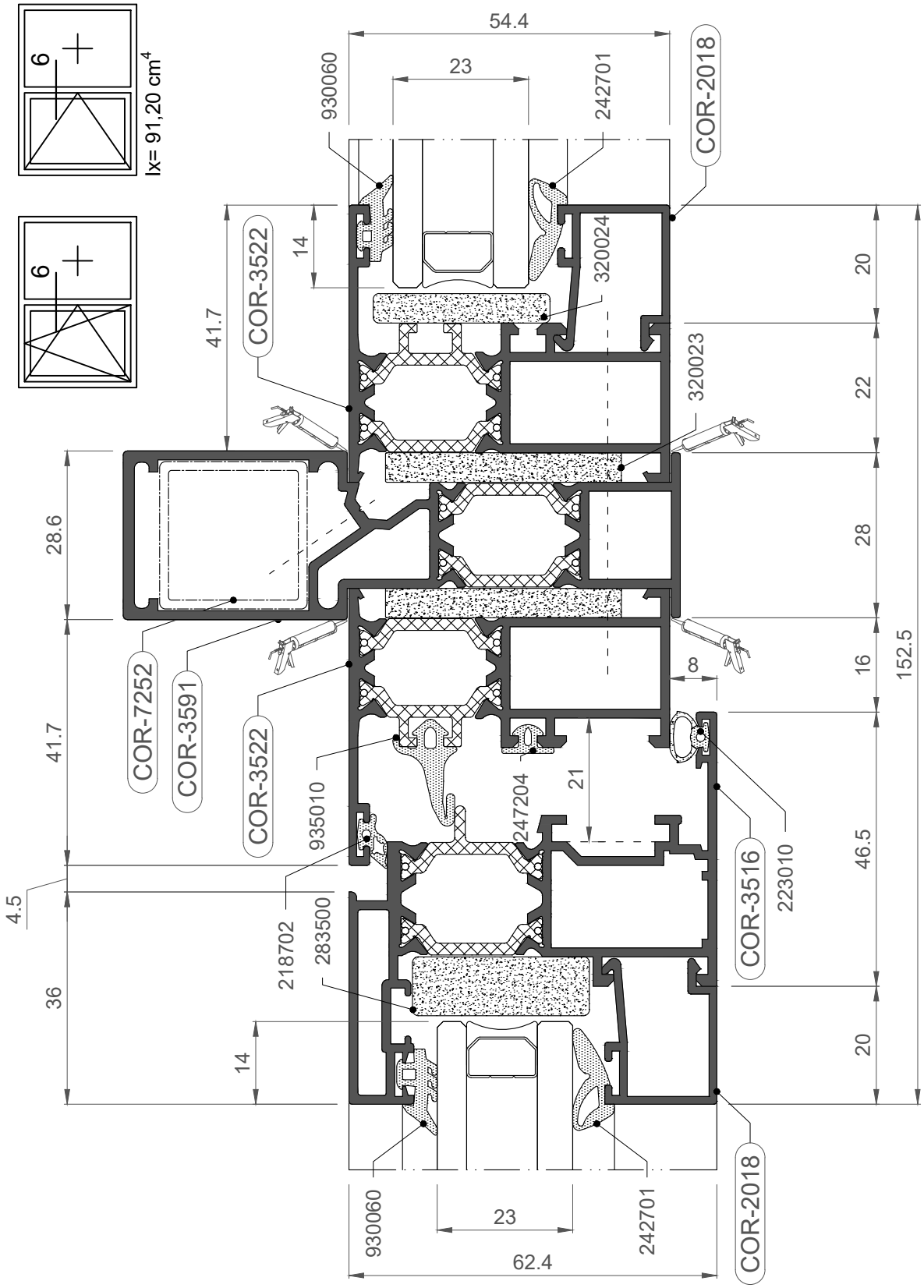

COR 3500

Nudos constructivos

1:1

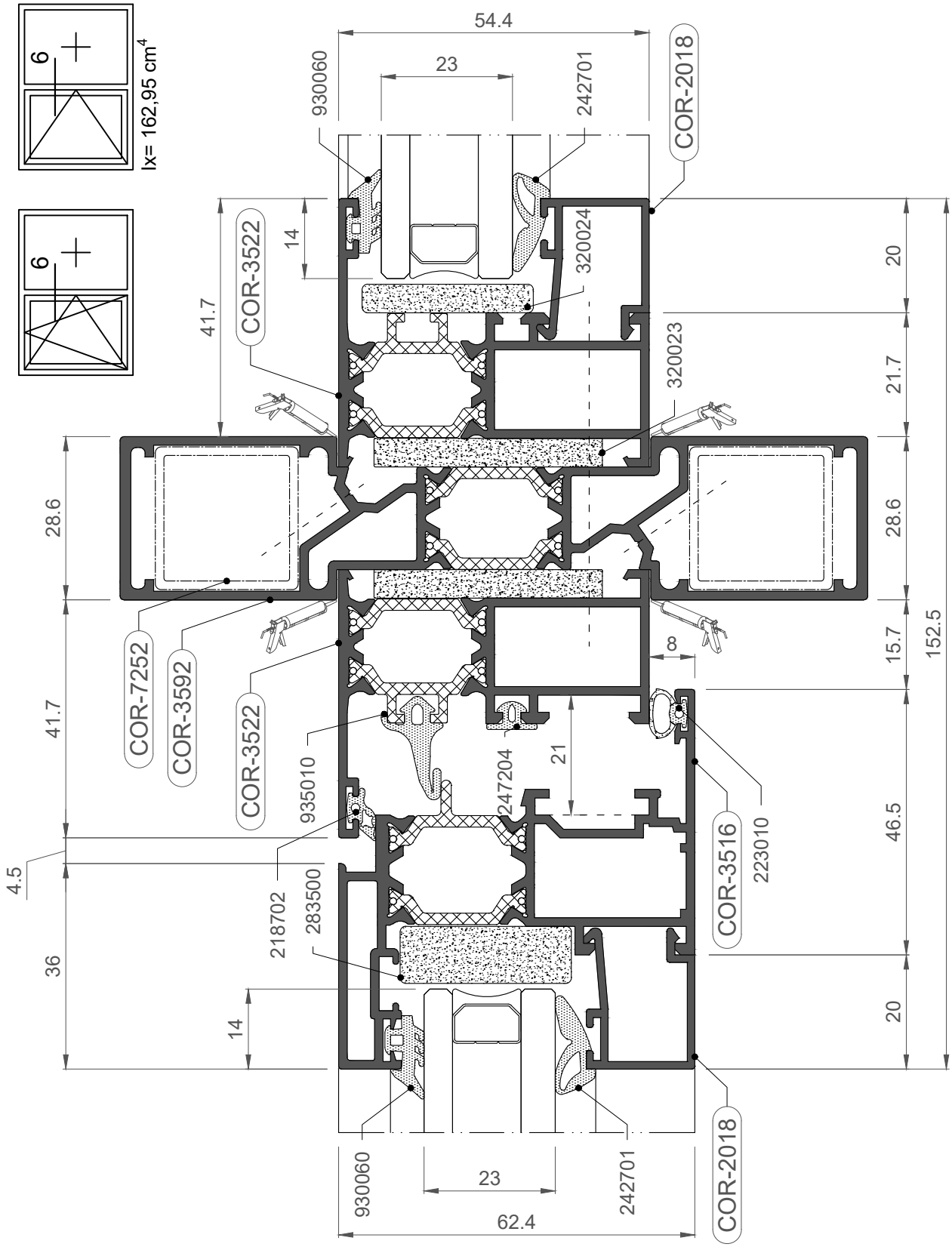

COR 3500

Nudos constructivos

1:1

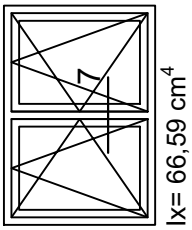

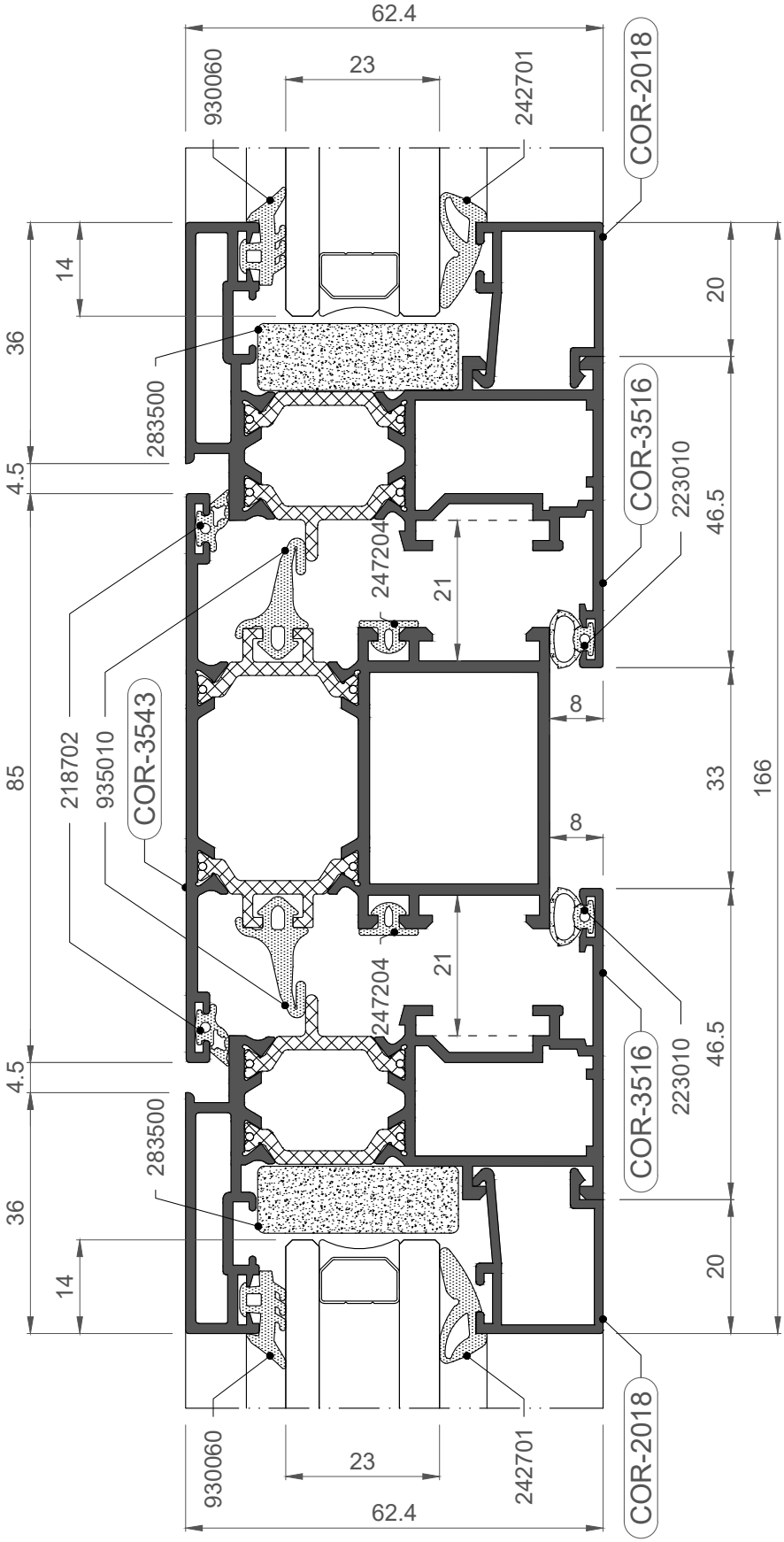

COR 3500

Nudos constructivos

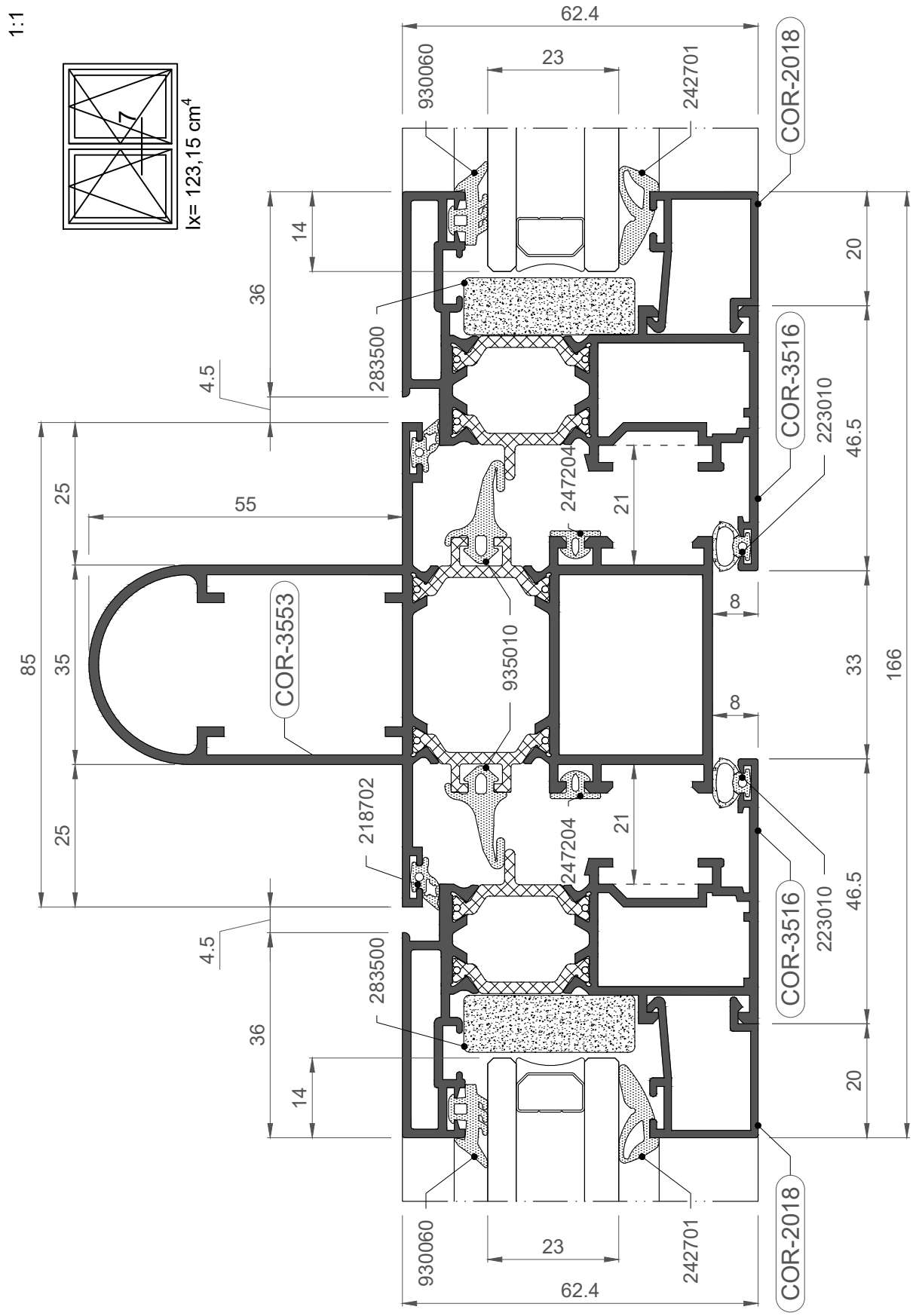

COR 3500

Nudos constructivos

1:1

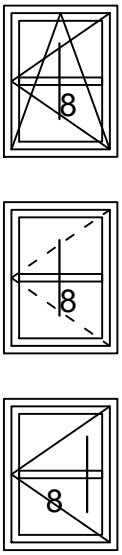

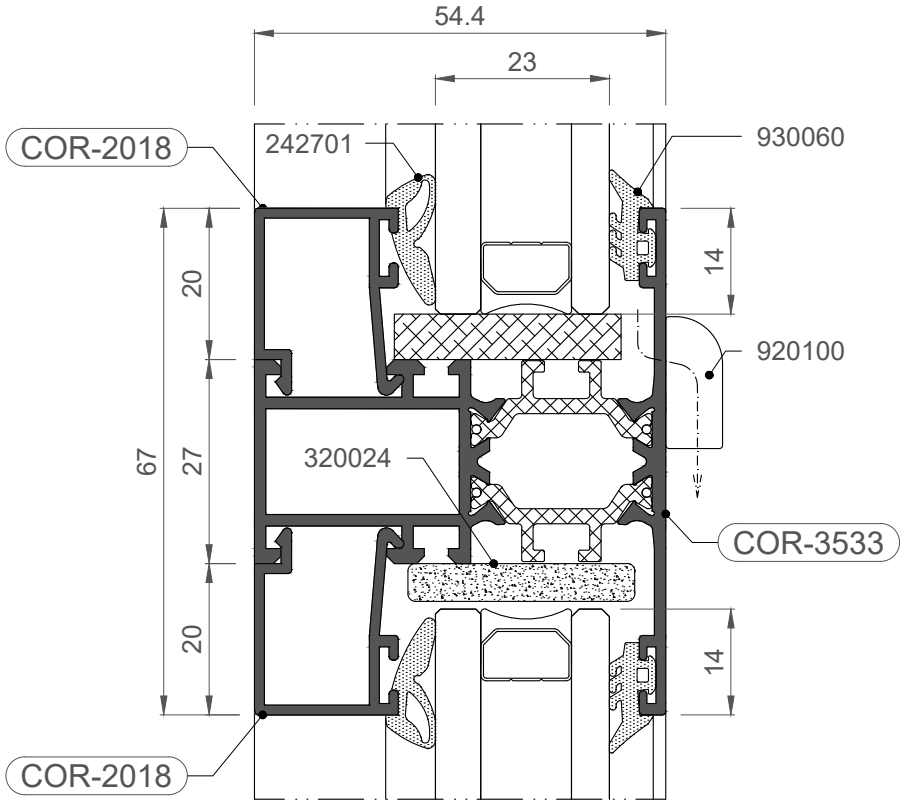

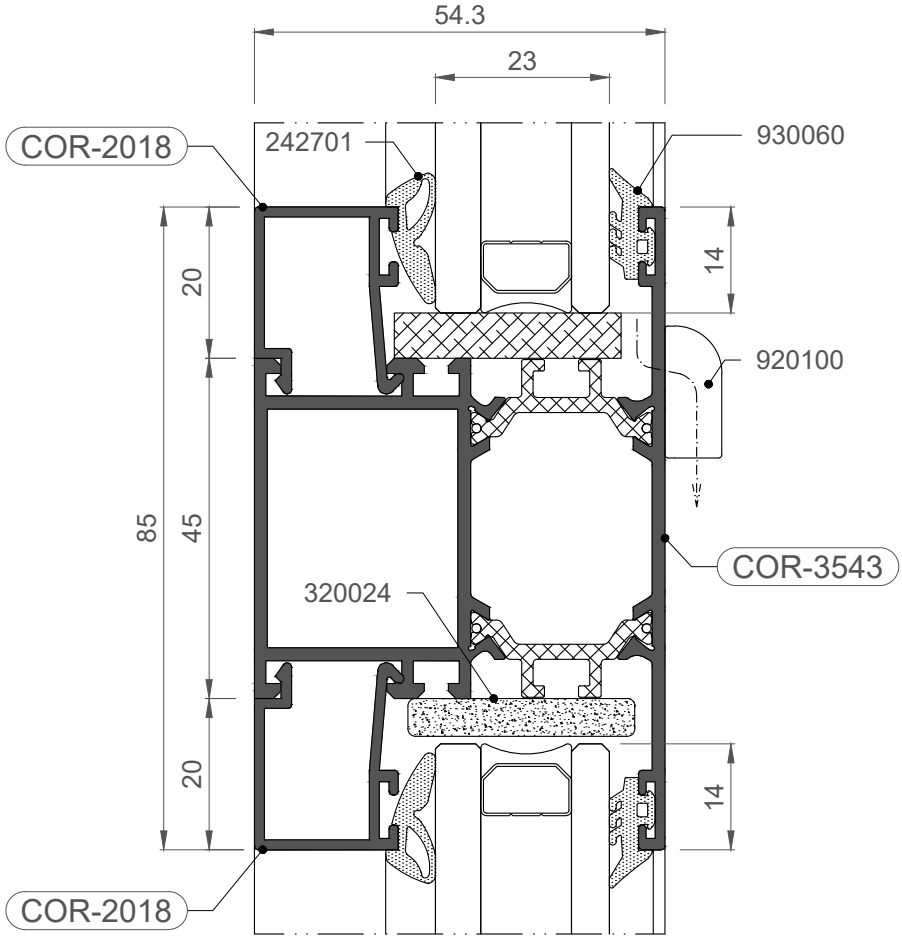

COR 3500

Nudos constructivos

1:1

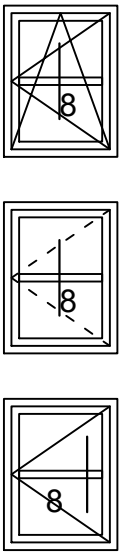

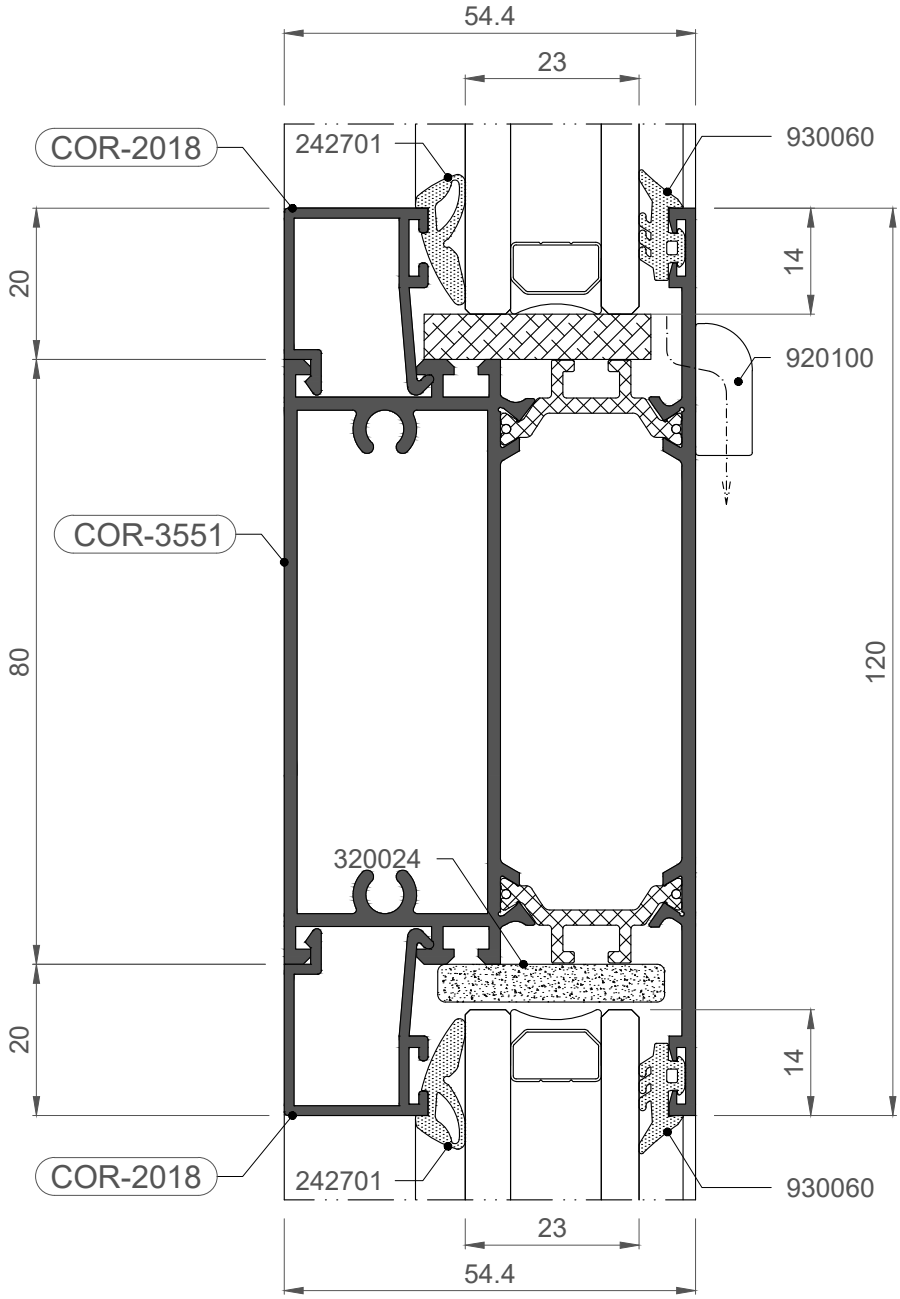

COR 3500

Nudos constructivos

1:1

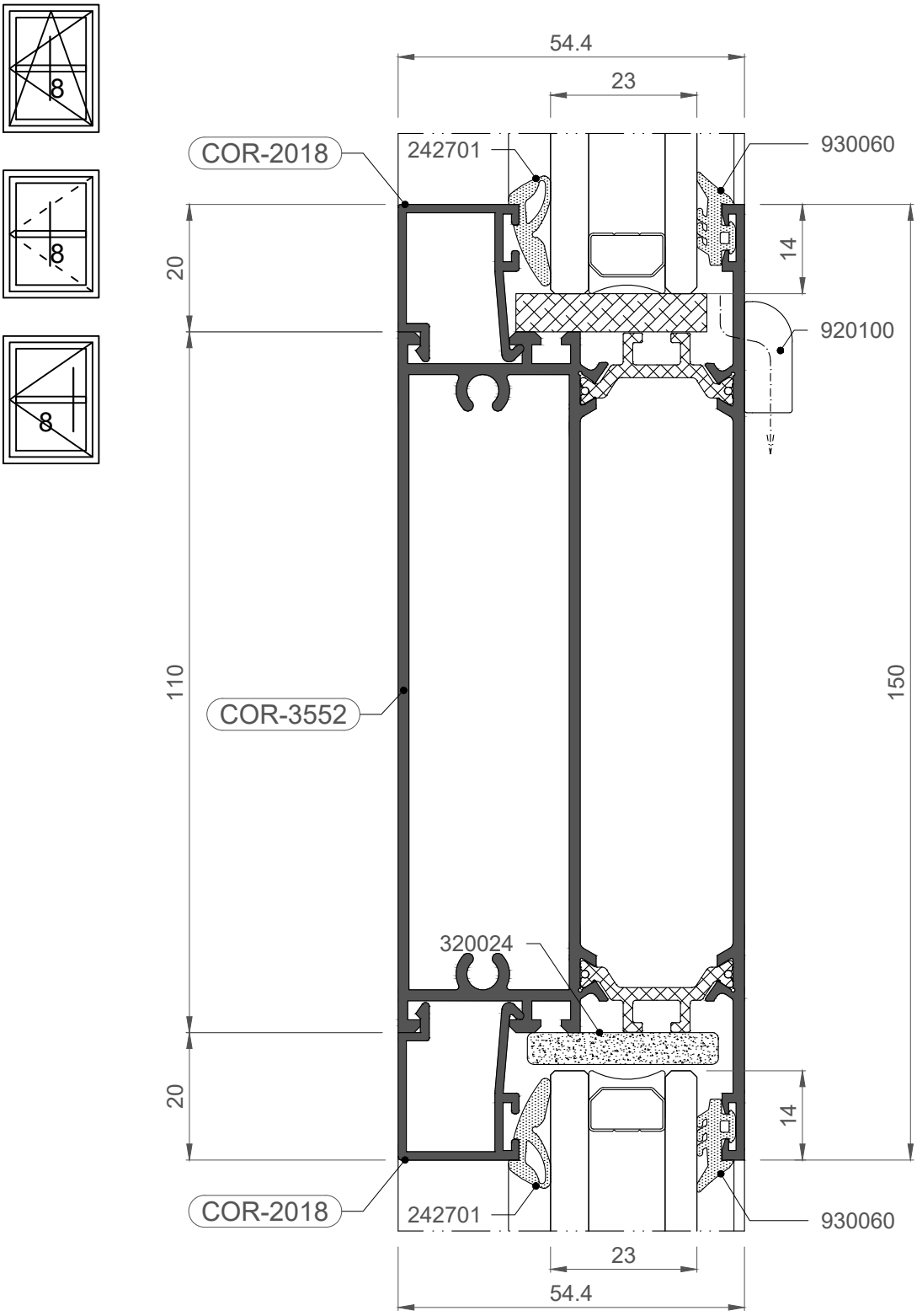

COR 3500

Nudos constructivos

1:1

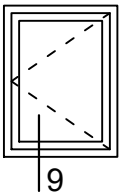

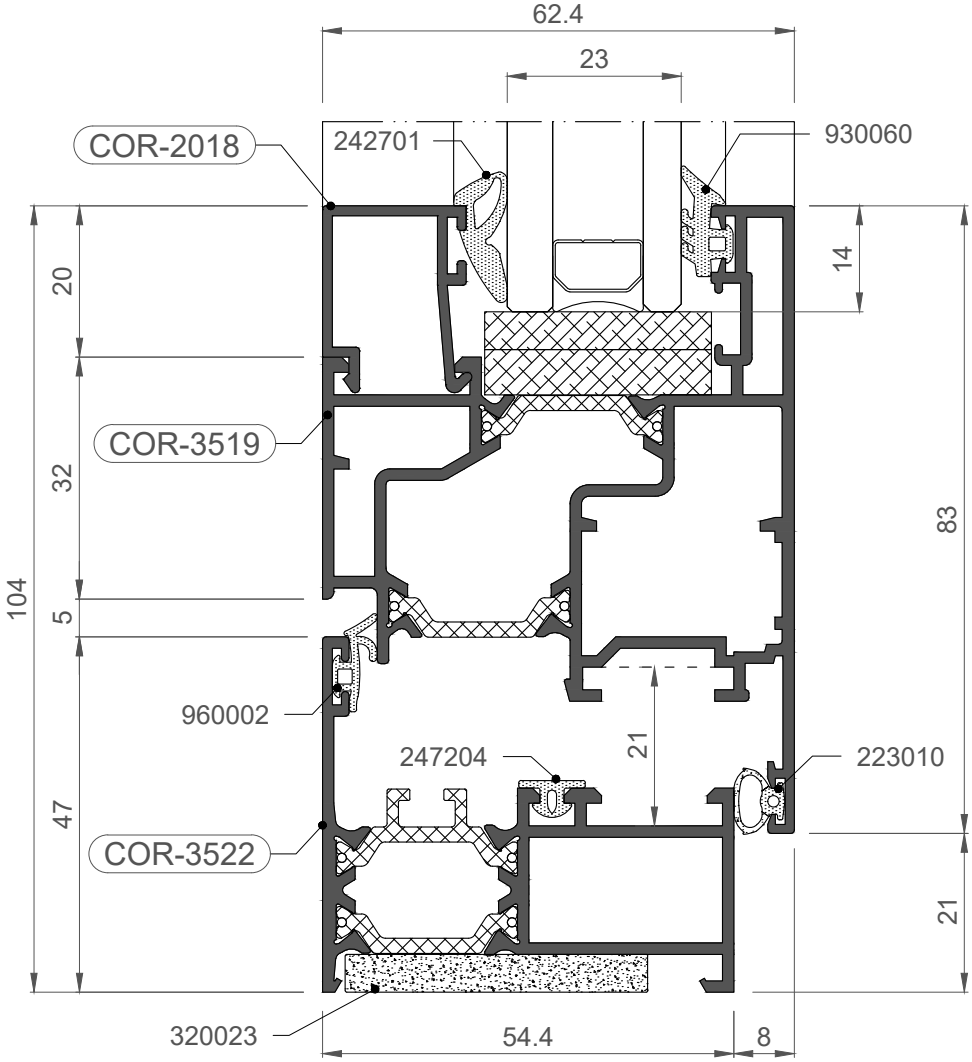

COR 3500

Nudos constructivos

1:1

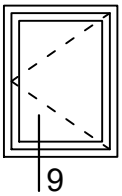

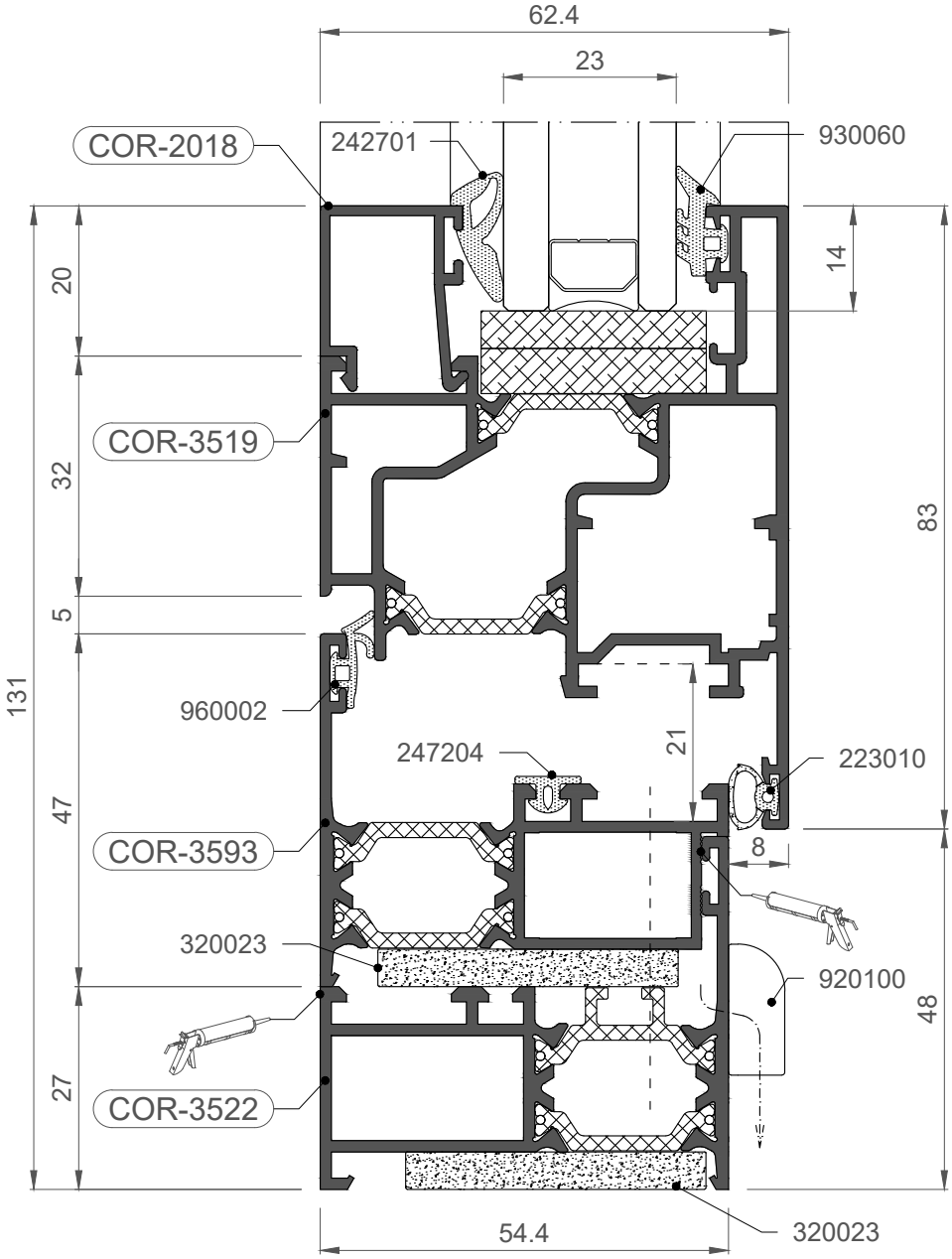

COR 3500

Nudos constructivos

1:1

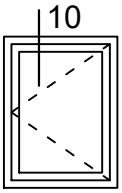

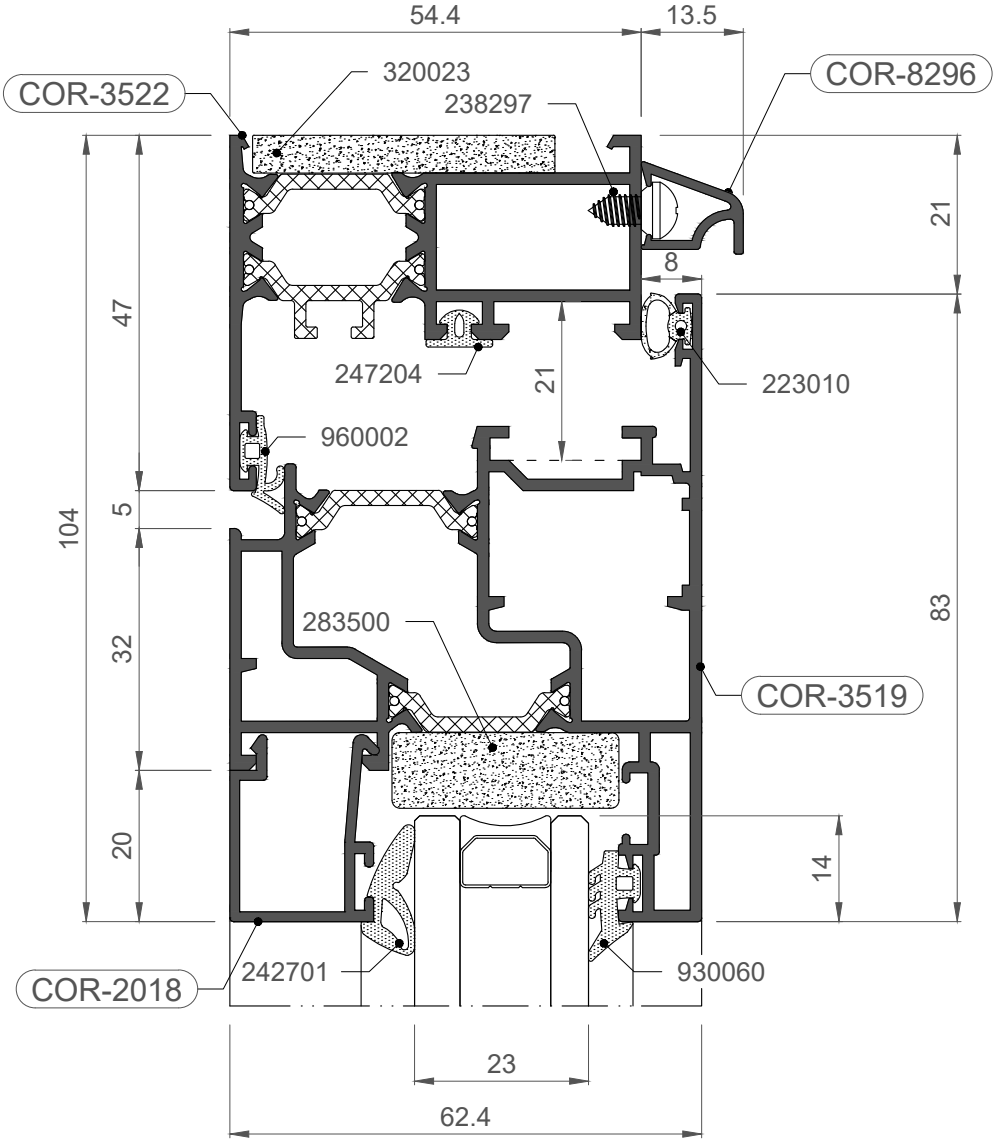

COR 3500

Nudos constructivos

1:1

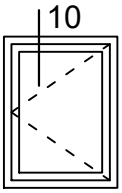

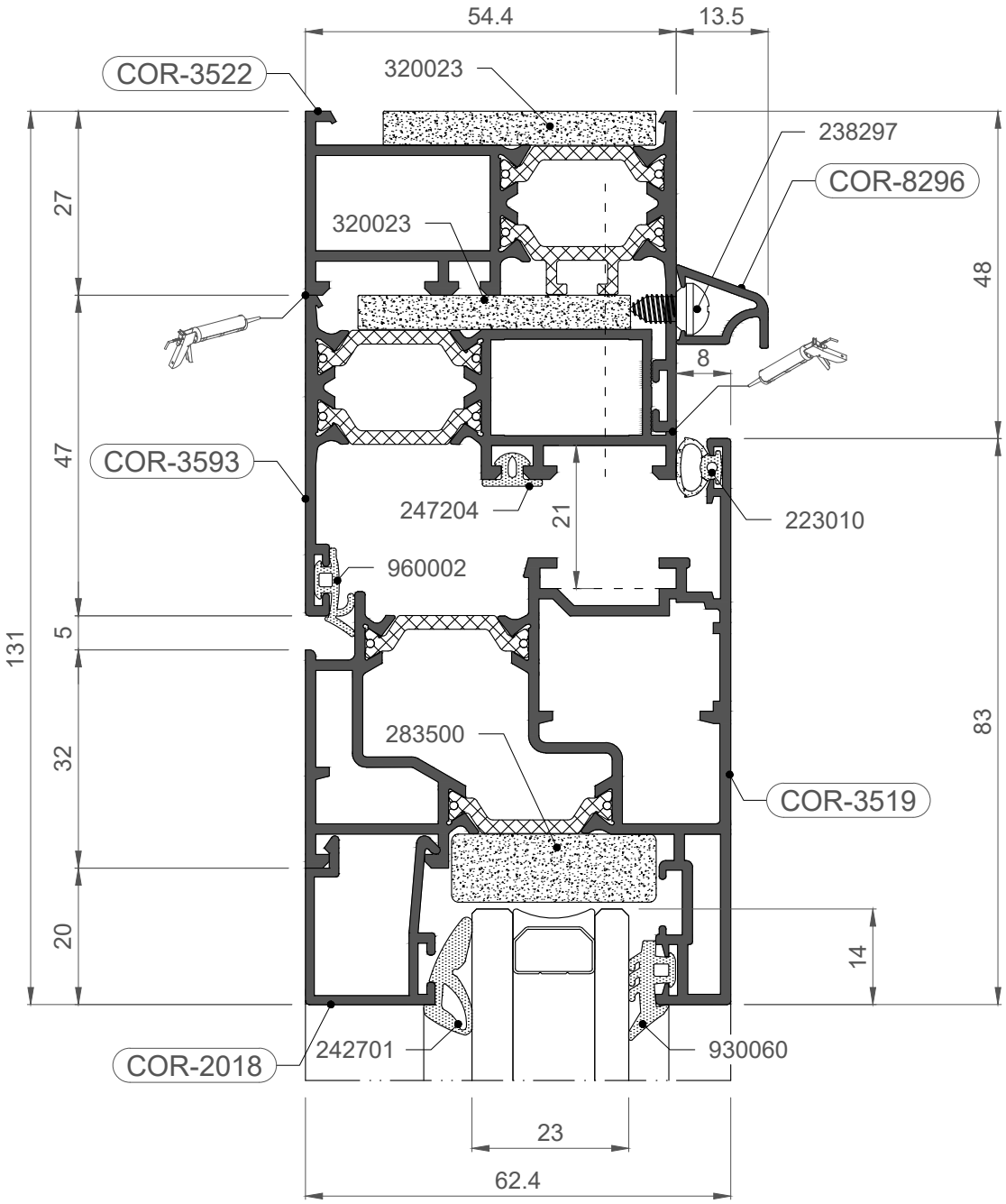

COR 3500

Nudos constructivos

1:1

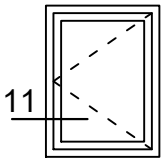

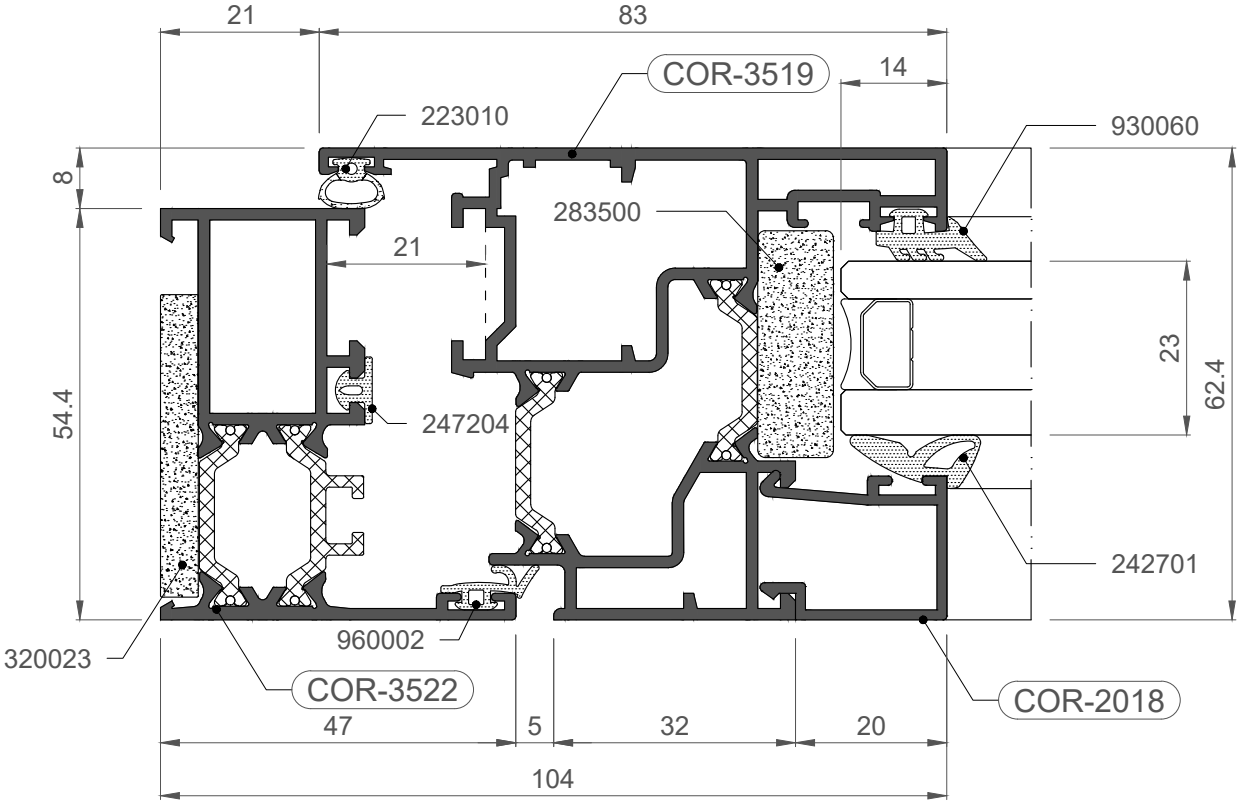

COR 3500

Nudos constructivos

1:1

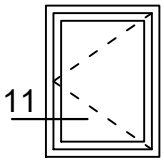

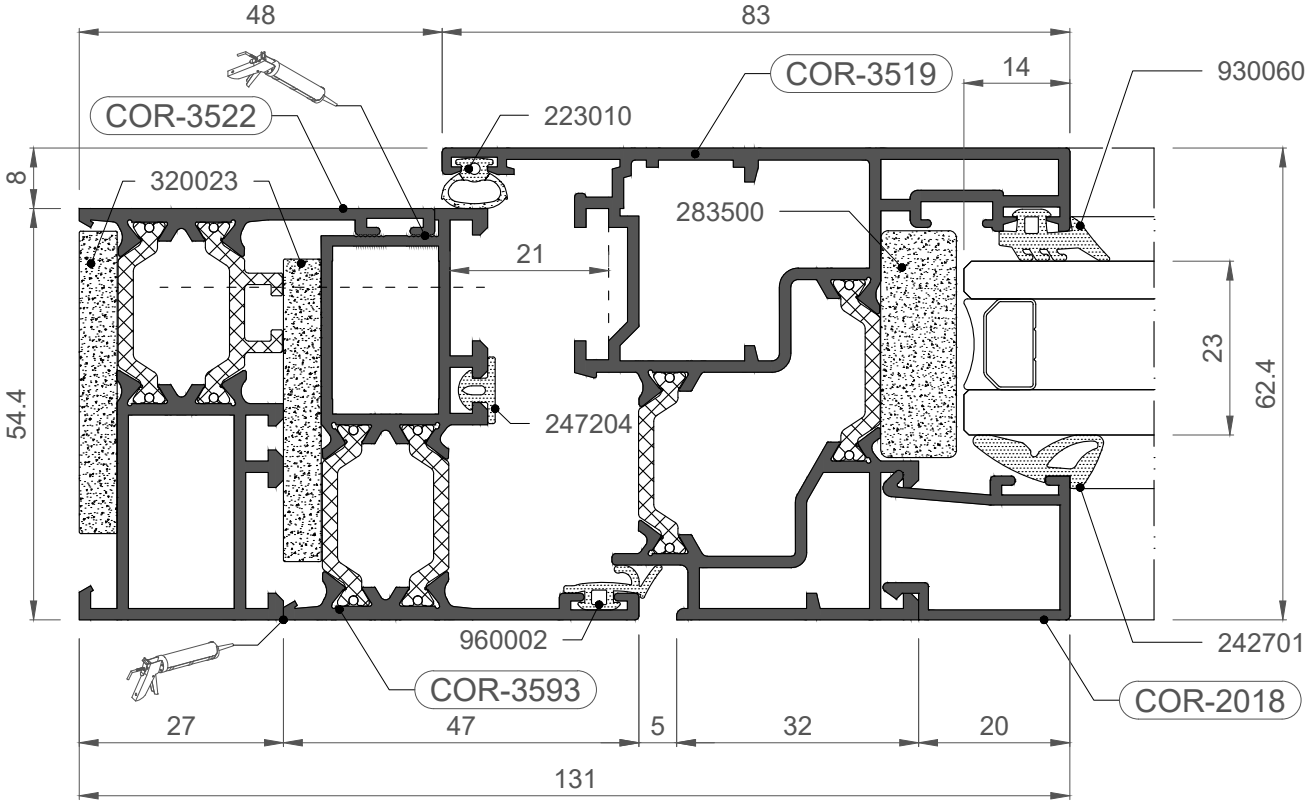

COR 3500

Nudos constructivos

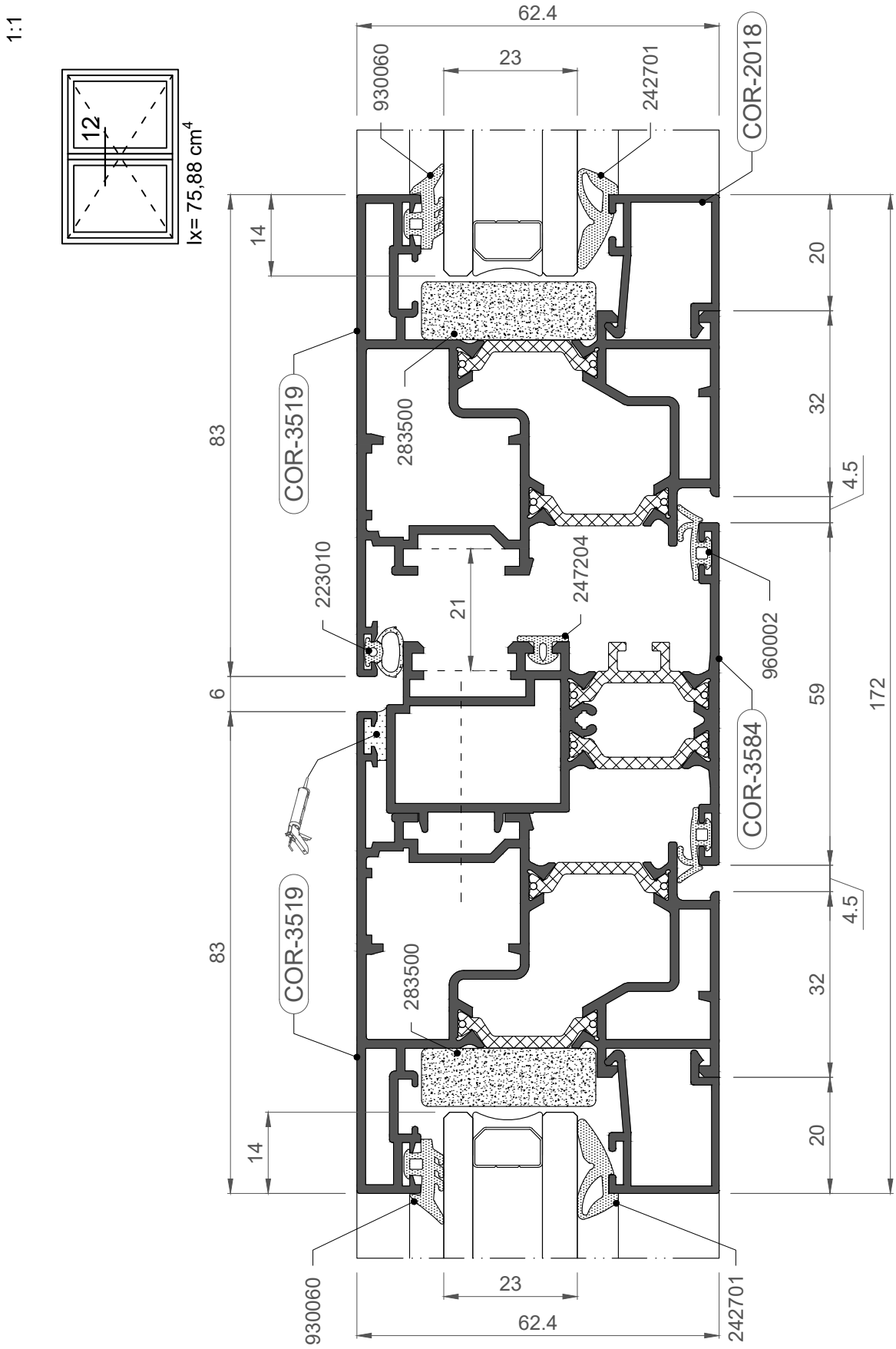

COR 3500

Nudos constructivos

1:1

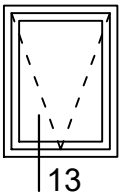

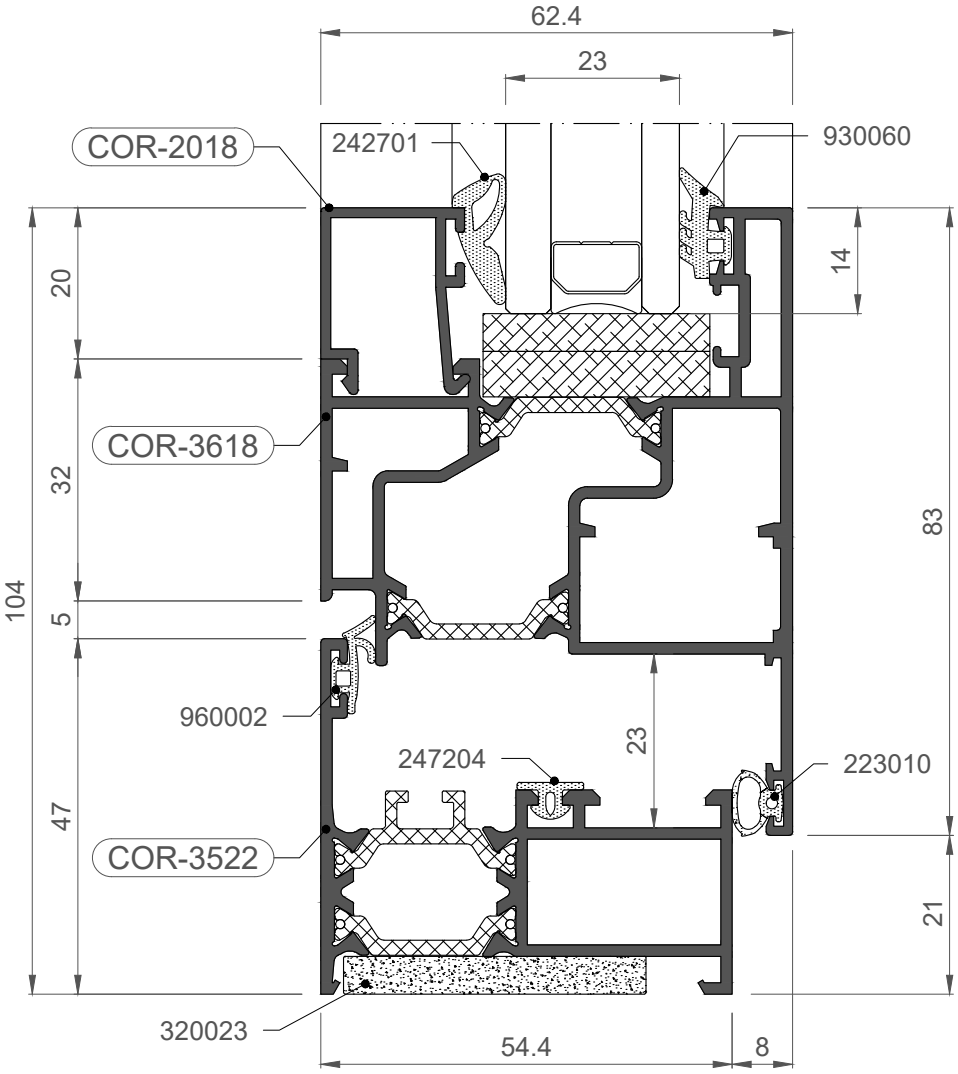

COR 3500

Nudos constructivos

1:1

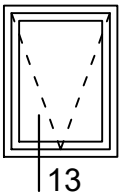

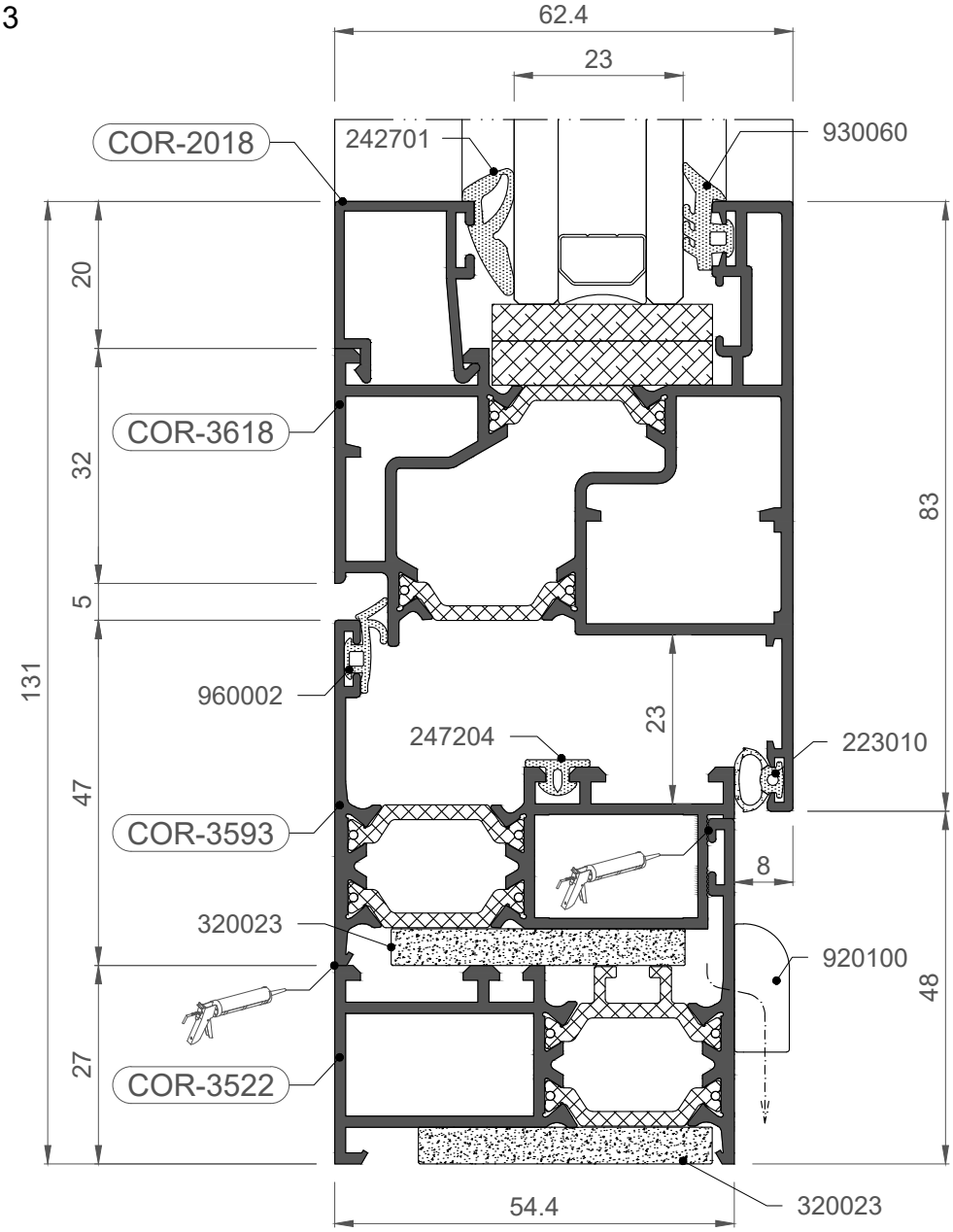

COR 3500

Nudos constructivos

1:1

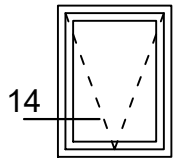

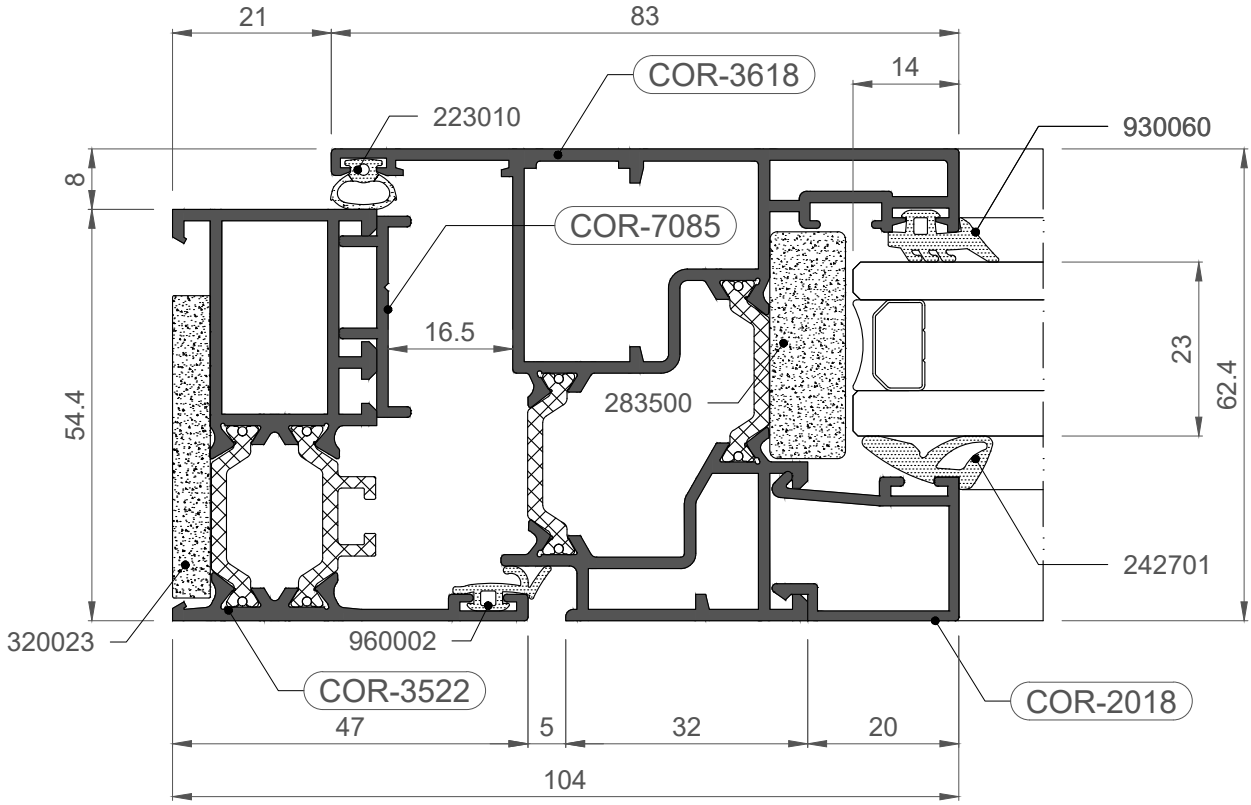

COR 3500

Nudos constructivos

1:1

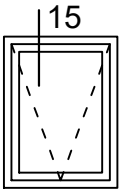

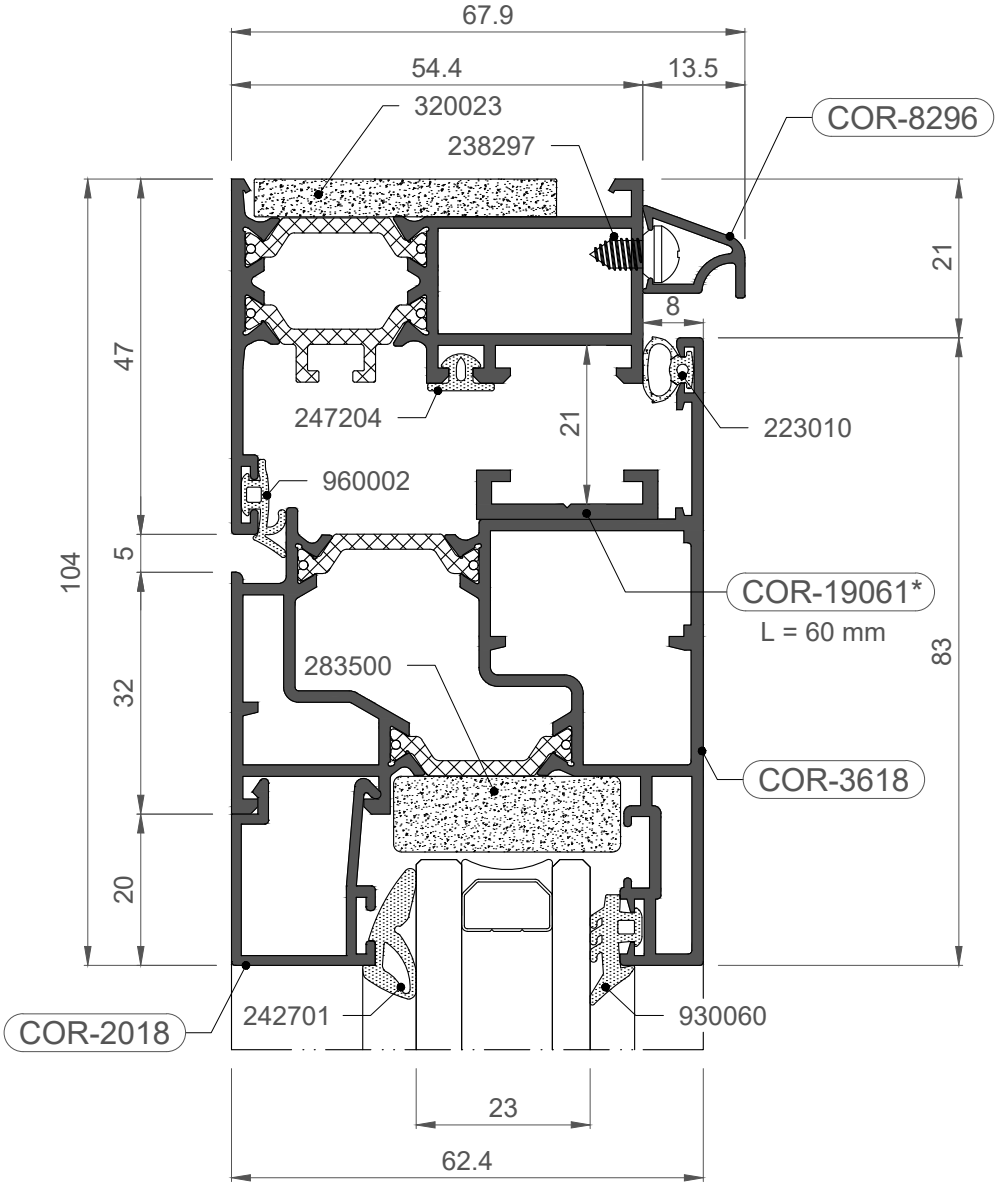

* Sólo en caso de ventanas con bisagra oculta (253065).

COR 3500

Nudos constructivos

1:1

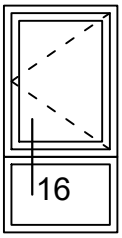

Ix= 53,95 cm^4

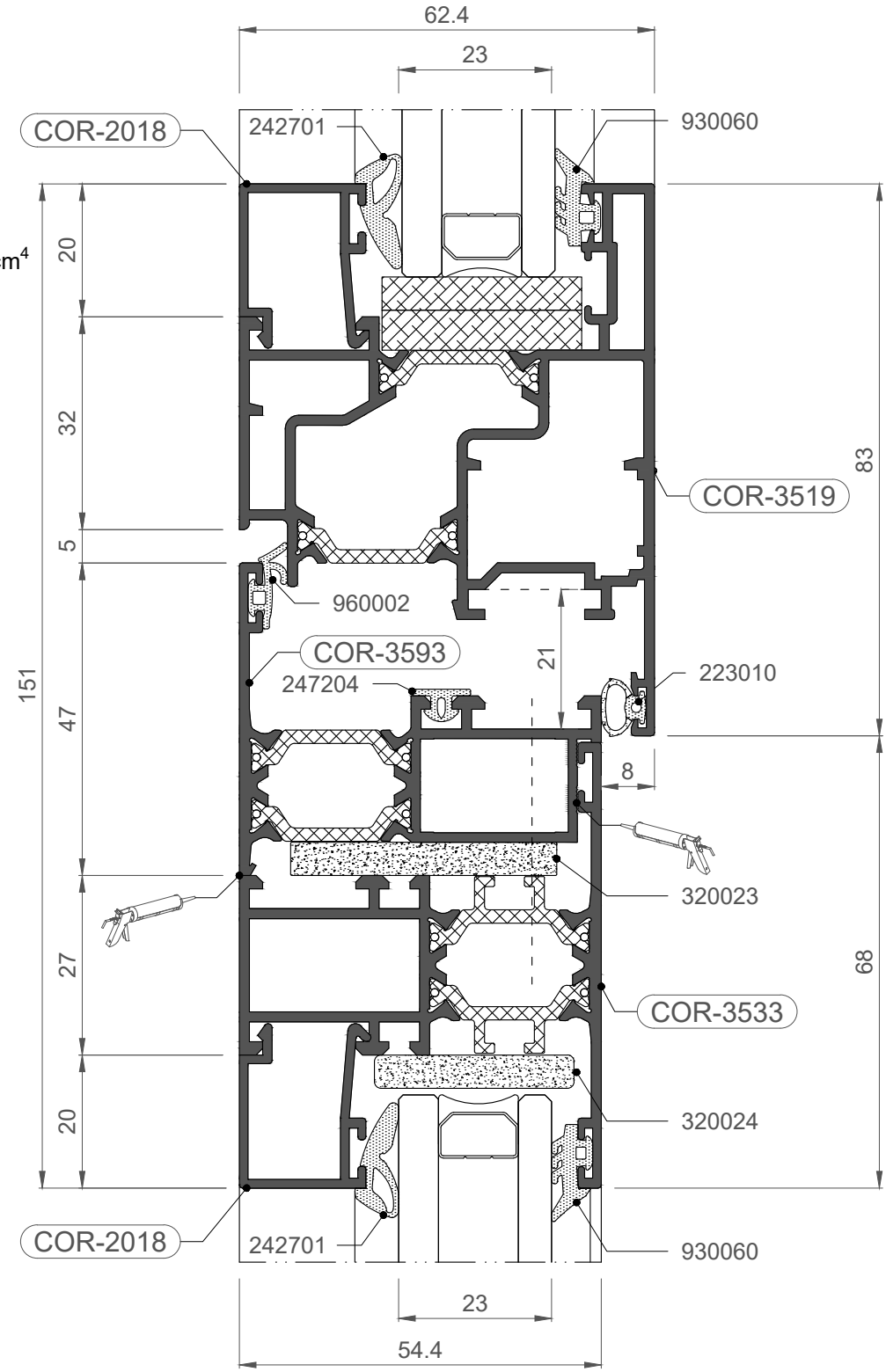

COR 3500

Nudos constructivos

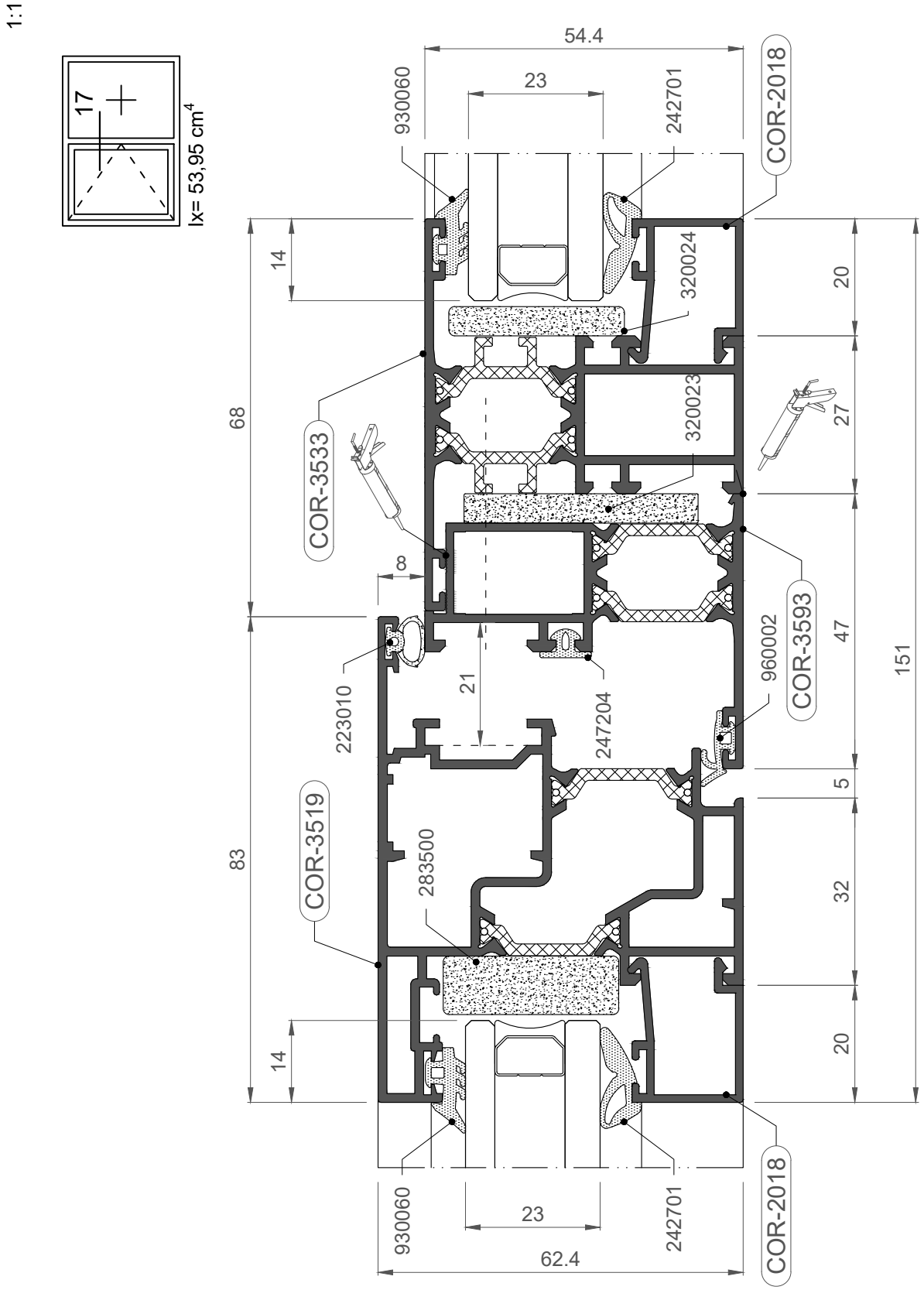

COR 3500

Nudos constructivos

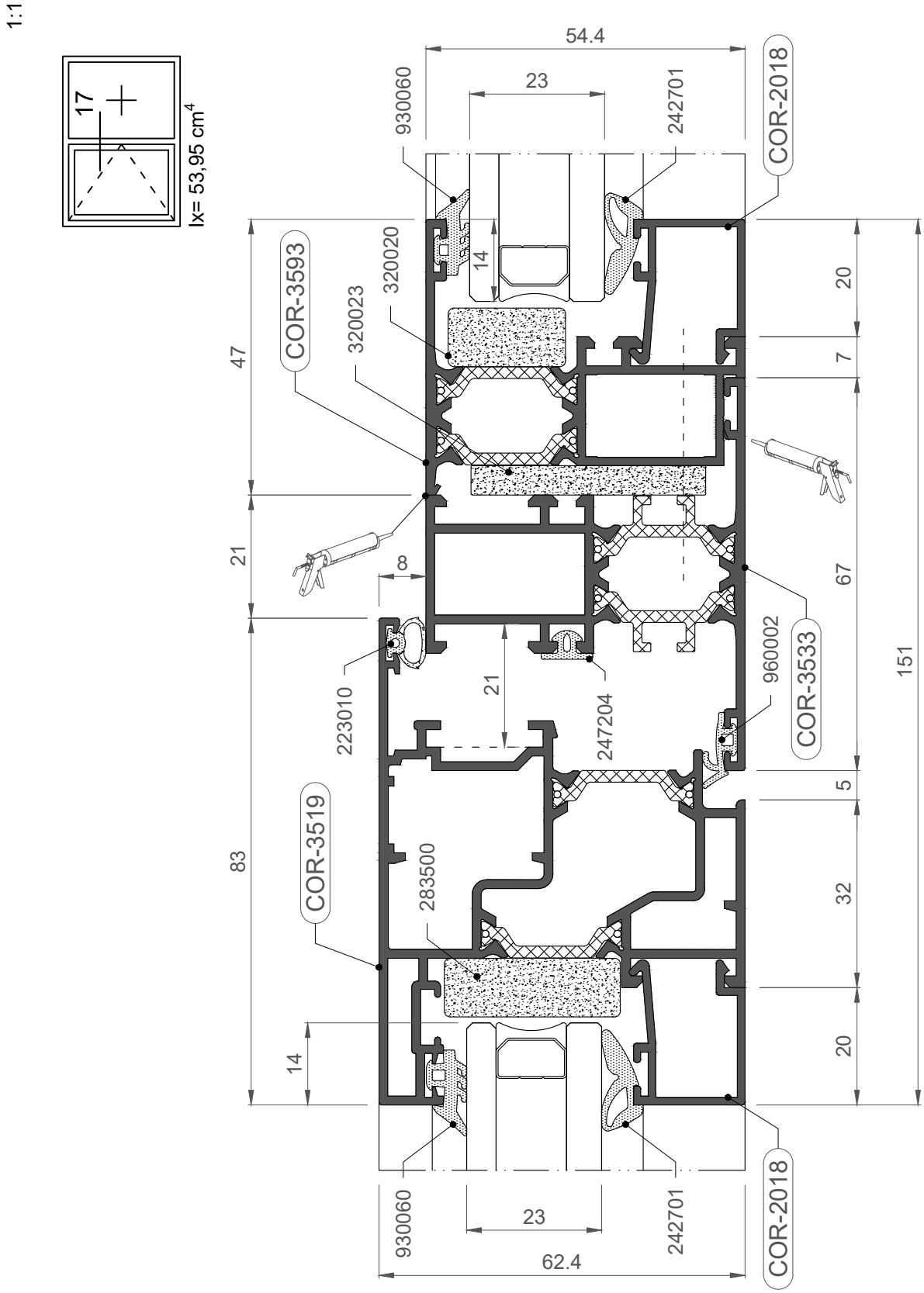

COR 3500

Nudos constructivos

1:1

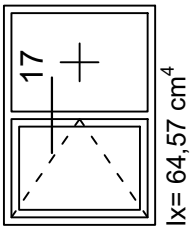

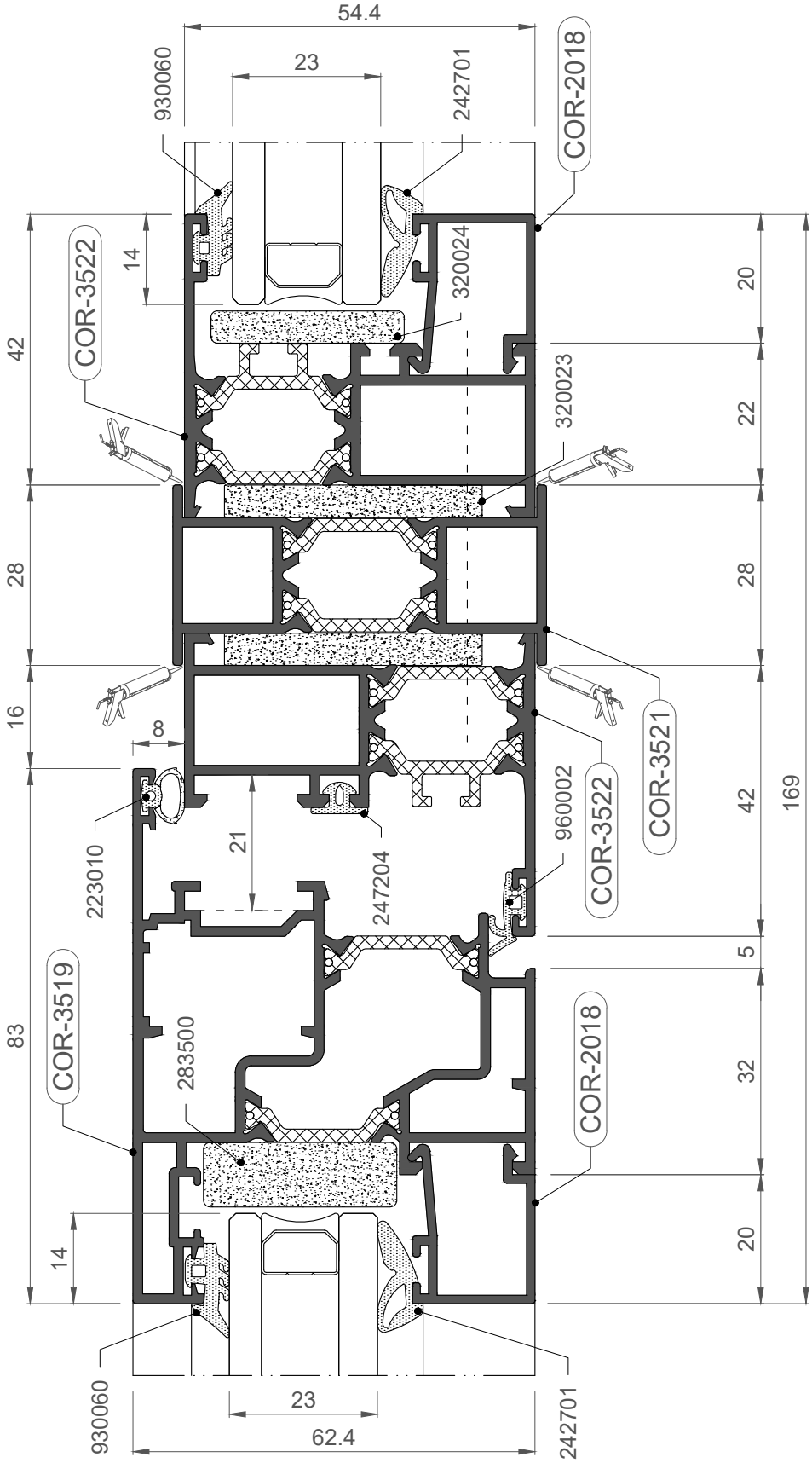

COR 3500

Nudos constructivos

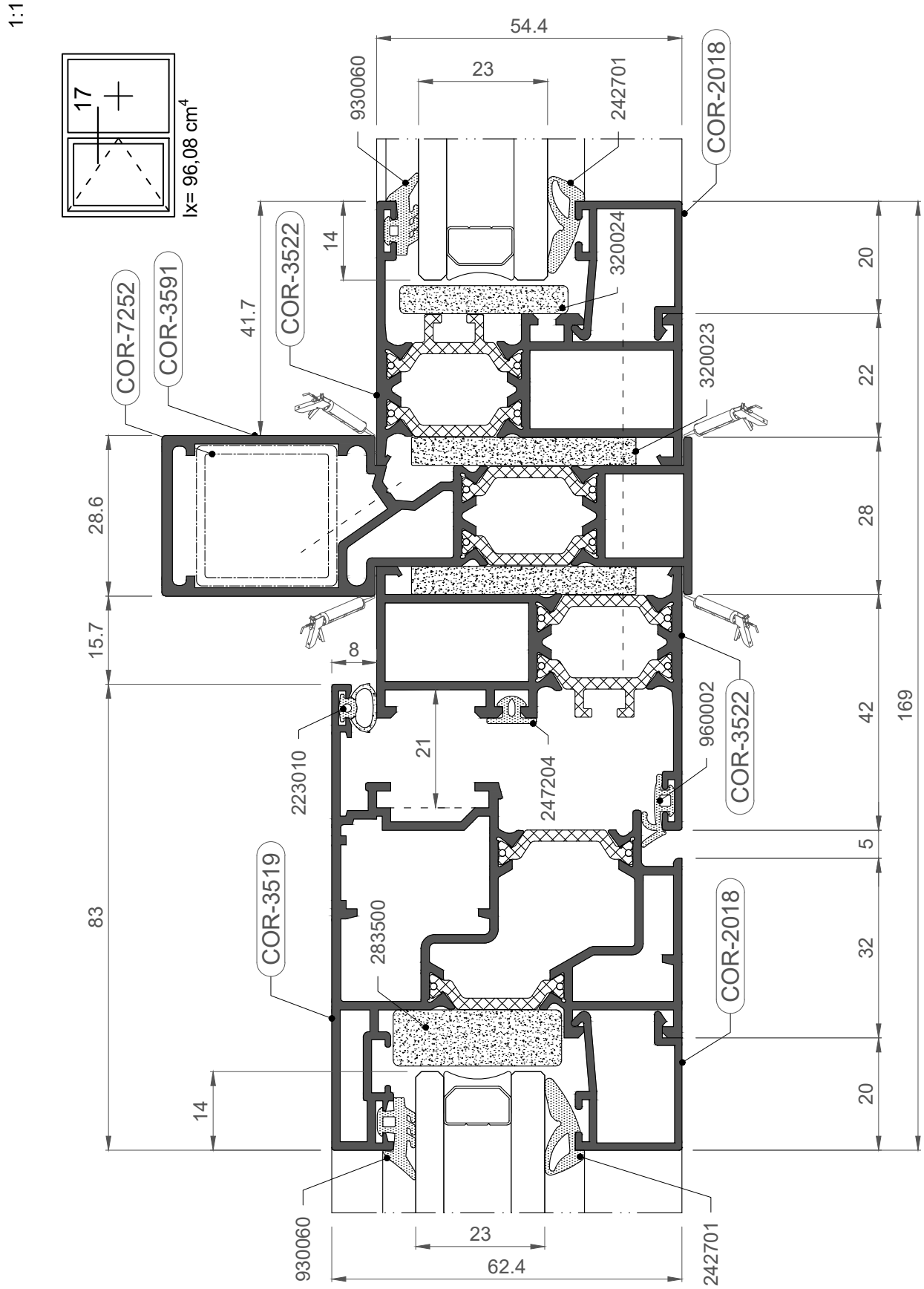

COR 3500

Nudos constructivos

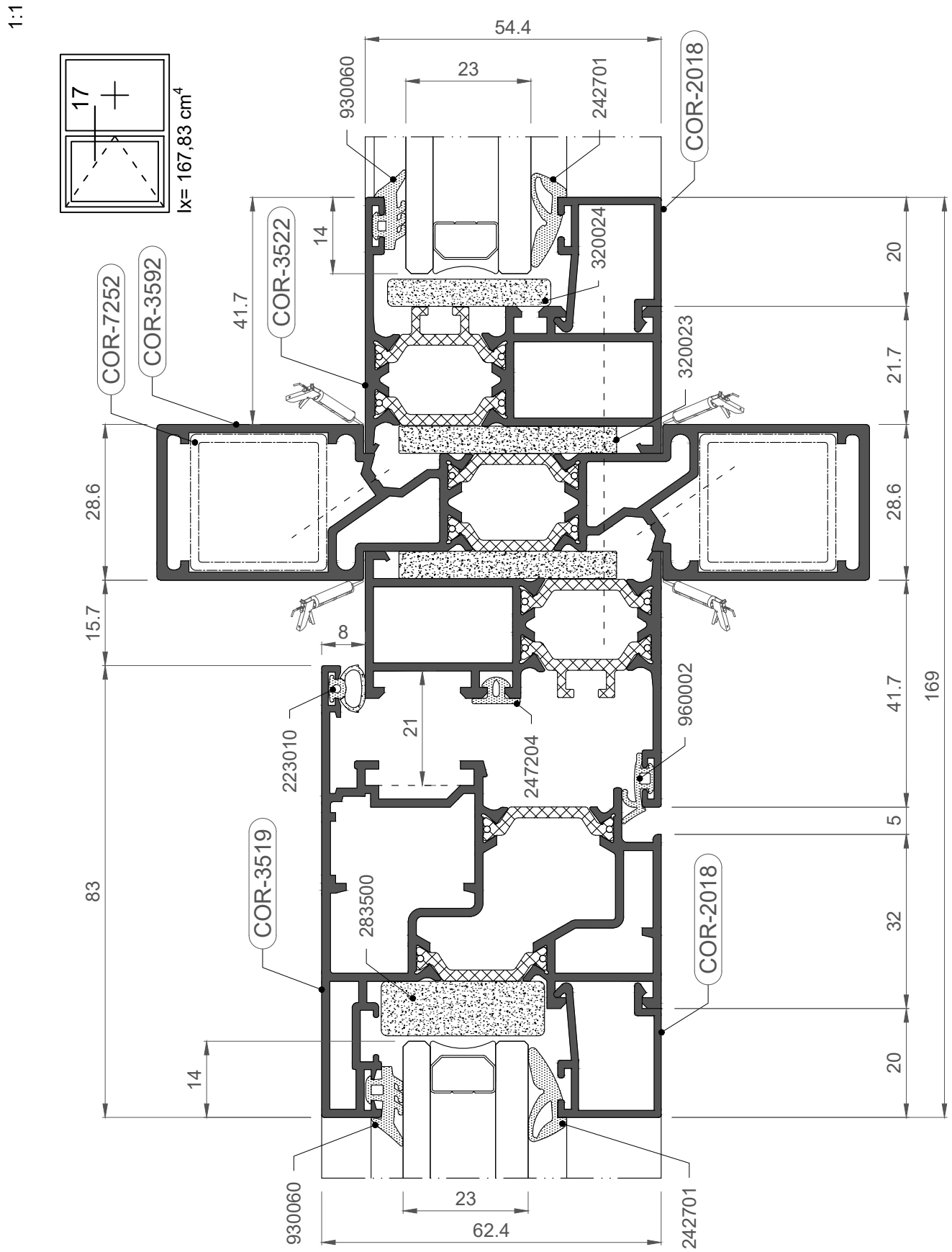

COR 3500

Nudos constructivos

1:1

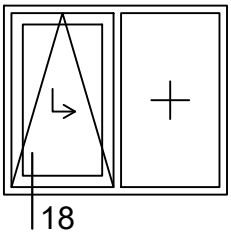

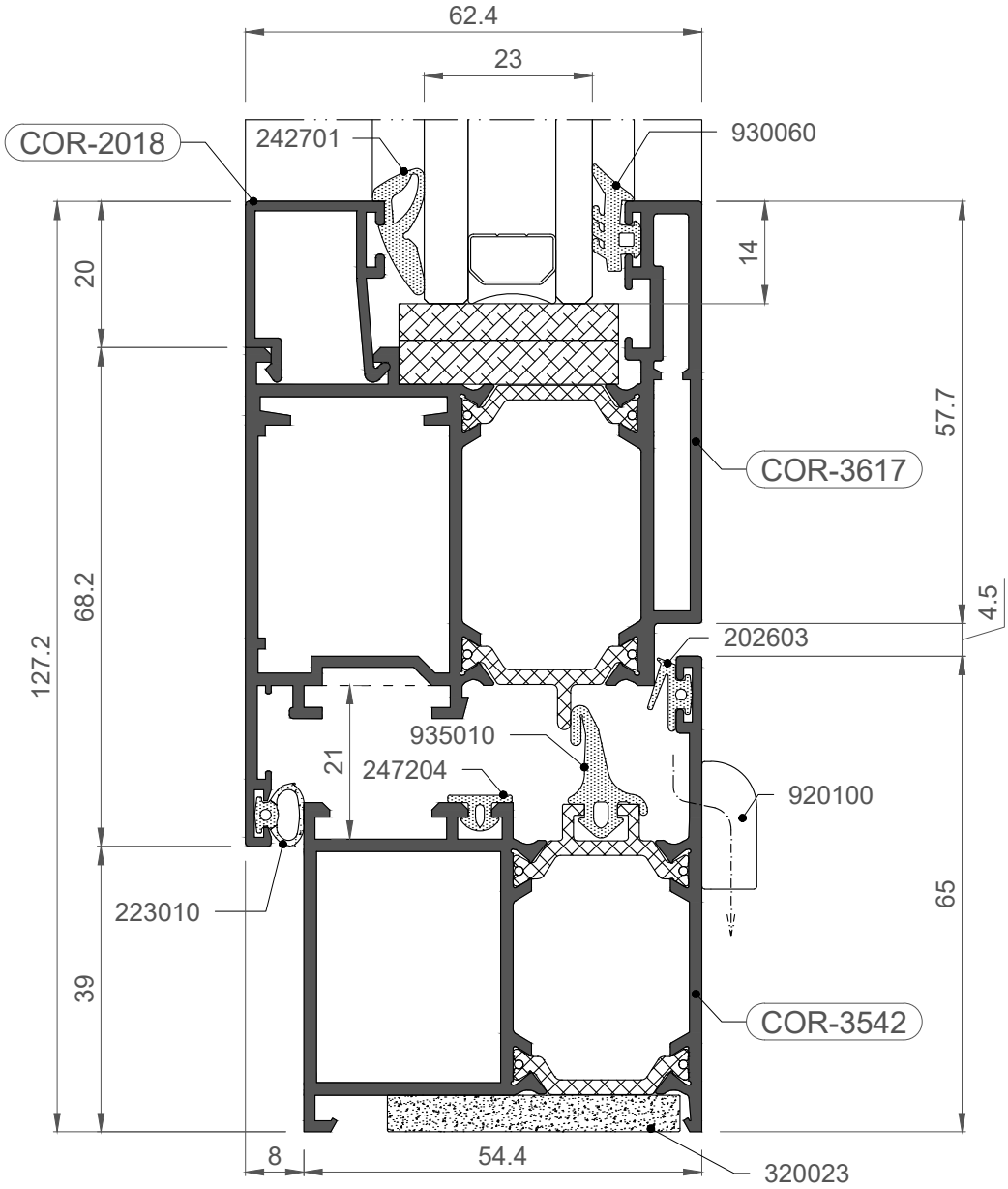

COR 3500

Nudos constructivos

1:1

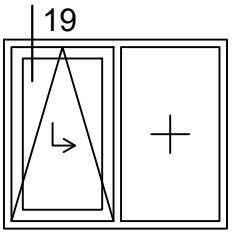

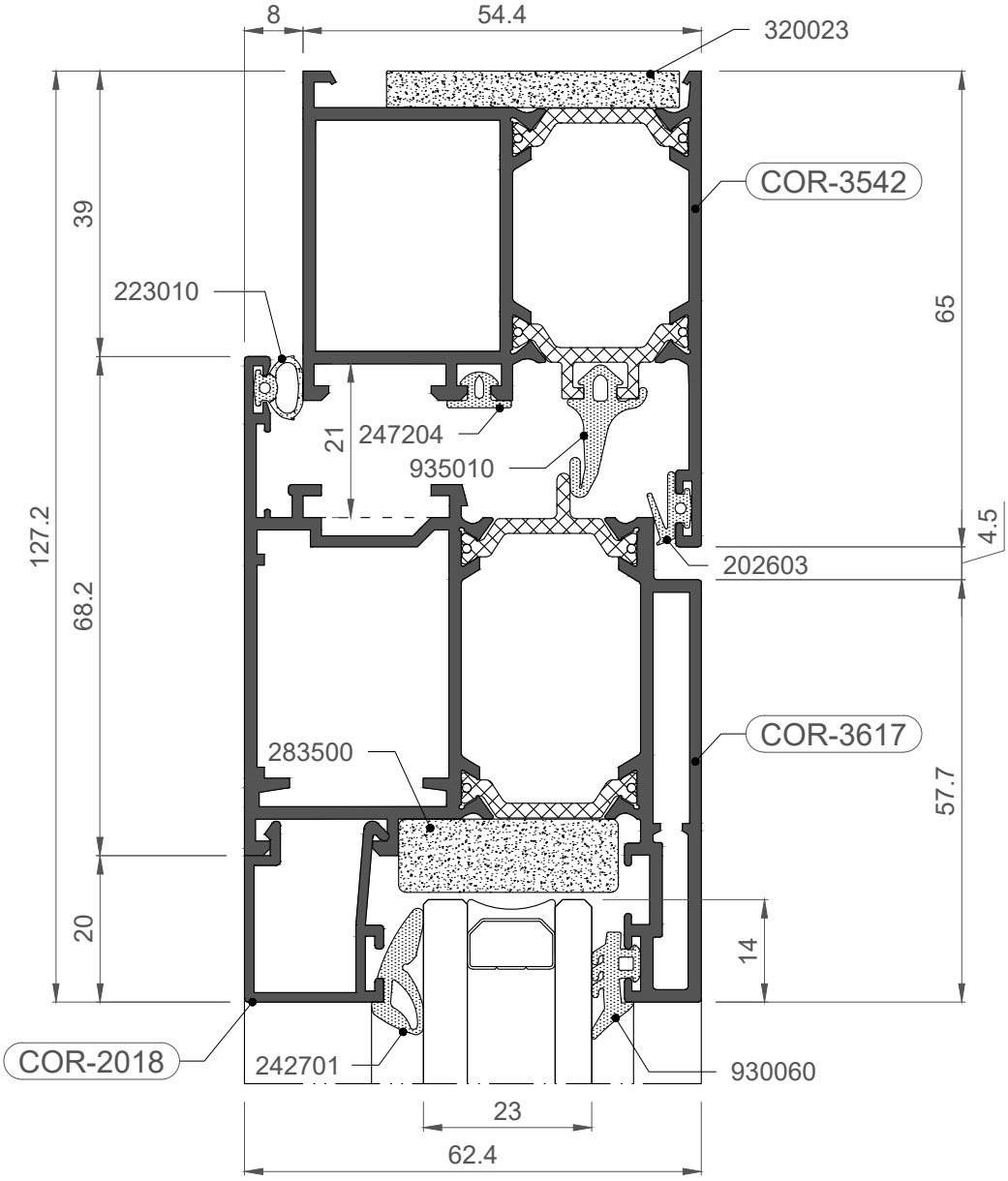

COR 3500

Nudos constructivos

1:1

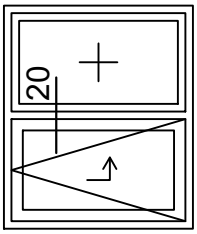

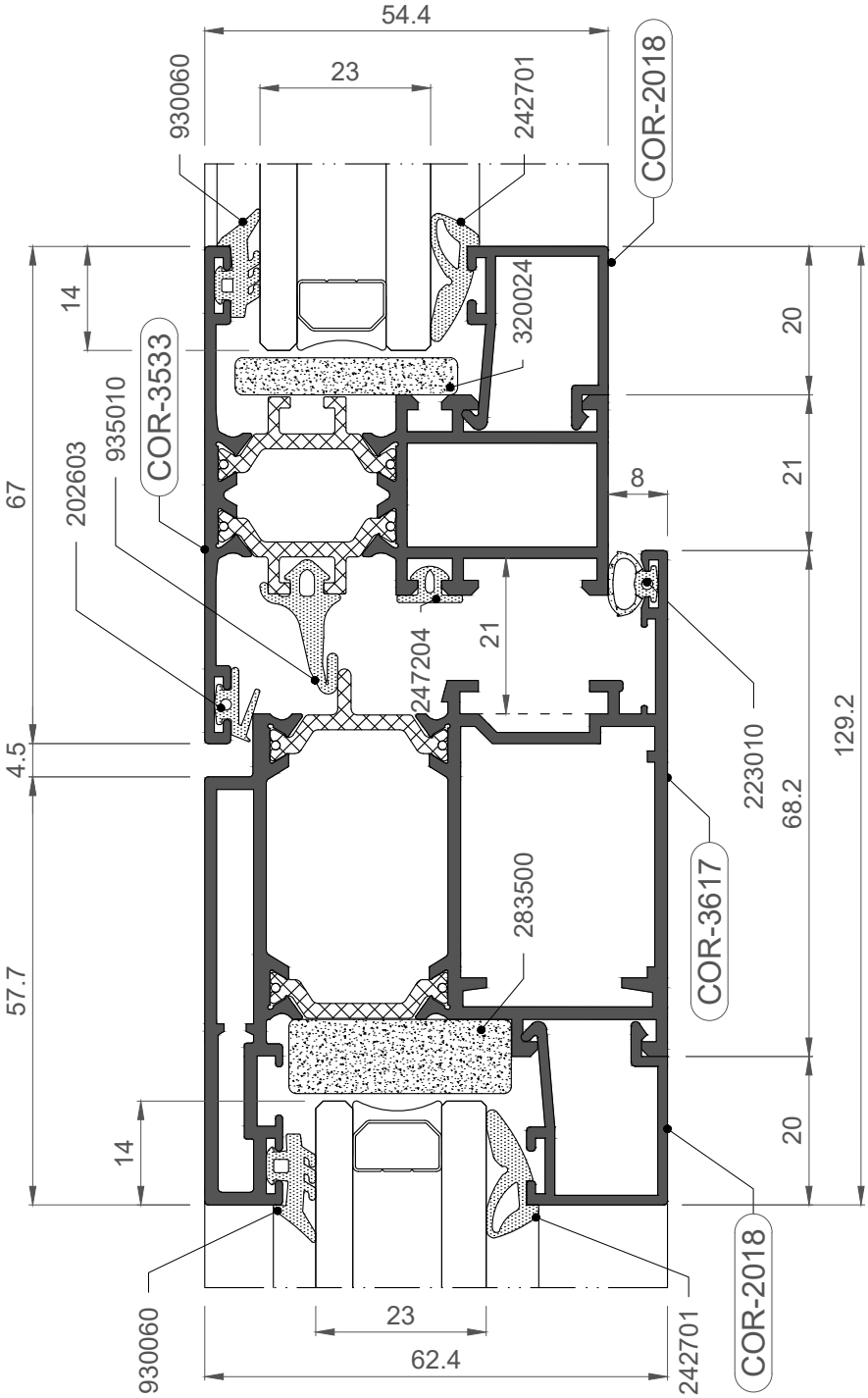

COR 3500

Nudos constructivos

1:1

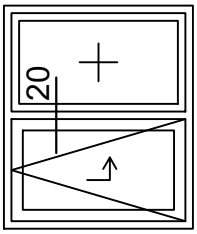

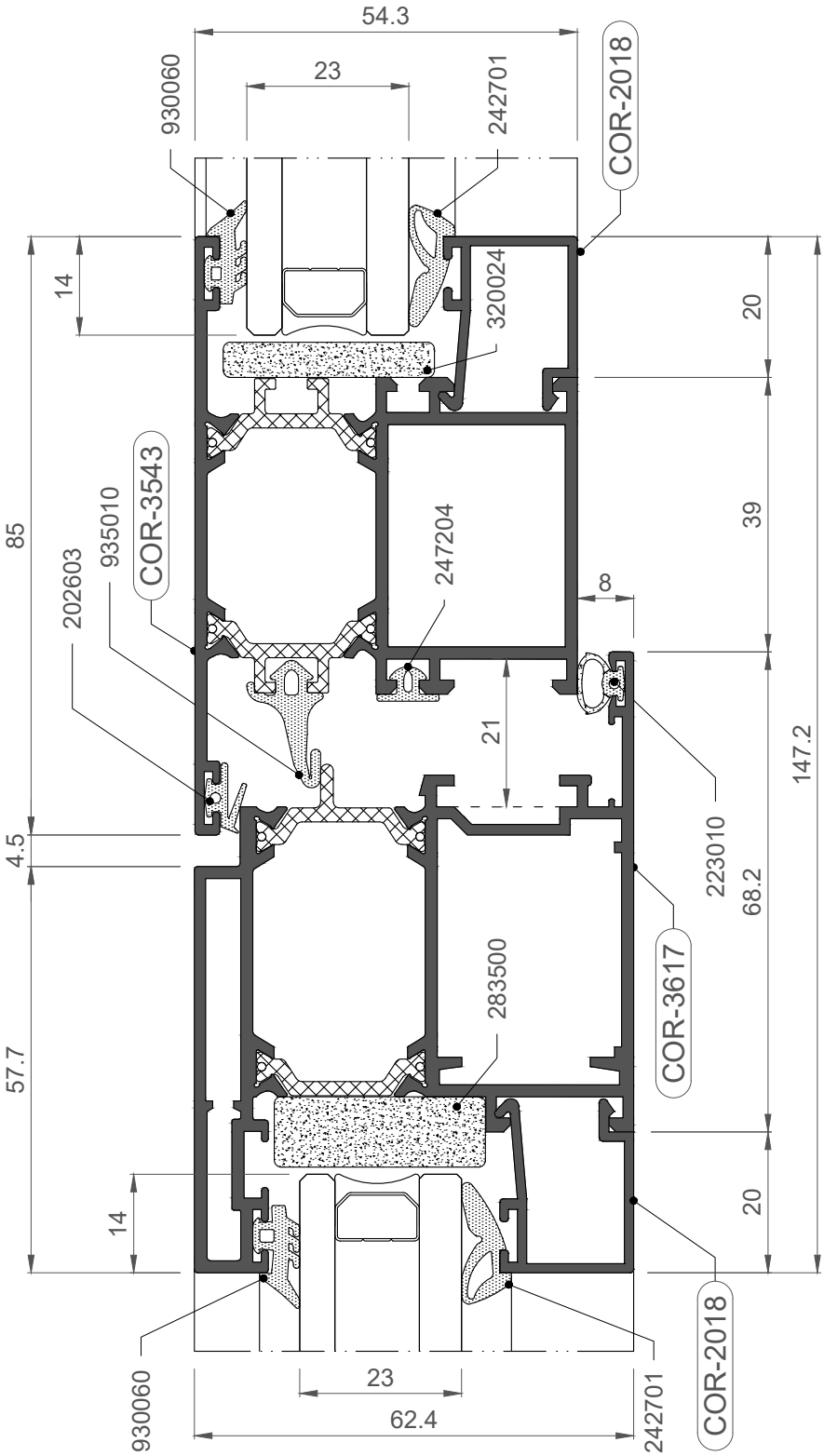

COR 3500

Nudos constructivos

1:1

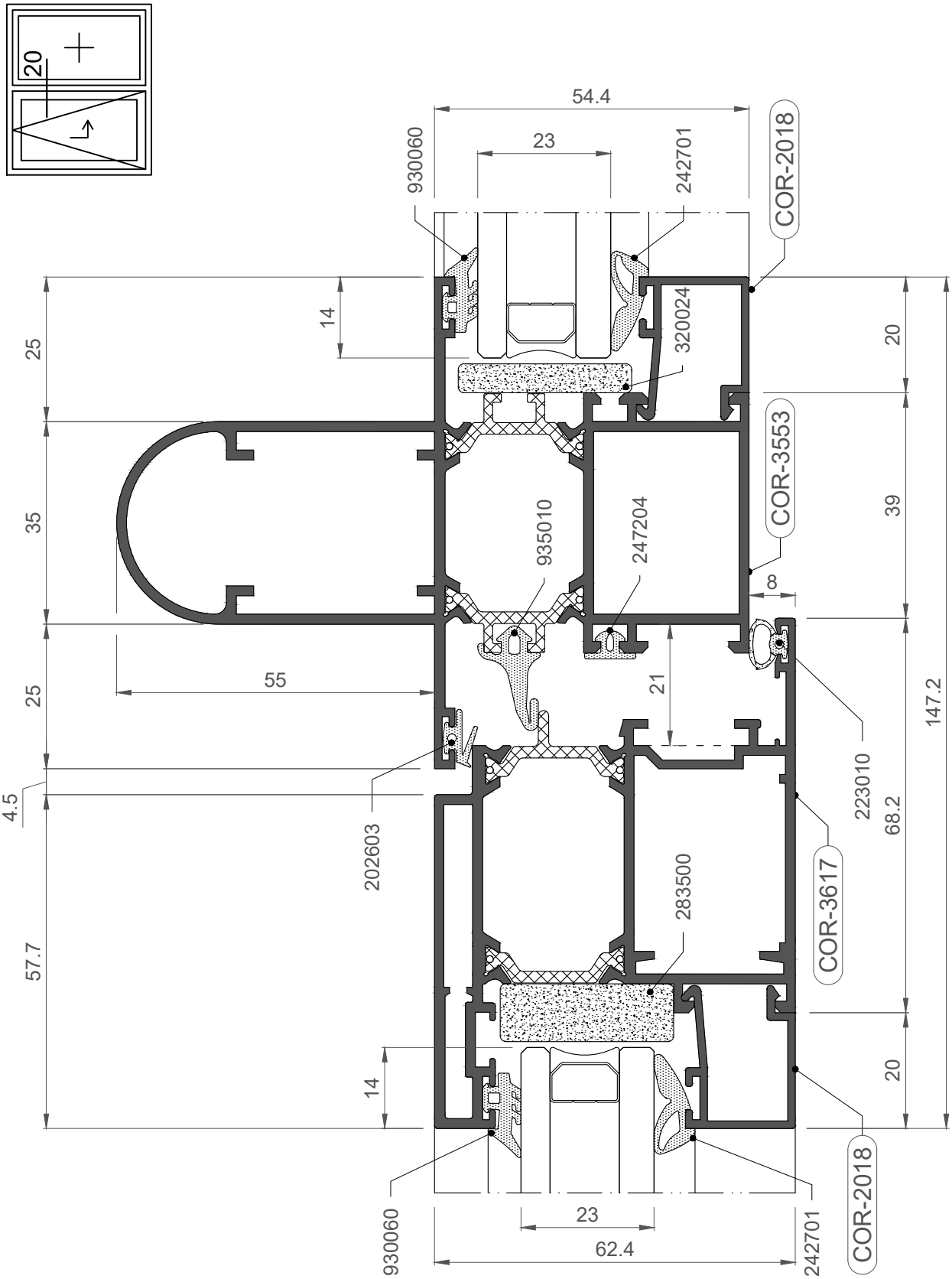

COR 3500

Nudos constructivos

1:1

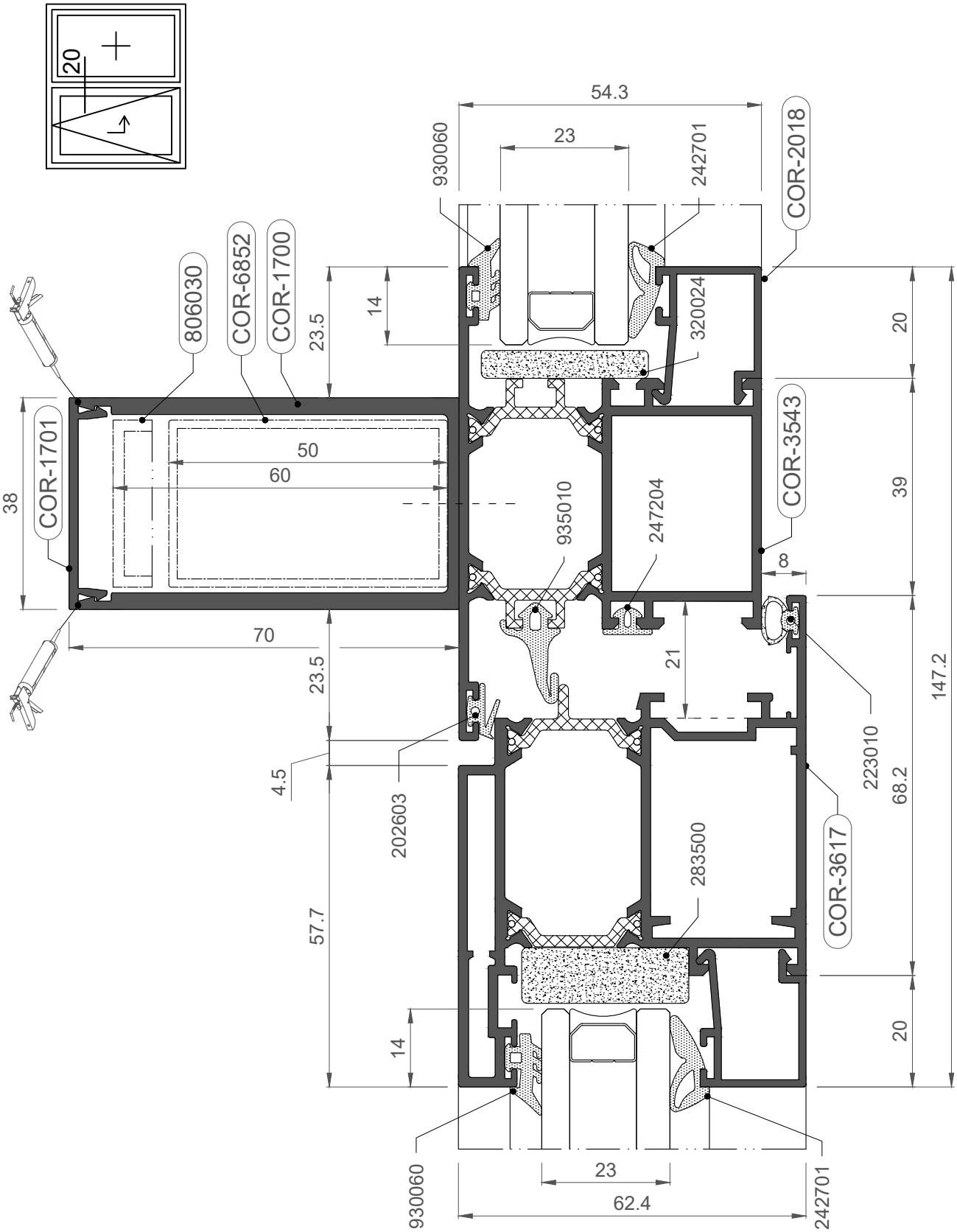

COR 3500

Nudos constructivos

1:1

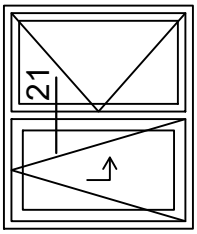

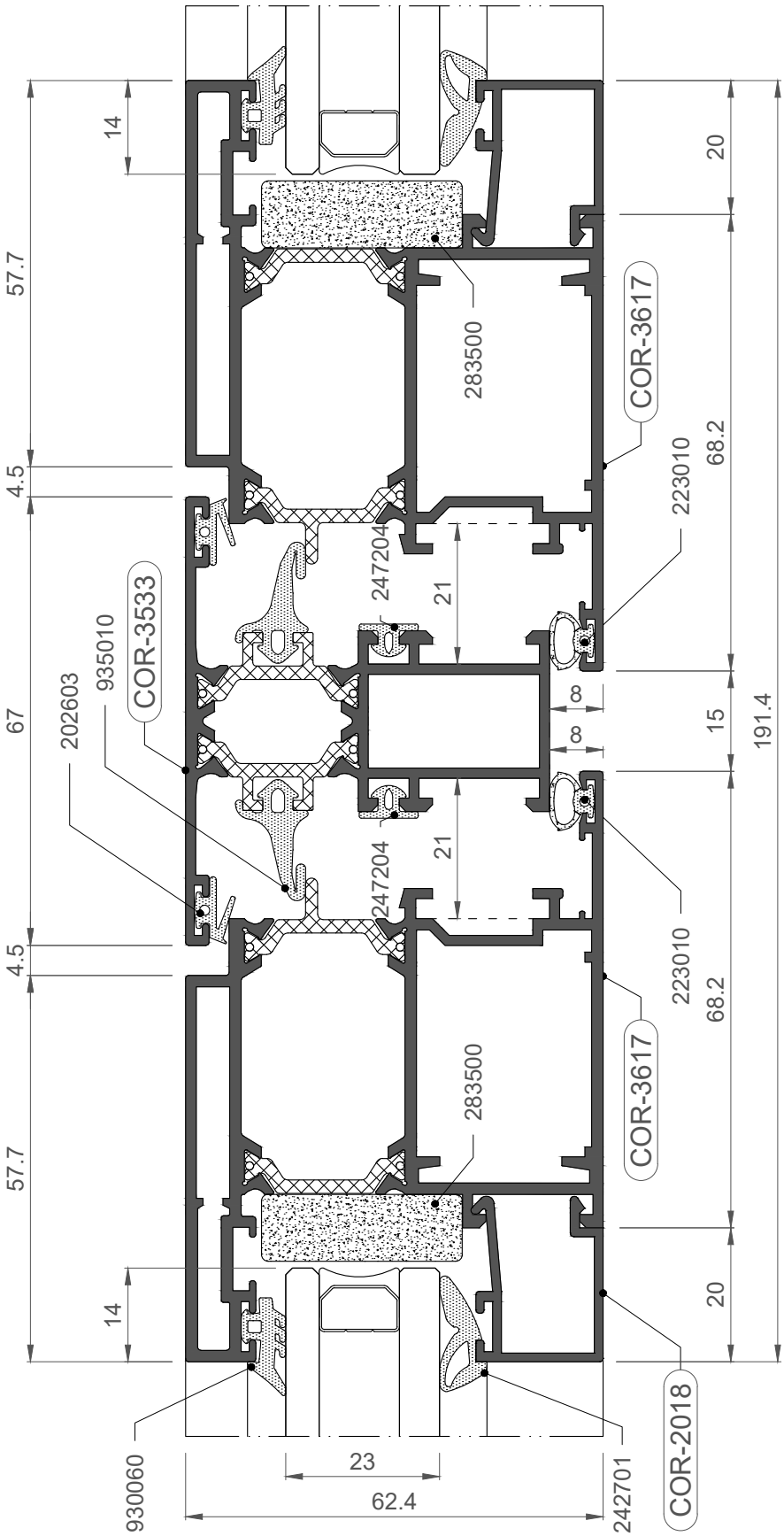

COR 3500

Nudos constructivos

1:1

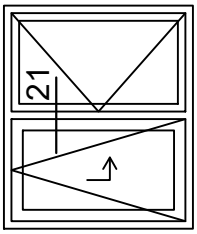

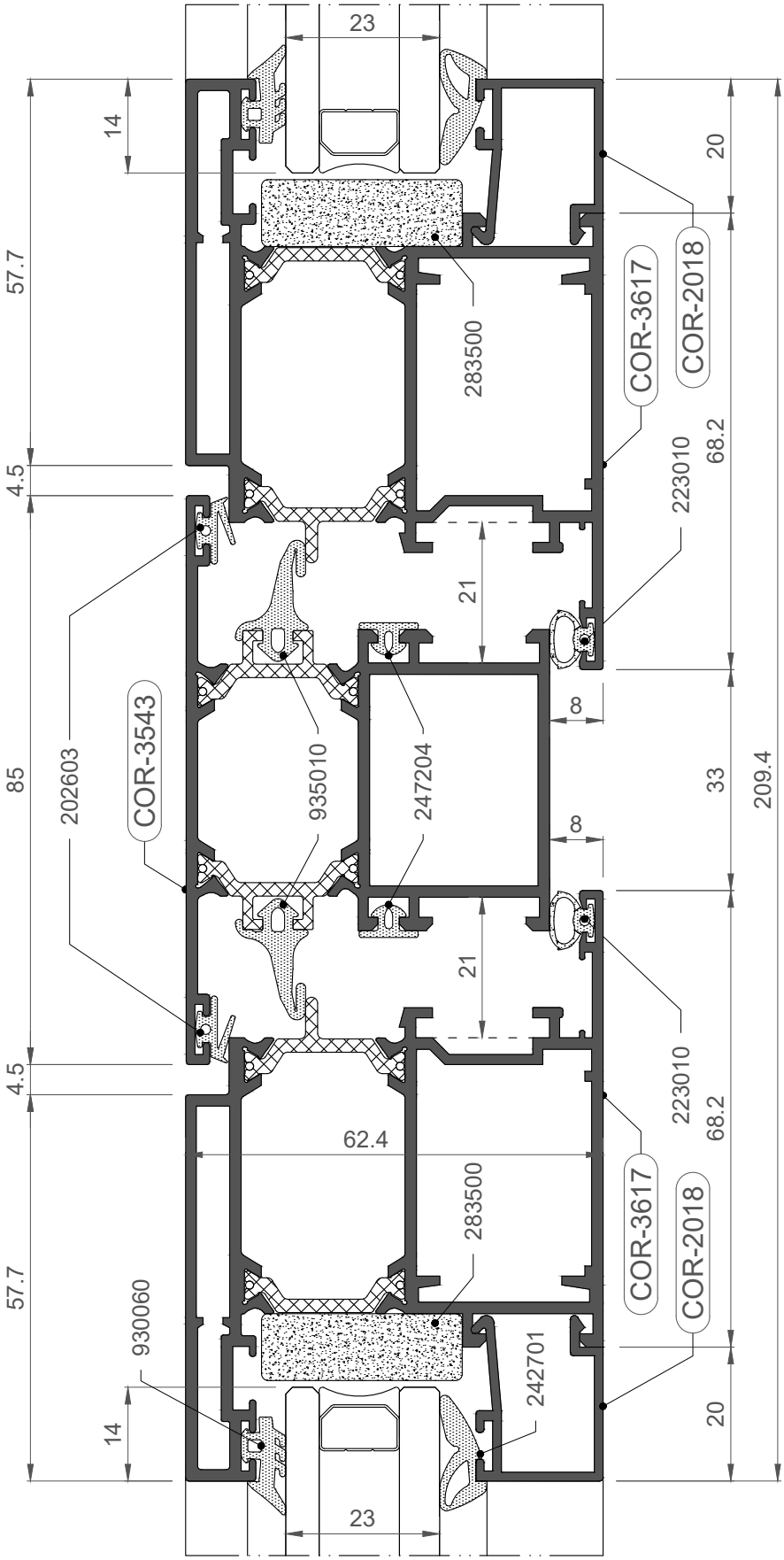

COR 3500

Nudos constructivos

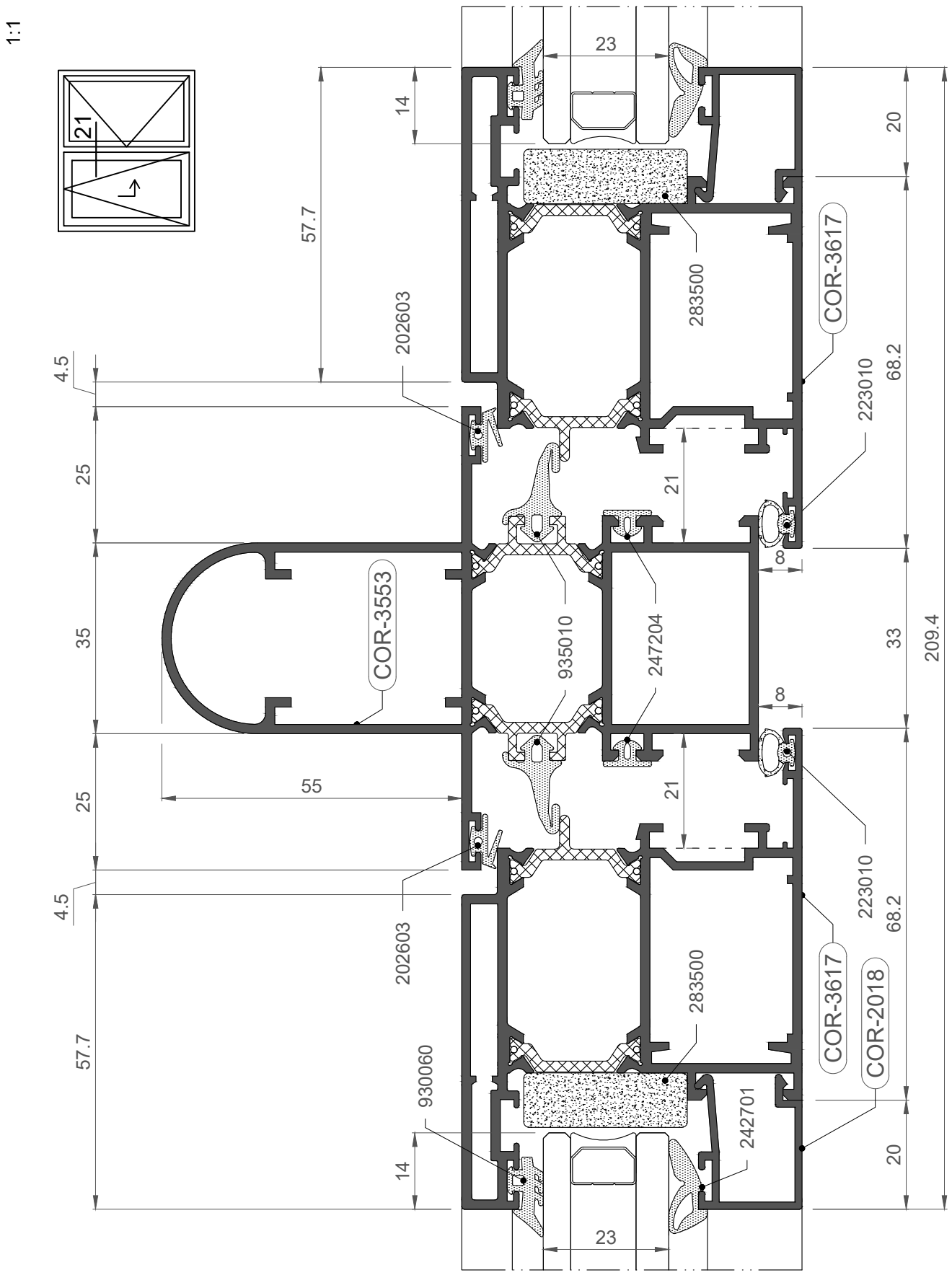

COR 3500

Nudos constructivos

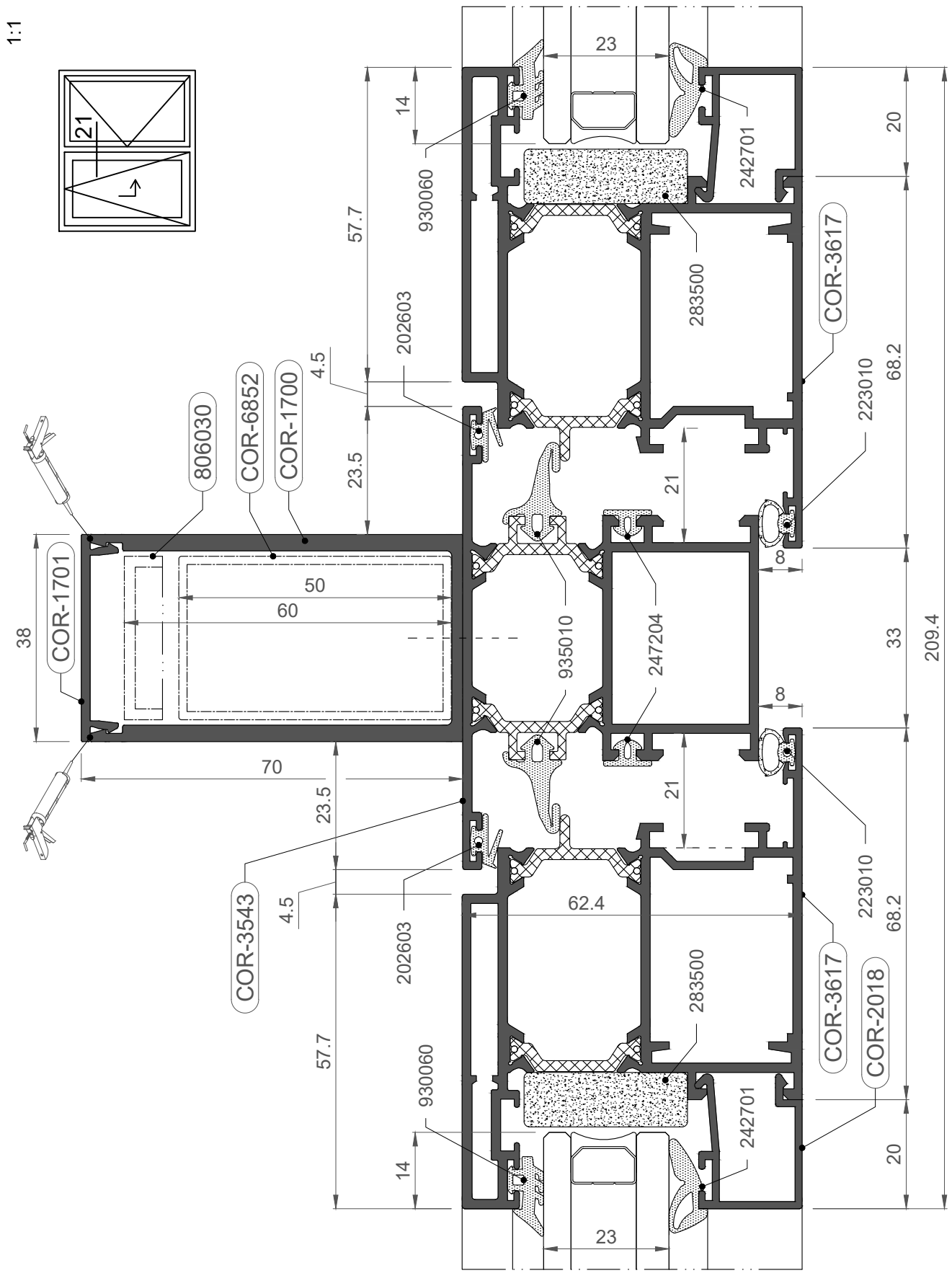

COR 3500

Nudos constructivos

1:1

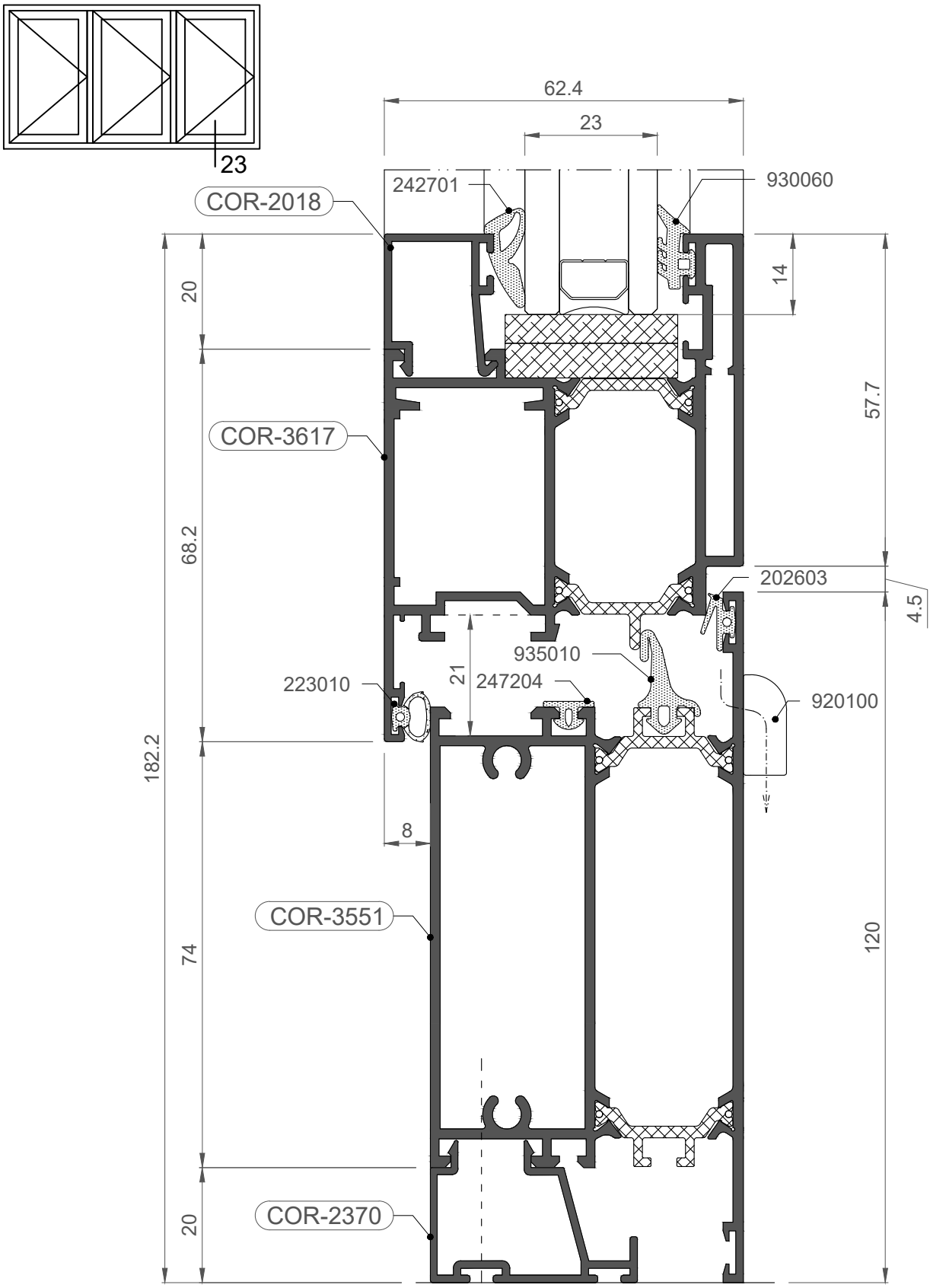

COR 3500

Nudos constructivos

1:1

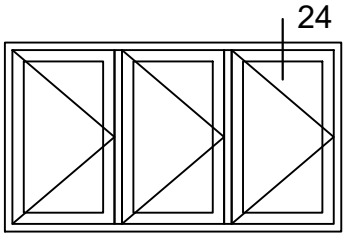

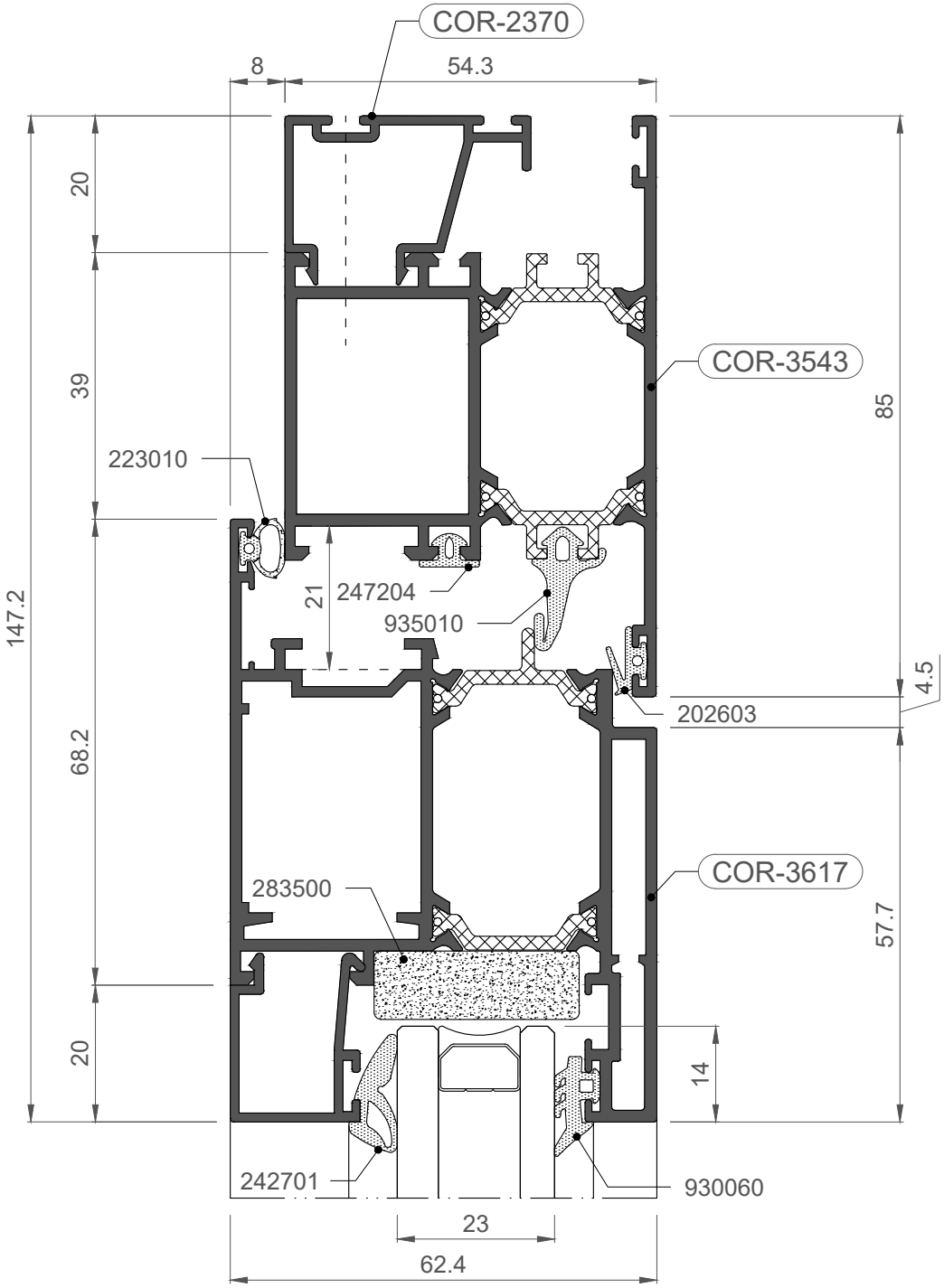

COR 3500

Nudos constructivos

1:1

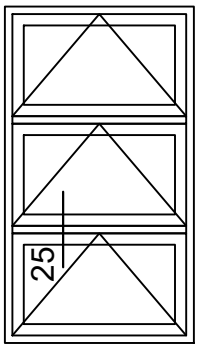

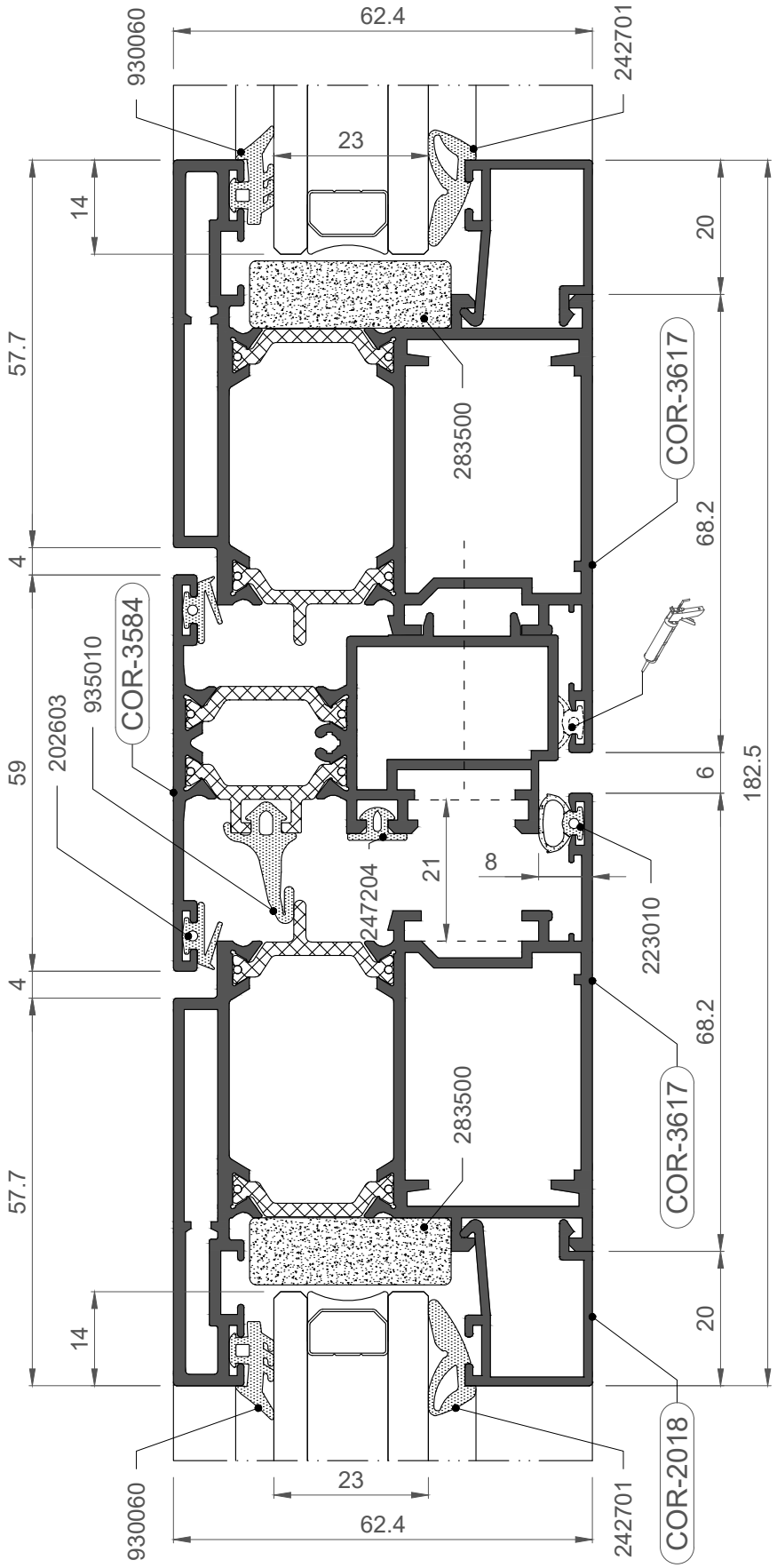

COR 3500

Nudos constructivos

1:1

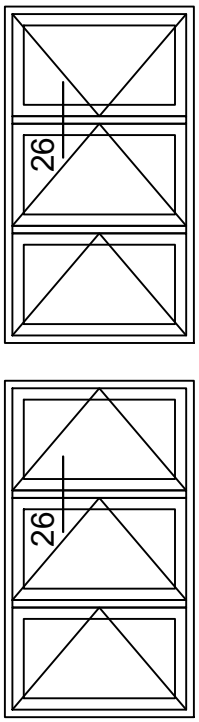

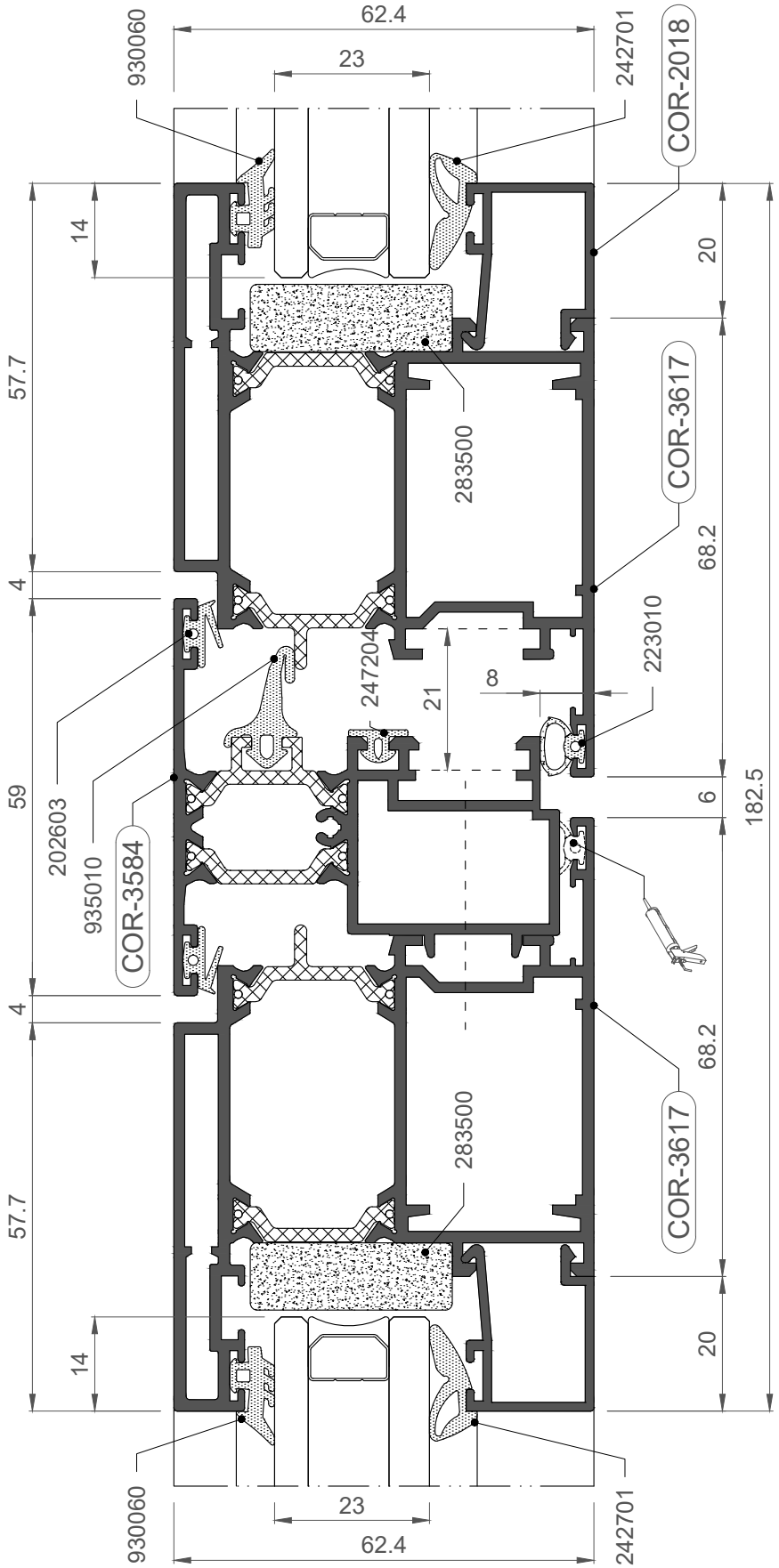

COR 3500

Nudos constructivos

1:1

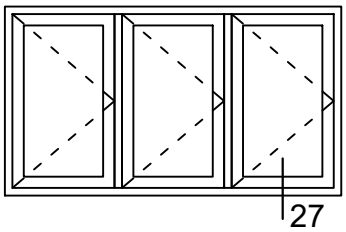

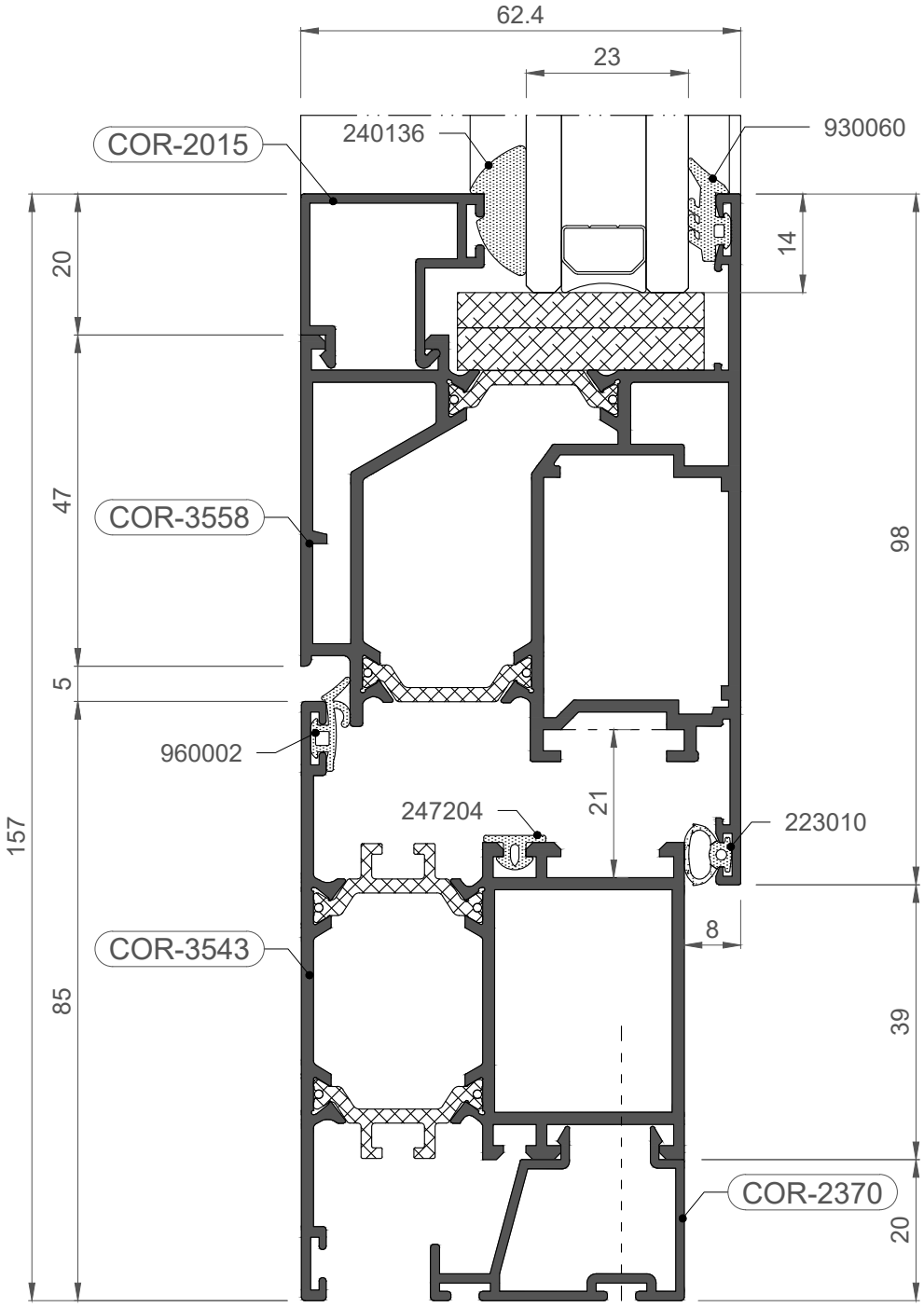

COR 3500

Nudos constructivos

1:1

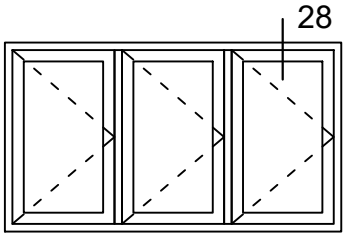

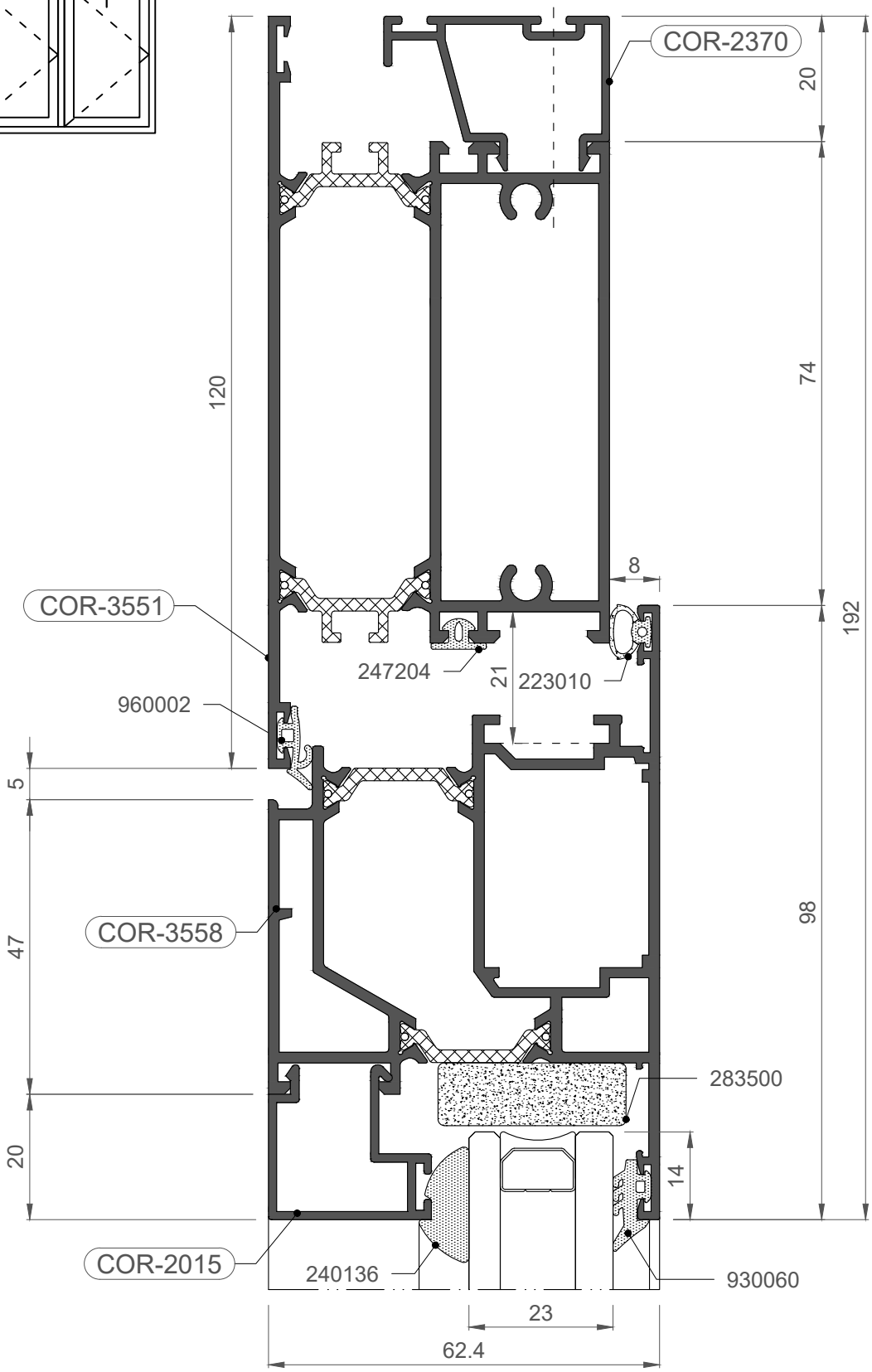

COR 3500

Nudos constructivos

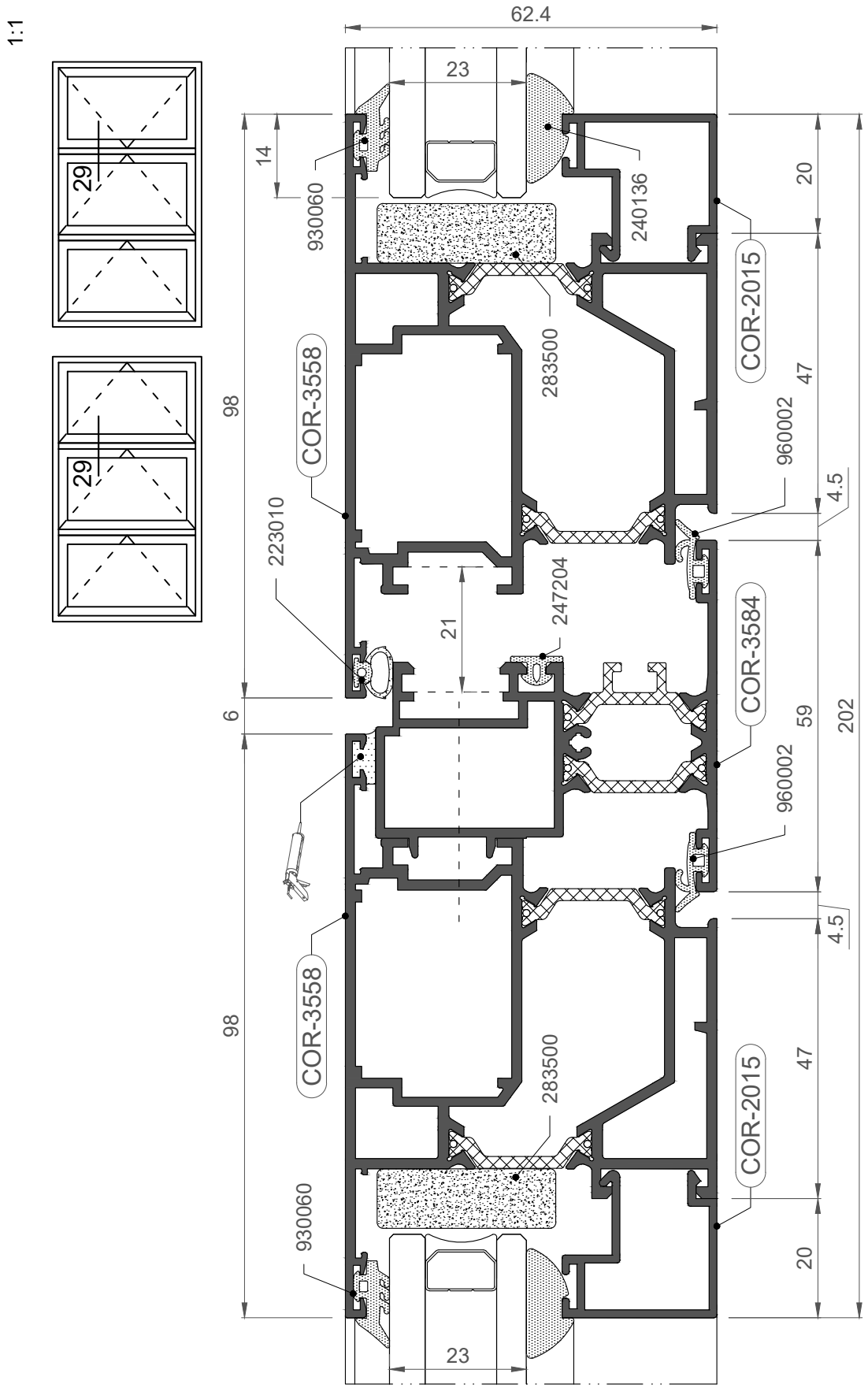

COR 3500

Nudos constructivos

1:1

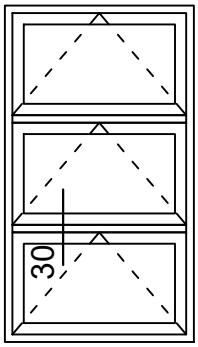

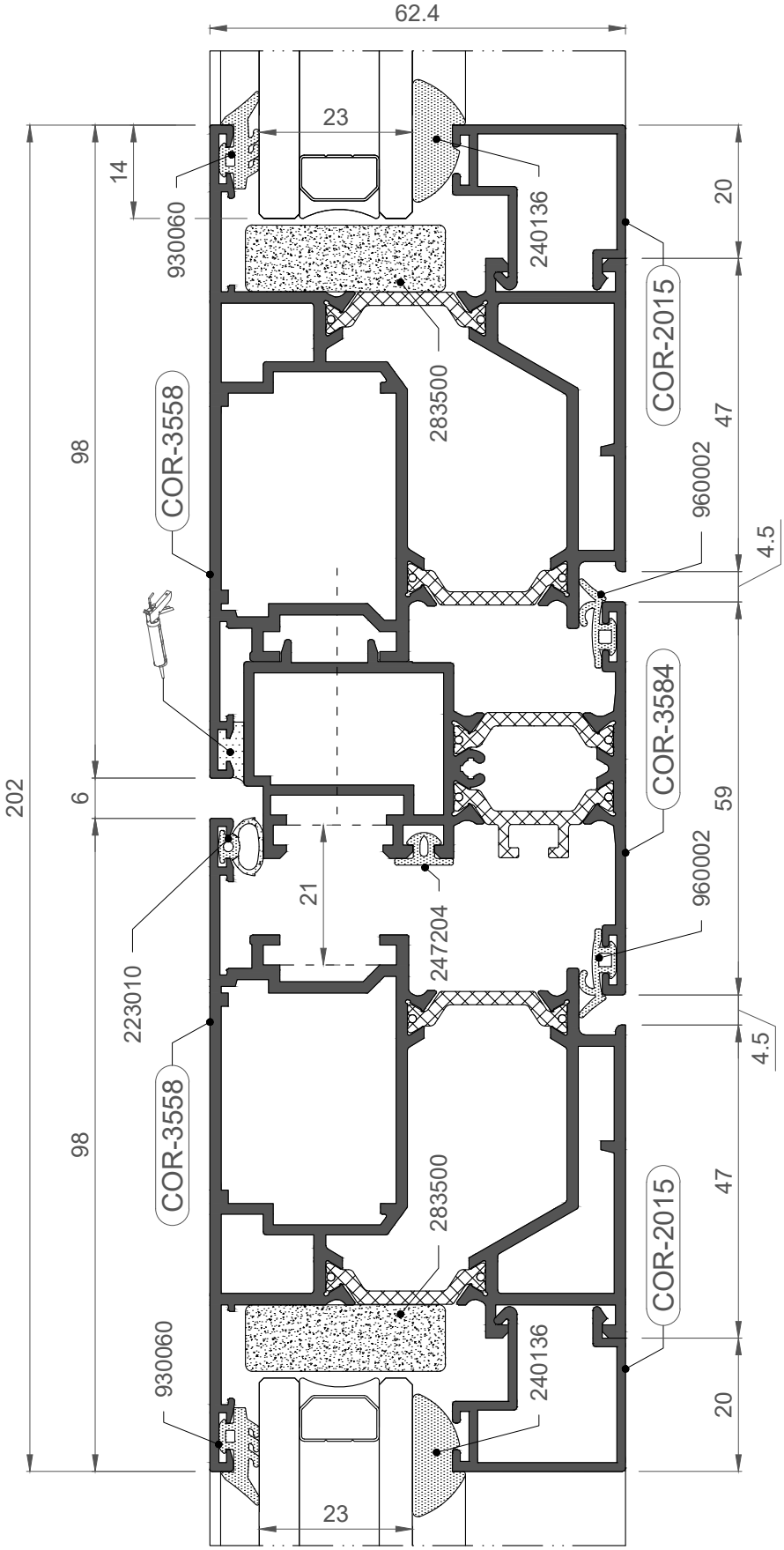

COR 3500

Nudos constructivos

1:1

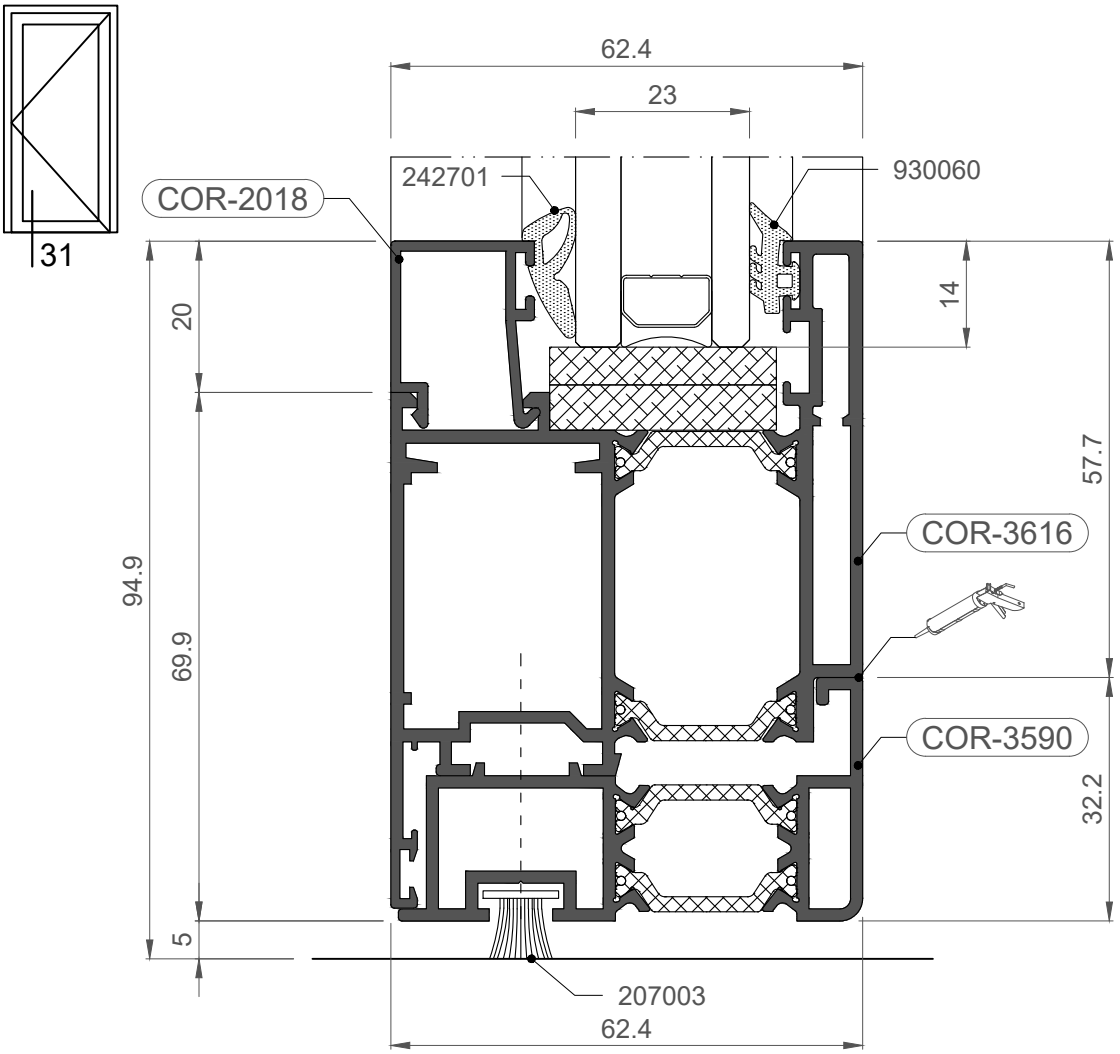

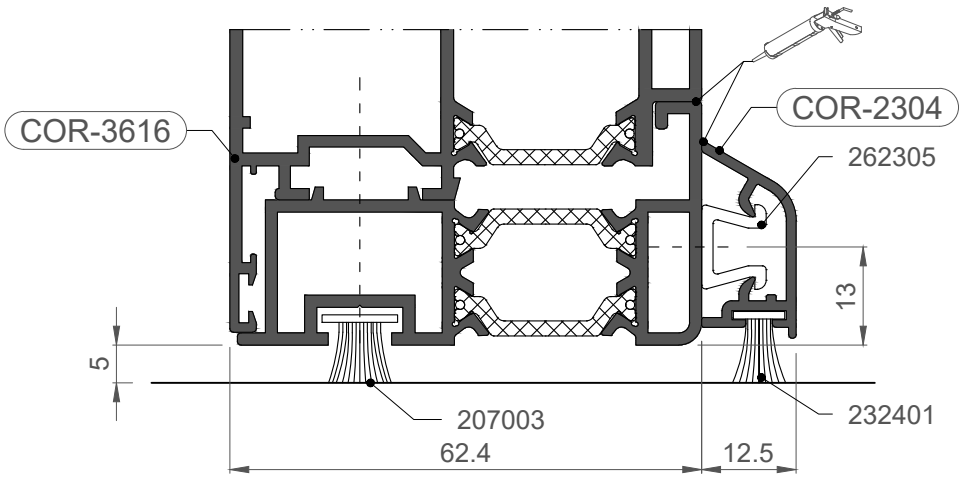

COR 3500

Nudos constructivos

1:1

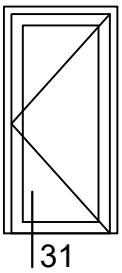

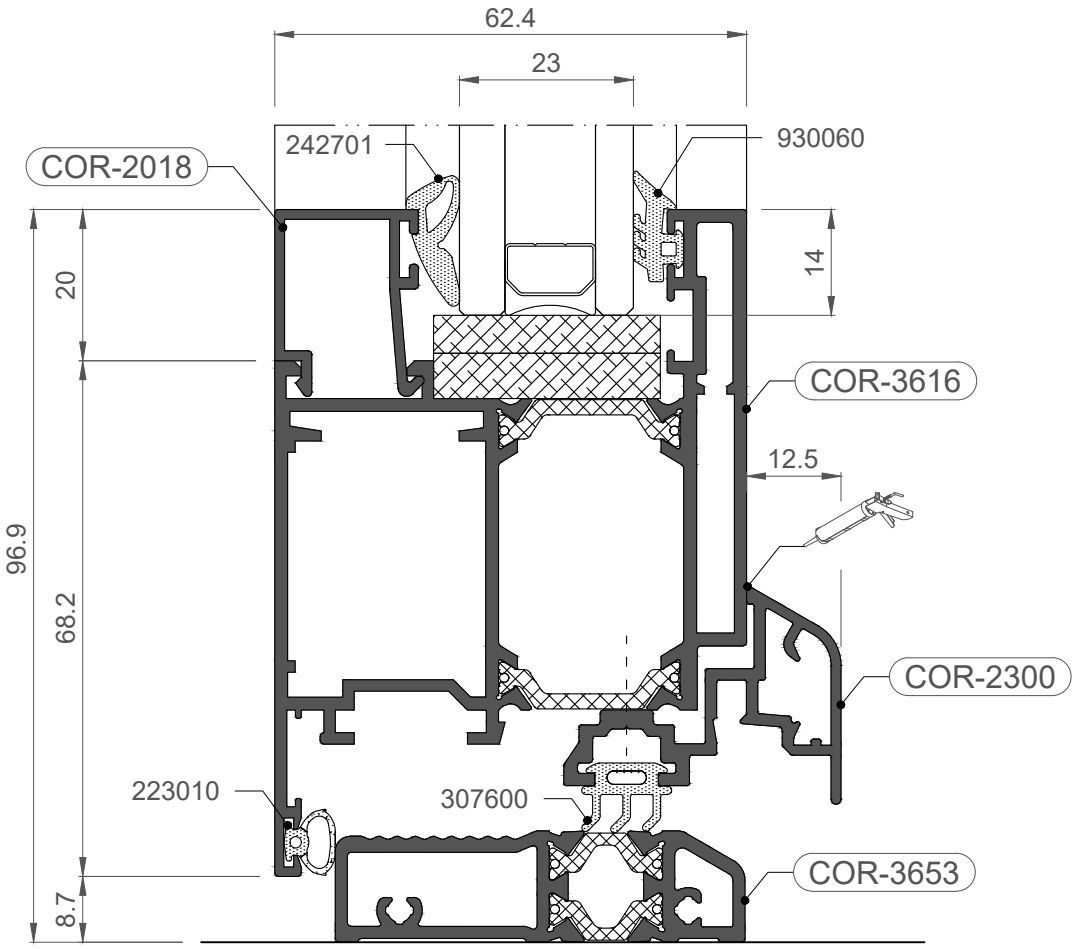

COR 3500

Nudos constructivos

1:1

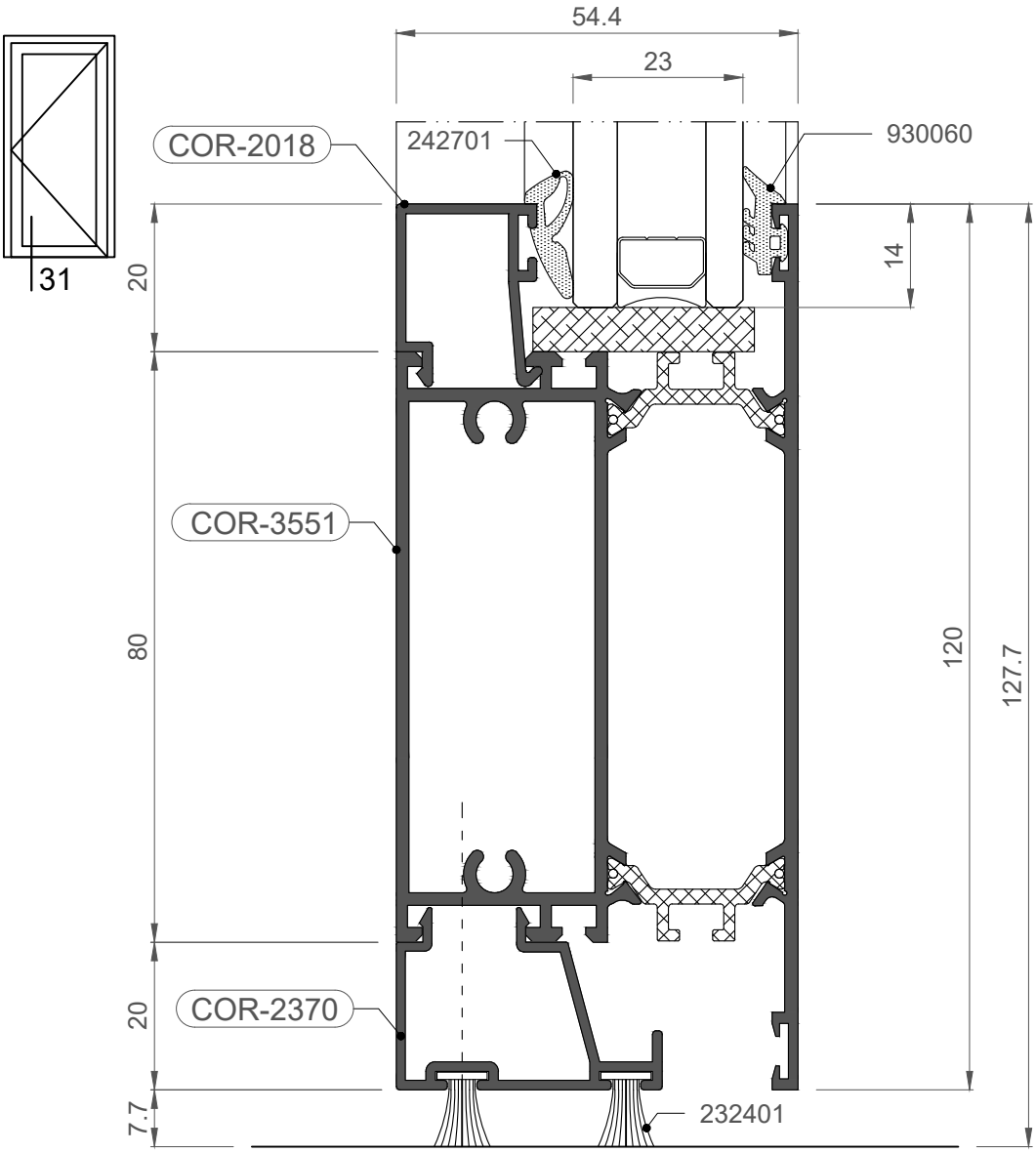

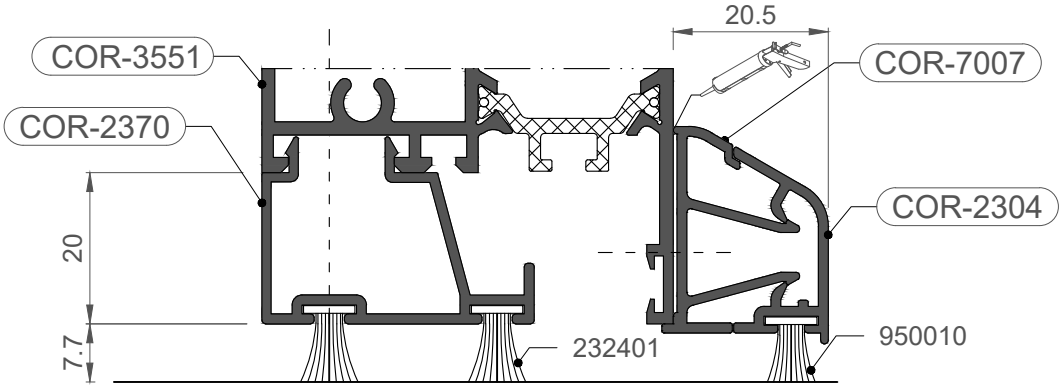

COR 3500

Nudos constructivos

1:1

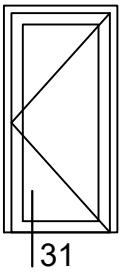

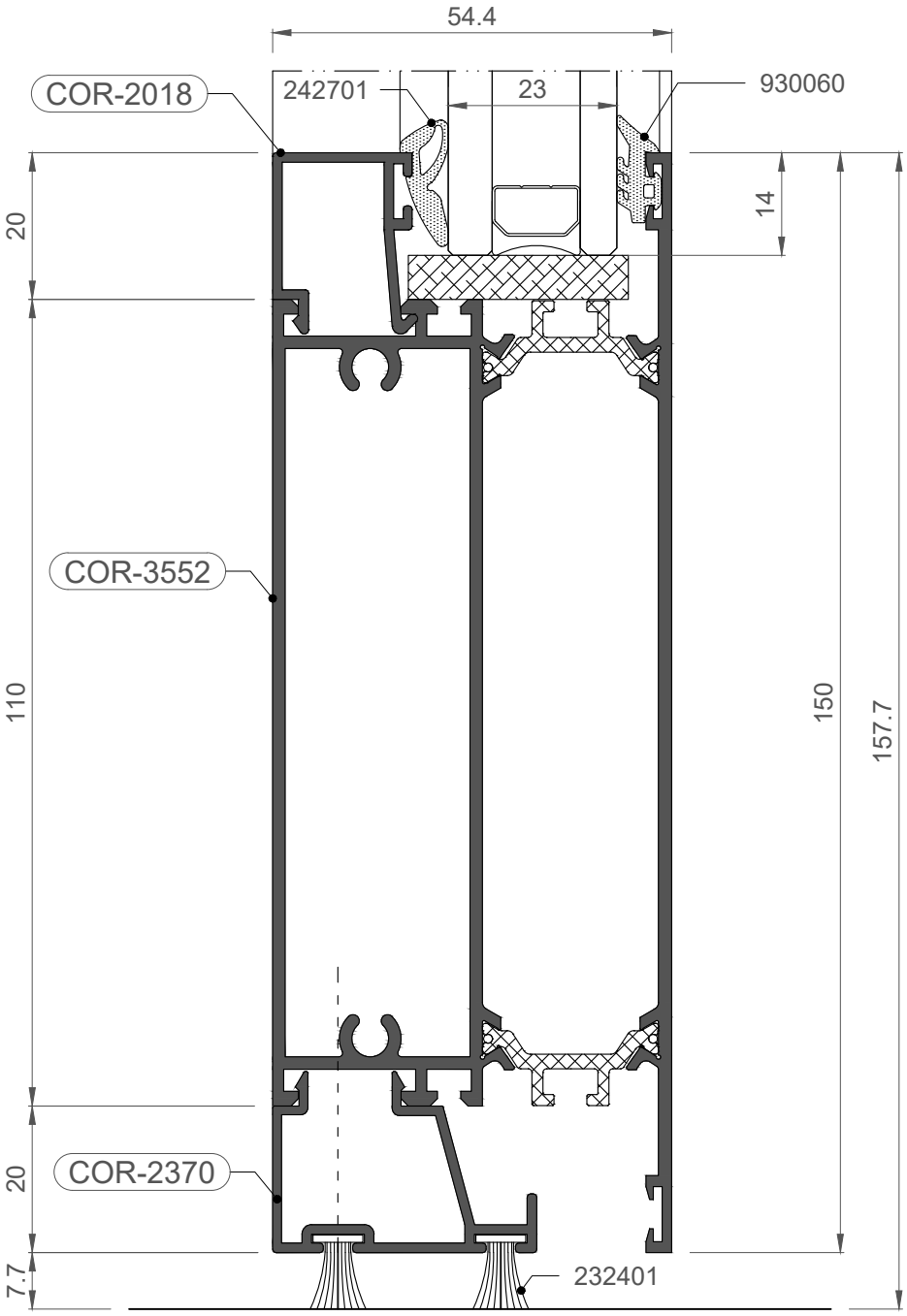

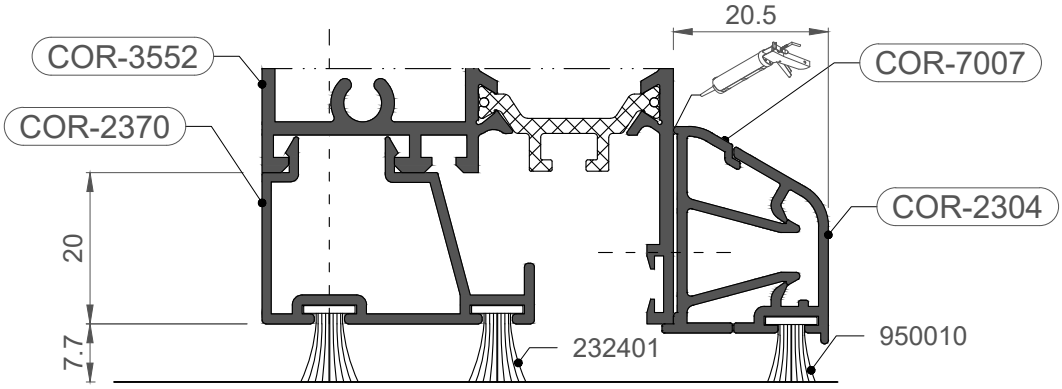

COR 3500

Nudos constructivos

1:1

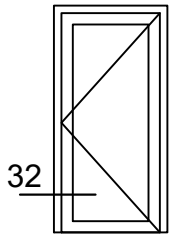

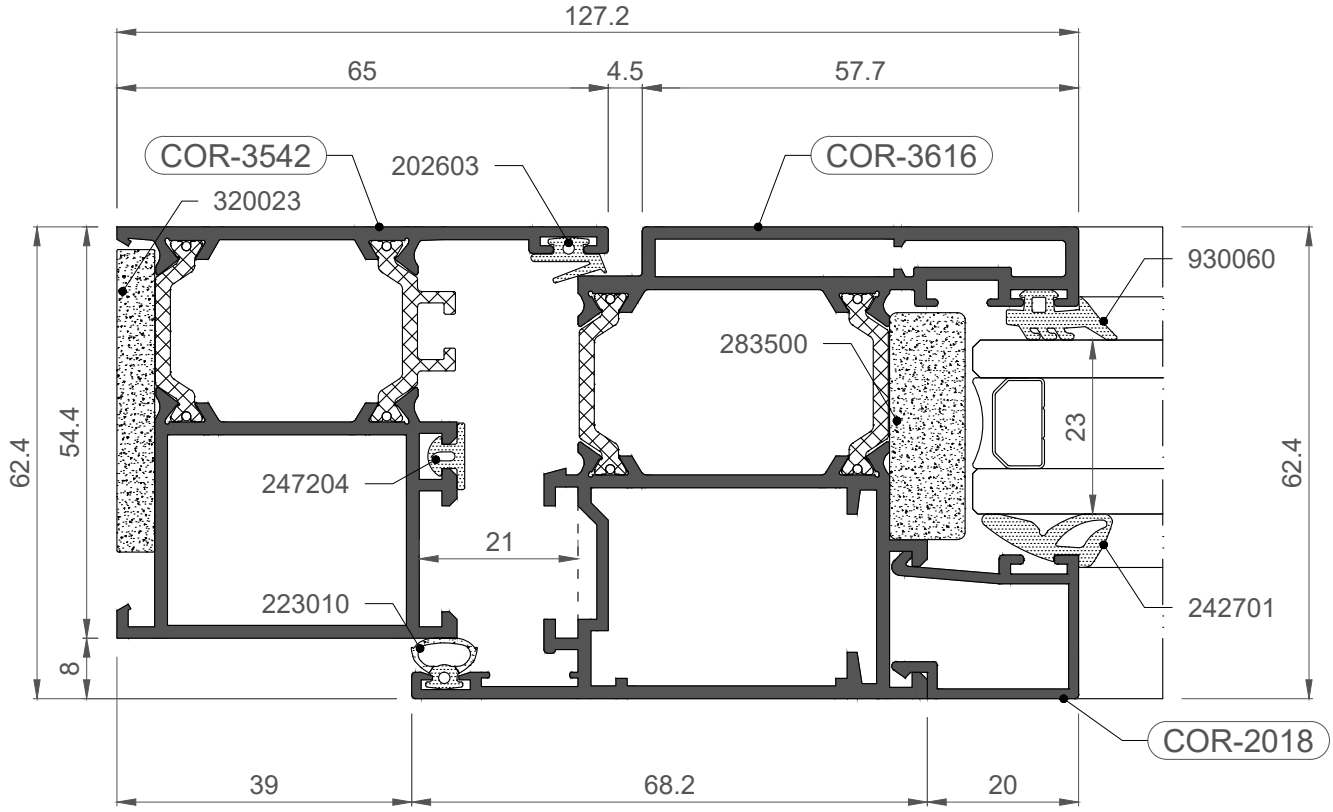

COR 3500

Nudos constructivos

1:1

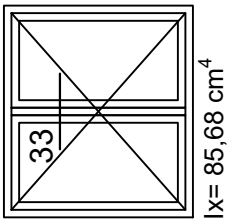

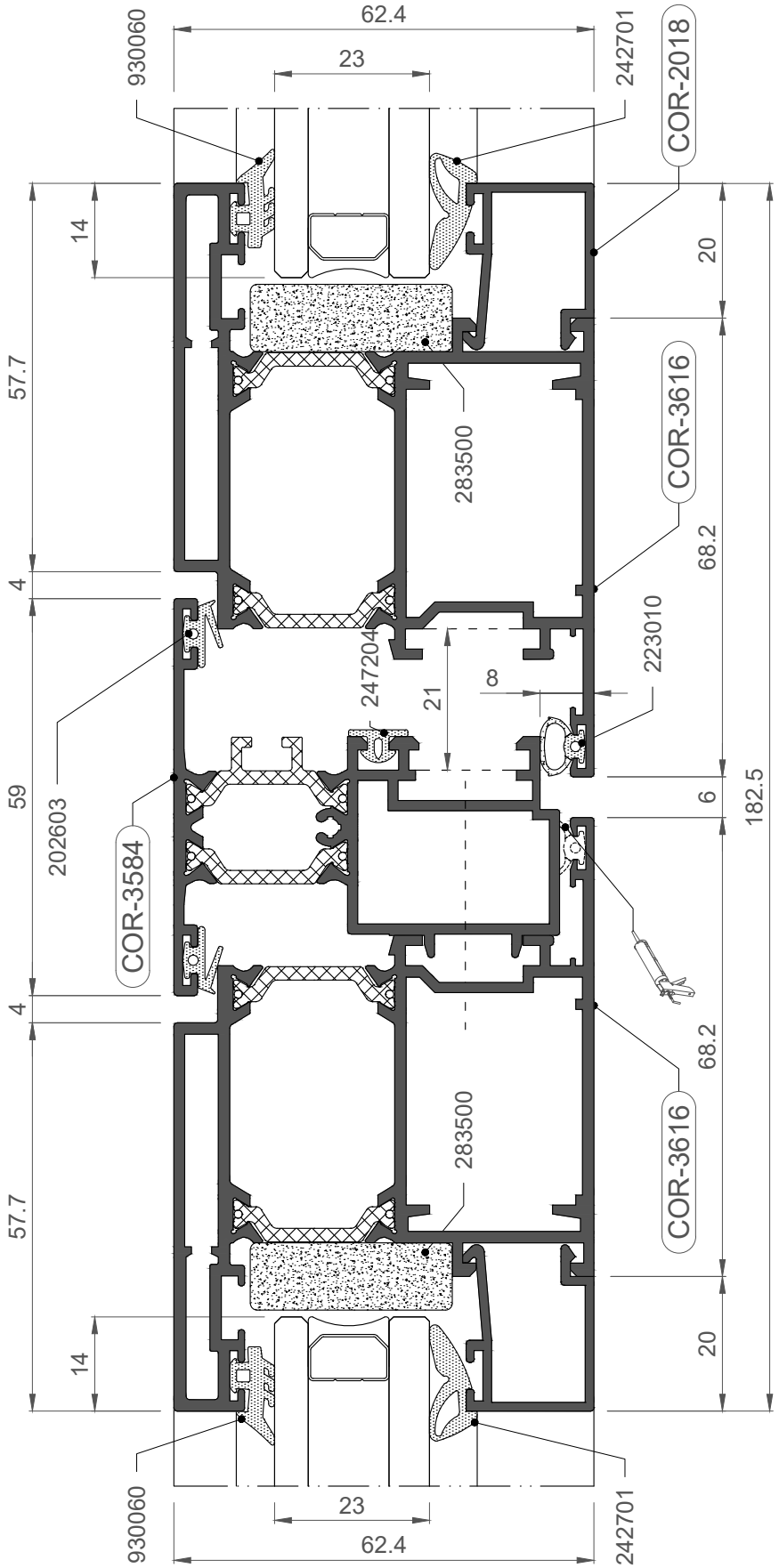

COR 3500

Nudos constructivos

1:1

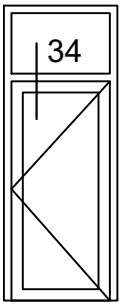

Ix= 54,19 cm^4

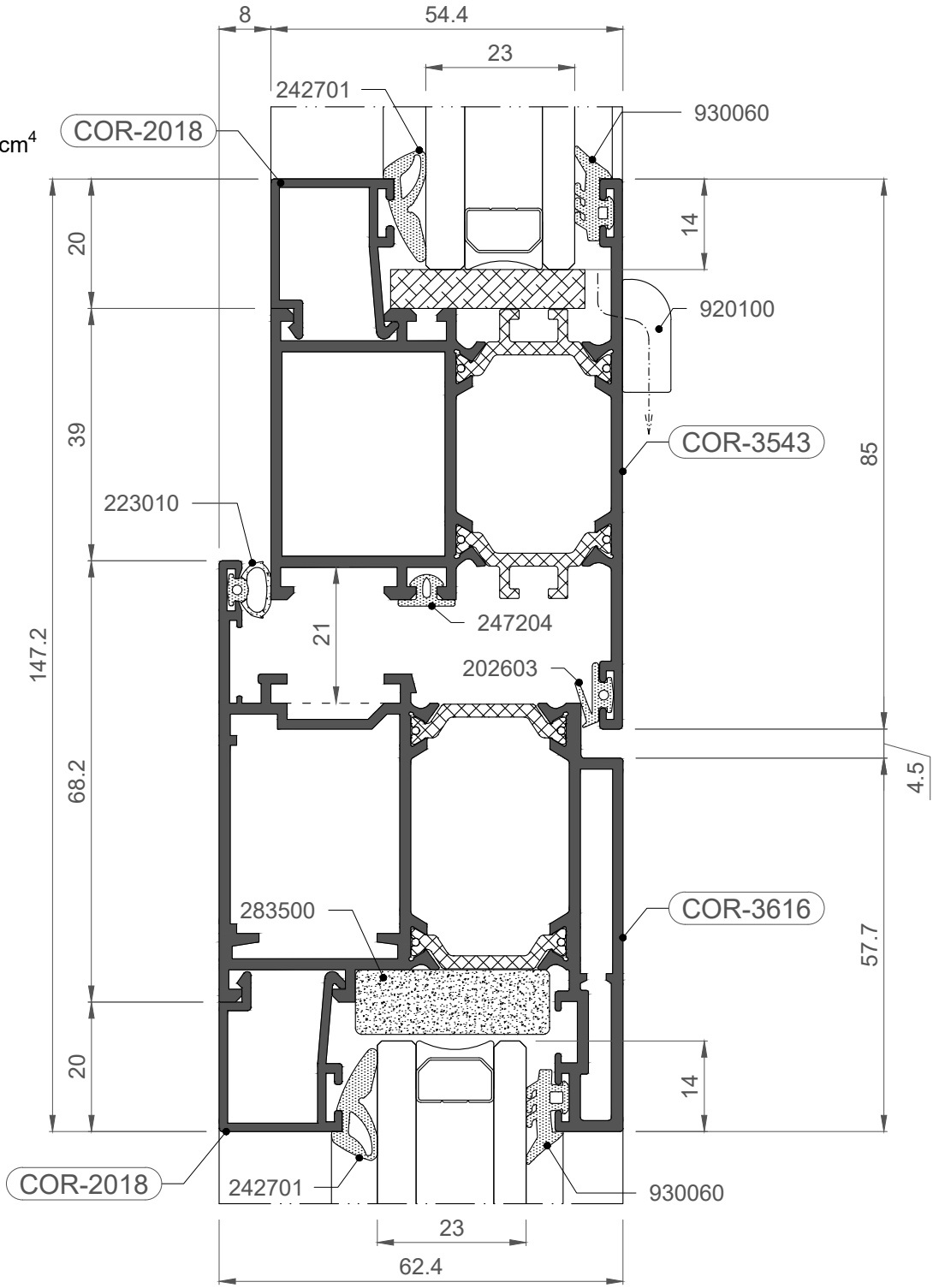

COR 3500

Nudos constructivos

1:1

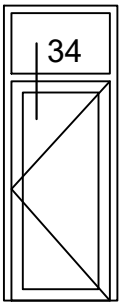

Ix= 73,59 cm^4

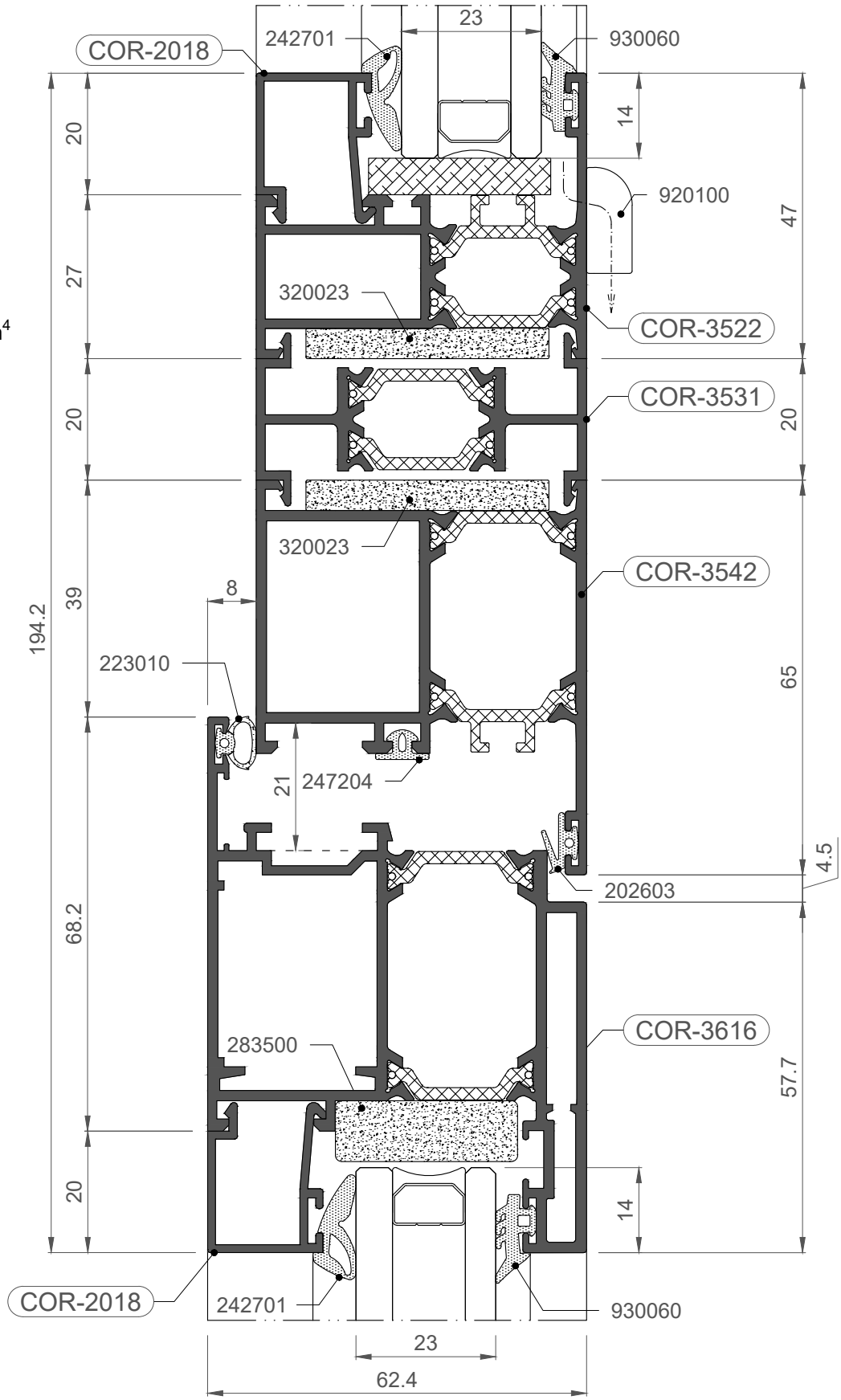

COR 3500

Nudos constructivos

1:1

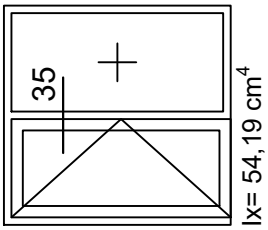

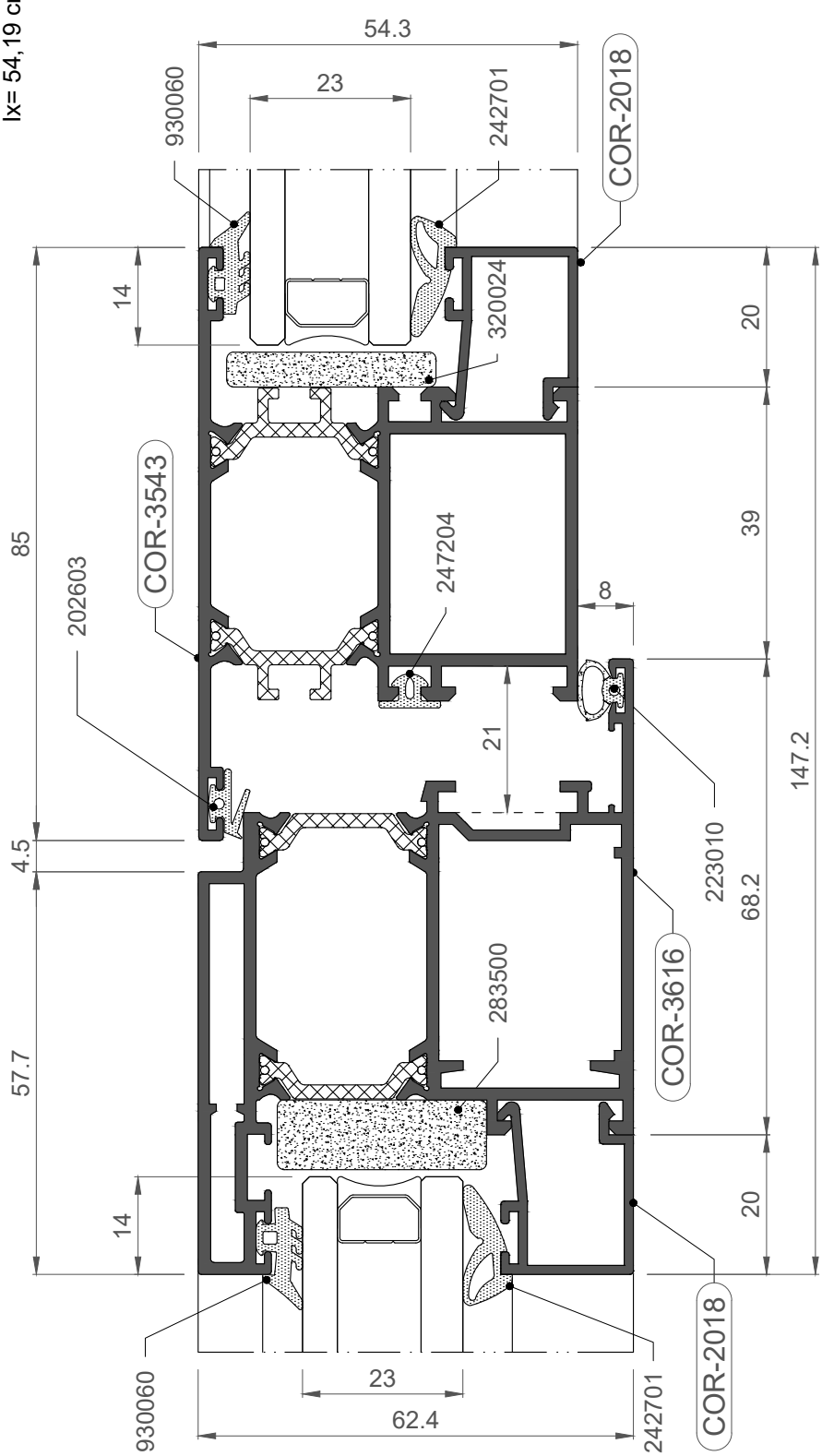

COR 3500

Nudos constructivos

1:1

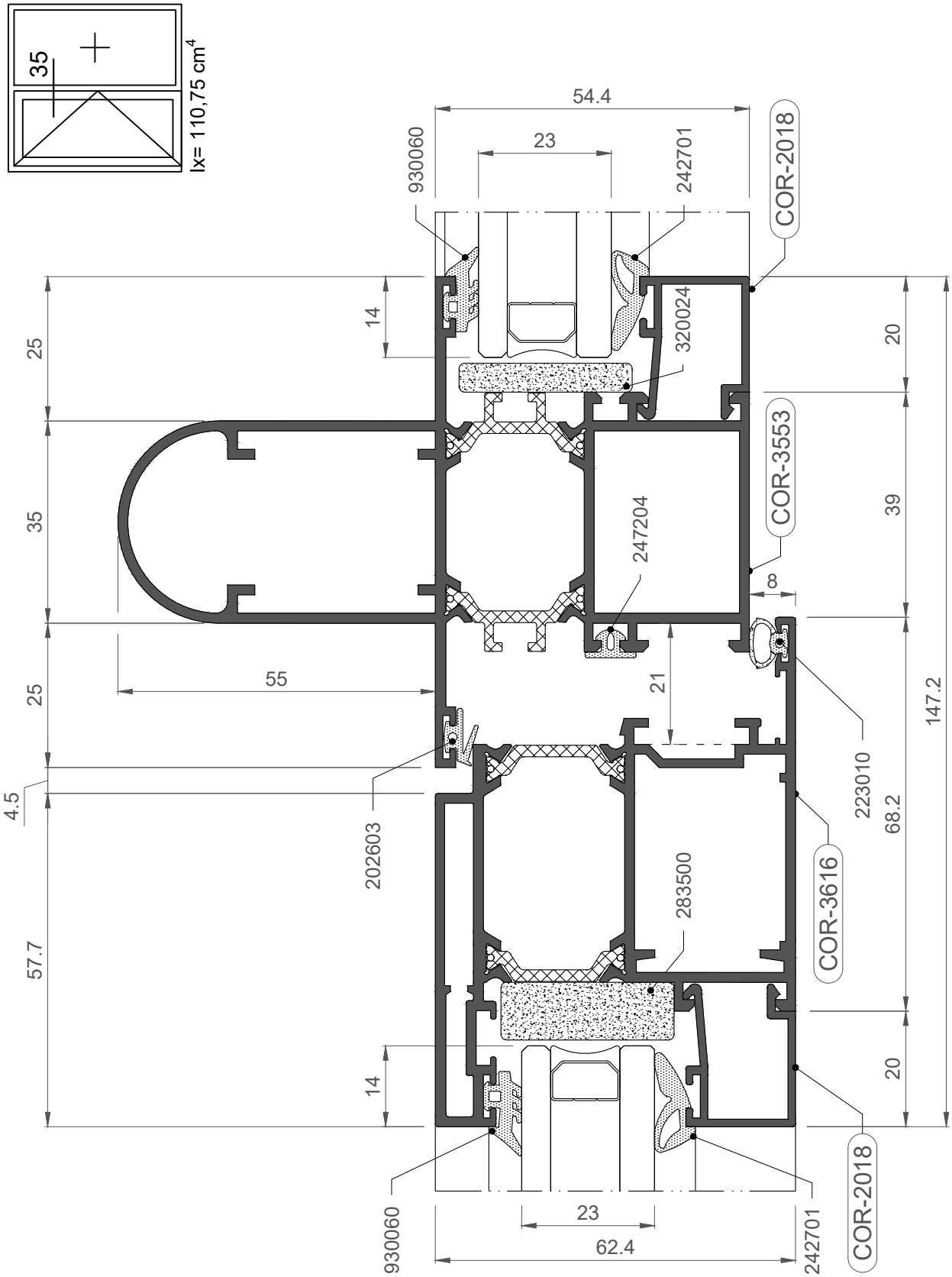

COR 3500

Nudos constructivos

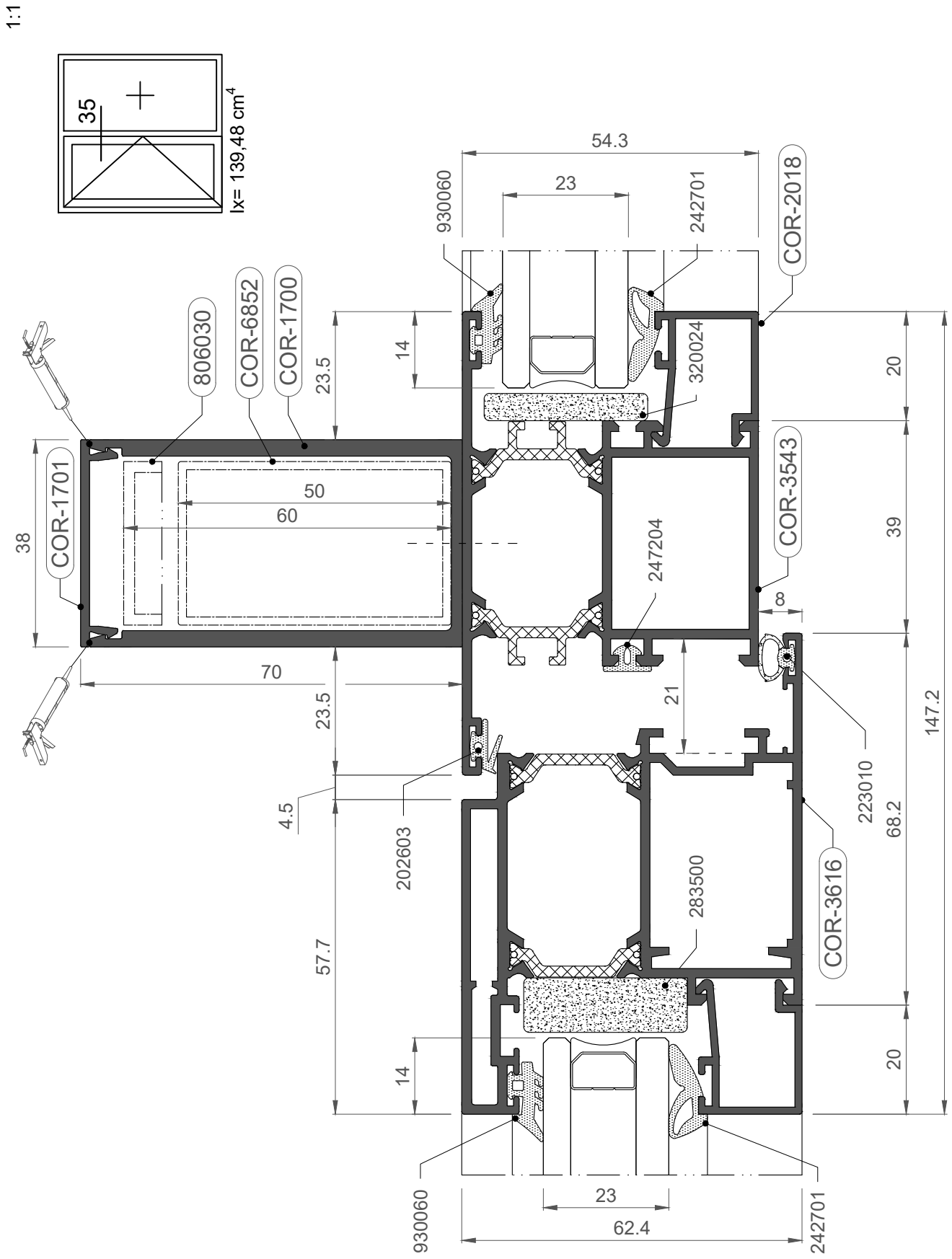

COR 3500

Nudos constructivos

1:1

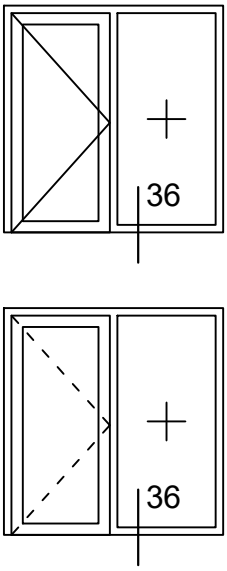

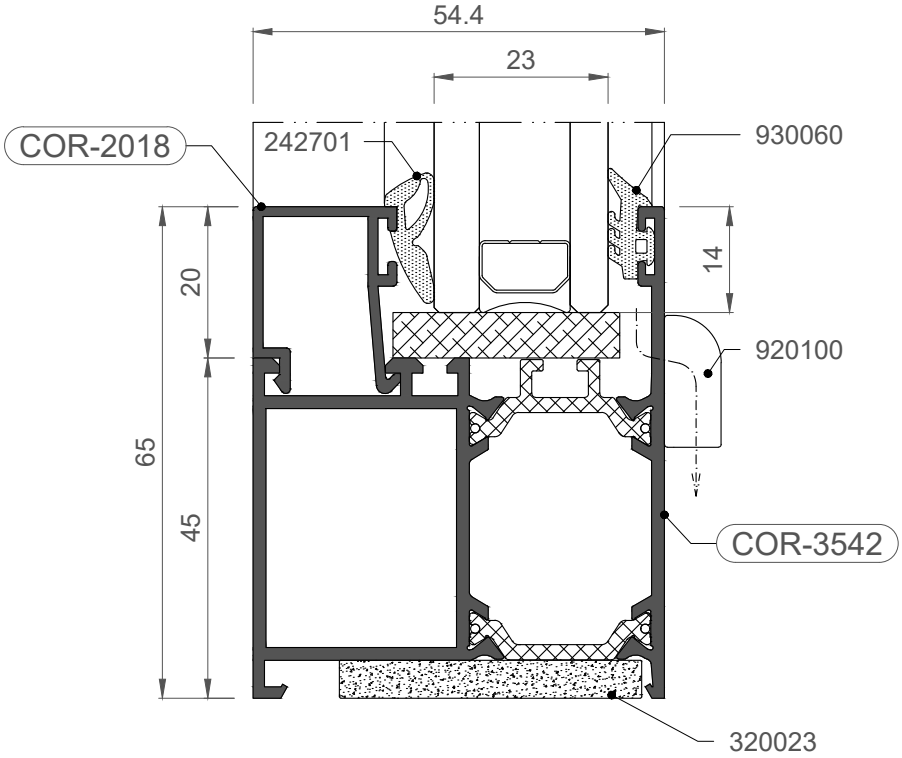

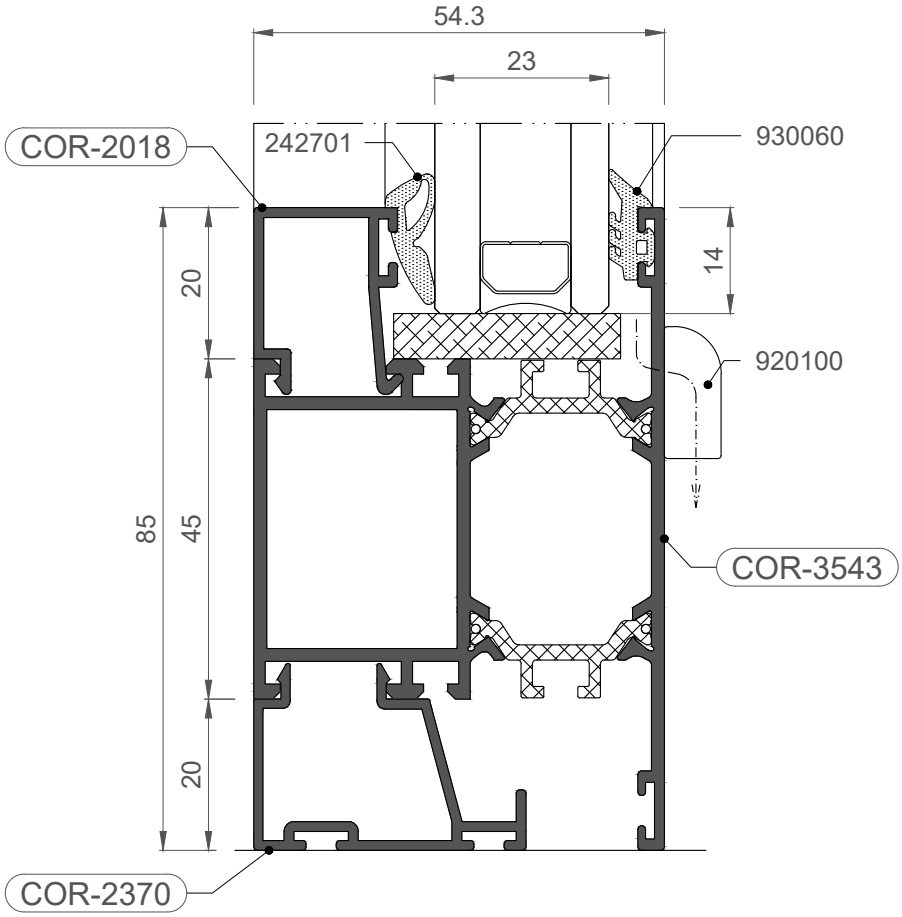

COR 3500

Nudos constructivos

1:1

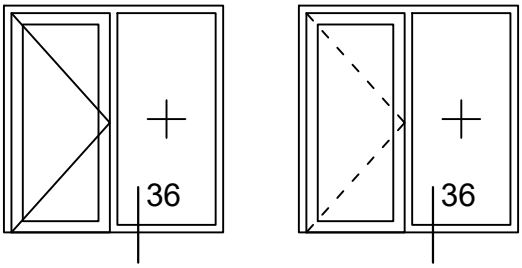

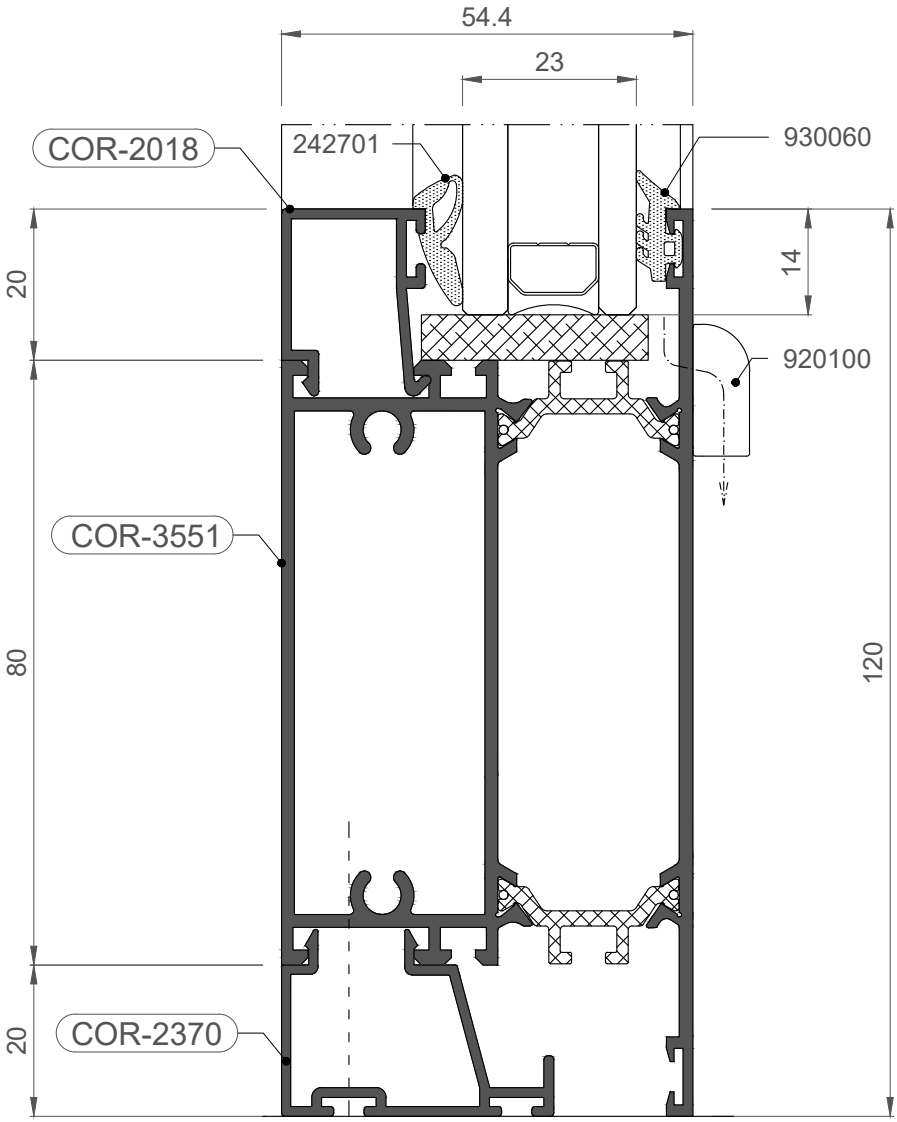

COR 3500

Nudos constructivos

1:1

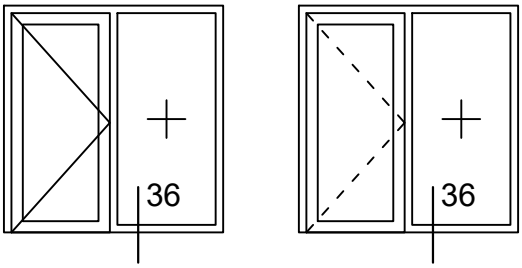

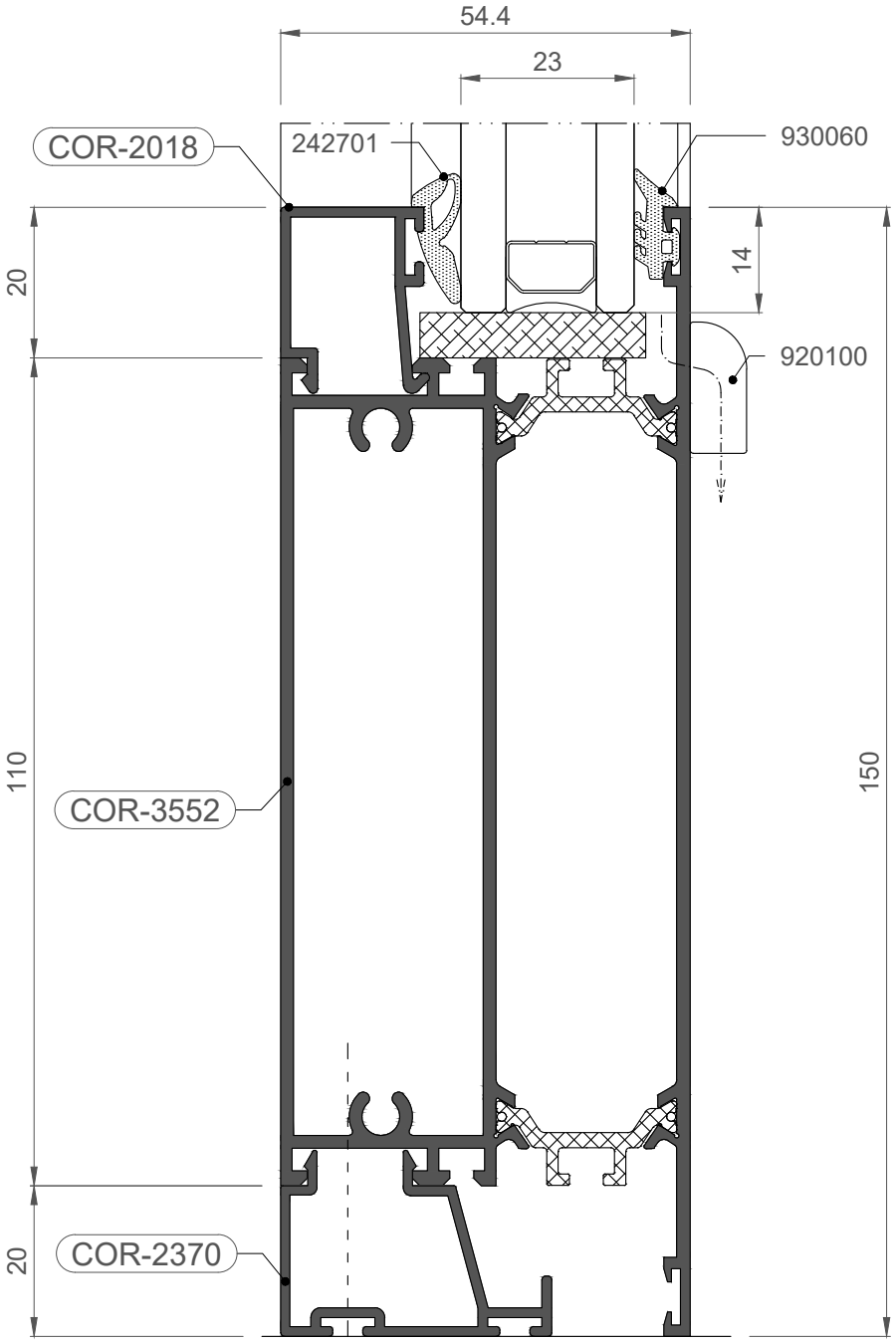

COR 3500

Nudos constructivos

1:1

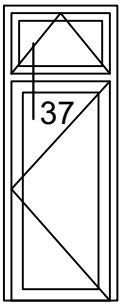

Ix= 77,88 cm^4

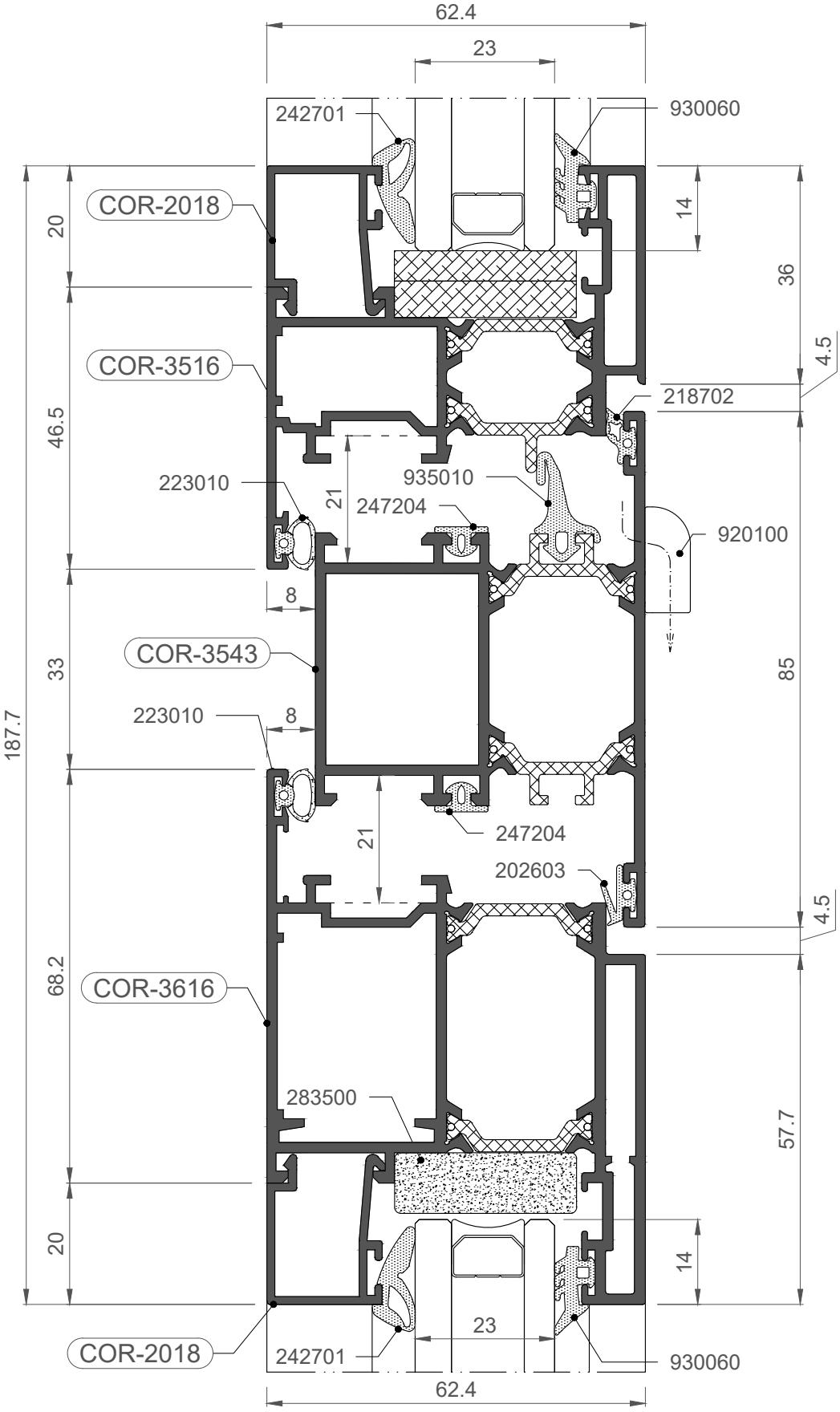

COR 3500

Nudos constructivos

1:1

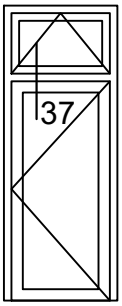

Ix= 97,28 cm^4

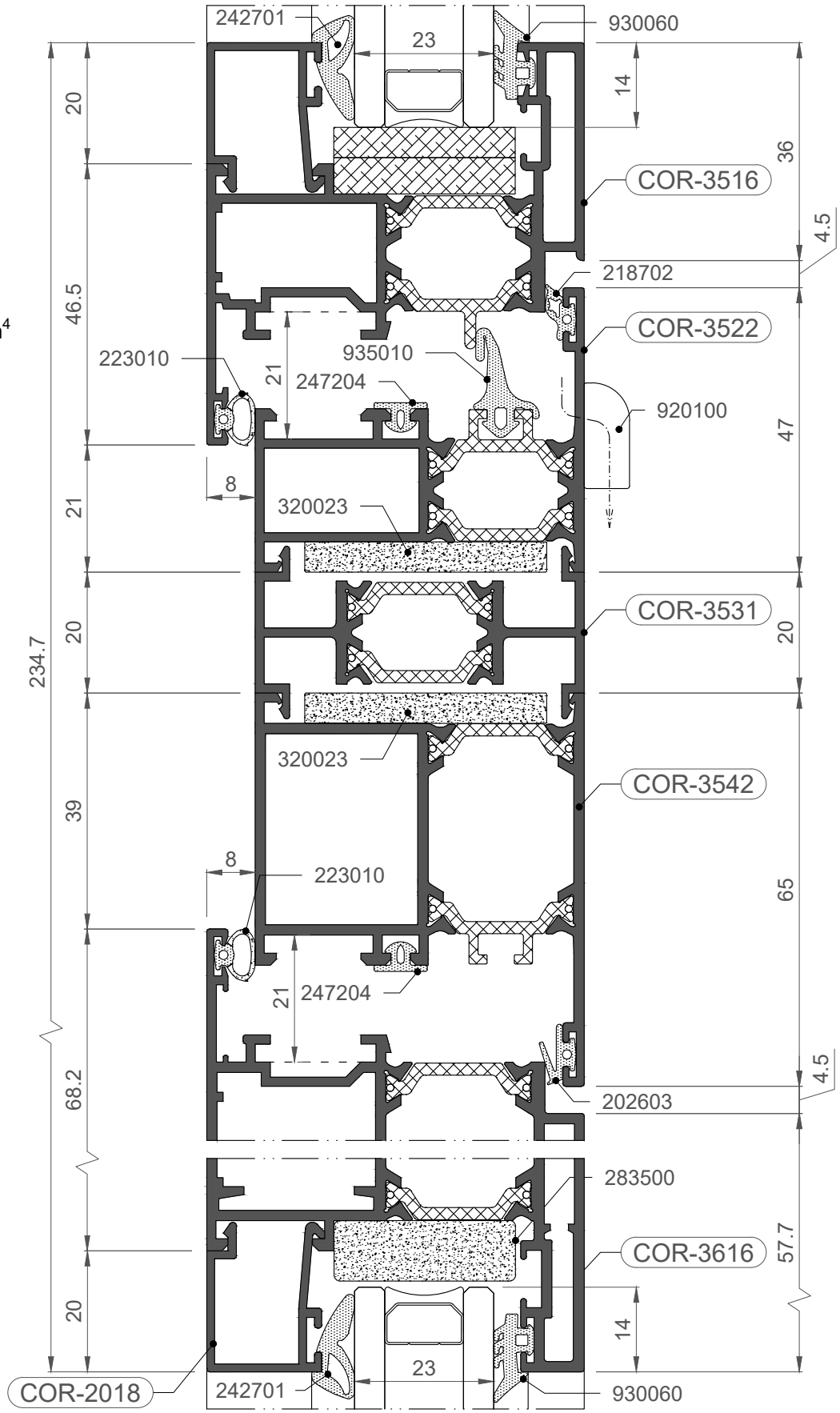

COR 3500

Nudos constructivos

1:1

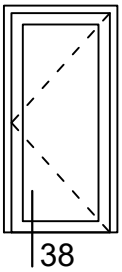

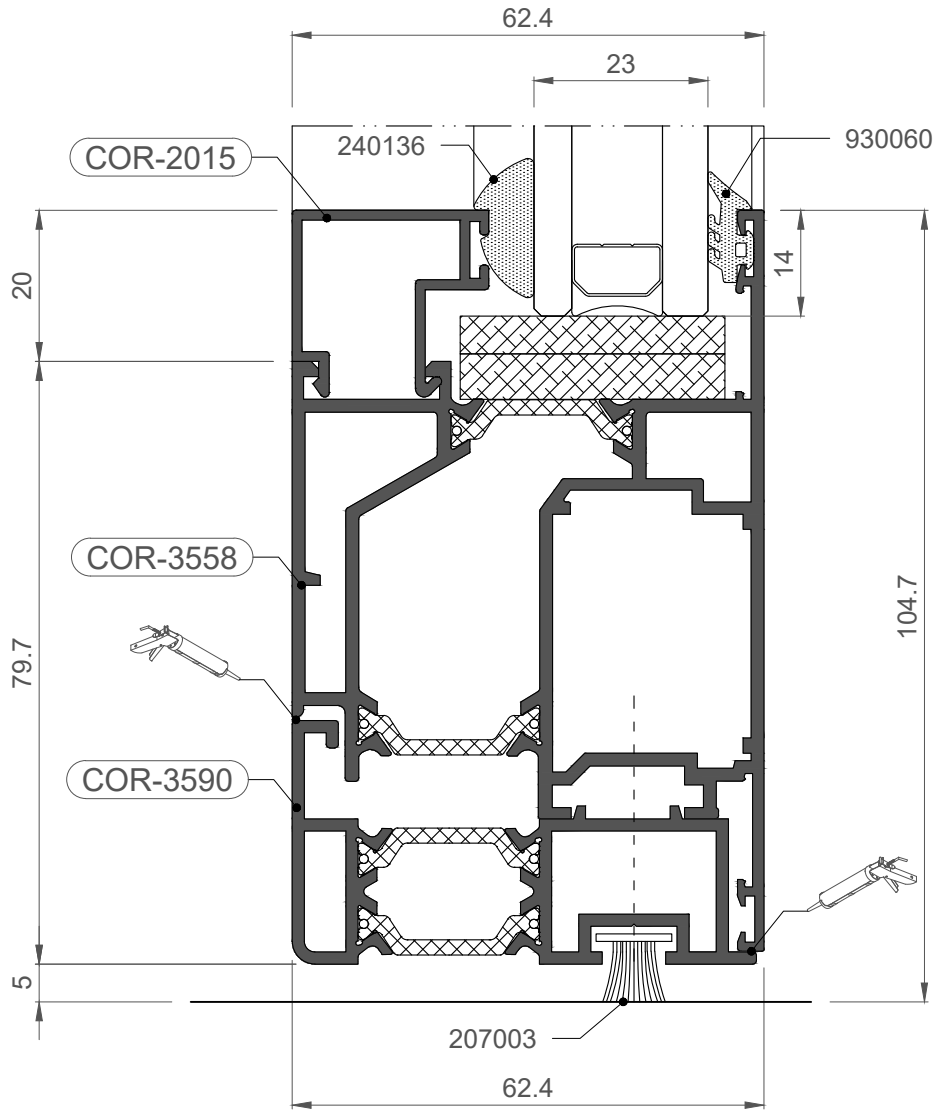

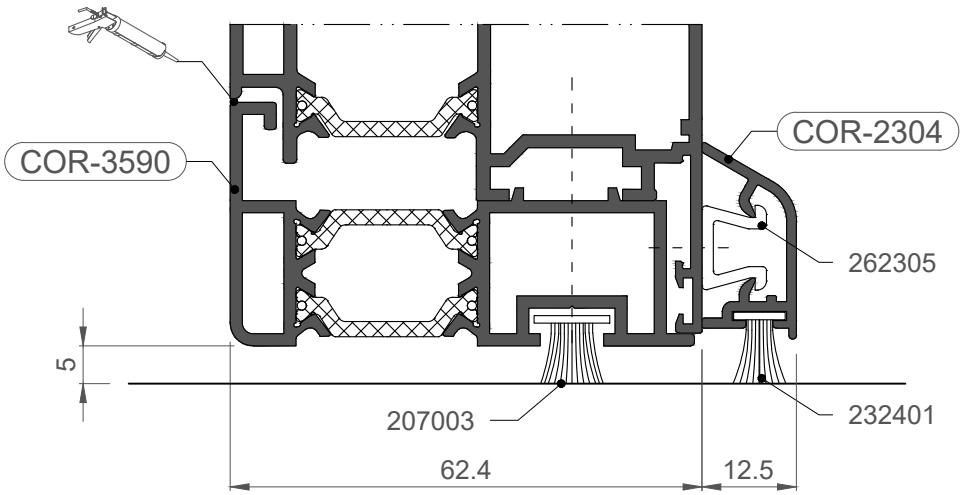

COR 3500

Nudos constructivos

1:1

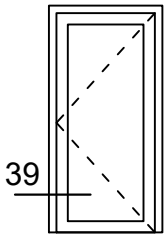

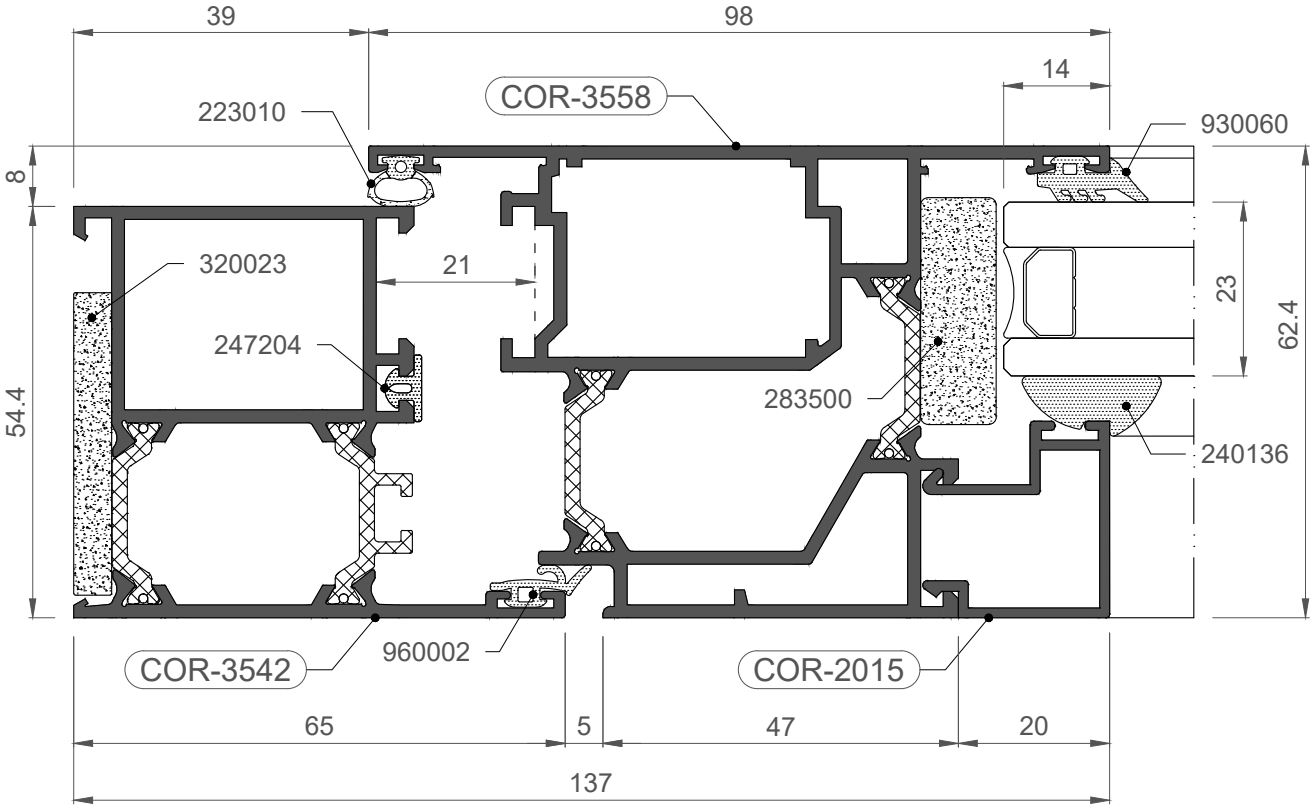

COR 3500

Nudos constructivos

1:1

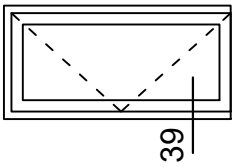

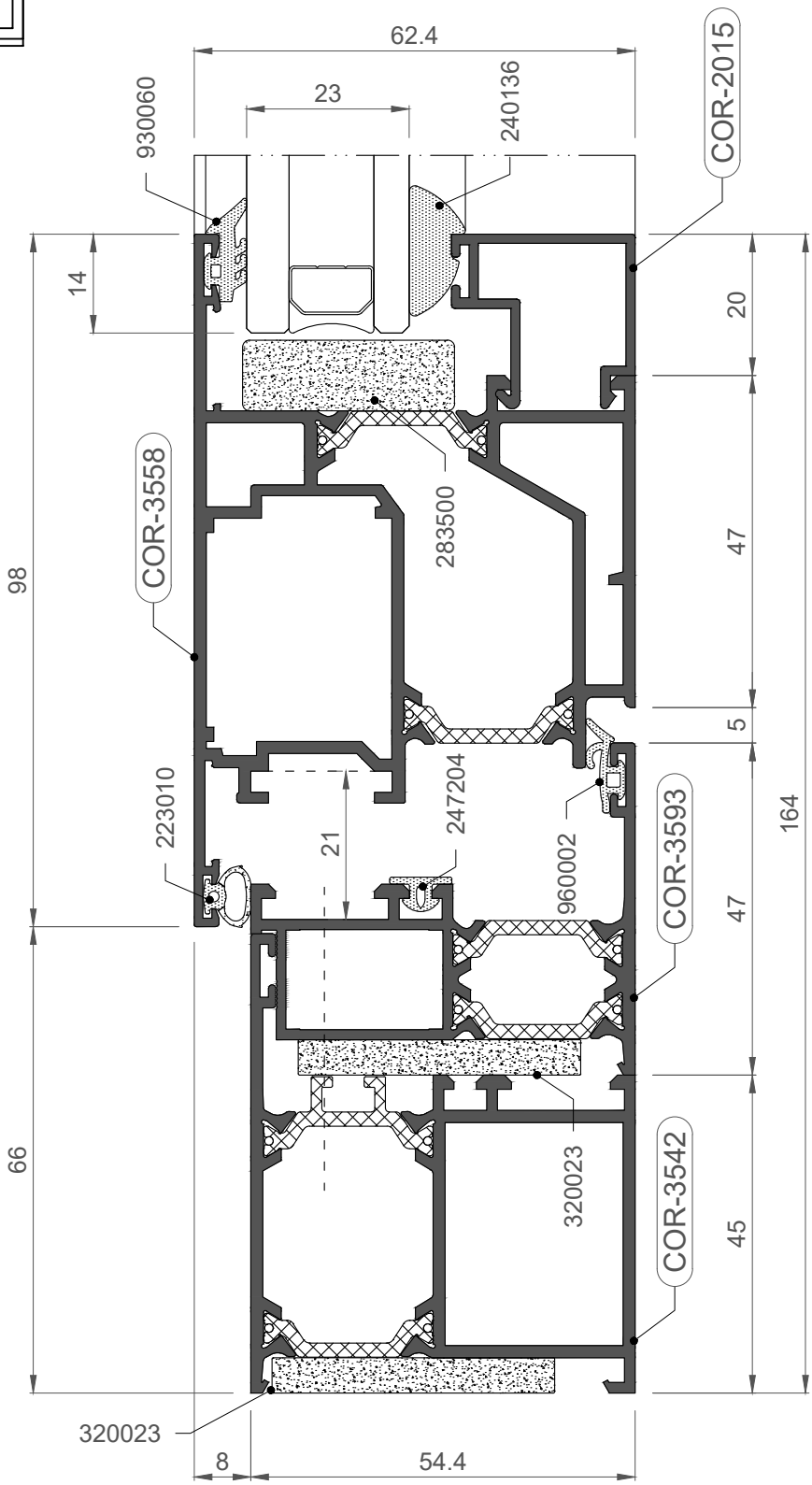

COR 3500

Nudos constructivos

1:1

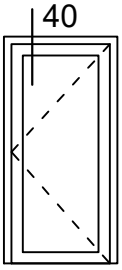

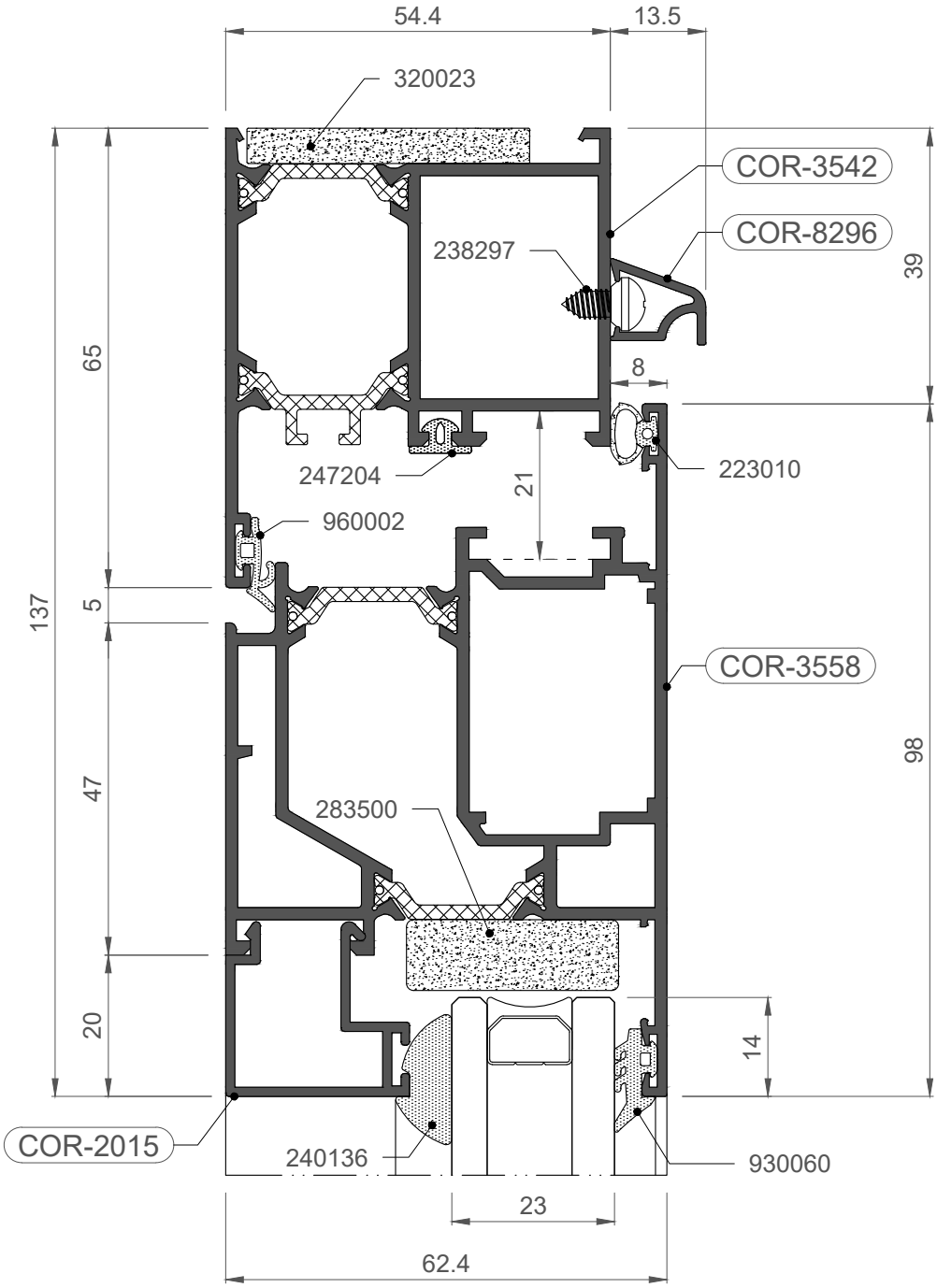

COR 3500

Nudos constructivos

1:1

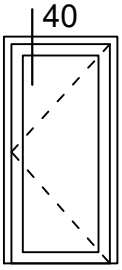

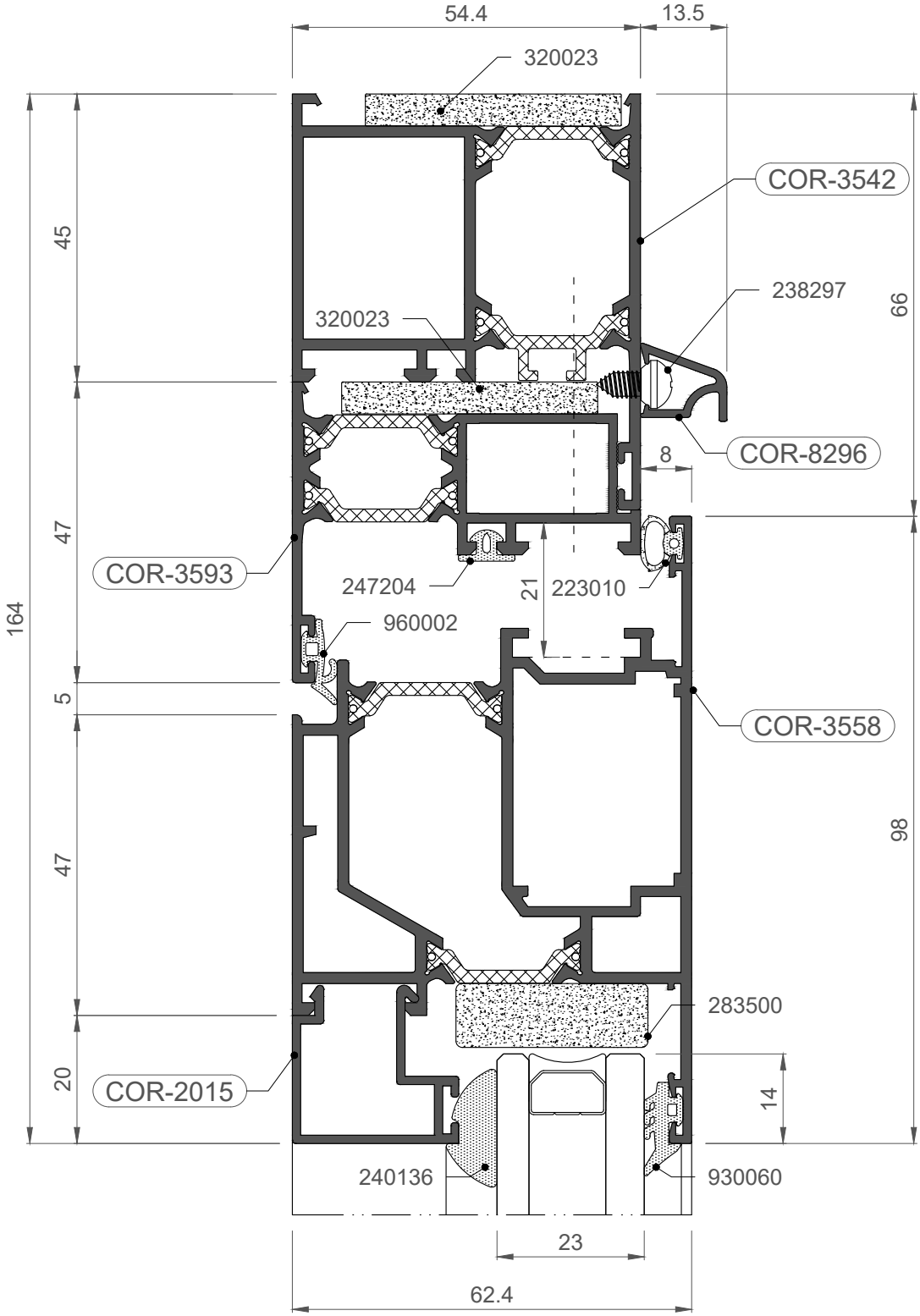

COR 3500

Nudos constructivos

1:1

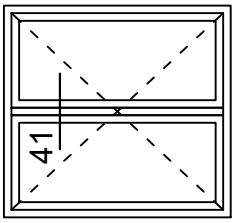

Ix= 89,45 cm^4

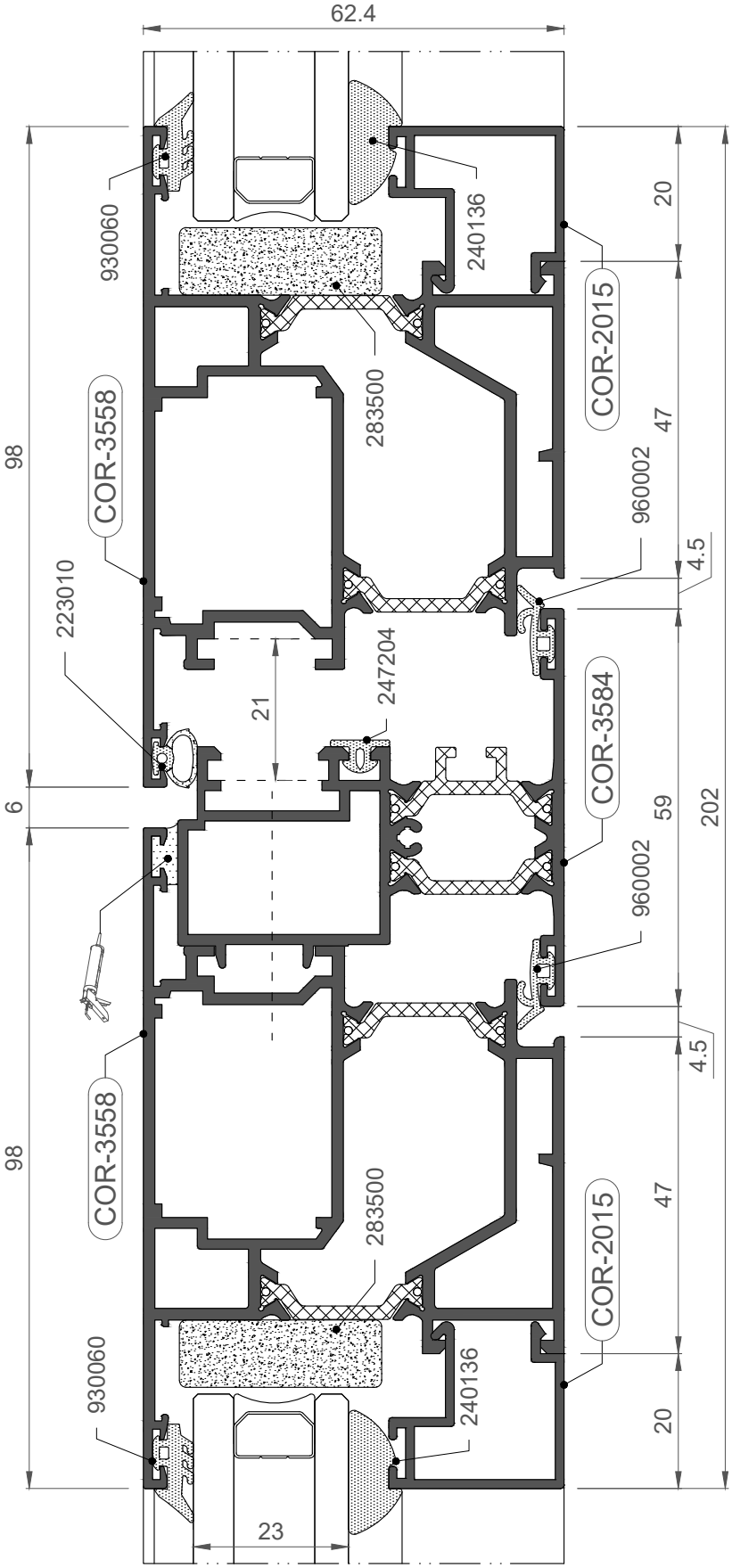

COR 3500

Nudos constructivos

1:1

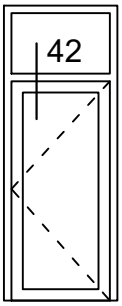

Ix= 66,13 cm^4

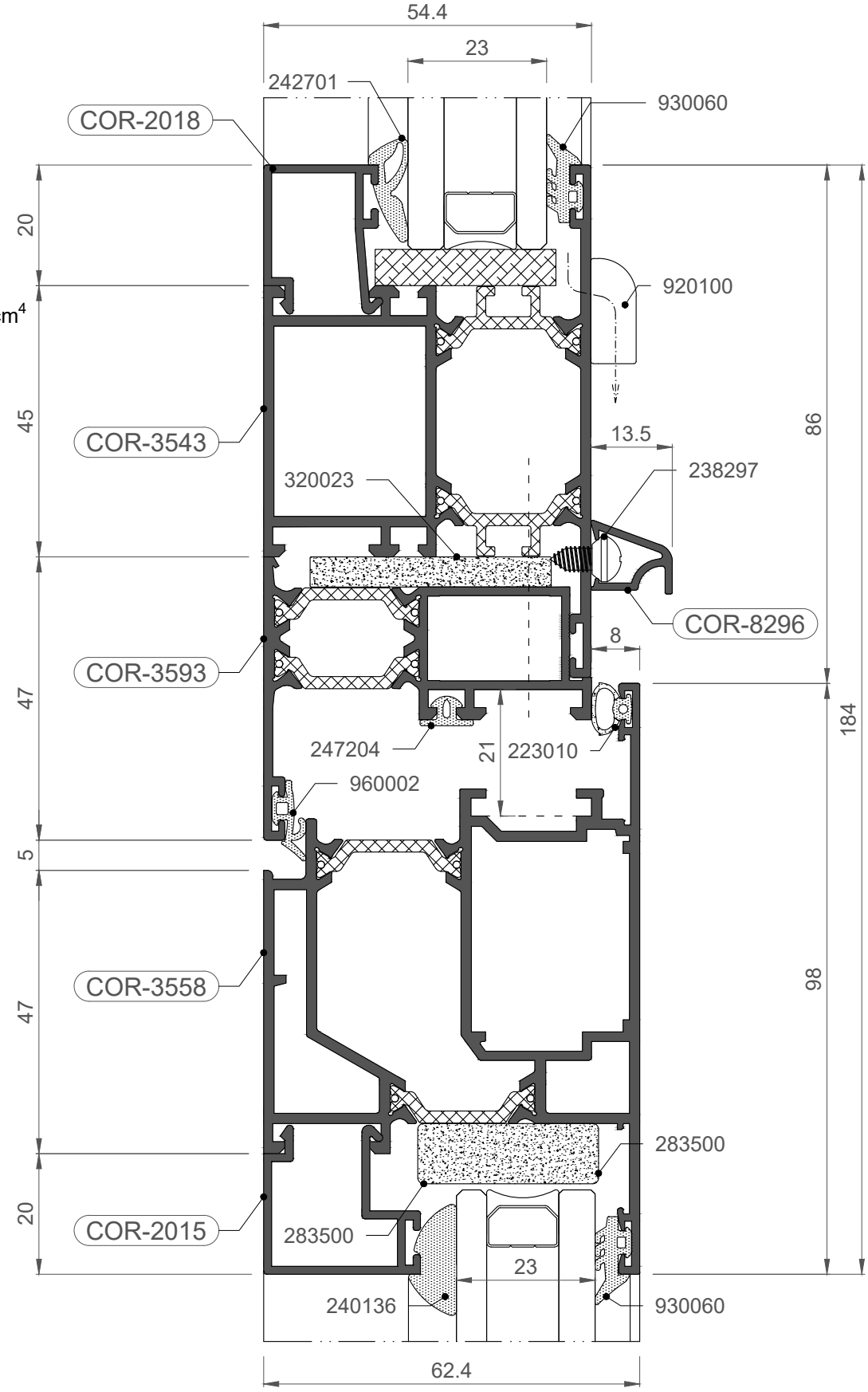

COR 3500

Nudos constructivos

1:1

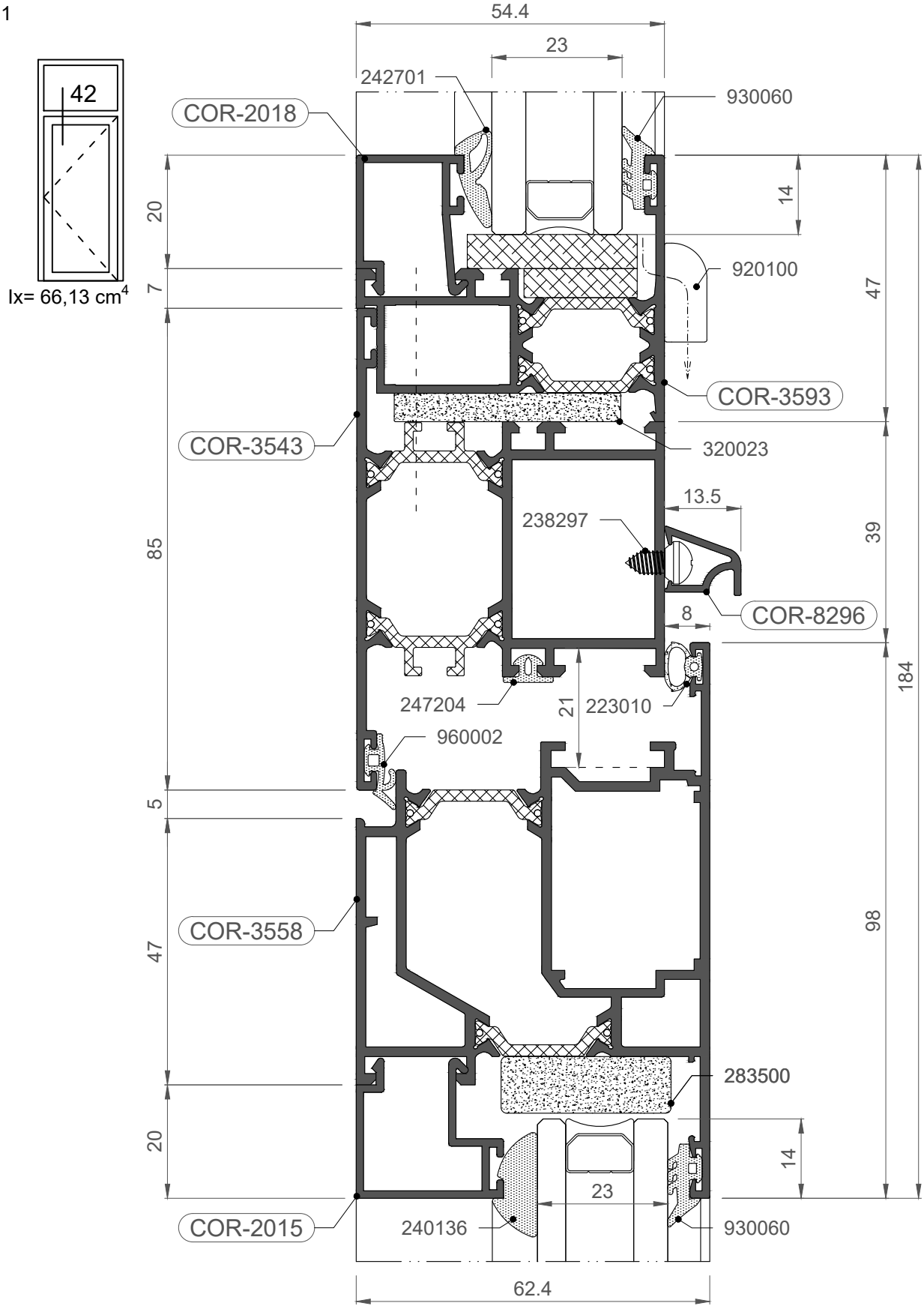

COR 3500

Nudos constructivos

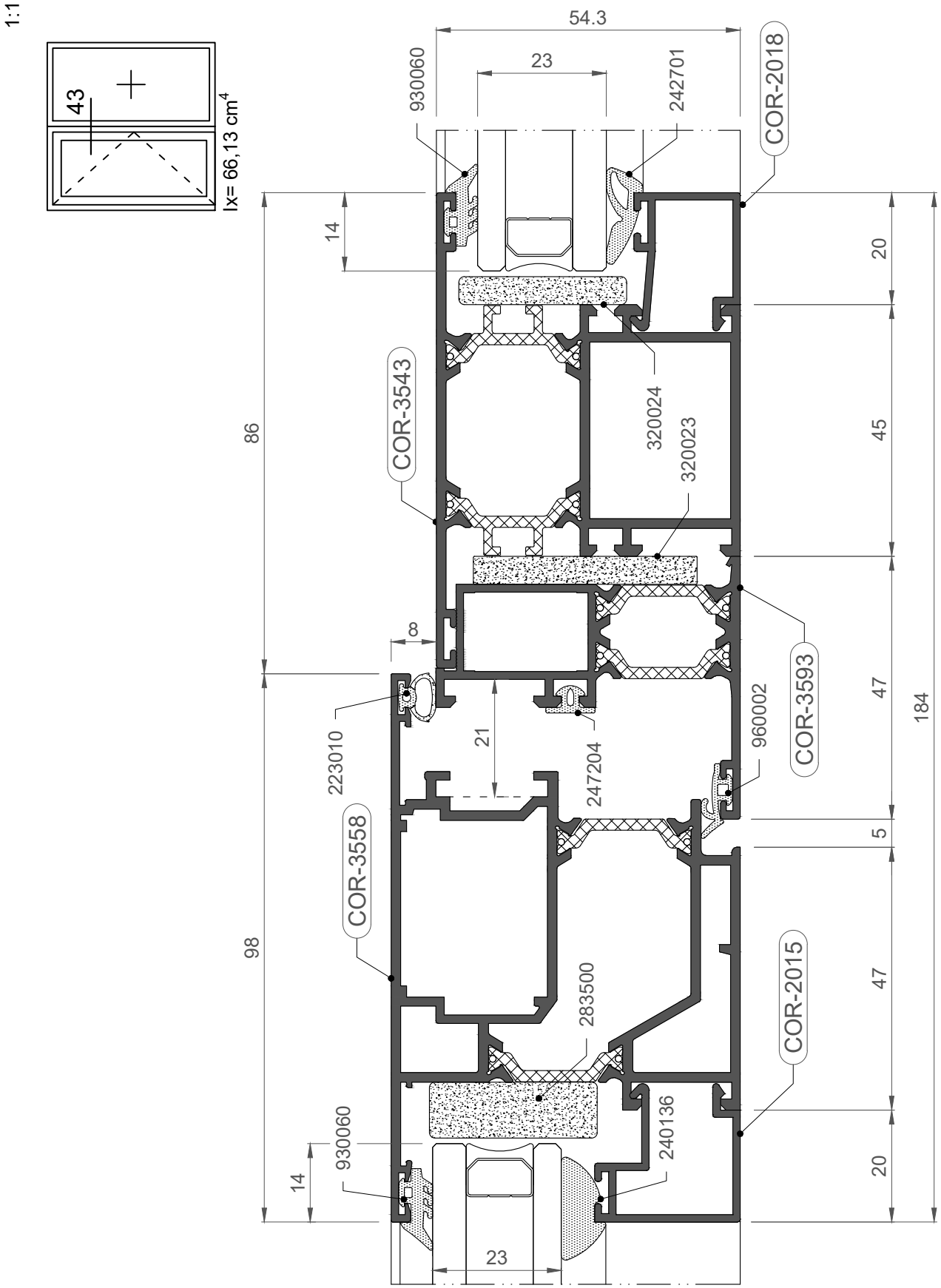

COR 3500

Nudos constructivos

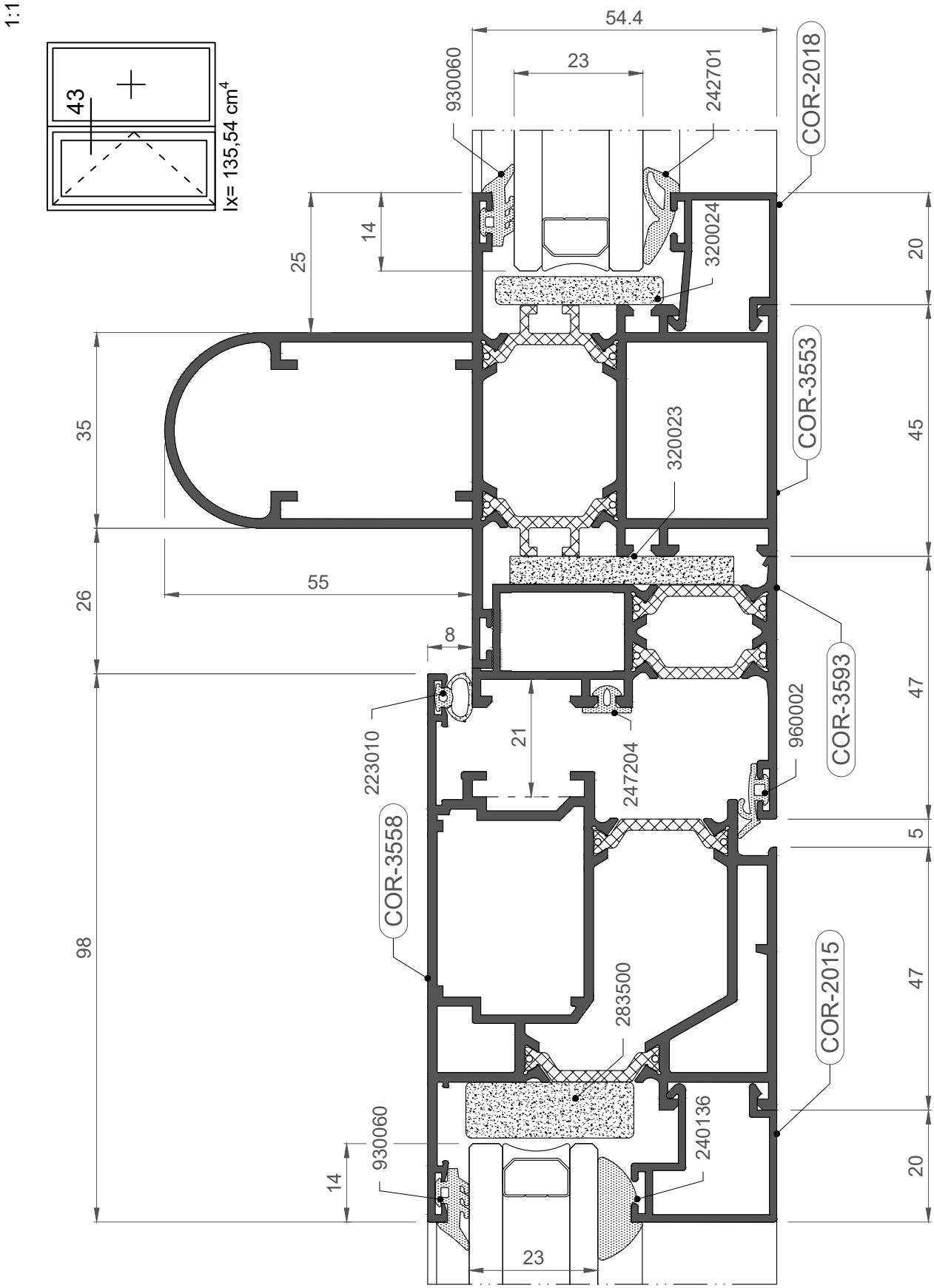

COR 3500

Nudos constructivos

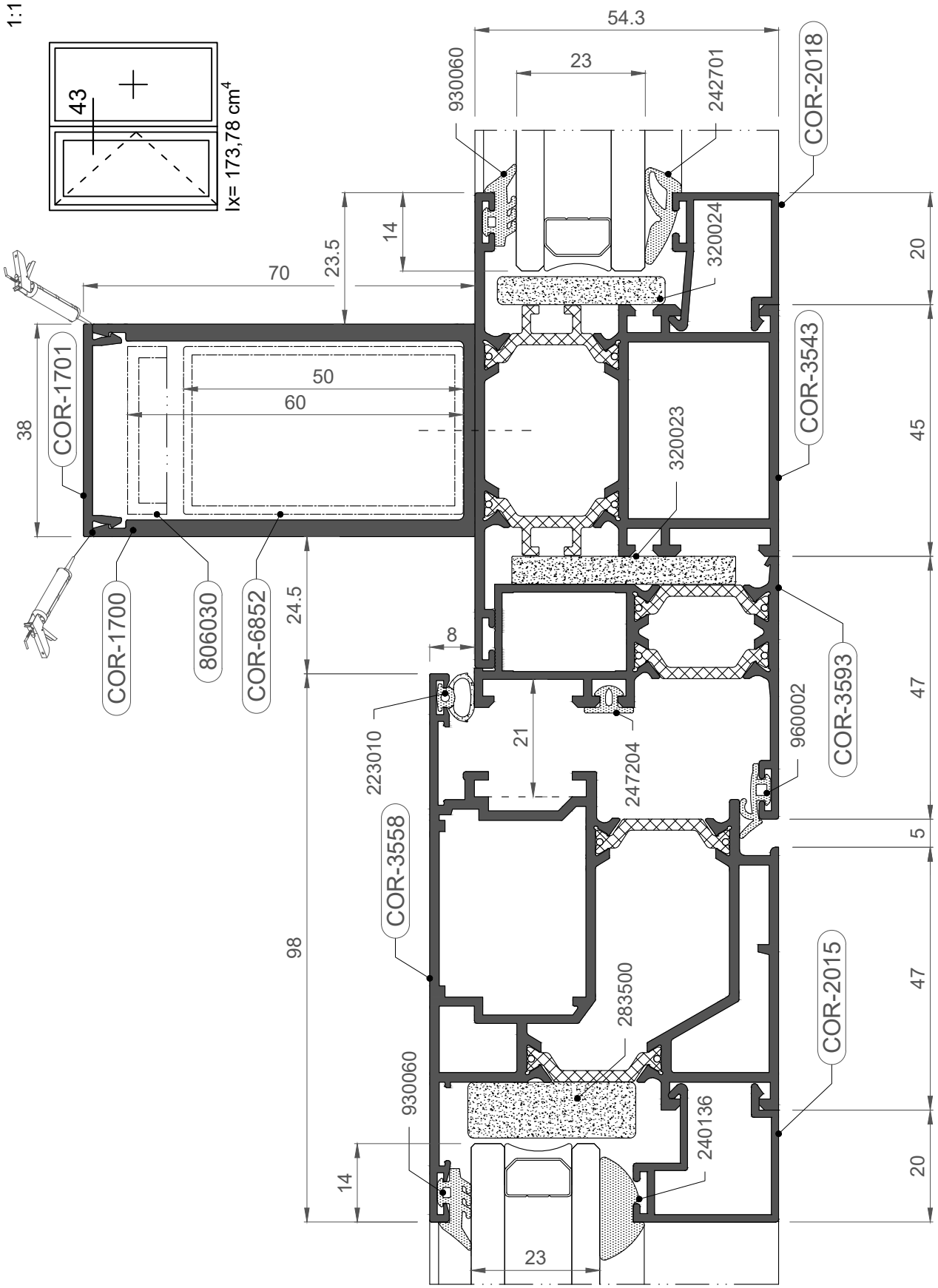

COR 3500

Nudos constructivos

1:1

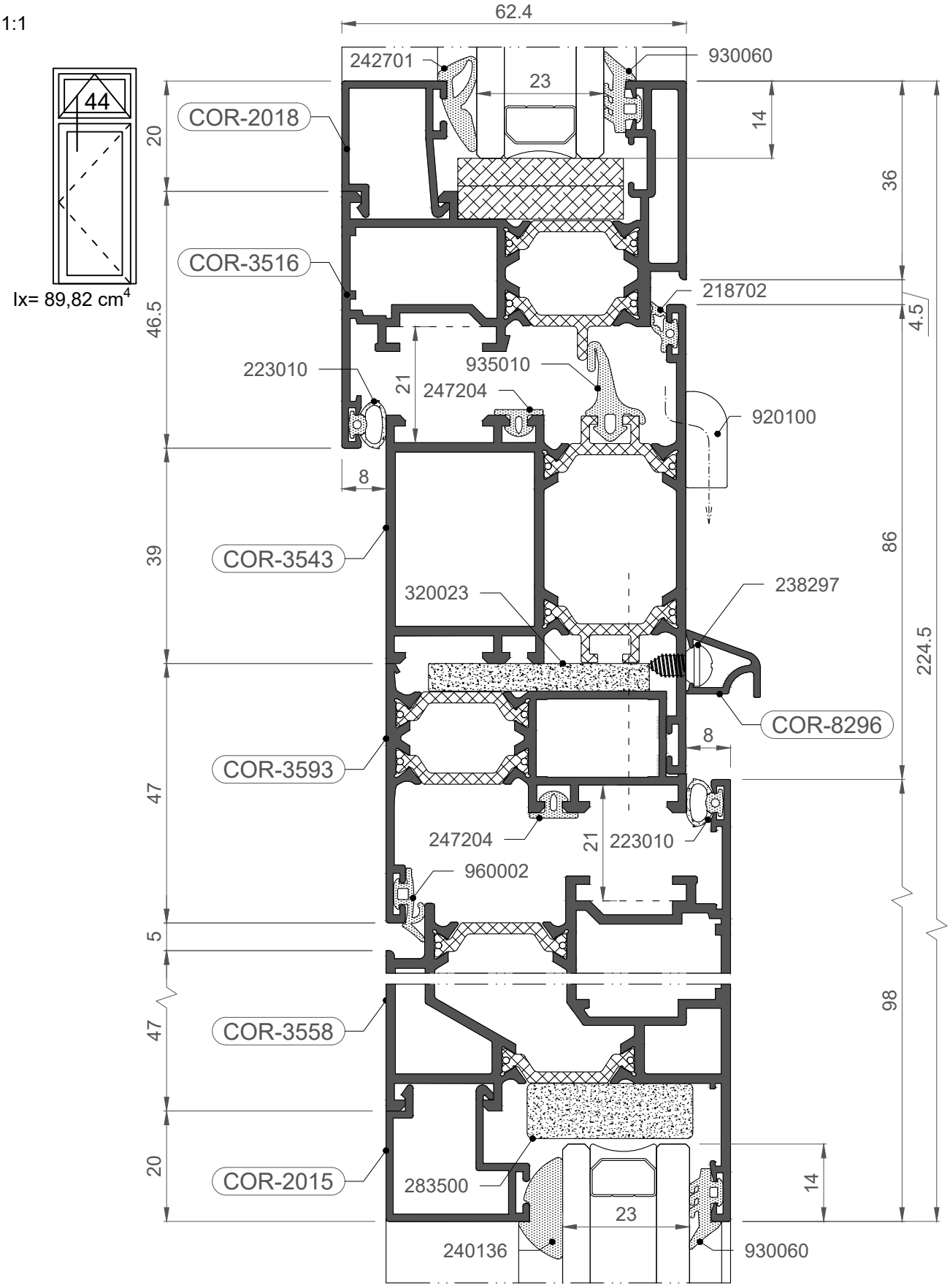

COR 3500

Nudos constructivos

1:1

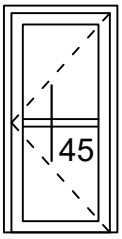

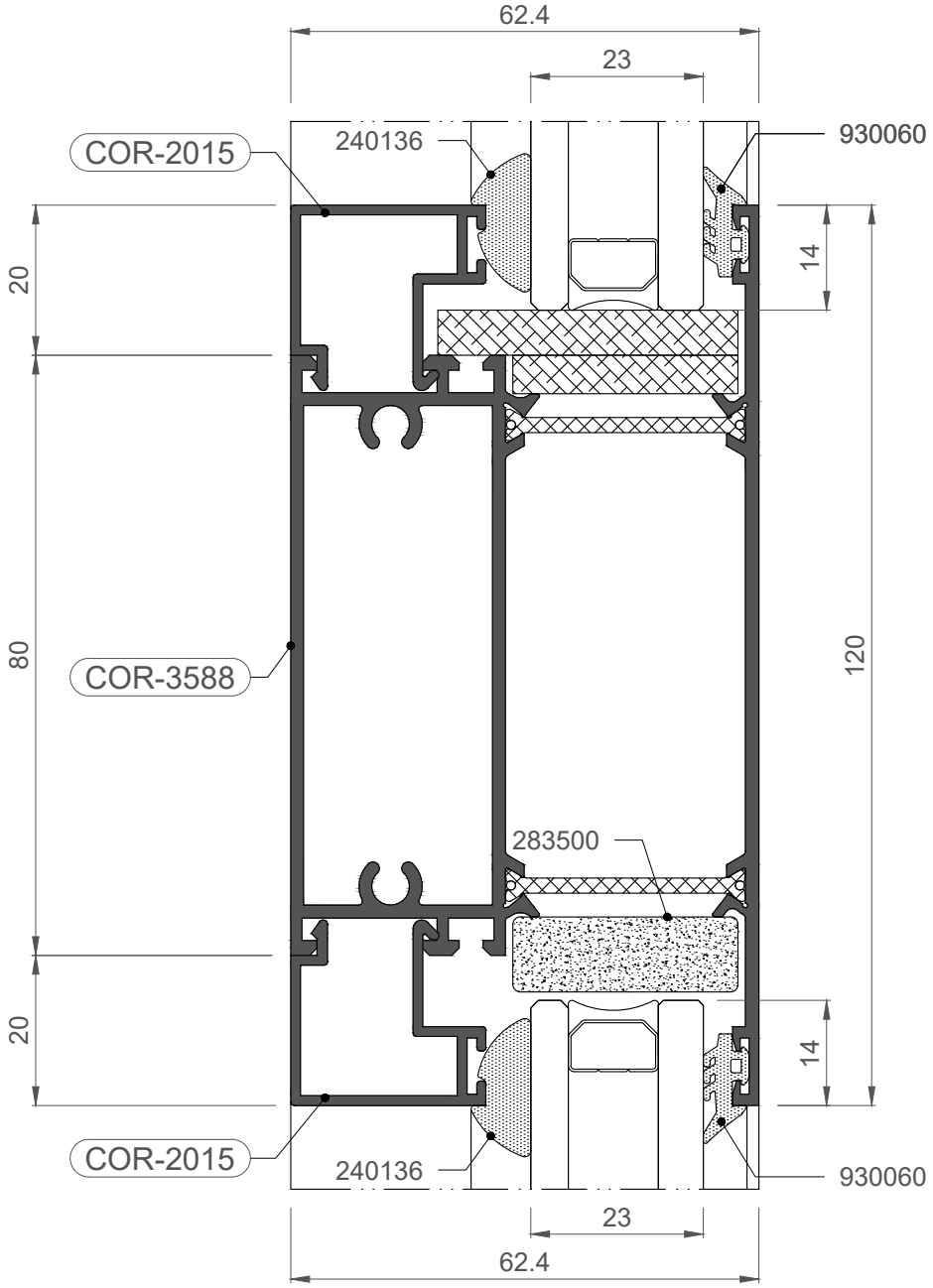

COR 3500

Nudos constructivos

1:1

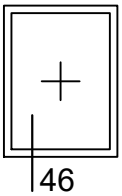

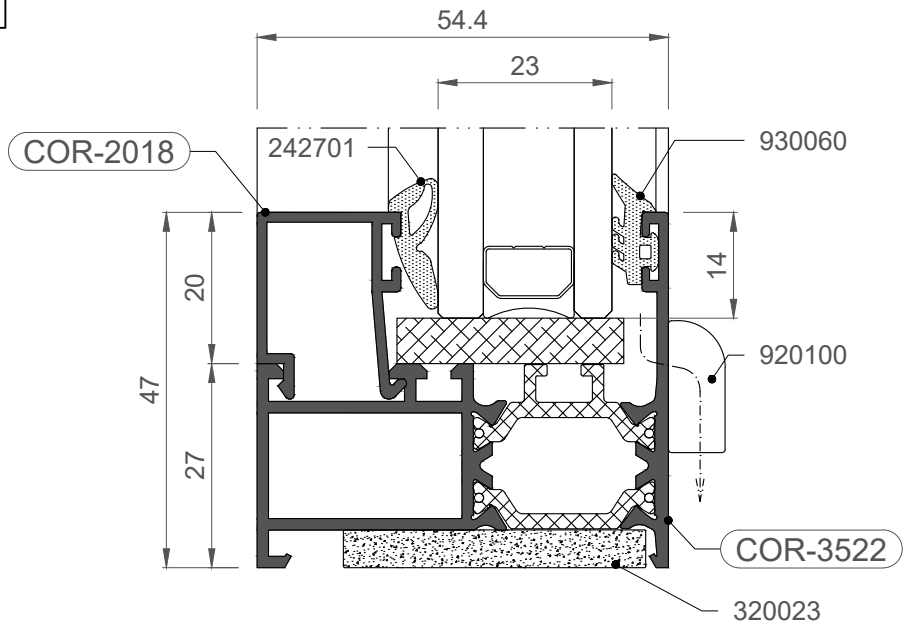

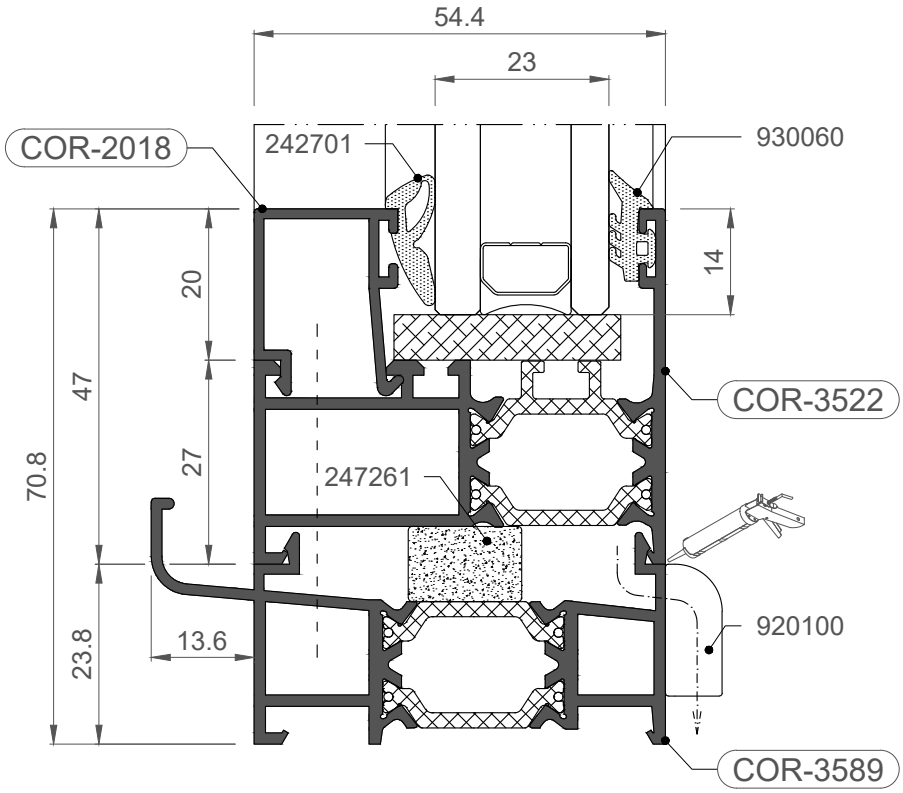

COR 3500

Nudos constructivos

1:1

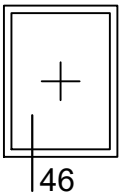

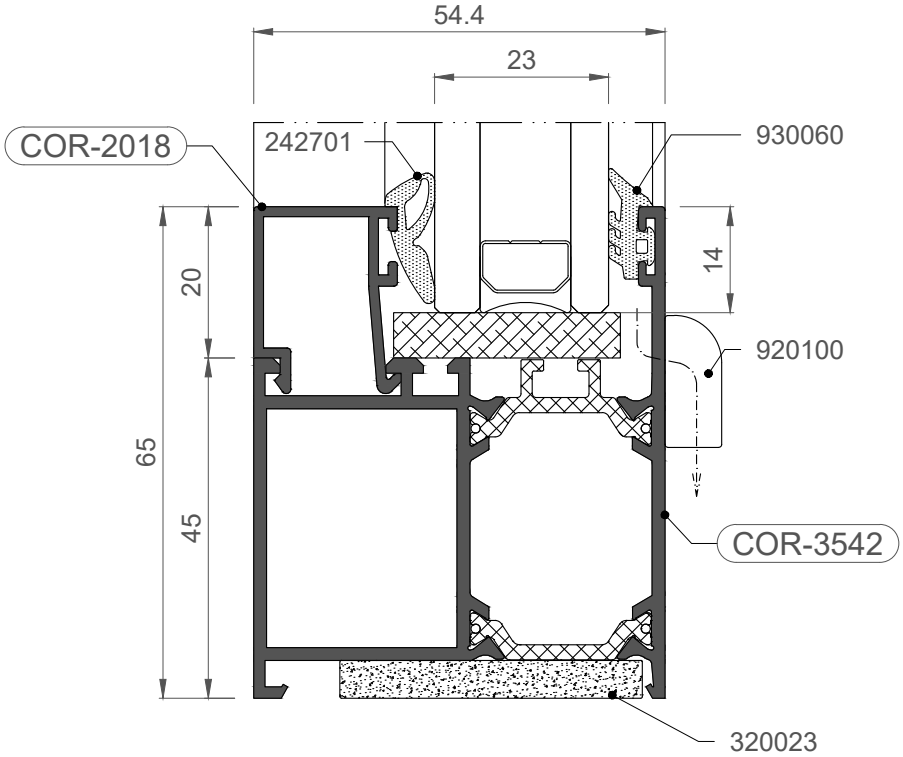

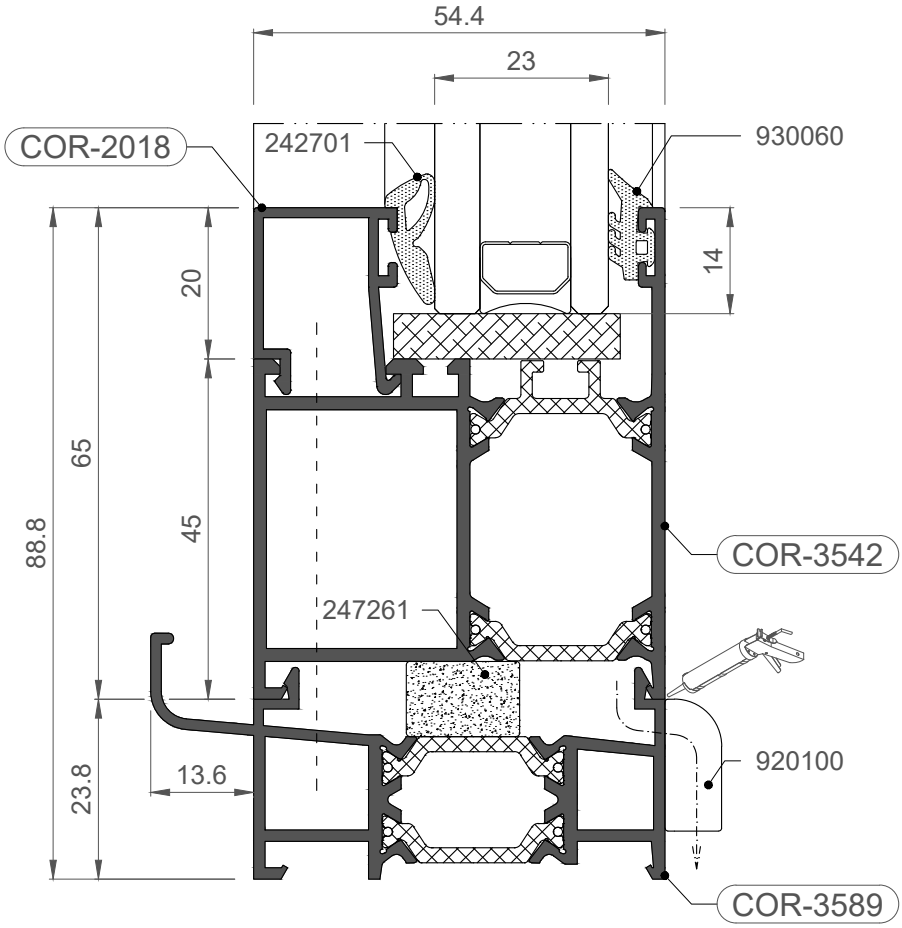

COR 3500

Nudos constructivos

1:1

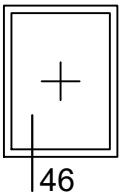

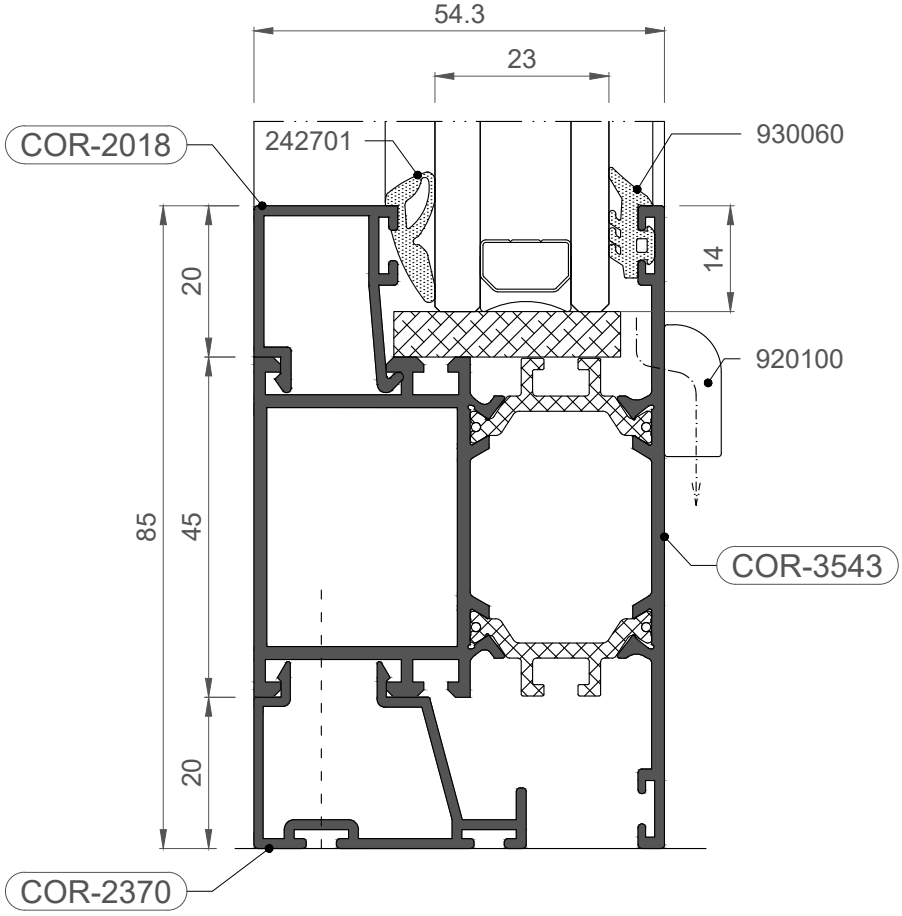

COR 3500

Nudos constructivos

1:1

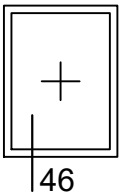

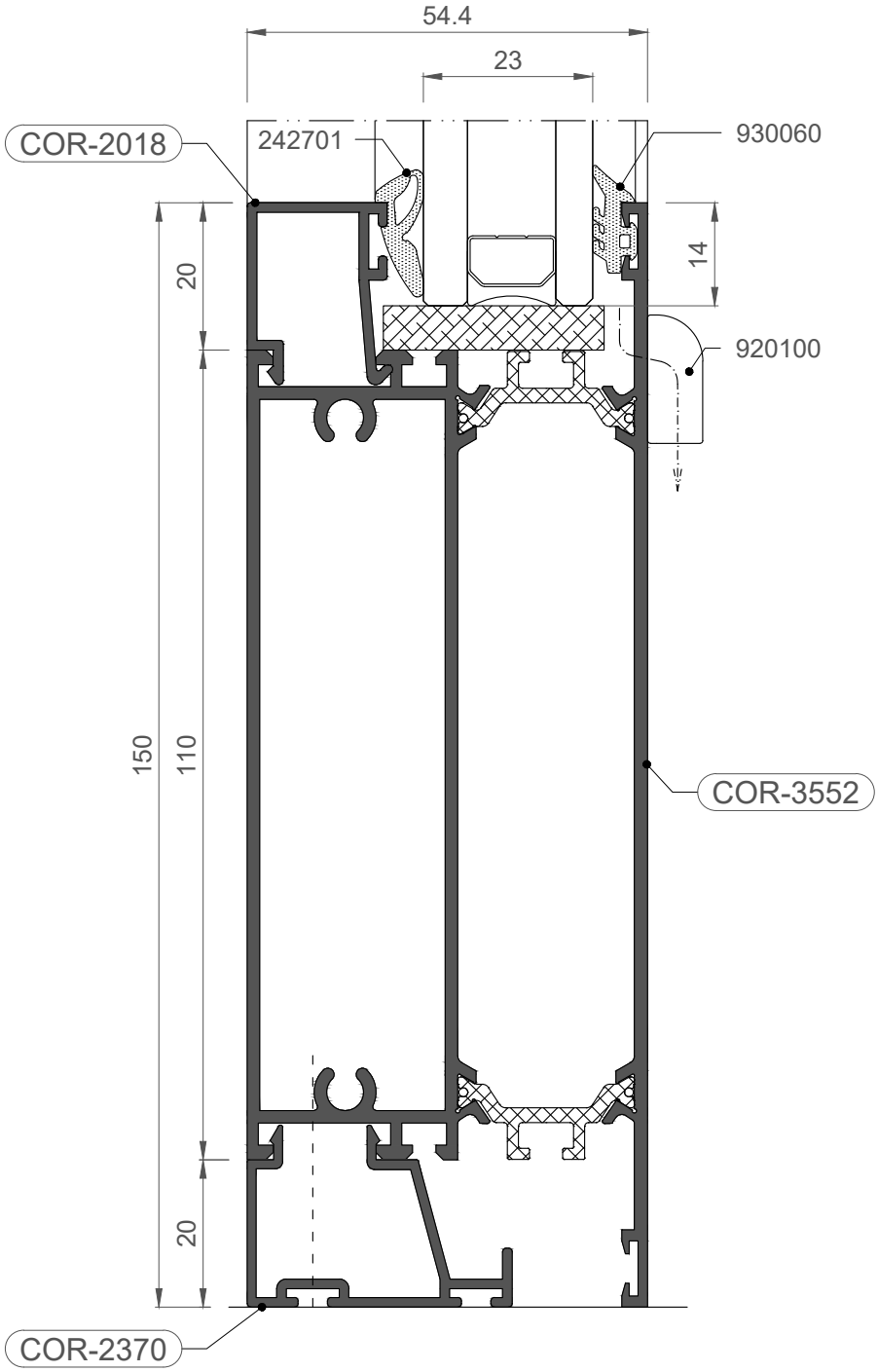

COR 3500

Nudos constructivos

1:1

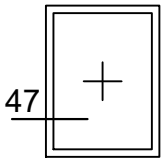

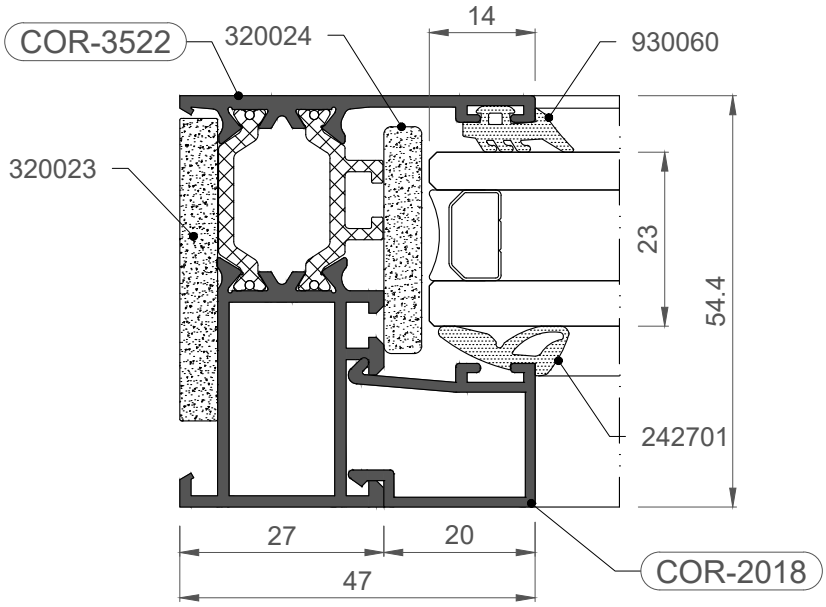

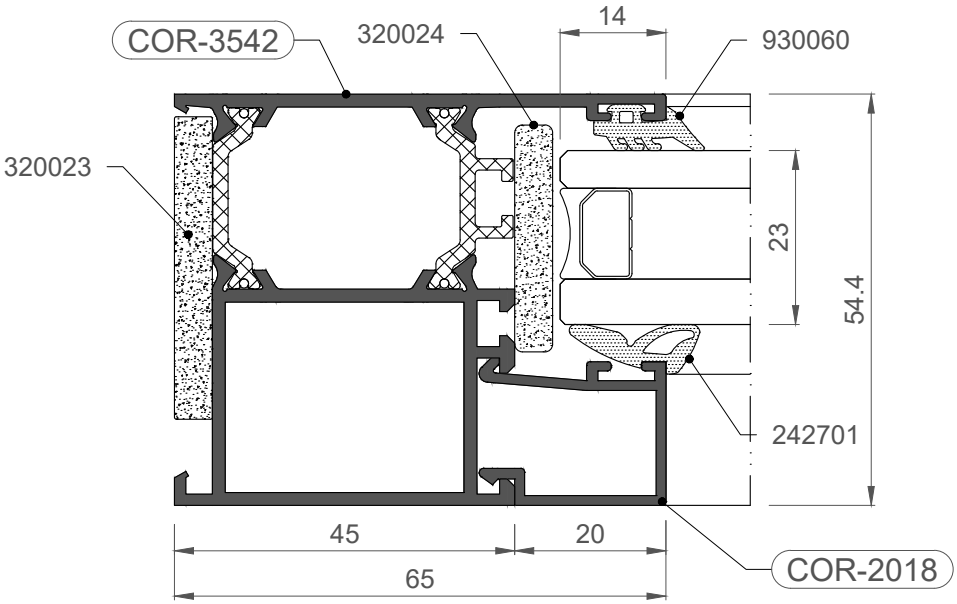

COR 3500

Nudos constructivos

1:1

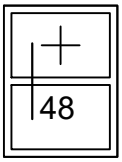

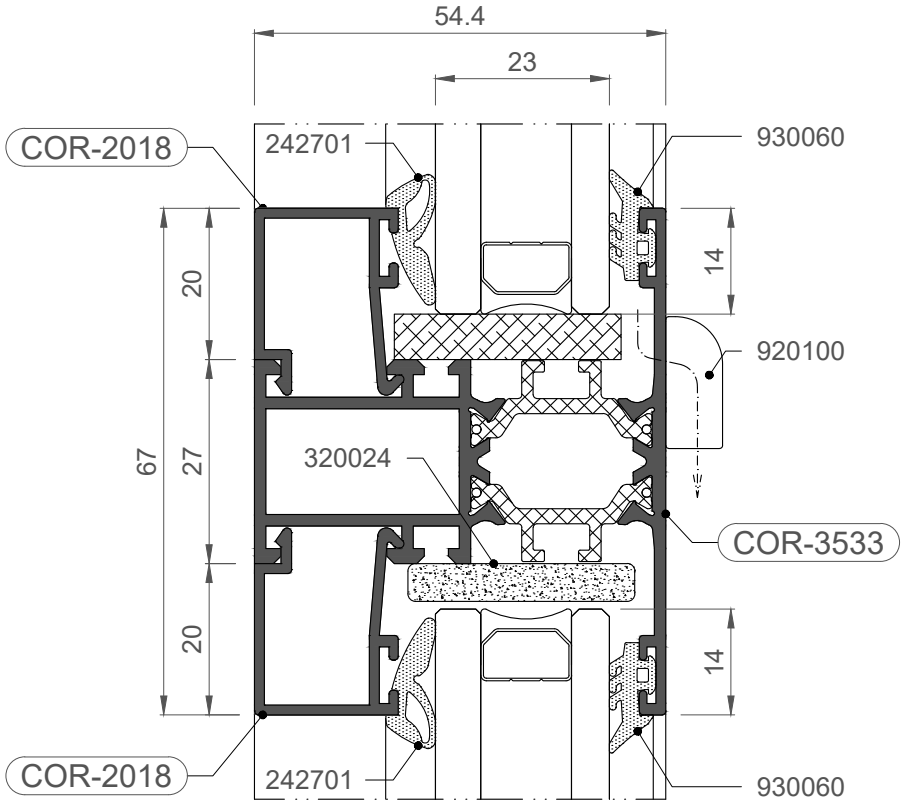

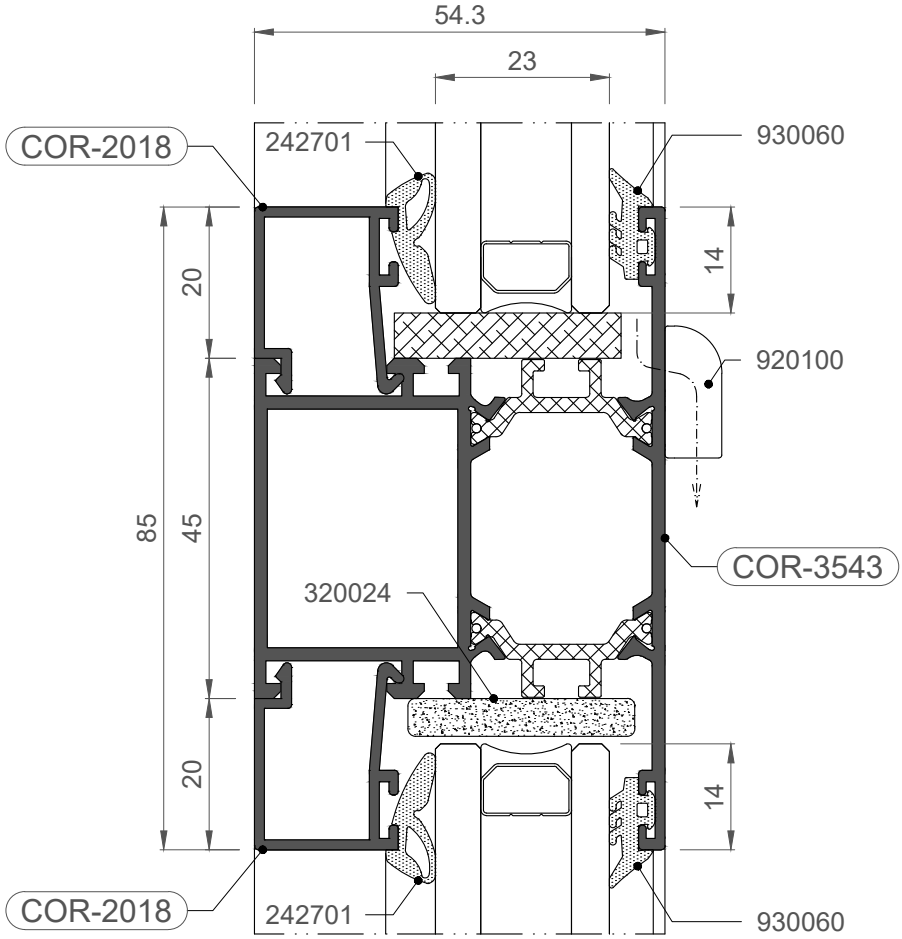

COR 3500

Nudos constructivos

1:1

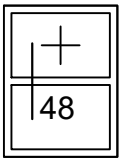

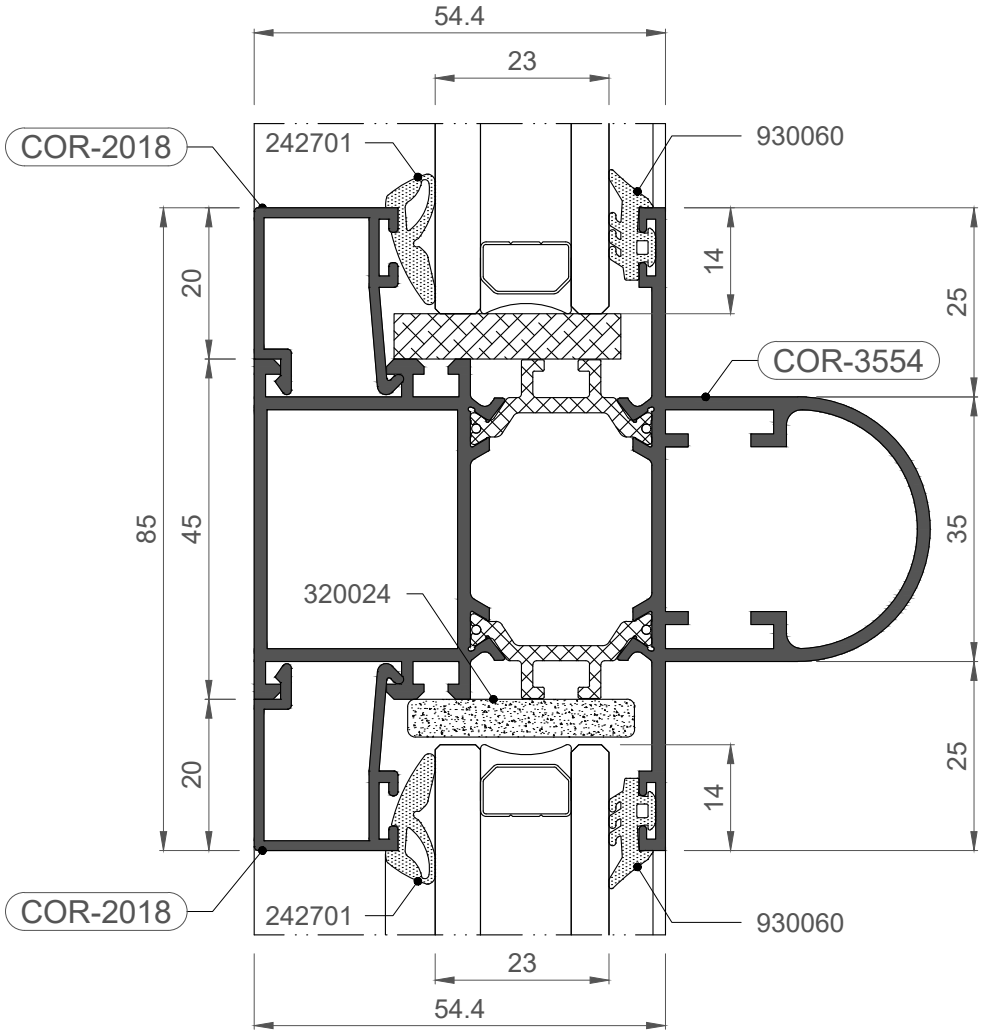

COR 3500

Nudos constructivos

1:1

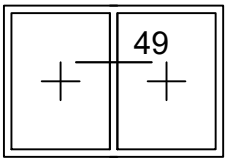

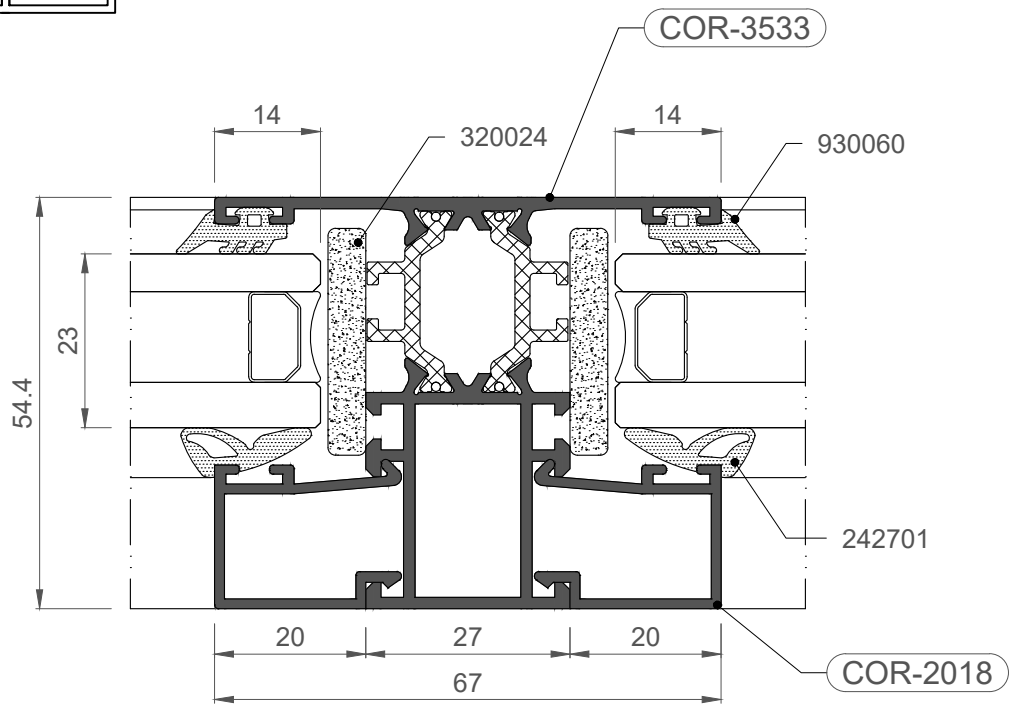

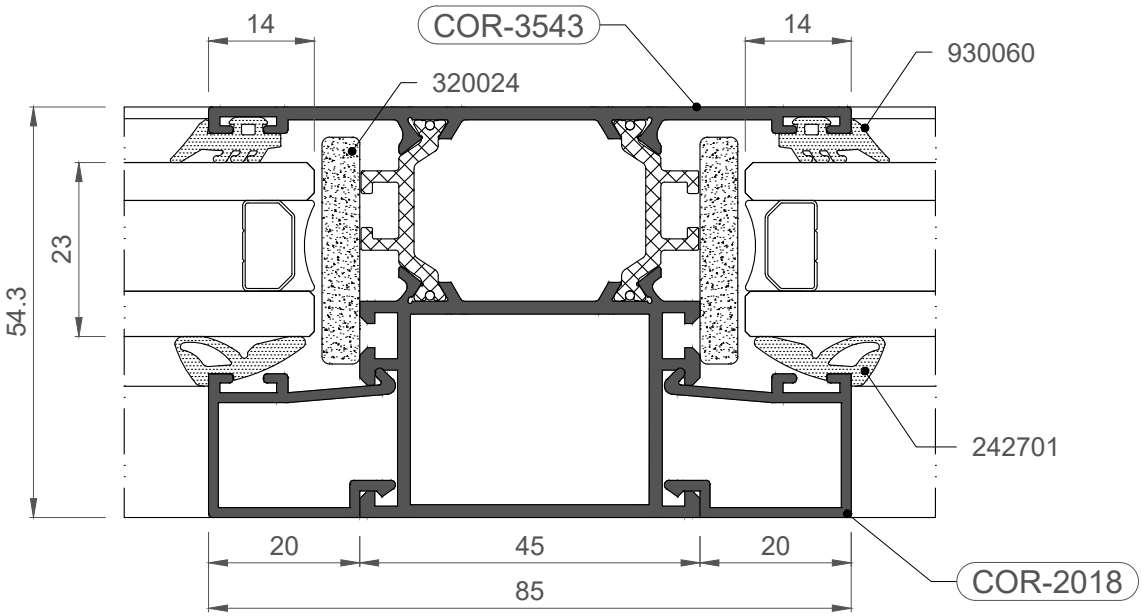

COR 3500

Nudos constructivos

1:1

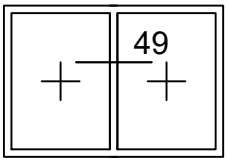

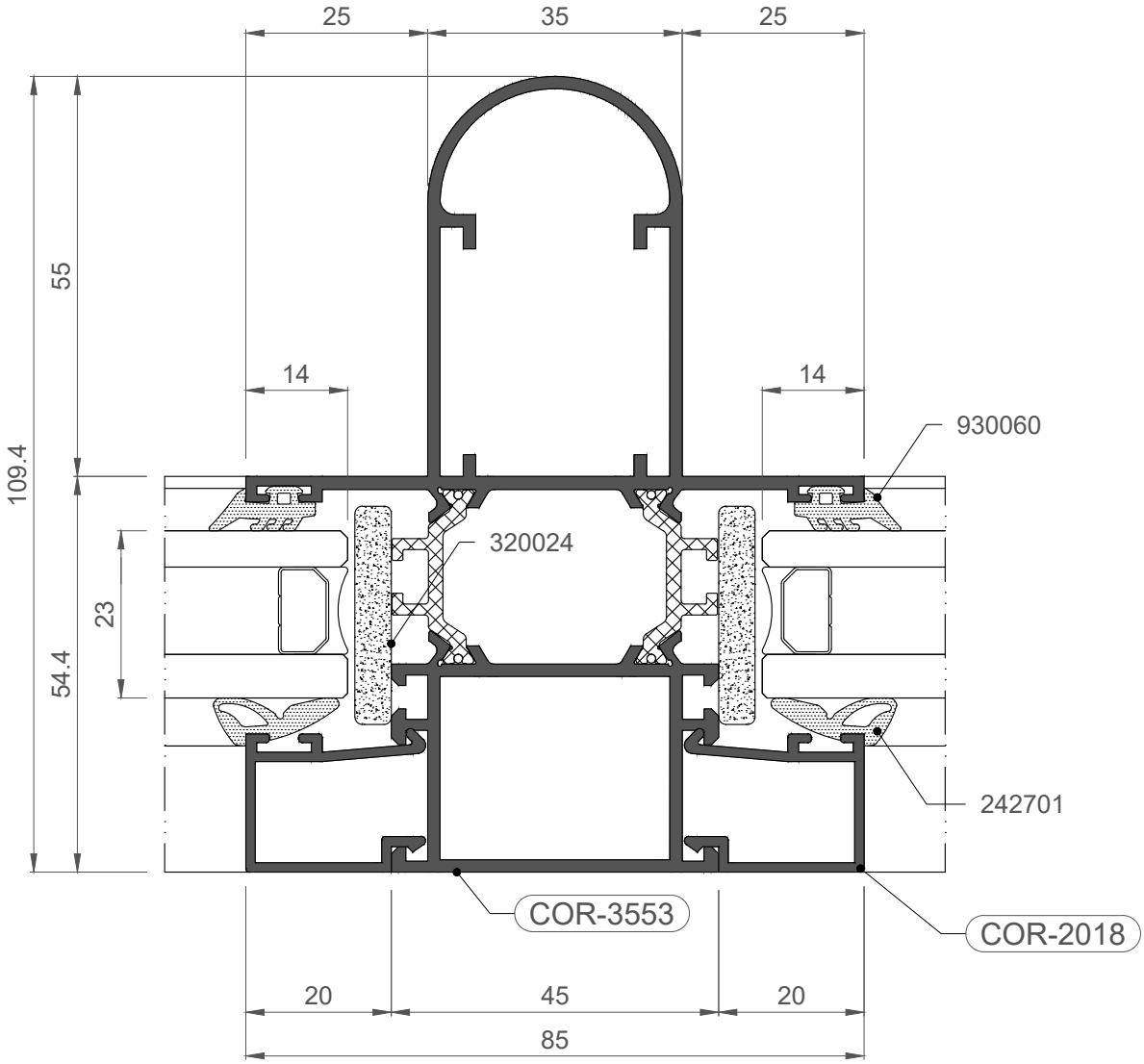

COR 3500

Nudos constructivos

1:1

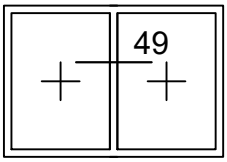

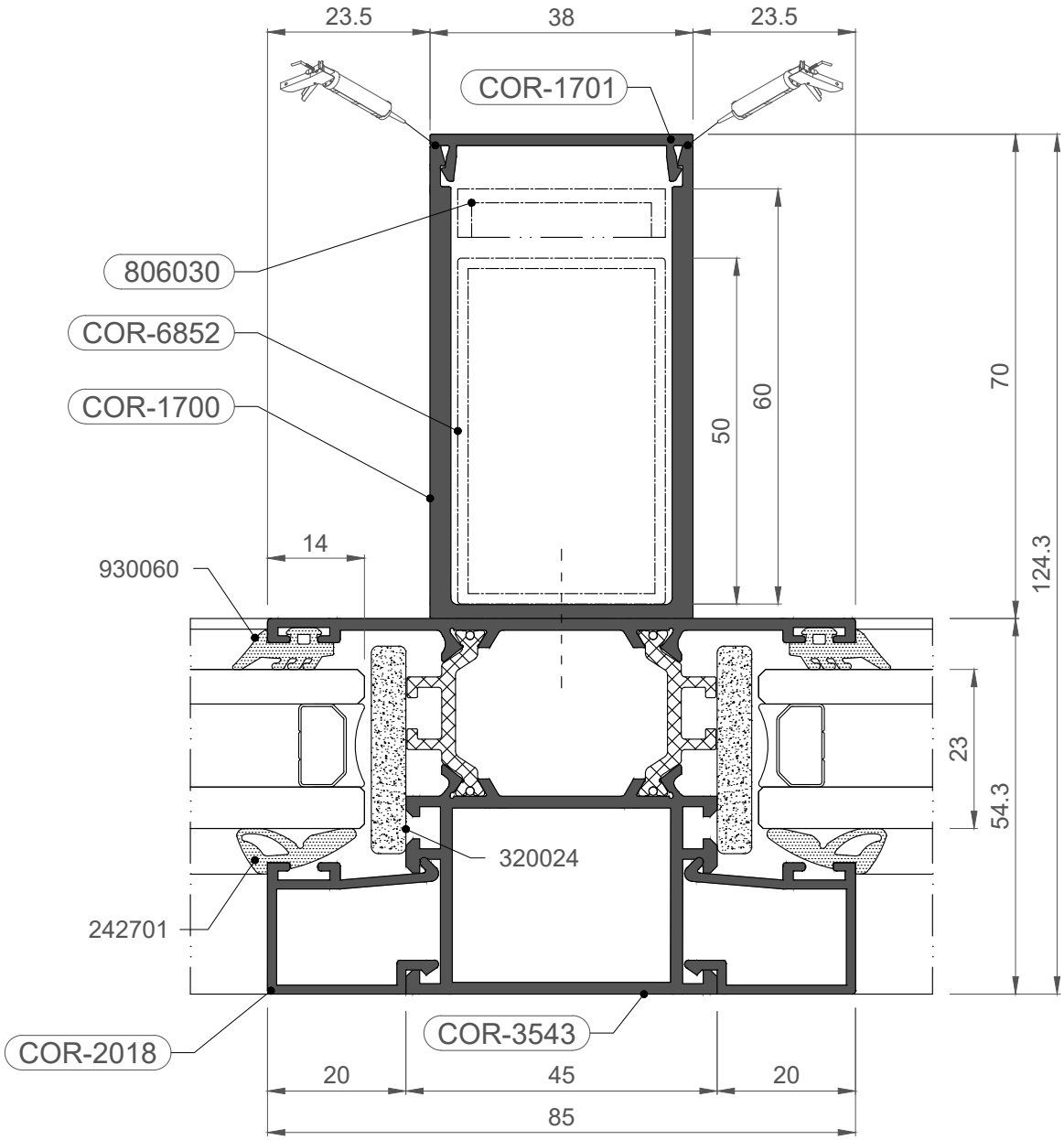

COR 3500

Nudos constructivos

1:1

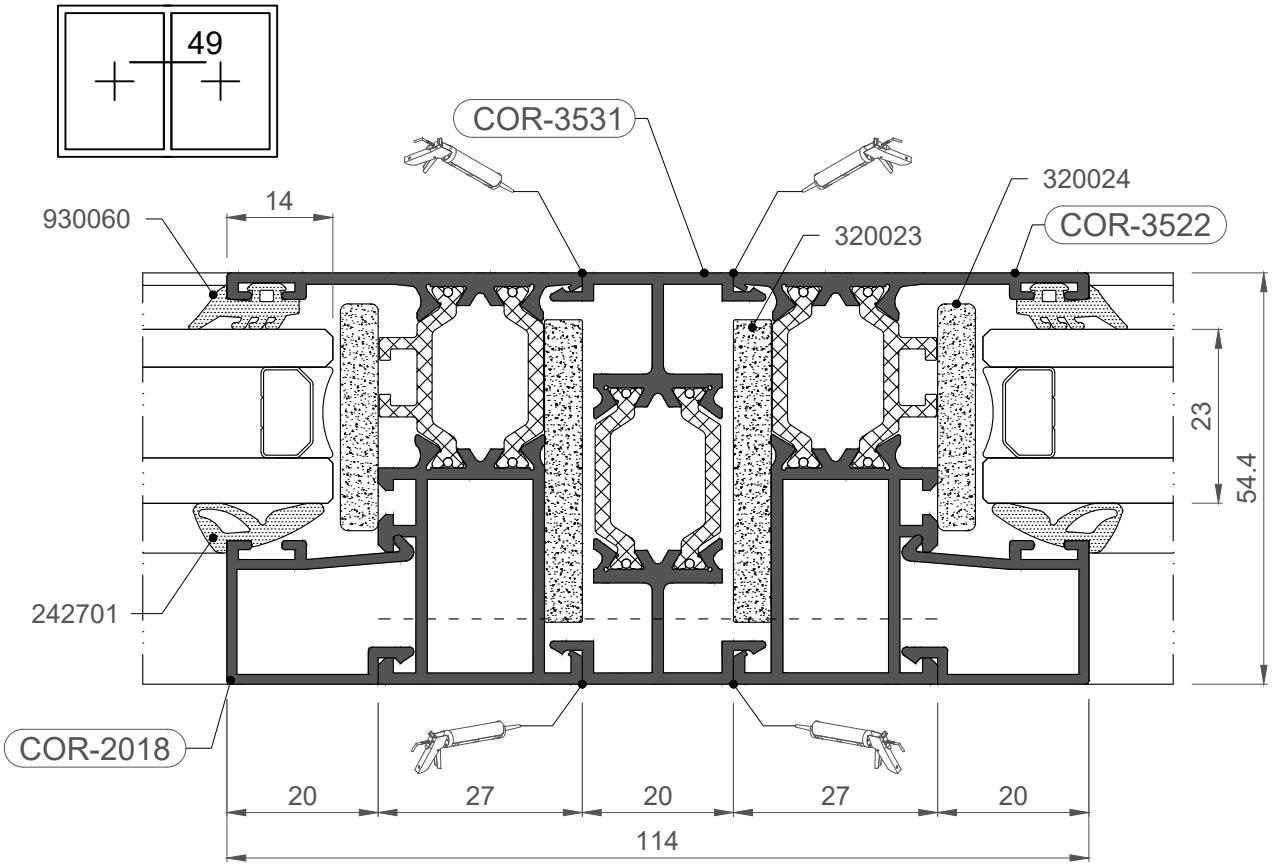

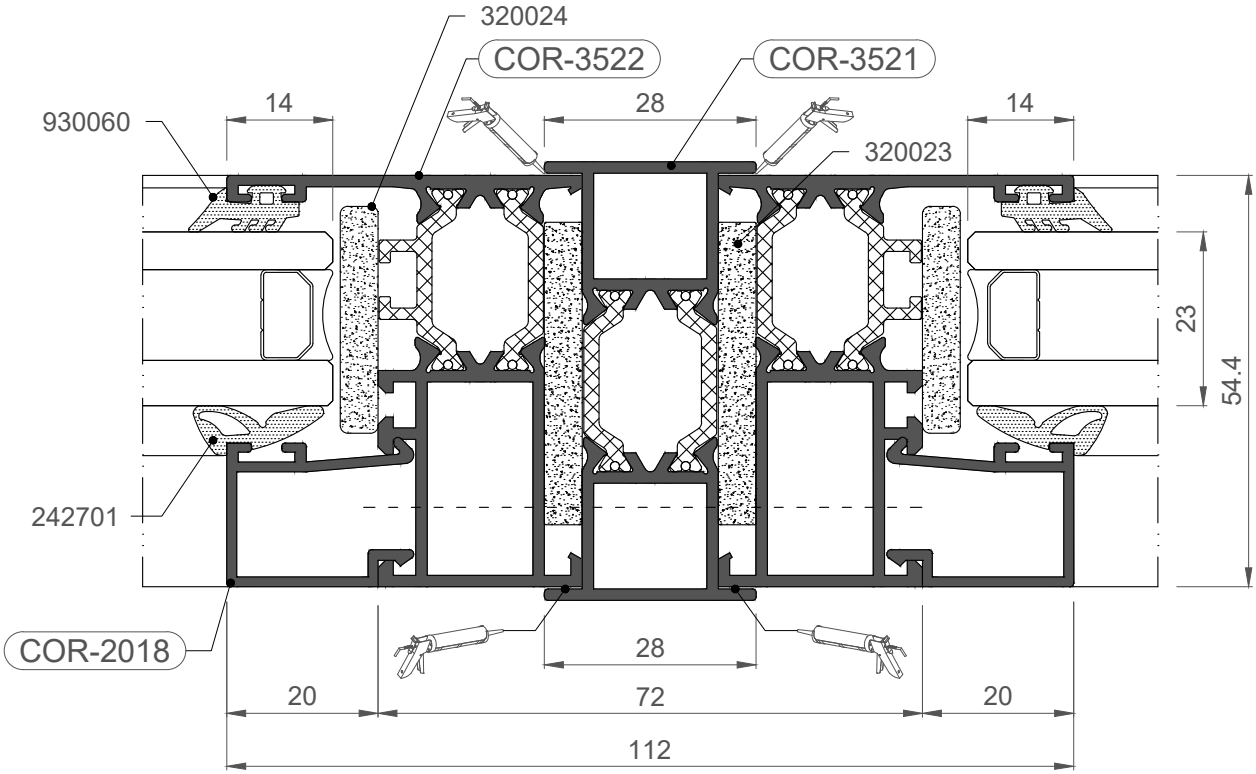

COR 3500

Nudos constructivos

1:1

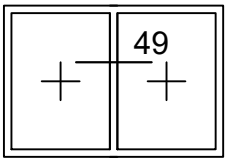

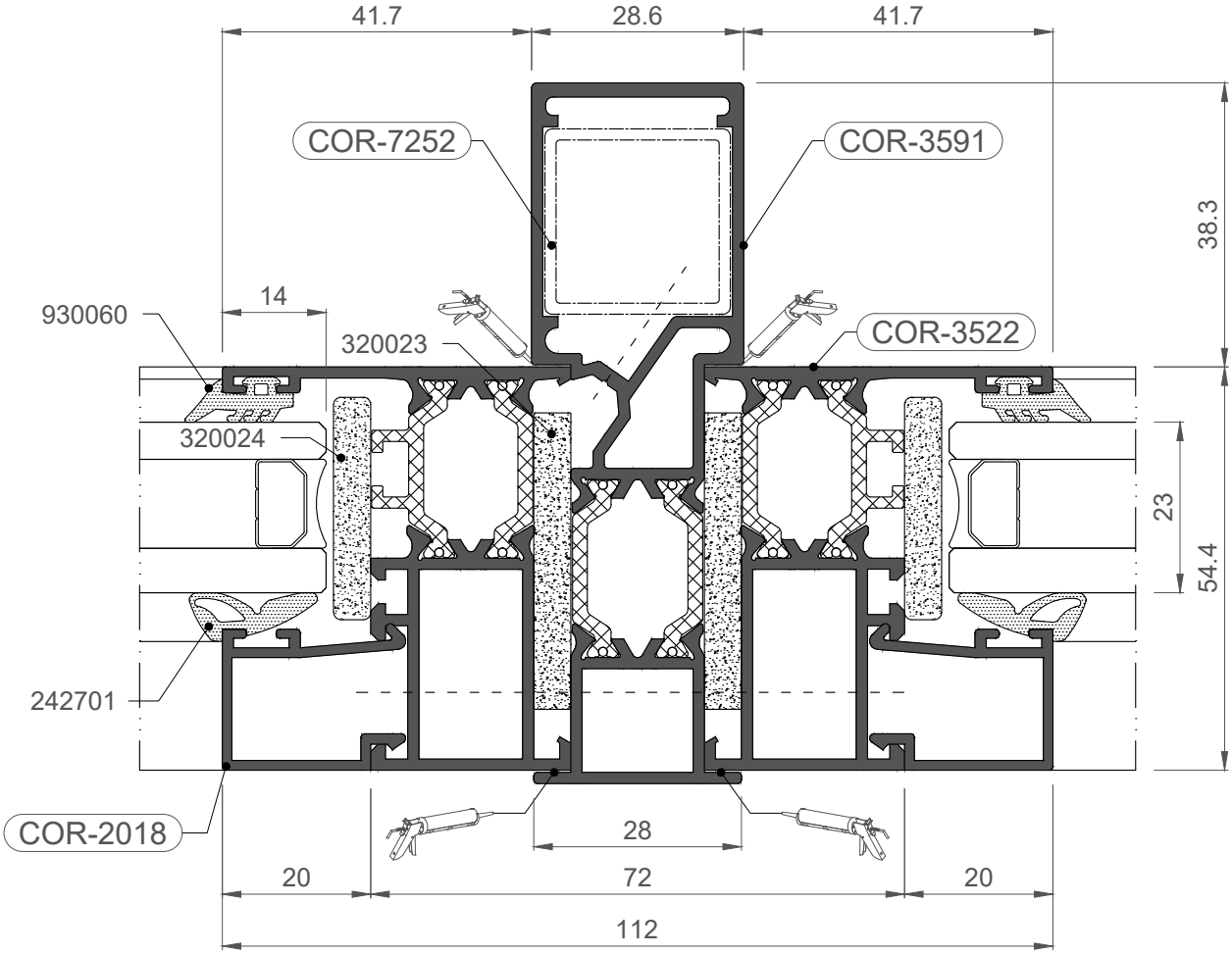

COR 3500

Nudos constructivos

1:1

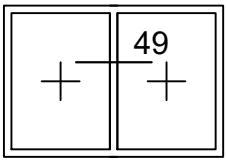

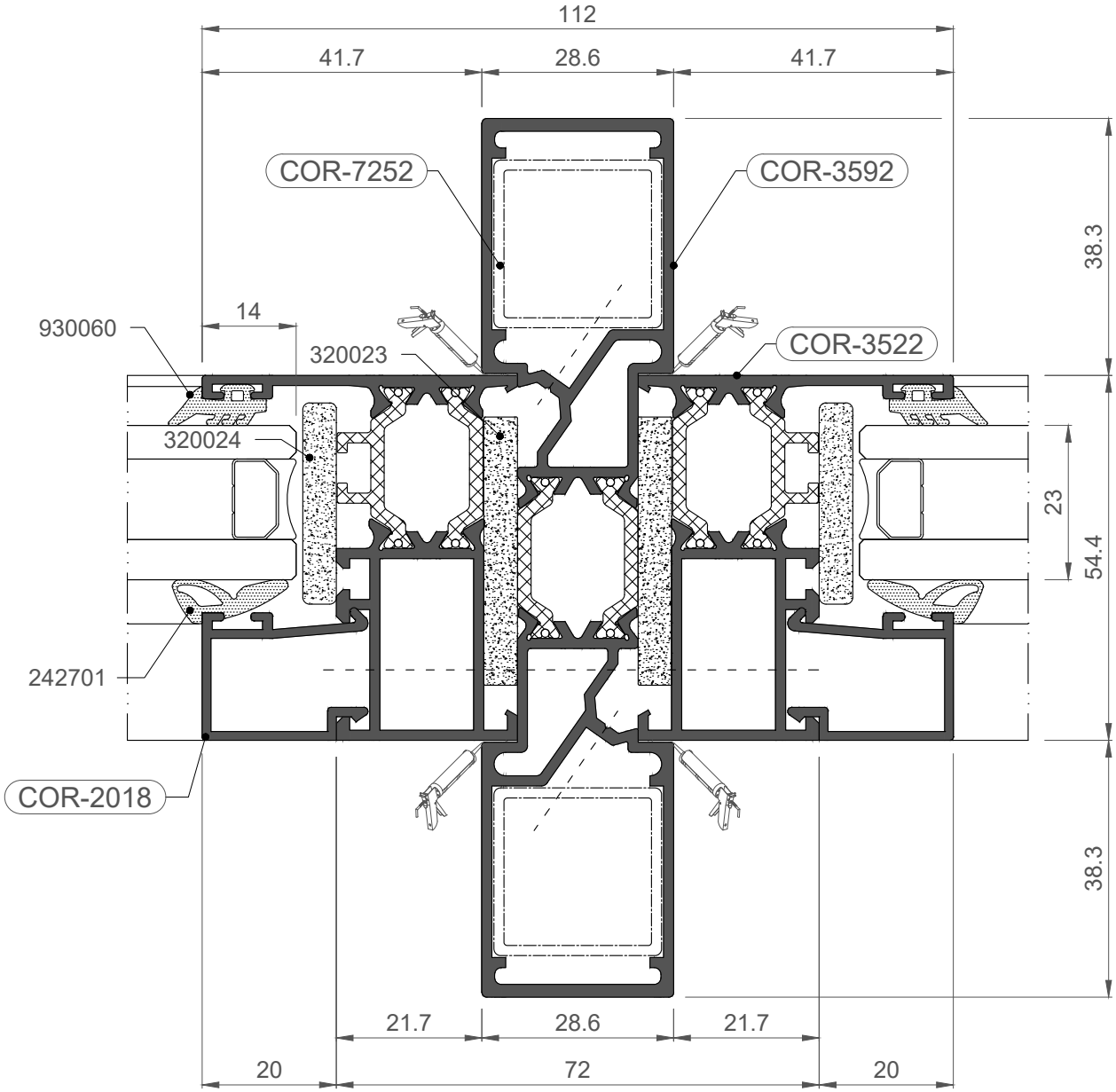

COR 3500

Nudos constructivos

1:1

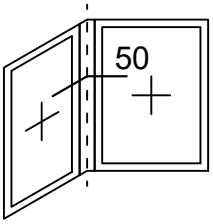

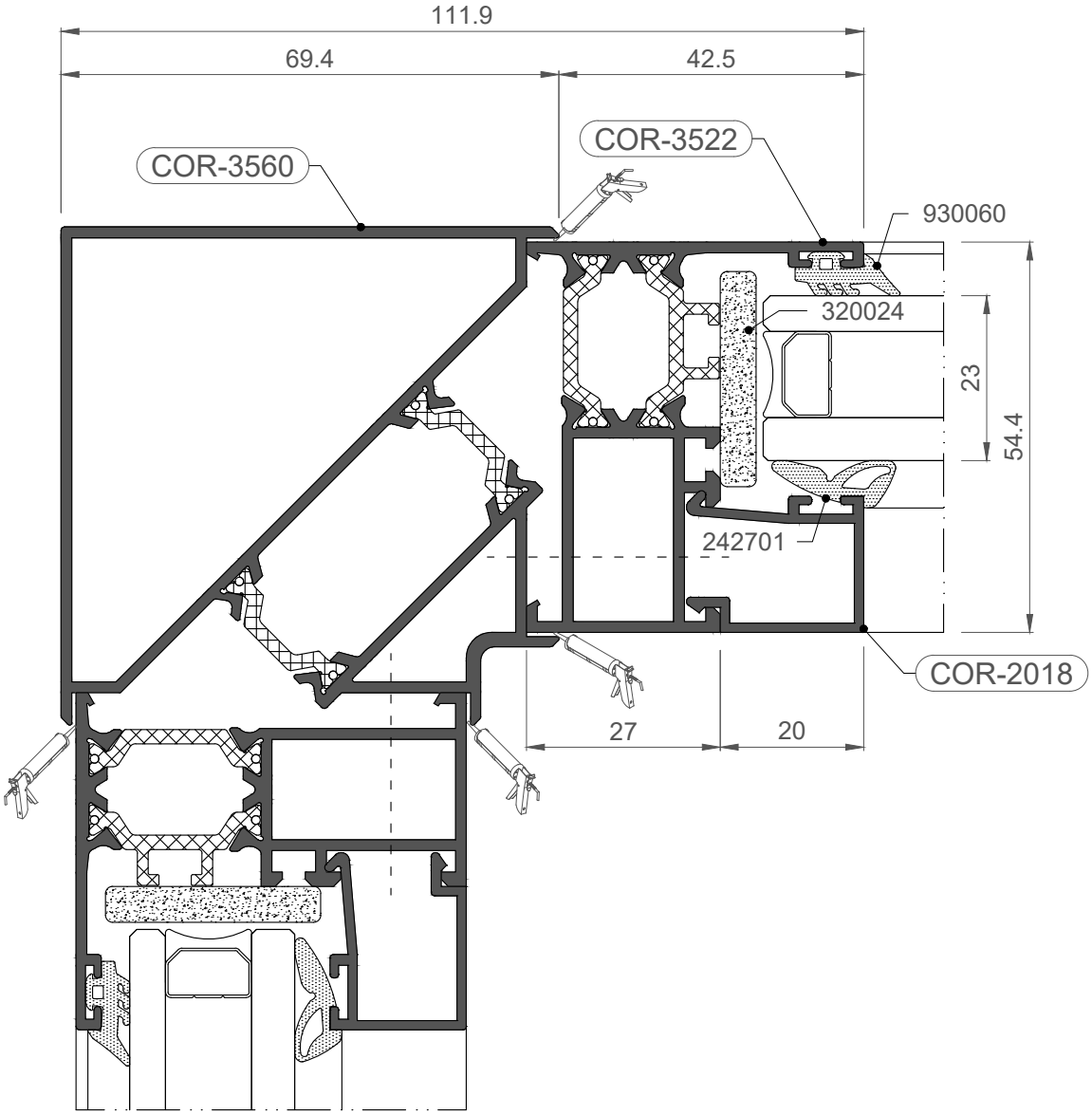

COR 3500

Nudos constructivos

1:1

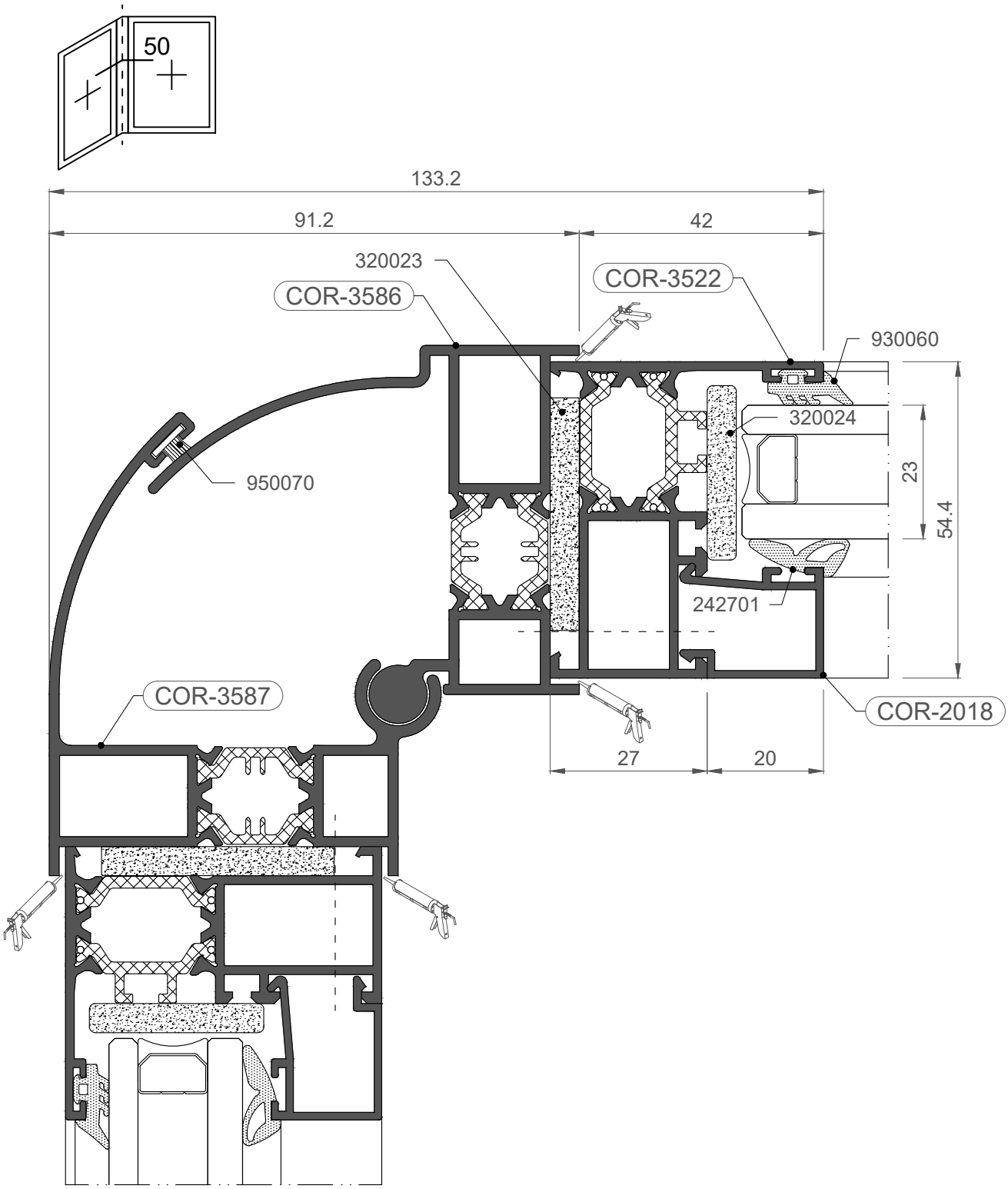

COR 3500

6. ACRISTALAMIENTO

IMPORTANTE

ALUMINIOS CORTIZO S.A.U. se reserva el derecho de modificar o eliminar cualquiera de sus perfiles, accesorios o juntas del sistema sin previo aviso.

ALUMINIOS CORTIZO S.A.U. no se hace responsable de las posibles erratas tipográficas de este catálogo y recomienda encarecidamente al cliente que, antes de la formalización de cualquier pedido, verifique que las referencias aparecidas en el mismo son las correctas.

TABLA DE ACRISTALAMIENTO

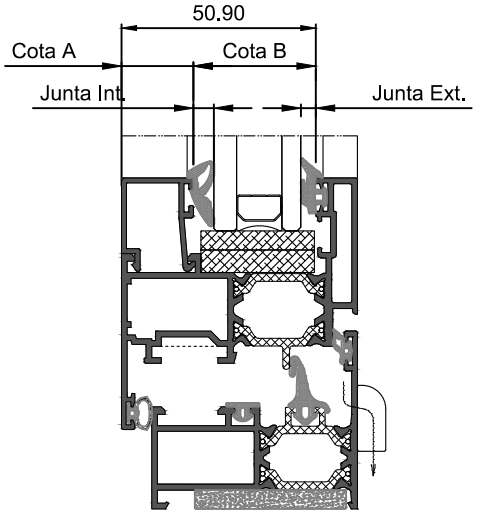

INTERIORES		
Referencia	Espesor (mm)	Dibujo
240135	4	
242701	5	
240136	6	
250097	7	
250098	8	
250092	9	

EXTERIORES		
Referencia	Espesor (mm)	Dibujo
930060	3.60	

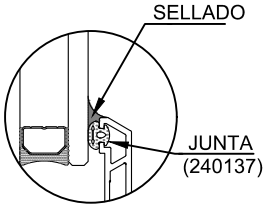

Notas:
- Existe junta para sellado exterior (Ref. 240137). Acristalamiento equivalente a junta exterior Ref. 930060.
- La hoja COR-3558 y el zócalo COR-3588 permiten 8 mm más de acristalamiento que cualquier otro perfil de la serie.

ACRISTALAMIENTO EN PERFILES:
COR-3502, 3506, 3508, 3509, 3510, 3511, 3512, 3513, 3516, 3517, 3518, 3519, 3522, 3523, 3526, 3527, 3532, 3533, 3537, 3538, 3542, 3543, 3544, 3549, 3551, 3552, 3553, 3554, 3562, 3563, 3567, 3568, 3596, 3598, 3616, 3617, 3618, 3622, 3626, 3627, 3630, 3646, 3647, 3687, 3698

Junquillos			Cota A	Cota B	Vidrio	Junta Interior	Junta Exterior
Rectos	Redondeados						
Clip	Clip	Grapa					
2023	--	--	2,50	48,40	**41**	4,00	3,60
					40	5,00	
					39	6,00	
					38	7,00	
					37	8,00	
					36	9,00	
2093	--	--	8,00	42,90	**35**	4,00	3,60
					34	5,00	
					33	6,00	
					32	7,00	
					31	8,00	
					30	9,00	
2019	2321	2021	12,00	38,90	**31**	4,00	3,60
					30	5,00	
					29	6,00	
					28	7,00	
					27	8,00	
					26	9,00	
2065	--	--	16,50	34,40	**27**	4,00	3,60
					26	5,00	
					25	6,00	
					24	7,00	
					23	8,00	
					22	9,00	
2018	2314	2014 2114	19,00	31,90	**24**	4,00	3,60
					23	5,00	
					22	6,00	
					21	7,00	
					20	8,00	
					19	9,00	

Junquillos			Cota A	Cota B	Vidrio	Junta Interior	Junta Exterior
Rectos	Redondeados						
Clip	Clip	Grapa					
2117	--	--	22,00	28,90	**21**	4,00	3,60
					20	5,00	
					19	6,00	
					18	7,00	
					17	8,00	
					16	9,00	
2015	2313	2013 2113	26,00	24,90	**17**	4,00	3,60
					16	5,00	
					15	6,00	
					14	7,00	
					13	8,00	
					12	9,00	
2094	--	--	29,50	21,40	**14**	4,00	3,60
					13	5,00	
					12	6,00	
					11	7,00	
					10	8,00	
					9	9,00	
2017	2338	2038 2138	33,00	17,90	**10**	4,00	3,60
					9	5,00	
					8	6,00	
					7	7,00	
					6	8,00	
					5	9,00	
Tradición	2388	2088	12,00	38,90	**31**	4,00	3,60
					30	5,00	
					29	6,00	
					28	7,00	
					27	8,00	
					26	9,00	

TABLA DE ACRISTALAMIENTO

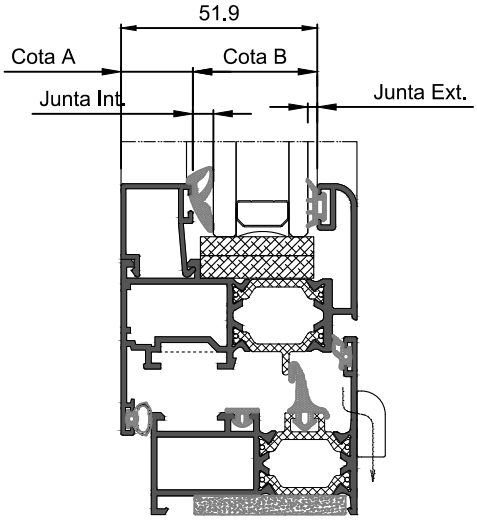

INTERIORES		
Referencia	Espesor (mm)	Dibujo
240135	4	
242701	5	
240136	6	
250097	7	
250098	8	
250092	9	

EXTERIORES		
Referencia	Espesor (mm)	Dibujo
250005	2.80	

ACRISTALAMIENTO EN COR-3505

Junquillos			Cota A	Cota B	Vidrio	Junta Interior	Junta Exterior
Rectos	Redondeados						
Clip	Clip	Grapa					
2023	--	--	2,50	49,40	**43**	4,00	2,80
					42	5,00	
					41	6,00	
					40	7,00	
					39	8,00	
					38	9,00	
2093	--	--	8,00	43,90	**37**	4,00	2,80
					36	5,00	
					35	6,00	
					34	7,00	
					33	8,00	
					32	9,00	
2019	2321	2021 2131	12,00	39,90	**33**	4,00	2,80
					32	5,00	
					31	6,00	
					30	7,00	
					29	8,00	
					28	9,00	
2065	--	--	16,50	35,40	**29**	4,00	2,80
					28	5,00	
					27	6,00	
					26	7,00	
					25	8,00	
					24	9,00	
2018	2314	2014 2114	19,00	32,90	**26**	4,00	2,80
					25	5,00	
					24	6,00	
					23	7,00	
					22	8,00	
					21	9,00	

Junquillos			Cota A	Cota B	Vidrio	Junta Interior	Junta Exterior
Rectos	Redondeados						
Clip	Clip	Grapa					
2117	--	--	22,00	29,90	**23**	4,00	2,80
					22	5,00	
					21	6,00	
					20	7,00	
					19	8,00	
					18	9,00	
2015	2313	2013 2113	26,00	25,90	**19**	4,00	2,80
					18	5,00	
					17	6,00	
					16	7,00	
					15	8,00	
					14	9,00	
2094	--	--	29,50	22,40	**16**	4,00	2,80
					15	5,00	
					14	6,00	
					13	7,00	
					12	8,00	
					11	9,00	
2017	2338	2038 2138	33,00	18,90	**12**	4,00	2,80
					11	5,00	
					10	6,00	
					9	7,00	
					8	8,00	
					7	9,00	

TABLA DE ACRISTALAMIENTO

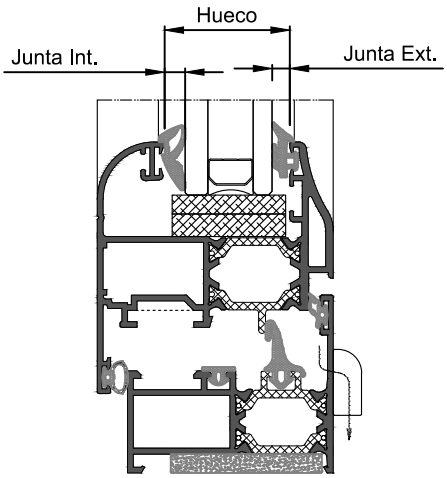

INTERIORES		
Referencia	Espesor (mm)	Dibujo
240135	4	
242701	5	
240136	6	
250097	7	
250098	8	
250092	9	

EXTERIORES		
Referencia	Espesor (mm)	Dibujo
930060	3.60	
240135	4.00	

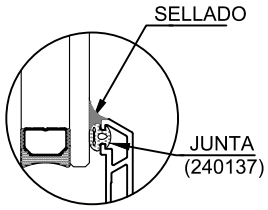

Notas:
- Existe junta para sellado exterior (Ref. 240137). Acristalamiento equivalente a junta exterior Ref. 930060.

PERFILES SIN JUNQUILLO				
Perfiles		Vidrio	Junta Interior	Junta Exterior
Ref.	Hueco			
3594 3595	33,10	**26**	4,00	3,60
		25	5,00	
		24	6,00	
		23	7,00	
		22	8,00	
		21	9,00	
3619	41,40	**33**	4,00	4,00
		32	5,00	
		31	6,00	
		30	7,00	
		29	8,00	
		28	9,00	

HUECOS LIBRES - JUNQUILLOS REDONDEADOS
(GRAPA DE ALUMINIO)

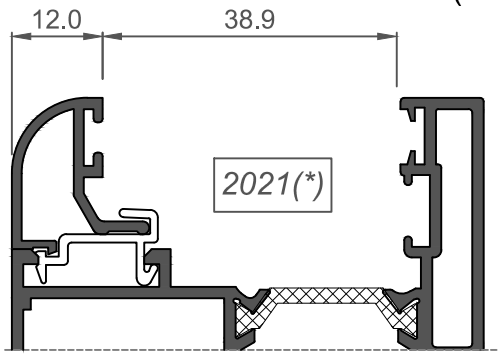

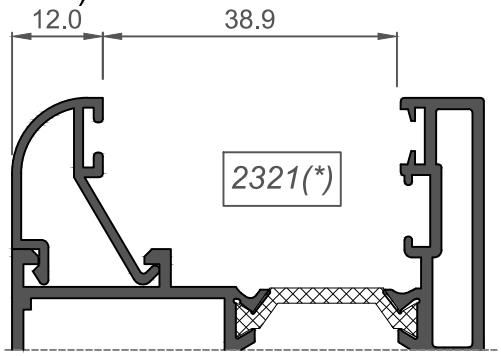

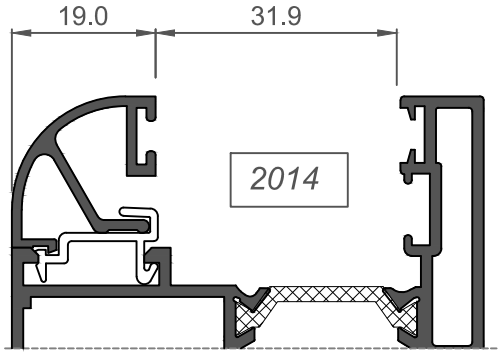

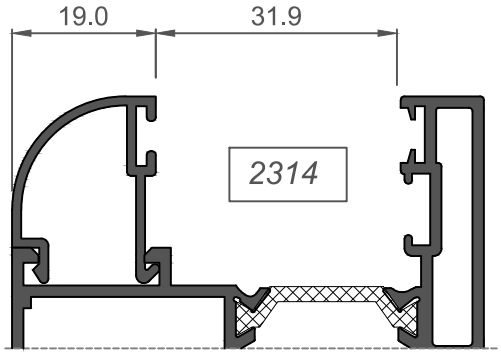

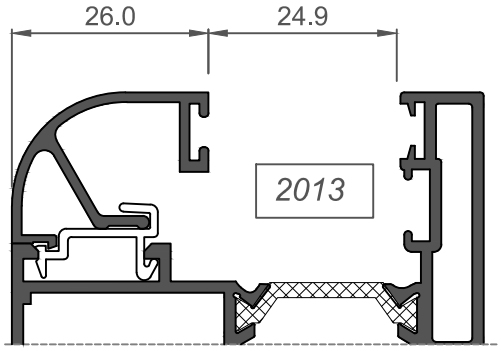

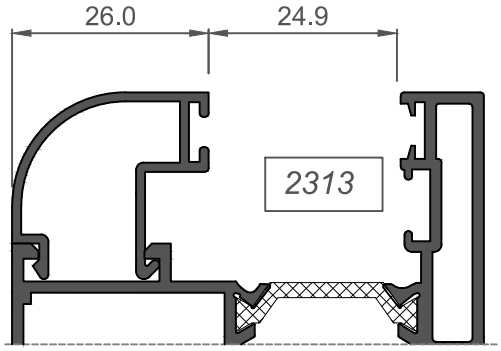

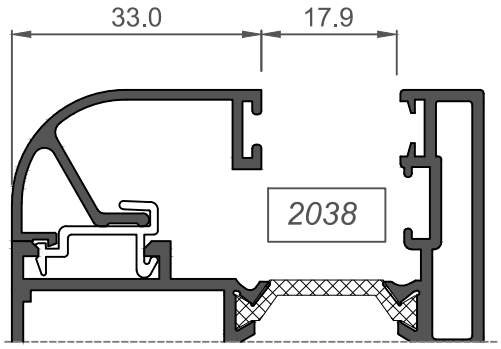

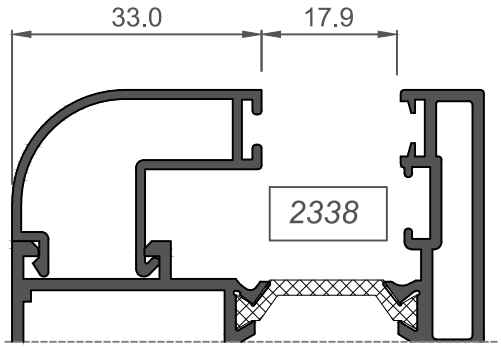

(*) Para estos junquillos debe disminuirse la dimensión del vidrio en 4 mm al alto y al ancho

HUECOS LIBRES - JUNQUILLOS REDONDEADOS
(GRAPA DE PLÁSTICO)

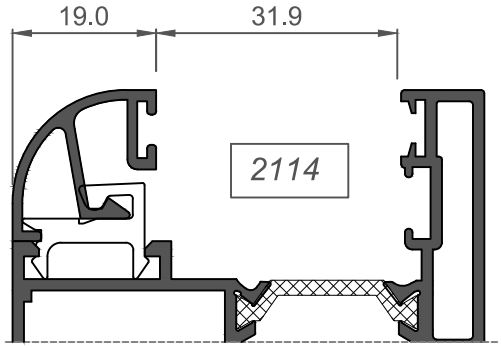

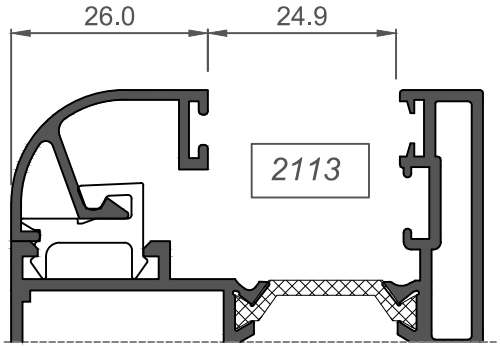

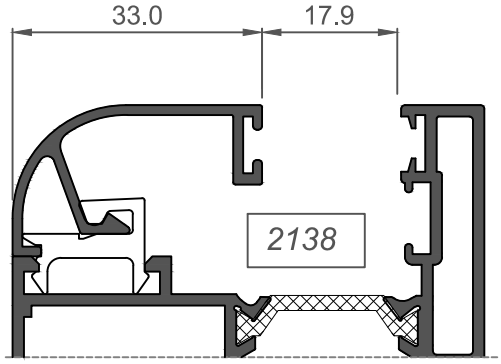

Nota:
- El uso de junquillos de grapa solo es aconsejable cuando éstos se combinen con sus correspondientes junquillos de clip, en el acristalamiento de un vidrio. Utilizar solamente junquillos de grapa para acristalar un vidrio, es muy peligroso, ya que éstos pueden saltar a partir de una cierta presión.

HUECOS LIBRES - JUNQUILLOS TRADICIÓN
(GRAPA ALUMINIO)

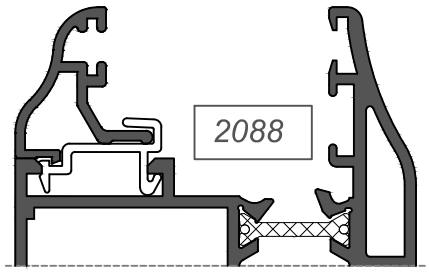

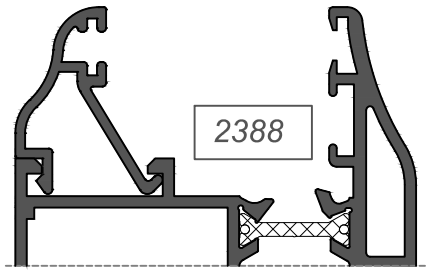

HUECOS LIBRES - JUNQUILLOS RECTOS

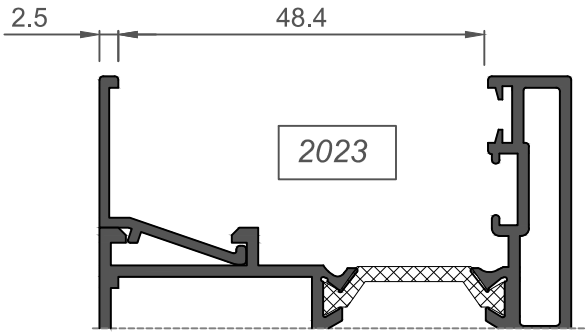

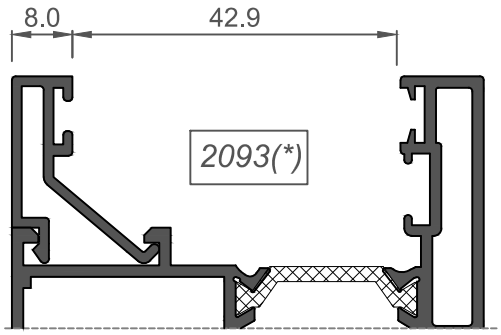

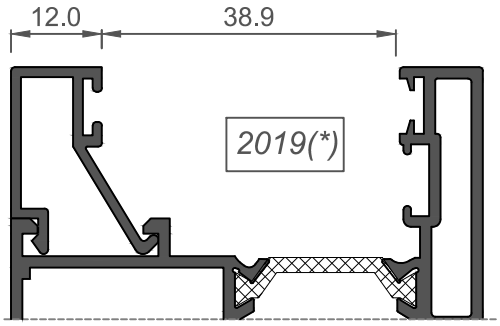

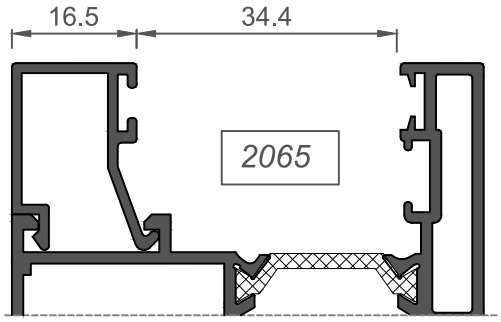

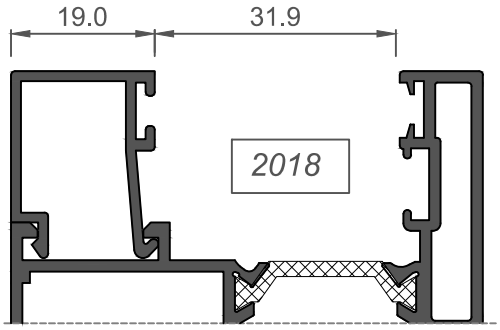

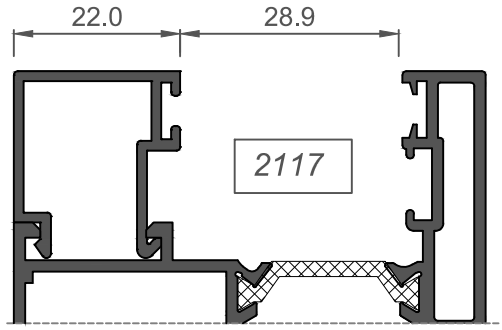

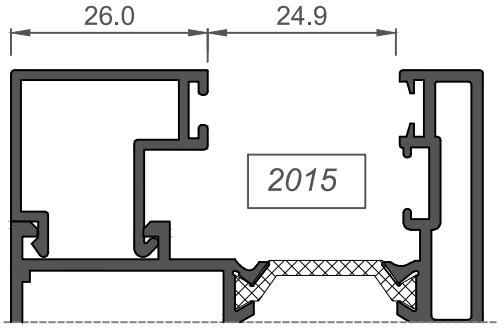

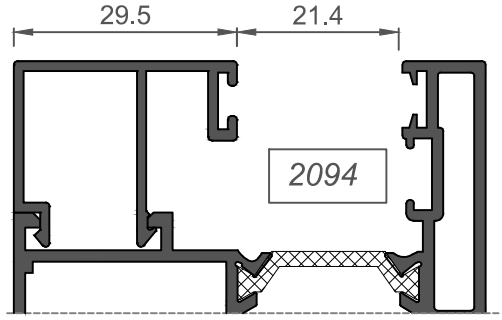

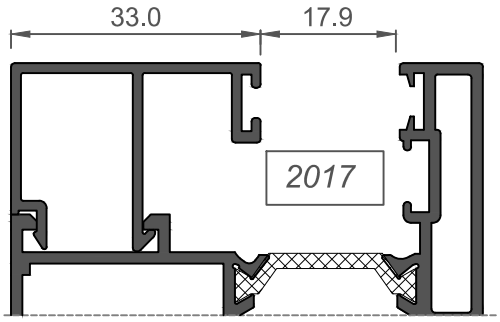

(*) Para estos junquillos debe disminuirse la dimensión del vidrio en 4 mm al alto y al ancho

POSICIONAMIENTO RECOMENDABLE DE LOS CALZOS, SEGÚN SU APLICACIÓN

FIJO

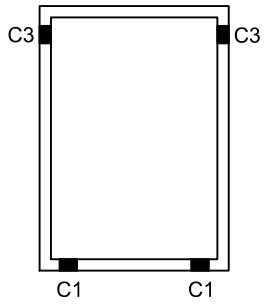

FIJO

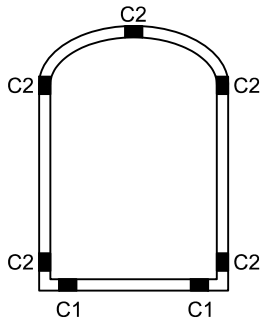

FIJO

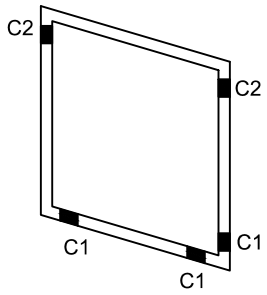

FIJO

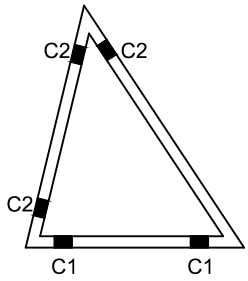

PRACTICABLE

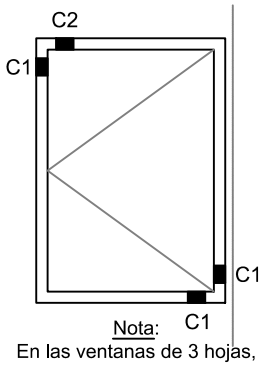

Nota:
En las ventanas de 3 hojas, se invierte la posición de los calzos en la hoja central.

OSCILO-BATIENTE

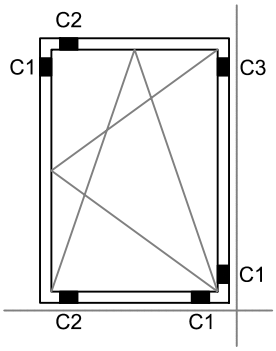

ABATIBLE

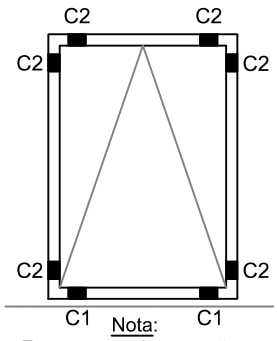

Nota:
En ventanas de pequeñas dimensiones, un calzo lateral C2 a cada lado sería suficiente.

PROYECTANTE

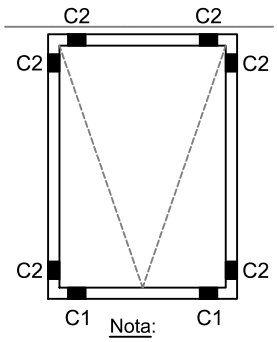

Nota:
En ventanas de pequeñas dimensiones, un calzo lateral C2 a cada lado sería suficiente.

PLEGABLE

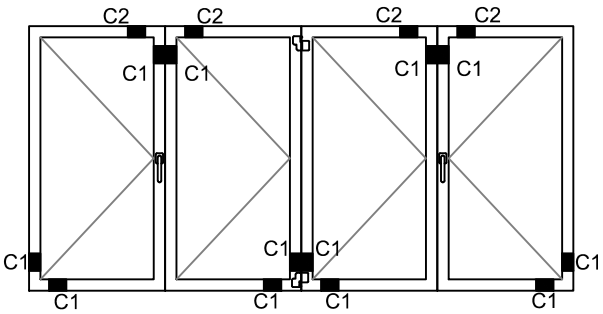

OSCILO PARALELA

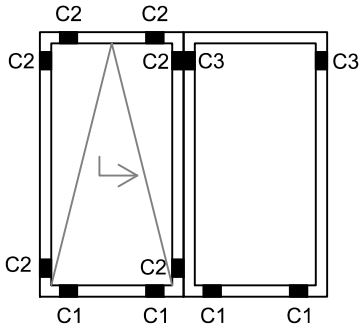

Nomenclatura de los Calzos:
C1 = CALZO DE APOYO.
C2 = CALZO PERIMETRAL.
C3 = CALZO DE SEGURIDAD.

Notas:
- Los calzos deben colocarse necesariamente como prevén los croquis arriba indicados, sin añadir otros calzos en otras situaciones.
- La distancia entre el eje de los calzos y el borde del vidrio, será aprox. L/10 (L = longitud de vidrio.)

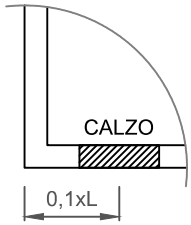

COR 3500

7. SECCIONES DE DESPIECE

IMPORTANTE

ALUMINIOS CORTIZO S.A.U. se reserva el derecho de modificar o eliminar cualquiera de sus perfiles, accesorios o juntas del sistema sin previo aviso.

ALUMINIOS CORTIZO S.A.U. no se hace responsable de las posibles erratas tipográficas de este catálogo y recomienda encarecidamente al cliente que, antes de la formalización de cualquier pedido, verifique que las referencias aparecidas en el mismo son las correctas.

COR 3500

Ventana fija

1:4

SECCIÓN A-A

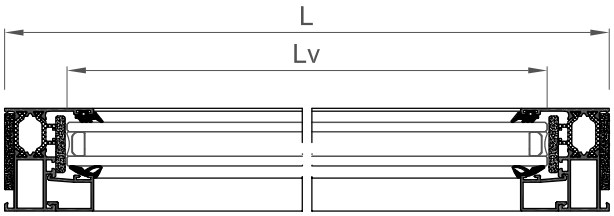

SECCIÓN B-B

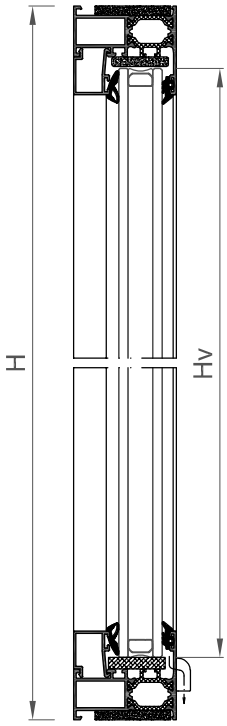

				mm
COR-3522			x 2	L
			x 2	H
COR-2018			x 2	L - 54
			x 2	H - 94

	223096	x 4
	283522	x 4

	242701	2Lv + 2Hv
	930060	2Lv + 2Hv

	920100	x 2

	320024	2L + 2H
	320023	2L + 2H

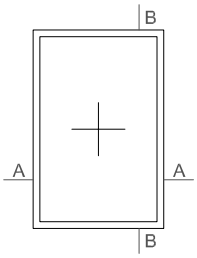

	e=23mm	x 1	Lv = L - 66
			Hv = H - 66

COR 3500

Ventana 1 hoja abatible

1:4

SECCIÓN A-A

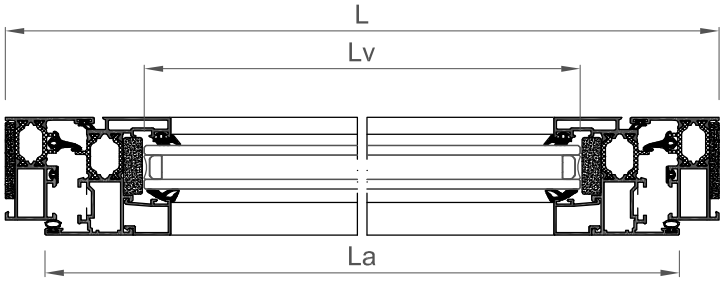

SECCIÓN B-B

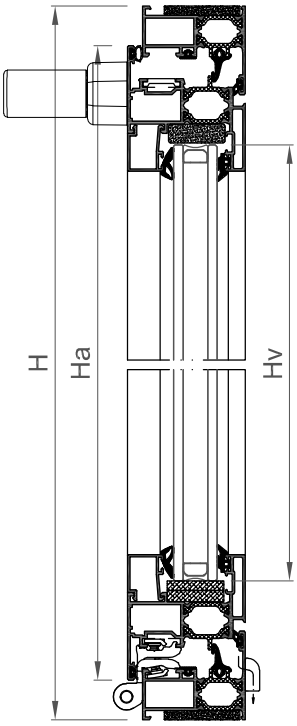

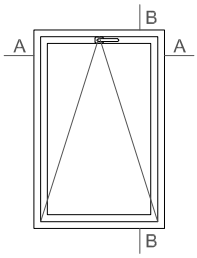

COR-3522			x 2	L
			x 2	H
COR-3516			x 2	La = L - 42
			x 2	Ha = H - 42
COR-2018			x 2	L - 135
			x 2	H - 175
COR-2030			*	*

* Ver medidas de corte de pletina en esquemas de herraje.

	223096	x 4
	283522	x 4
	223096	x 4
	920135	x 4
	960015	x 4

	223010	2L + 2H
	218702	2L + 2H
	935010	2L + 2H
	247204	2L + 2H
	242701	2Lv + 2Hv
	930060	2Lv + 2Hv
	283500	2La + 2Ha
	320023	2L + 2H

	253060	x 2
	253073	x 2
	254111	x 2
	253066	x 4
	307302	x 1
	303500	x 4
	920100	x 2

70 Kg.	400 < La < 1250
	1800 < Ha < 2400

	e=23mm	x 1	Lv = L - 147
			Hv = H - 147

COR 3500

Ventana 1 hoja practicable

1:4

SECCIÓN A-A

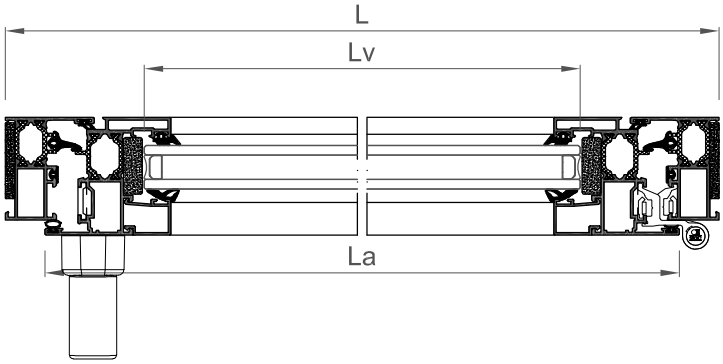

SECCIÓN B-B

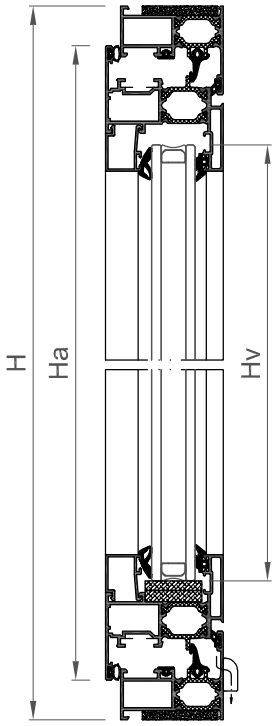

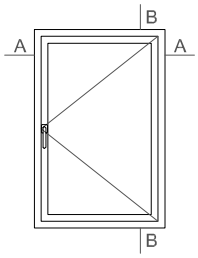

COR-3522			x 2	L
			x 2	H
COR-3516			x 2	La = L - 42
			x 2	Ha = H - 42
COR-2018			x 2	L - 135
			x 2	H - 175
COR-2030			*	*

* Ver medidas de corte de pletina en esquemas de herraje.

	223096	x 4
	283522	x 4
	223096	x 4
	920135	x 4
	960015	x 4

	223010	2L + 2H
	218702	2L + 2H
	935010	2L + 2H
	247204	2L + 2H
	242701	2Lv + 2Hv
	930060	2Lv + 2Hv
	283500	2La + 2Ha
	320023	2L + 2H

	303021	x 1
	243076	x 1
	233013	x 2
	307402	x 1
	303500	x 4
	920100	x 2

60 Kg.	300 < La < 1200	
	400 < Ha < 1200	

e=23mm	x 1	Lv = L - 147	
		Hv = H - 147	

COR 3500

Ventana 1 hoja oscilobatiente

1:4

SECCIÓN A-A

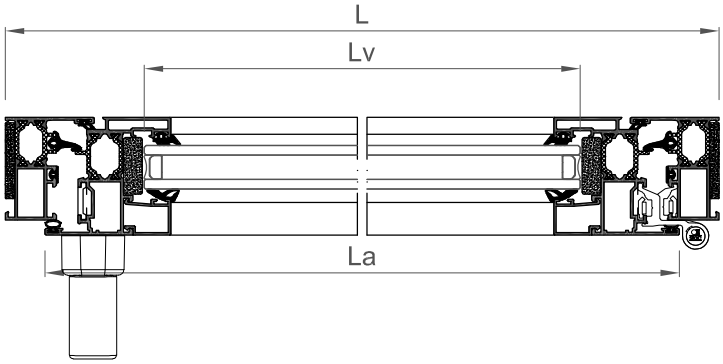

SECCIÓN B-B

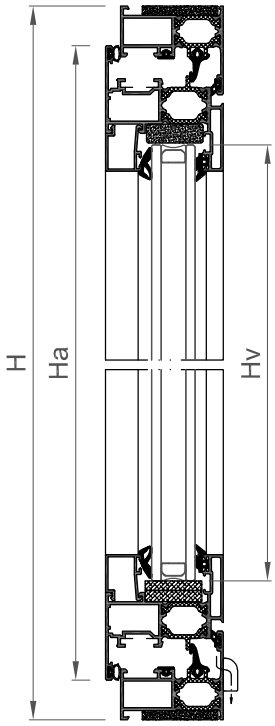

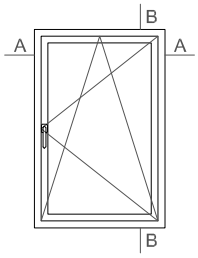

COR-3522		x 2	L
		x 2	H
COR-3516		x 2	La = L - 42
		x 2	Ha = H - 42
COR-2018		x 2	L - 135
		x 2	H - 175
COR-2030		*	*

* Ver medidas de corte de pletina en esquemas de herraje.

	223096	x 4
	283522	x 4
	223096	x 4
	920135	x 4
	960015	x 4

	223010	2L + 2H
	218702	2L + 2H
	935010	2L + 2H
	247204	2L + 2H
	242701	2Lv + 2Hv
	930060	2Lv + 2Hv
	283500	2La + 2Ha
	320023	2L + 2H

	272011	x 1
	253070	x 1
	307302	x 1
	303500	x 4
	920100	x 2

120 Kg.	570 < La < 1199
	450 < Ha < 1201

e=23mm	x 1	Lv = L - 147
		Hv = H - 147

COR 3500

Ventana 1 hoja practicable apertura exterior

1:4

SECCIÓN A-A

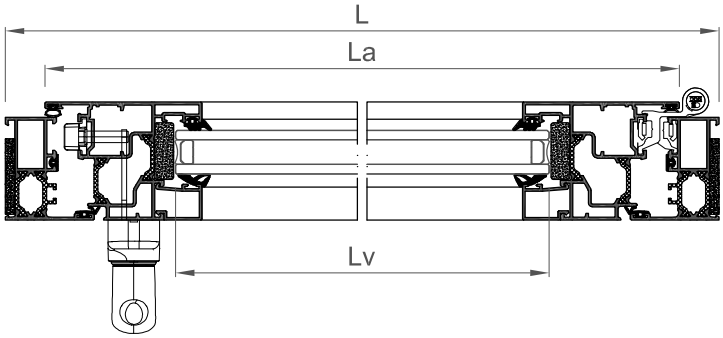

SECCIÓN B-B

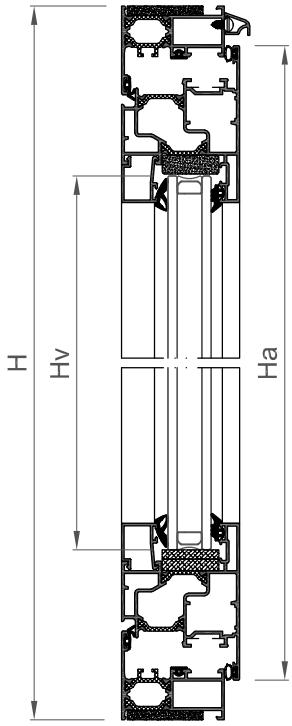

				mm
COR-3522			x 2	L
			x 2	H
COR-3519			x 2	La = L - 42
			x 2	Ha = H - 42
COR-2018			x 2	L - 168
			x 2	H - 208
COR-8296			x 1	L - 20
COR-2030			*	*

* Ver medidas de corte de pletina en esquemas de herraje.

	223096	x 4
	283522	x 4
	223096	x 4
	237003	x 4
	920135	x 4
	960015	x 4
	246802	x 8

	223010	2L + 2H
	960002	2L + 2H
	247204	2L + 2H
	242701	2Lv + 2Hv
	930060	2Lv + 2Hv
	238297	L/300+1
	283500	2La + 2Ha
	320023	2L + 2H

	282312	x 1
	282331	x 1
	233033	x 2
	243076	x 1
	258206	x 1

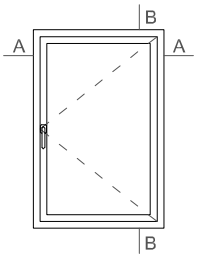

	60 Kg.	300 < La < 1200
		400 < Ha < 1200

	e=23mm	x 1	Lv = L - 180
			Hv = H - 180

COR 3500

Ventana 1 hoja proyectante deslizante

1:4

SECCIÓN A-A

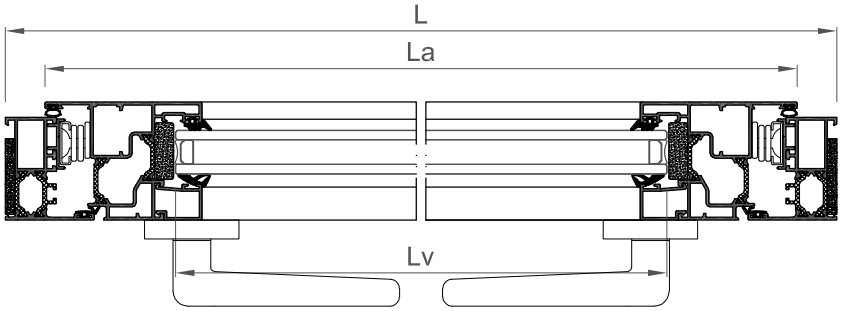

SECCIÓN B-B

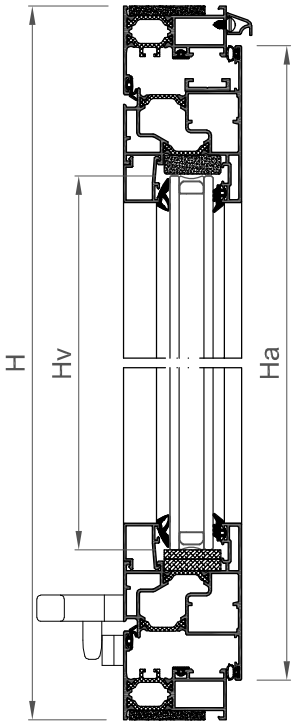

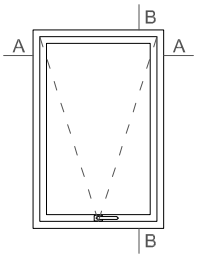

				mm
COR-3522			x 2	L
			x 2	H
COR-3618			x 2	La = L - 42
			x 2	Ha = H - 42
COR-2018			x 2	L - 168
			x 2	H - 208
COR-7085			x 2	*
COR-8296			x 1	L - 20

* Ver medida de compás.

	223096	x 4
	283522	x 4
	223096	x 4
	237003	x 4
	920135	x 4
	960015	x 4
	246802	x 8

	223010	2L + 2H
	960002	2L + 2H
	247204	2L + 2H
	242701	2Lv + 2Hv
	930060	2Lv + 2Hv
	238297	L/300+1
	283500	2La + 2Ha
	320023	2L + 2H

	920490	x 1
	260803	x 1
	260804	x 1
	258206	x 1

75 Kg.	400 < La < 1000
	650 < Ha < 900

	e=23mm	x 1	Lv = L - 180
			Hv = H - 180

COR 3500

Ventana 1 hoja practicable con fijo superior

1:4

SECCIÓN B-B

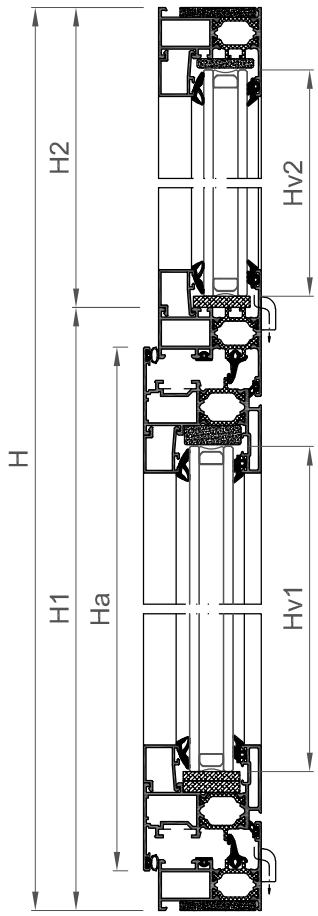

SECCIÓN C-C

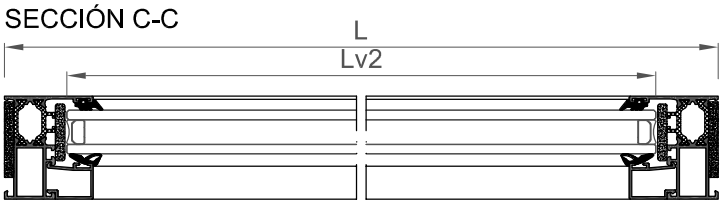

SECCIÓN A-A

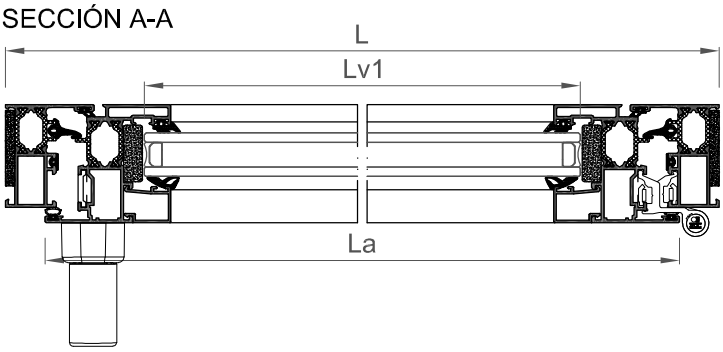

COR-3522			x 2	L
			x 2	H
COR-3533			x 1	L - 44
COR-3516			x 2	La = L - 42
			x 2	Ha = H1-42
COR-2018			x 2	L - 135
			x 2	H1 - 175
			x 2	L - 54
			x 2	H2 - 67
COR-2030			*	*

	223096	x 4
	283522	x 4
	223096	x 4
	920135	x 4
	960015	x 4

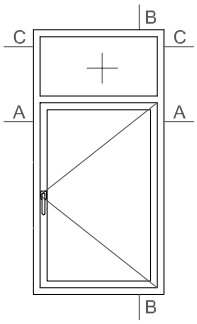

* Ver medidas de corte de pletina en esquemas de herraje.

	223010	2L + 2H1
	218702	2L + 2H1
	935010	2L + 2H1
	247204	2L + 2H1
	242701	4L + 2H
	930060	4L + 2H
	283500	2La + 2Ha
	320024	2L + 2H2
	320023	2L + 2H

	303021	x 1
	243076	x 1
	233013	x 2
	307402	x 1
	303500	x 4
	920100	x 4
	920140	x 2

60 Kg.	300 < La < 1200	
	400 < Ha < 1200	

e=23mm	x 1	Lv1 = L - 147	Hv1 = H1 - 147
	x 1	Lv2 = L - 66	Hv2 = H2 - 39

COR 3500

Ventana 1 hoja oscilobatiente con fijo superior

1:4

SECCIÓN B-B

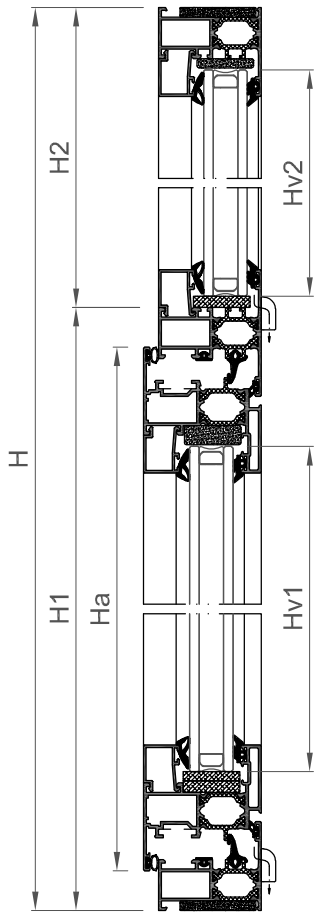

SECCIÓN C-C

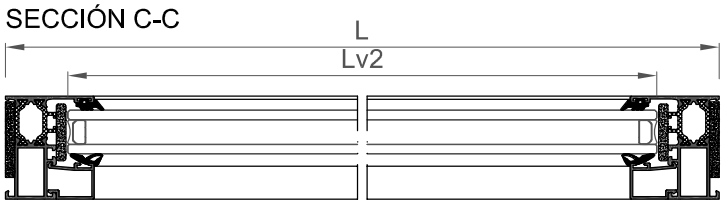

SECCIÓN A-A

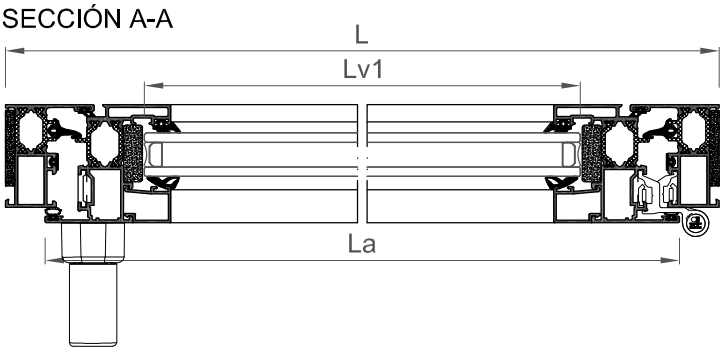

COR-3522			x 2	L
			x 2	H
COR-3533			x 1	L - 44
COR-3516			x 2	La = L - 42
			x 2	Ha = H1-42
COR-2018			x 2	L - 135
			x 2	H1 - 175
			x 2	L - 54
			x 2	H2 - 67
COR-2030			*	*

	223096	x 4
	283522	x 4
	223096	x 4
	920135	x 4
	960015	x 4

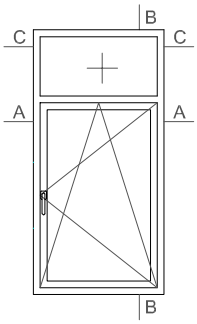

* Ver medidas de corte de pletina en esquemas de herraje.

	223010	2L + 2H1
	218702	2L + 2H1
	935010	2L + 2H1
	247204	2L + 2H1
	242701	4L + 2H
	930060	4L + 2H
	283500	2La + 2Ha
	320024	2L + 2H2
	320023	2L + 2H

	303021	x 1
	243076	x 1
	233013	x 2
	307402	x 1
	303500	x 4
	920100	x 4
	920140	x 2

120 Kg.	570 < La < 1199	
	450 < Ha < 1201	

e=23mm	x 1	Lv1 = L - 147	Hv1 = H1 - 147
	x 1	Lv2 = L - 66	Hv2 = H2 - 39

COR 3500

Ventana 1 hoja practicable apertura exterior con fijo superior

1:4

SECCIÓN B-B

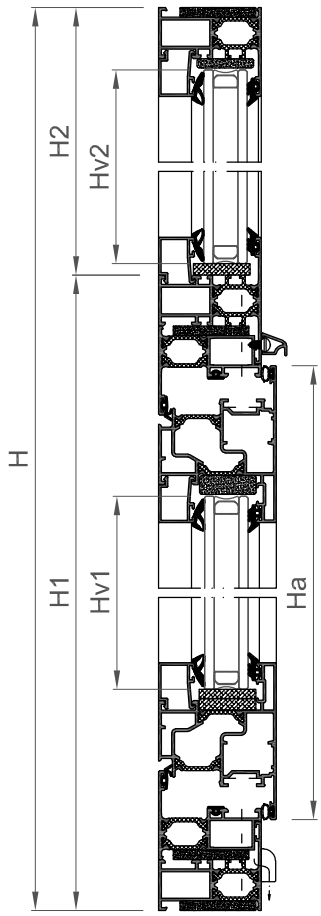

SECCIÓN C-C

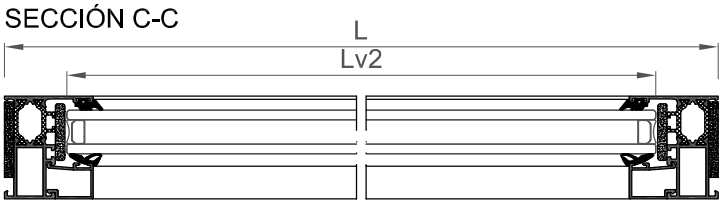

SECCIÓN A-A

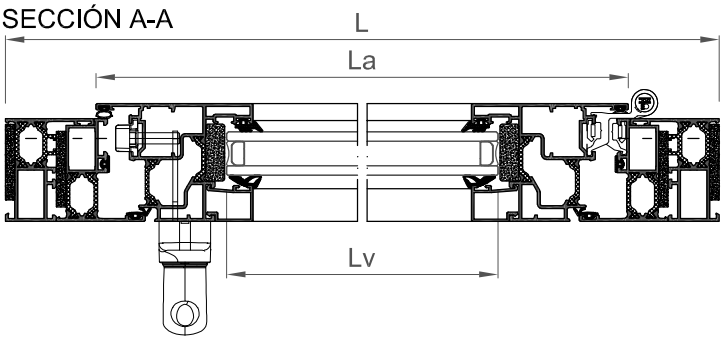

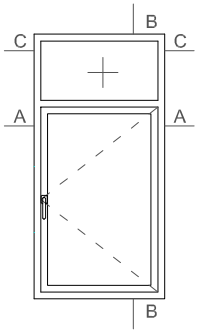

COR-3522			x 2	L
			x 2	H
COR-3533			x 1	L - 44
COR-3519			x 2	La = L - 96
			x 2	Ha = H1-96
COR-3593			x 2	L - 54
			x 2	H1 - 54
COR-2018			x 2	L - 222
			x 2	H1 - 262
			x 2	L - 54
			x 2	H2 - 67
COR-8296			x 1	L - 20
COR-2030			*	*

* Ver medidas de corte de pletina en esquemas de herraje.

	223096	x 4
	283522	x 4
	223096	x 4
	237003	x 4
	920135	x 4
	960015	x 4
	246802	x 8
	282312	x 1
	282331	x 1
	233033	x 2
	243076	x 1
	258206	x 1
	920100	x 2
	920140	x 2

	223010	2L + 2H1
	960002	2L + 2H1
	247204	2L + 2H1
	242701	4L + 2H
	930060	4L + 2H

	238297	L/300+1
	283500	2La + 2Ha
	320023	4L+2H+2H1
	320024	2L + 2H2

60 Kg.	300 < La < 1200	
	400 < Ha < 1200	

e=23mm	x 1	Lv1 = L - 234	Hv1 = H1 - 234
	x 1	Lv2 = L - 66	Hv2 = H2 - 39

COR 3500

Ventana 2 hojas practicable

1:4

SECCIÓN A-A

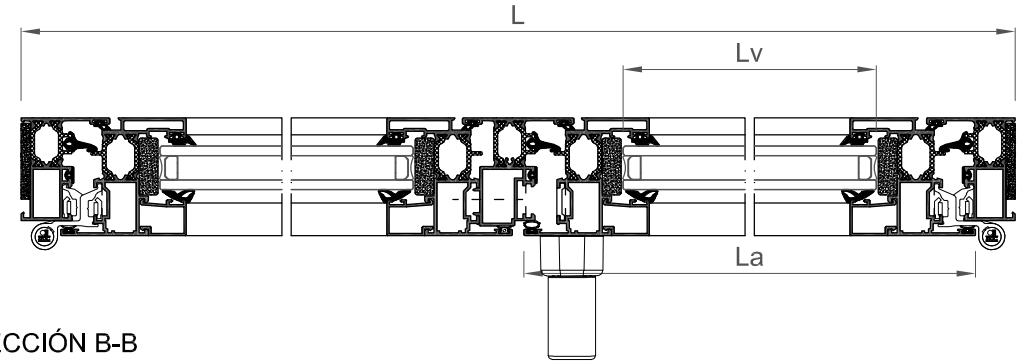

SECCIÓN B-B

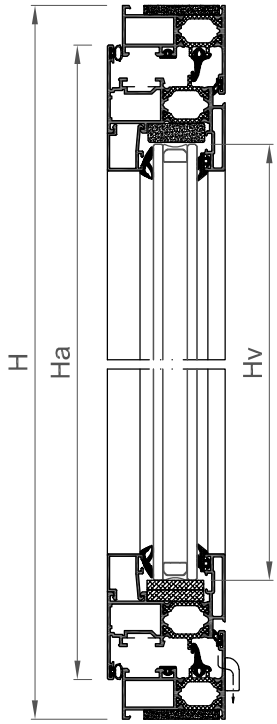

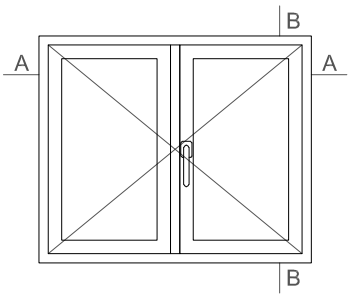

COR-3522			x 2	L
			x 2	H
COR-3516			x 4	La = L/2-24
			x 4	Ha = H - 42
COR-3584			x 1	H - 110
COR-2018			x 4	L/2 - 117
			x 4	H - 175
COR-2030			*	*

* Ver medidas de corte de pletina en esquemas de herraje.

	223096	x 4
	283522	x 4
	223096	x 8
	920135	x 8
	960015	x 8

	223010	4L/2 + 4H
	218702	2L + 4H
	935010	2L + 3H
	247204	2L + 3H
	242701	4Lv + 4Hv
	930060	4Lv + 4Hv
	283500	4La + 4Ha
	320023	2L + 2H

	303022	x 1
	233033	x 2
	233013	x 2
	307402	x 1
	243076	x 2
	303500	x 4
	920100	x 3
	303584	x 1

	60 Kg.	300 < La < 1200
		470 < Ha < 1200

	e=23mm	x 2	Lv = L/2 - 129
			Hv = H - 147

COR 3500

Ventana 2 hojas oscilobatientes

1:4

SECCIÓN A-A

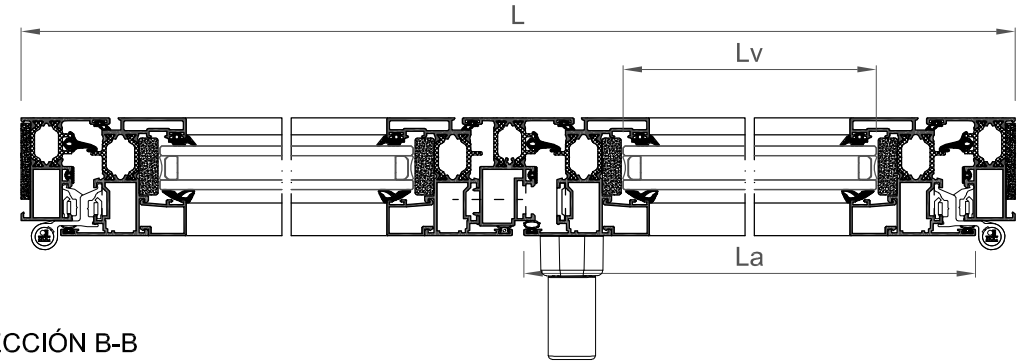

SECCIÓN B-B

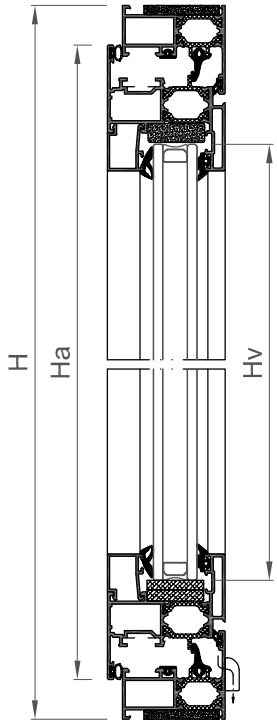

COR-3522			x 2	L
			x 2	H
COR-3516			x 4	La = L/2-24
			x 4	Ha = H - 42
COR-3584			x 1	H - 110
COR-2018			x 4	L/2 - 117
			x 4	H - 175
COR-2030			*	*

* Ver medidas de corte de pletina en esquemas de herraje.

	223096	x 4
	283522	x 4
	223096	x 8
	920135	x 8
	960015	x 8

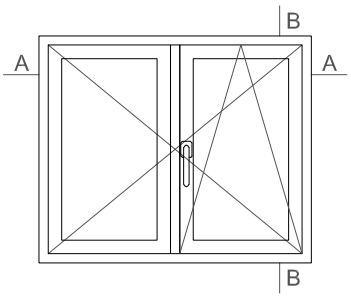

	223010	4L/2 + 4H
	218702	2L + 4H
	935010	2L + 3H
	247204	2L + 3H
	242701	4Lv + 4Hv
	930060	4Lv + 4Hv
	283500	4La + 4Ha
	320023	2L + 2H

	283311	x 1
	253070	x 1
	307302	x 1
	303500	x 4
	920100	x 3
	303584	x 1

120 Kg.	570 < La < 1199	
	700 < Ha < 1201	

e=23mm	x 2	Lv = L/2 - 129	
		Hv = H - 147	

COR 3500

Ventana 2 hojas practicable apertura exterior

1:4

SECCIÓN A-A

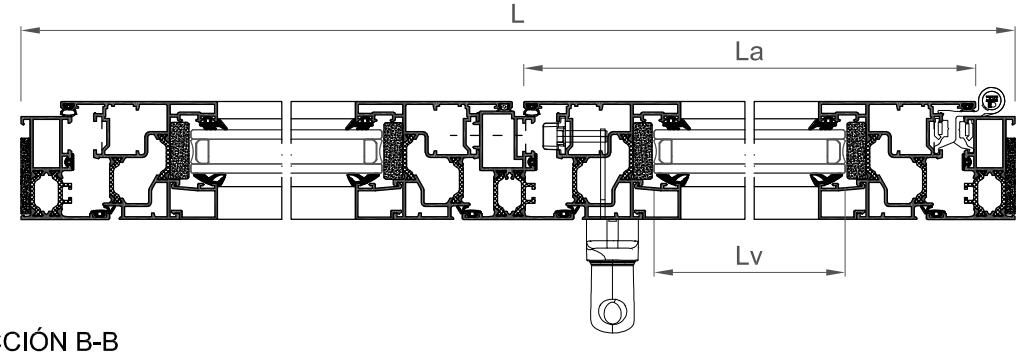

SECCIÓN B-B

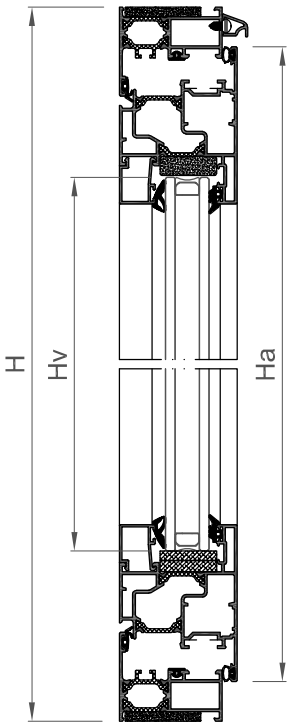

COR-3522			x 2	L
			x 2	H
COR-3519			x 4	La = L/2-24
			x 4	Ha = H - 42
COR-3584			x 1	H - 111
COR-2018			x 4	L/2 - 150
			x 4	H - 208
COR-8296			x 1	L - 20
COR-2030			*	*

* Ver medidas de corte de pletina en esquemas de herraje.

	223096	x 4
	283522	x 4
	223096	x 8
	237003	x 8
	920135	x 8
	960015	x 8
	246802	x 16

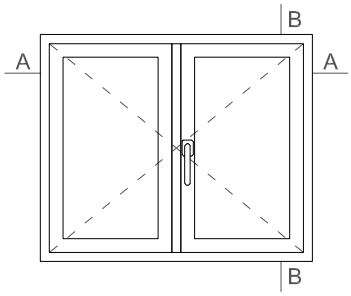

	223010	4L/2 + 4H
	960002	2L + 4H
	247204	2L + 3H
	242701	4Lv + 4Hv
	930060	4Lv + 4Hv
	238297	L/300+1
	283500	4La + 4Ha
	320023	2L + 2H

	282312	x 1
	282321	x 1
	280200	x 2
	233013	x 2
	233033	x 2
	243074	x 2
	253079	x 2
	243076	x 2
	258206	x 1
	273544	x 1

	60 Kg.	300 < La < 1200	
		470 < Ha < 1200	

	e=23mm	x 2	Lv = L/2 - 162
			Hv = H - 180

COR 3500

Ventana 2 hojas practicables con fijo superior

1:4

SECCIÓN B-B

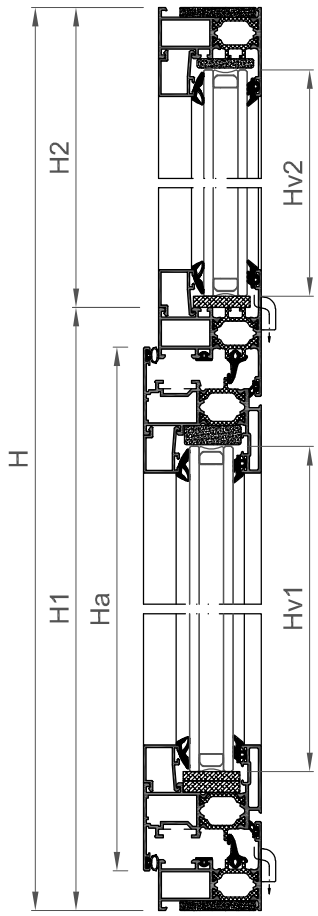

SECCIÓN C-C

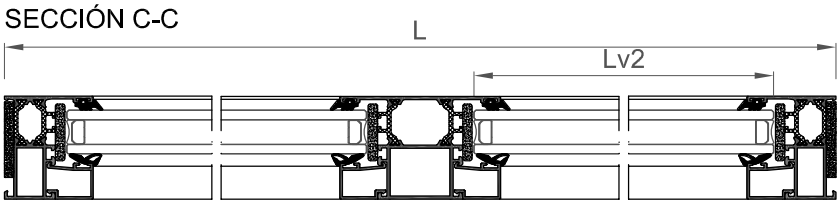

SECCIÓN A-A

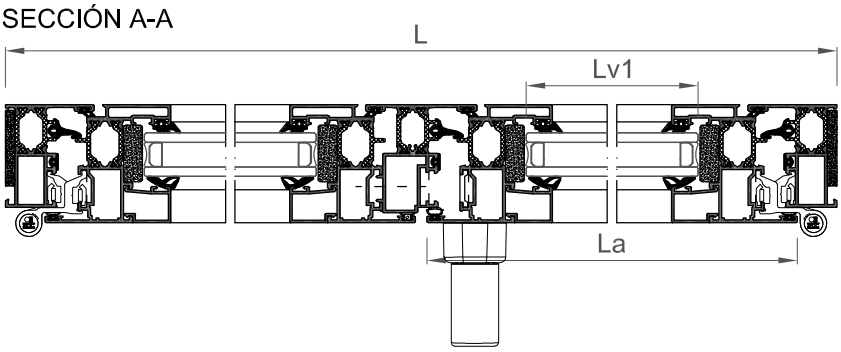

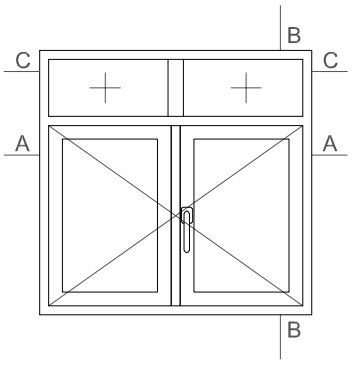

				mm
COR-3522			x 2	L
			x 2	H
COR-3533			x 1	L - 44
COR-3543			x 1	H2 - 17
COR-3516			x 4	La = L/2-24
			x 4	Ha = H1-42
COR-3584			x 1	H - 110
COR-2018			x 4	L/2 - 117
			x 4	H1 - 175
			x 4	L/2 - 49.5
			x 4	H2 - 67
COR-2030			*	*

* Ver medidas de corte de pletina en esquemas de herraje.

	223096	x 4
	283522	x 4
	223096	x 8
	920135	x 8
	960015	x 8

	303022	x 1
	233033	x 2
	233013	x 2
	307402	x 1
	243076	x 2

	223010	4L/2 + 4H1
	218702	2L + 4H1
	935010	2L + 3H1
	247204	2L + 3H1

	303500	x 4
	920100	x 6

	920140	x 2
	920150	x 2

	242701	4L + 4H
	930060	4L + 4H

	303584	x 1

	60 Kg.	300 < La < 1200
		470 < Ha < 1200

	e=23mm	x 2	Lv1 = L/2-129	Hv1 = H1-147
		x 2	Lv2 = L/2-61.5	Hv2 = H2 - 39

	283500	4La + 4Ha
	320024	4L/2 + 4H2
	320023	2L + 2H

COR 3500

Ventana 2 hojas oscilobatientes con fijo superior

1:4

SECCIÓN B-B

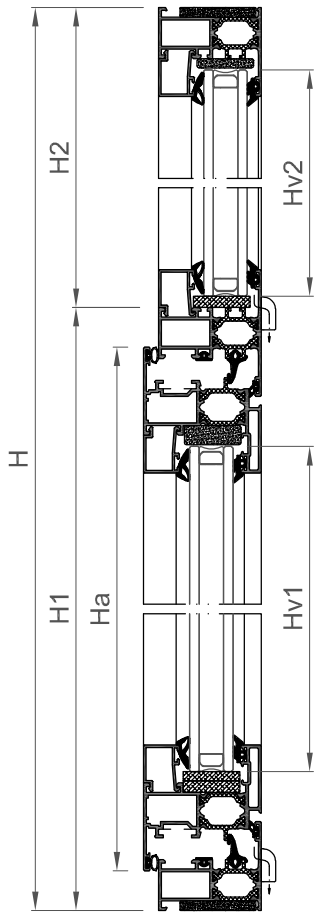

SECCIÓN C-C

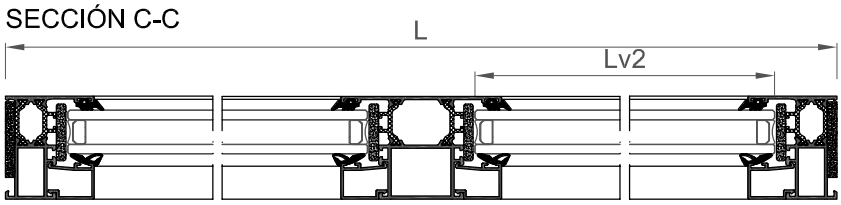

SECCIÓN A-A

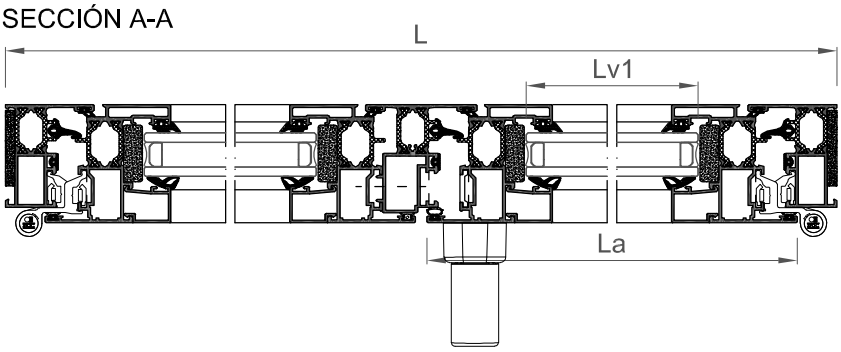

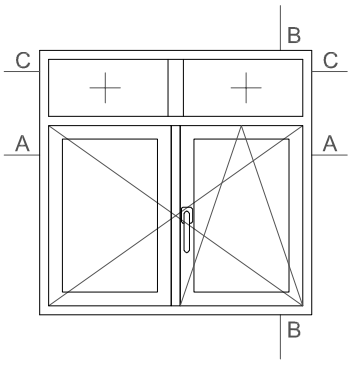

				mm
COR-3522			x 2	L
			x 2	H
COR-3533			x 1	L - 44
COR-3543			x 1	H2 - 17
COR-3516			x 4	La = L/2-24
			x 4	Ha = H1-42
COR-3584			x 1	H - 110
COR-2018			x 4	L/2 - 117
			x 4	H1 - 175
			x 4	L/2 - 49.5
			x 4	H2 - 67
COR-2030			*	*

* Ver medidas de corte de pletina en esquemas de herraje.

	223096	x 4
	283522	x 4
	223096	x 8
	920135	x 8
	960015	x 8

	283311	x 1
	253070	x 1
	307302	x 1

	223010	4L/2 + 4H1
	218702	2L + 4H1
	935010	2L + 3H1
	247204	2L + 3H1

	303500	x 4
	920100	x 6

	920140	x 2
	920150	x 2

	242701	4L + 4H
	930060	4L + 4H

	303584	x 1

120 Kg.	570 < La < 1199	
	700 < Ha < 1201	

e=23mm	x 2	Lv1 = L/2-129	Hv1 = H1-147
	x 2	Lv2 = L/2-61.5	Hv2 = H2 - 39

	283500	4La + 4Ha
	320024	4L/2 + 4H2
	320023	2L + 2H

COR 3500

Ventana 2 hojas practicable apertura exterior con fijo superior

1:4

SECCIÓN B-B

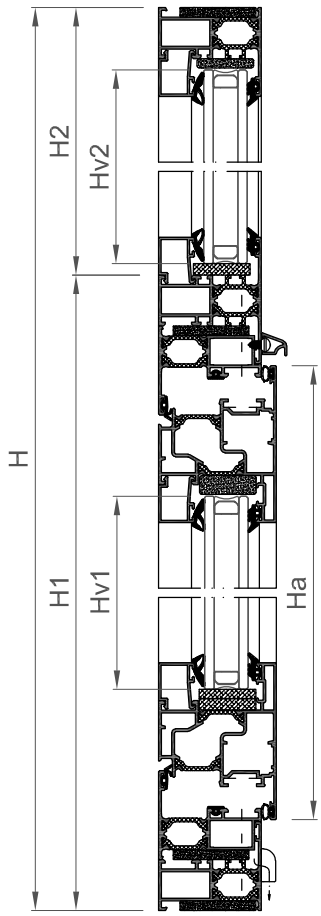

SECCIÓN C-C

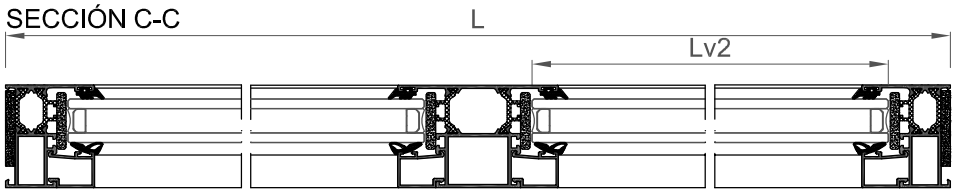

SECCIÓN A-A

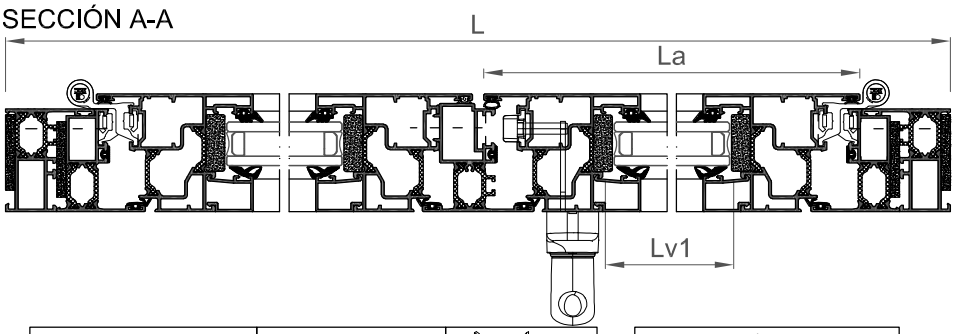

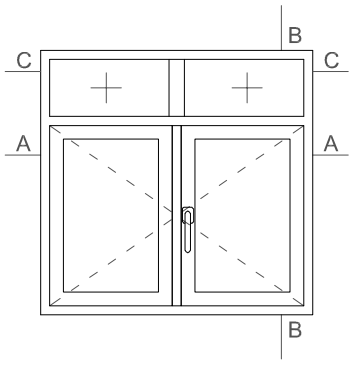

				mm
COR-3522			x 2	L
			x 2	H
COR-3533			x 1	L - 44
COR-3543			x 1	H2 - 17
COR-3519			x 4	La = L/2-51
			x 4	Ha = H1-96
COR-3593			x 2	L - 54
			x 2	H1 - 54
COR-3584			x 1	H1 - 165
COR-2018			x 4	L/2 - 177
			x 4	H1 - 262
			x 4	L/2 - 49.5
			x 4	H2 - 67
COR-8296			x 1	L - 20
COR-2030			*	*

* Ver medidas de corte de pletina en esquemas de herraje.

	223096	x 4
	283522	x 4
	223096	x 8
	237003	x 8
	920135	x 8
	960015	x 8
	246802	x 16
	282312	x 1
	282321	x 1
	280200	x 2
	233013	x 2
	233033	x 2
	243074	x 2
	253079	x 2
	243076	x 2
	920140	x 2
	920150	x 2
	258206	x 1
	273544	x 1

	223010	4L/2 + 4H1
	960002	2L + 4H1
	247204	2L + 3H1
	242701	4L + 4H
	930060	4L + 4H

	238297	L/300+1
	283500	4La + 4Ha
	320023	4L+2H+2H1
	320024	4L/2 + 4H2

60 Kg.	300 < La < 1200		
	470 < Ha < 1200		

e=23mm	x 2	Lv1 = L/2-189	Hv1 = H1-234
	x 2	Lv2 = L/2-61.5	Hv2 = H2 - 39

COR 3500

Puerta oscilo paralela 1 hoja 200 kg

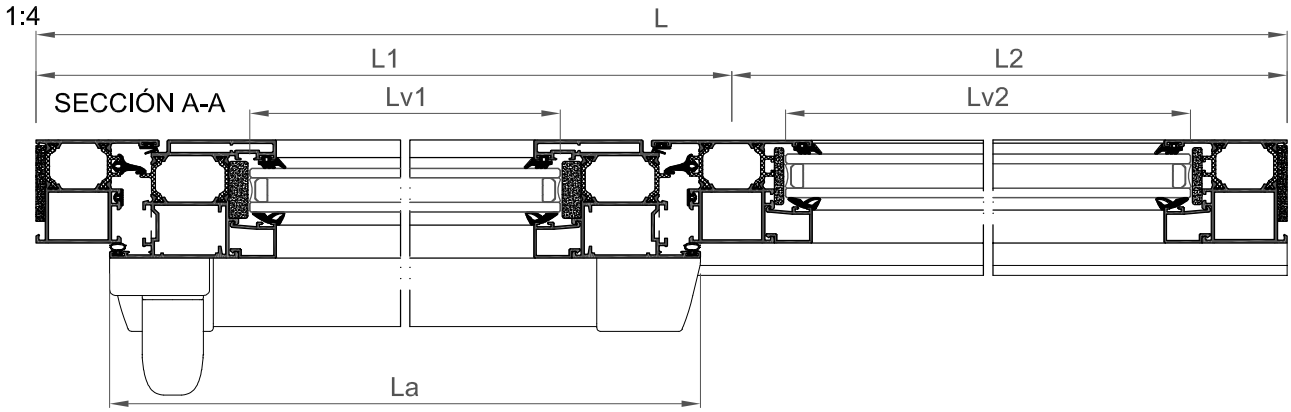

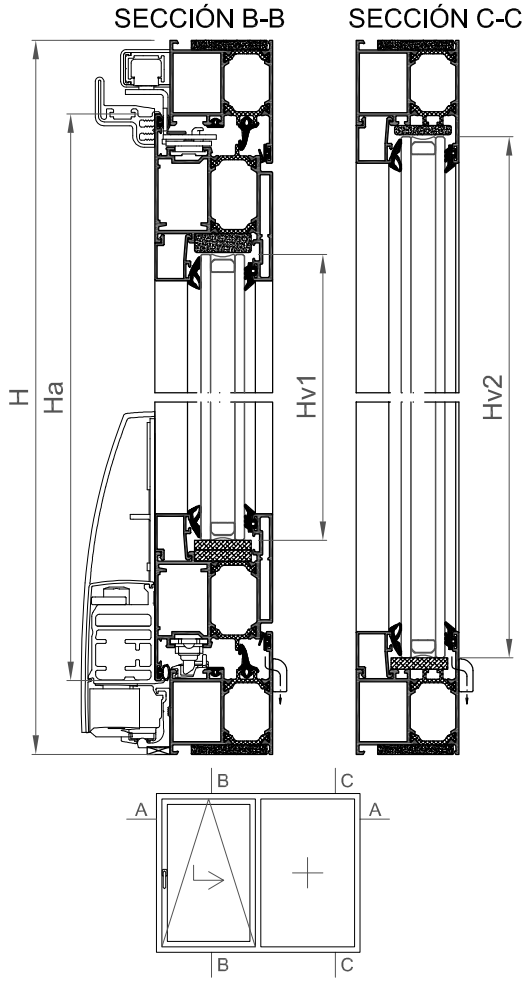

COR-3542			x 2	L
			x 2	H
COR-3543			x 1	H - 80
COR-3617			x 2	La =L1-55.5
			x 2	Ha = H - 78
COR-2018			x 2	L1 - 191.9
			x 2	H - 254.4
			x 2	L2 - 67.5
			x 2	H - 130

	327304	x 1
	329911	x 1
	329941	x 1
	329942	x 1
	329932	x 1
	327382	x 1
	327412	x 1

	223047	x 4
	283535	x 4
	223047	x 4
	217003	x 4
	960015	x 4

	303500	x 4
	920100	x 4

	920150	x 2

200 Kgs.	1321 < La < 1720
	930 < Ha < 2400
	Ha / La ≤ 2

e=23mm	x 1	Lv1 = L1-203.9
		Hv1 = H-226.4
	x 1	Lv2 = L2 - 79.5
		Hv2 = H - 102

	223010	2La + 2Ha
	202603	2La + 2Ha
	935010	2L1 + 2H
	247204	2L1 + 2H

	283500	2La + 2Ha
	320024	2L2 + 2H
	320023	2L + 2H

	242701	2Lv1+2Hv1
		2Lv2+2Hv2
	930060	2Lv1+2Hv1
		2Lv2+2Hv2

COR 3500

Puerta plegable 3 hojas (330) apertura interior

1:4

SECCIÓN A-A

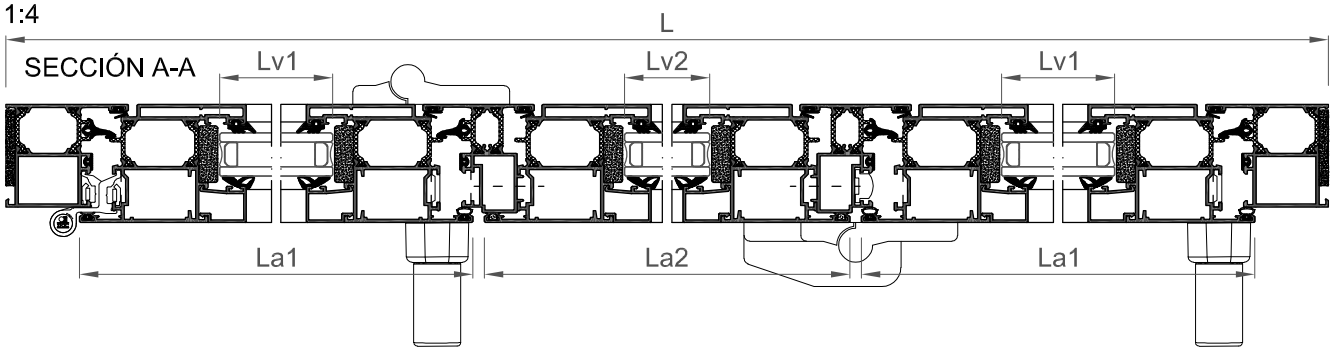

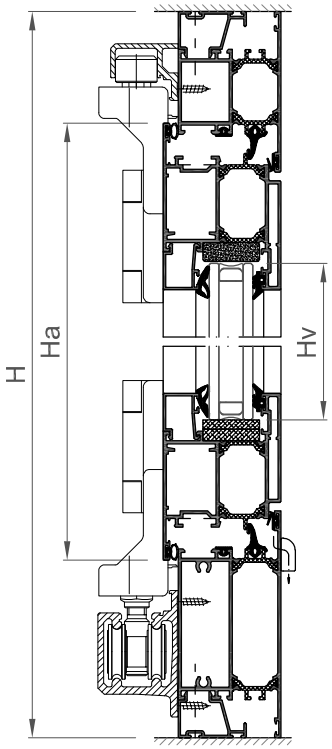

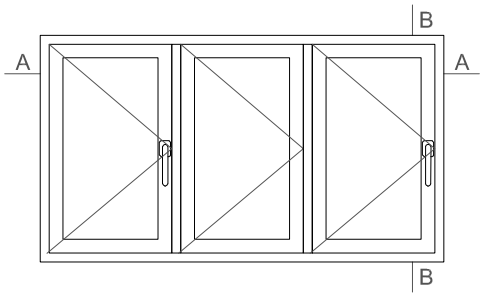

330	80 Kgs.	450 < La < 900	
		850 < Ha < 2400	

	e=23mm	x 2	Lv1=La1-148.4
			Hv = H-301.4
		x 1	Lv2=La2-148.4
			Hv = H - 301.4

			mm
COR-3542			x 1	H - 20
			x 1	H - 20
COR-3543			x 1	L + 40
COR-3551			x 1	L - 80
COR-3617			x 4	La1=L/3-3.7
			x 2	La2=L/3-82.7
			x 6	Ha = H-153
COR-3584			x 2	H - 221
COR-2018			x 4	La1 - 136.4
			x 2	La2 - 136.4
			x 6	H - 329.4
COR-2370			x 1	L
			x 1	L - 80
COR-2030			x 2	H (aprox.)

	223010	6La + 6Ha
	202603	2L + 6H
	935010	2L + 4H
	247204	2L + 4H

	242701	6Lv + 6Hv
	930060	6Lv + 6Hv

	283500	6La + 6Ha
	320023	2H

	223047	x 2
	283535	x 2
	223047	x 12
	217003	x 12
	960015	x 12

	254111	x 3
	240301	x 1
	311002	x 1
	301157	x 1
	277314	x 2
	341014	x 2
	253060	x 2
	243084	x 2
	243073	x 2
	240302	x 1
	307502	x 1
	243076	x 1
	240350	x 1
	240351	x 1

	303500	x 4
	920100	x 4

	303584	x 2

COR 3500

Puerta plegable 3 hojas (330) apertura exterior

1:4

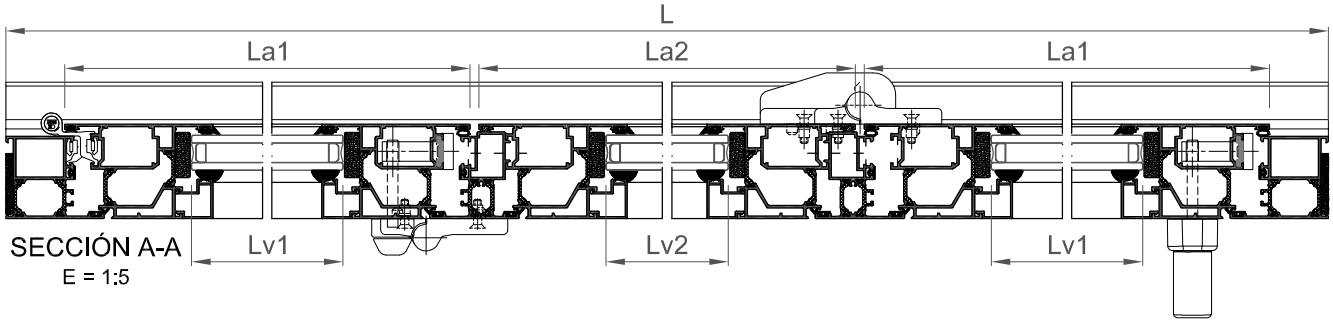

SECCIÓN A-A
E = 1:5

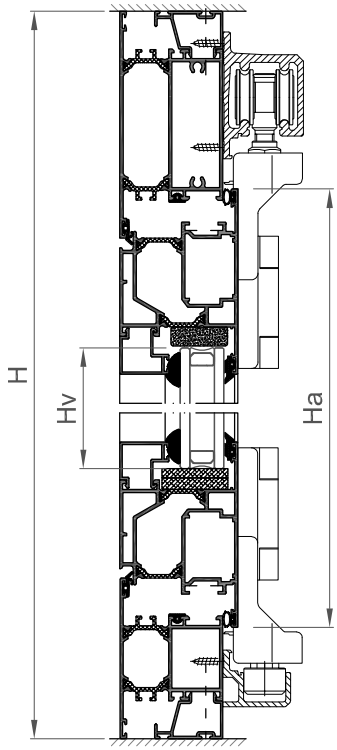

COR-3542			x 1	H - 20
			x 1	H - 20
COR-3543			x 1	L + 40
COR-3551			x 1	L - 80
COR-3558			x 4	La1=L/3-3.7
			x 2	La2=L/3-82.7
			x 6	Ha = H-153
COR-3584			x 2	H - 222
COR-2015			x 4	La1 - 156
			x 2	La2 - 156
			x 6	H - 349
COR-2370			x 1	L
			x 1	L - 80
COR-2030			x 2	H (aprox.)

	223047	x 2
	283535	x 2
	223047	x 12
	237003	x 12
	920135	x 24
	246802	x 24
	254111	x 3
	240301	x 1
	311002	x 1
	301157	x 1
	277314	x 4
	341014	x 2
	253060	x 2
	243084	x 2
	243073	x 2
	240302	x 1
	307522	x 1
	243076	x 1
	240350	x 1
	240351	x 1
	273544	x 2

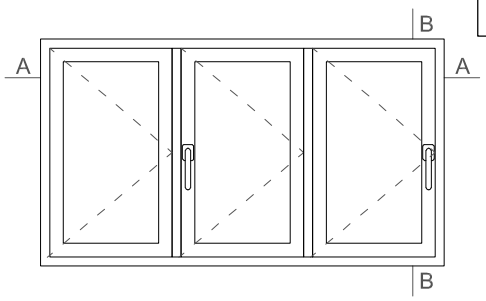

330	80 Kgs.	450 < La < 900
		850 < Ha < 2400

	e=23mm	x 2	Lv1=La1-168
			Hv = H - 321
		x 1	Lv2=La2-168
			Hv = H - 321

	223010	6La + 6Ha
	960002	2L + 6H
	247204	2L + 4H

	240136	6Lv + 6Hv
	930060	6Lv + 6Hv
	283500	6La + 6Ha
	320023	2H

COR 3500

Puerta 1 hoja practicable

1:4

SECCIÓN A-A

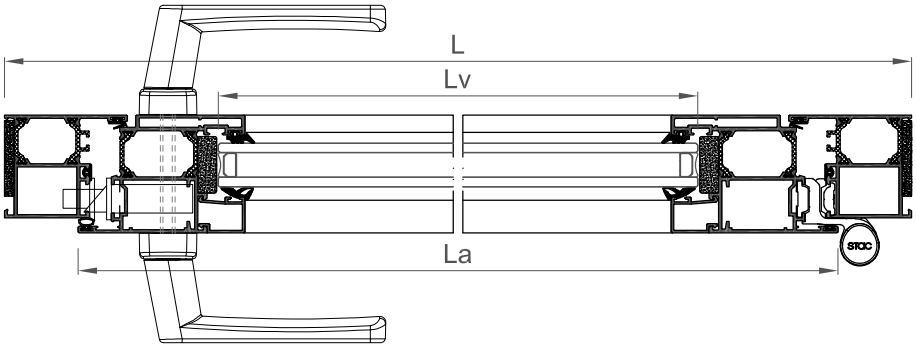

SECCIÓN B-B

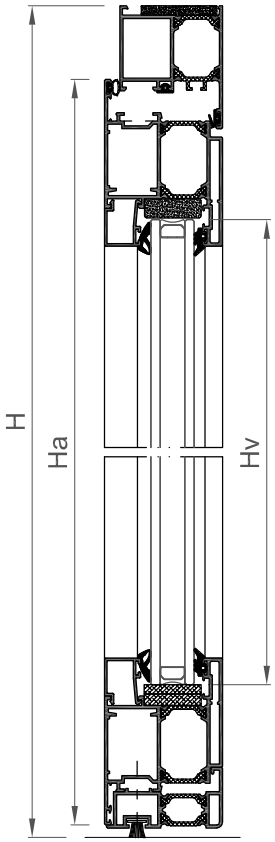

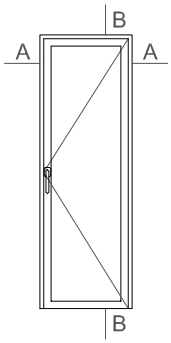

				mm
COR-3542			x 1	L
			x 1	H
			x 1	H
COR-3616			x 2	La = L - 78
			x 2	Ha = H-45.7
COR-3590			x 1	L - 139
COR-2018			x 2	L - 214.4
			x 2	H - 222.1

	223047	x 2
	283535	x 2
	223047	x 4
	217003	x 4
	960015	x 4

	223010	La + 2Ha
	202603	La + 2Ha
	247204	L + 2H
	242701	2Lv + 2Hv
	930060	2Lv + 2Hv
	283500	2La + 2Ha
	320023	L + 2H
	207003	L - 139

	383022	x 3
	308502	x 1
	290500	x 1
	290541	x 1
	290531	x 2
	303061	x 1
	321811	x 2

	130 Kg.	650 < La < 1250
		2200 < Ha < 2500

	e=23mm	x 1	Lv = L - 226.4
			Hv = H - 194.1

COR 3500

Puerta 1 hoja practicable con umbral

1:4

SECCIÓN A-A

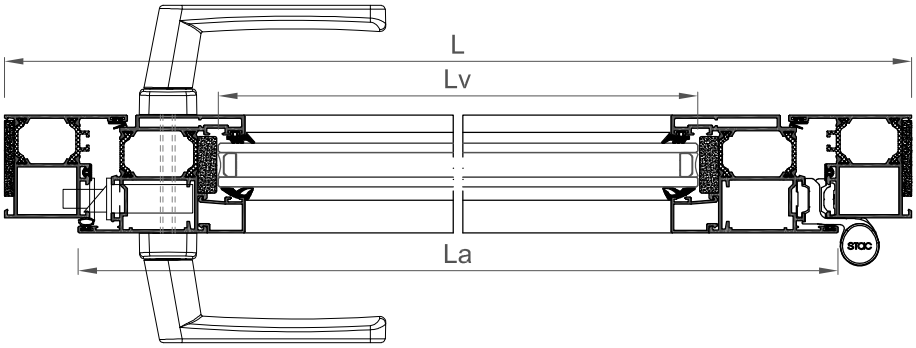

SECCIÓN B-B

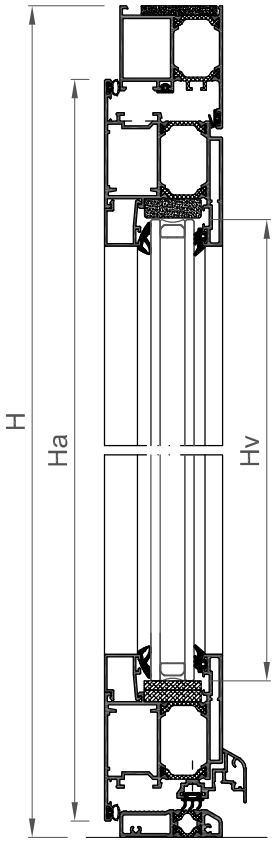

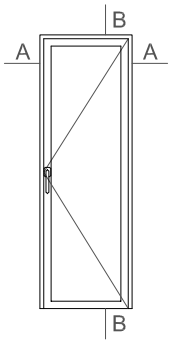

COR-3542			x 1	L
			x 1	H
			x 1	H
COR-3616			x 2	La = L - 78
			x 2	Ha = H-47.7
COR-3653			x 1	L - 80
COR-2018			x 2	L - 214.4
			x 2	H - 224.1
COR-2300			x 1	L - 143

	223047	x 2
	283535	x 2
	223047	x 2
	217003	x 2
	960015	x 2

	223010	La + 2Ha
	202603	La + 2Ha
	247204	L + 2H
	242701	2Lv + 2Hv
	930060	2Lv + 2Hv
	283500	2La + 2Ha
	320023	L + 2H
	307600	L

	383022	x 3
	308502	x 1
	290500	x 1
	290541	x 1
	290531	x 2
	303061	x 1
	321811	x 2
	262304	x 1

	130 Kg.	650 < La < 1250
		2200 < Ha < 2500

	e=23mm	x 1	Lv = L - 226.4
			Hv = H - 196.1

COR 3500

Puerta 1 hoja apertura exterior

1:4

SECCIÓN A-A

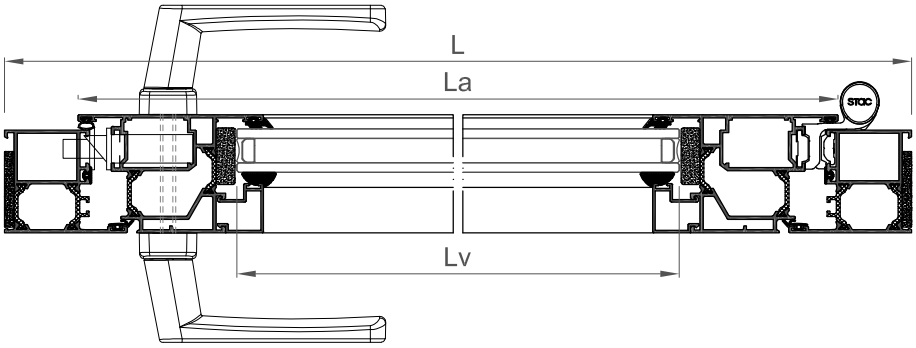

SECCIÓN B-B

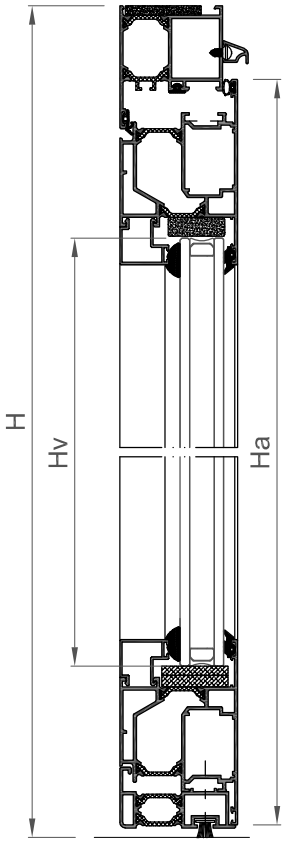

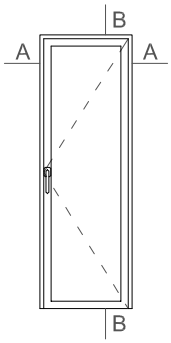

				mm
COR-3542			x 1	L
			x 1	H
			x 1	H
COR-3558			x 2	La = L - 78
			x 2	Ha = H-45.7
COR-3590			x 1	L - 140
COR-2015			x 2	L - 234
			x 2	H - 241.7
COR-8296			x 1	L - 20

	223047	x 2
	283535	x 2
	223047	x 4
	237003	x 4
	920135	x 8
	246802	x 8

	223010	La + 2Ha
	960002	La + 2Ha
	247204	L + 2H
	240136	2Lv + 2Hv
	930060	2Lv + 2Hv
	283500	2La + 2Ha
	320023	L + 2H
	207003	L - 140
	238297	L/300+1

	383022	x 3
	308502	x 1
	290500	x 1
	290541	x 1
	290531	x 2
	303061	x 1
	321811	x 2
	258206	x 1

130 Kg.	650 < La < 1250	
	2200 < Ha < 2500	

e=23mm	x 1	Lv = L - 246	
		Hv = H - 213.7	

COR 3500

Puerta 2 hojas practicable

1:4

SECCIÓN A-A

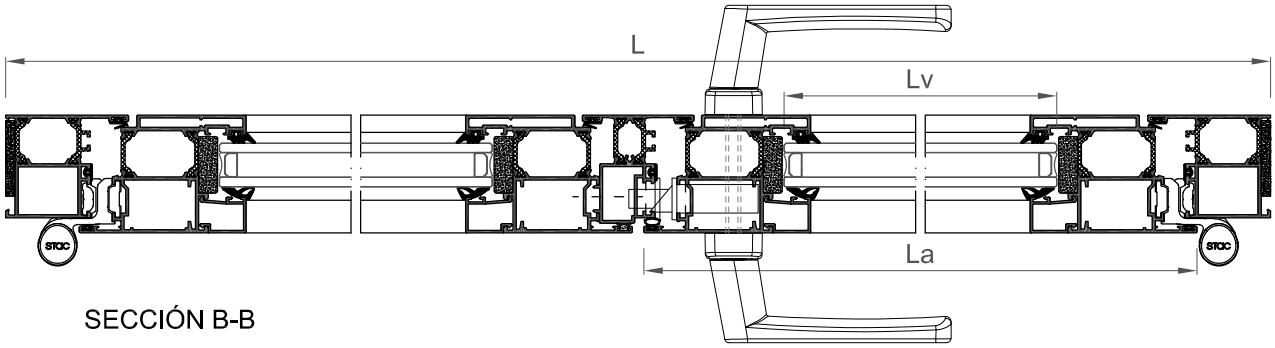

SECCIÓN B-B

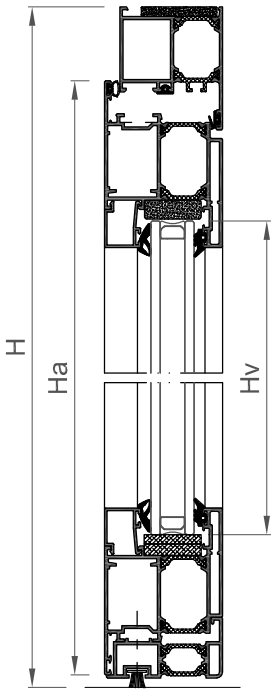

				mm
COR-3542			x 1	L
			x 1	H
			x 1	H
COR-3616			x 4	La = L/2-42
			x 4	Ha = H-45.7
COR-3584			x 1	H - 78
COR-3590			x 2	La - 61
COR-2018			x 4	L/2 - 178.4
			x 4	H - 222.1

	223047	x 2
	283535	x 2
	223047	x 8
	217003	x 8
	960015	x 8

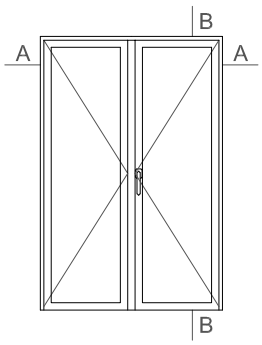

	223010	2L/2 + 4H
	202603	L + 4H
	247204	L + 3H
	242701	4Lv + 4Hv
	930060	4Lv + 4Hv
	283500	4La + 4Ha
	320023	L + 2H
	207003	2 x (La-61)

	383022	x 6
	308502	x 1
	290500	x 1
	290541	x 1
	290531	x 2
	303061	x 1
	321811	x 2
	303079	x 1
	303078	x 1
	303529	x 1
	303584	x 1

130 Kg.	650 < La < 1250 (*)	
	2200 < Ha < 2500	

e=23mm	x 2	Lv = L/2-190.4	
		Hv = H - 194.1	

(*) Las dos hojas como máximo medirán 2400 mm de ancho

COR 3500

Puerta 2 hojas practicable con umbral

1:4

SECCIÓN A-A

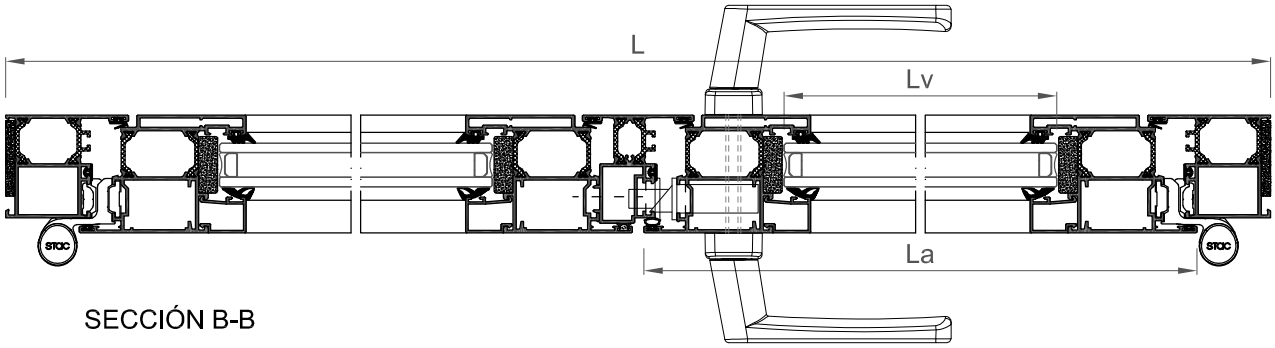

SECCIÓN B-B

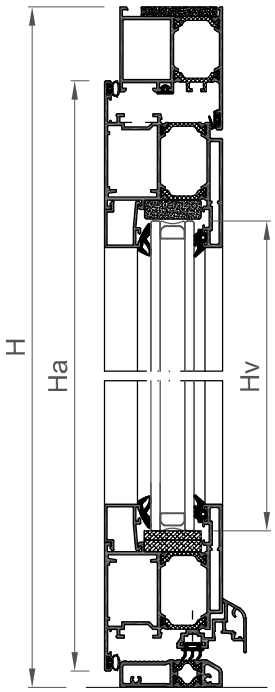

				mm
COR-3542			x 1	L
			x 1	H
			x 1	H
COR-3616			x 4	La = L/2-42
			x 4	Ha = H-47.7
COR-3584			x 1	H - 115.7
COR-3653			x 1	L - 80
COR-2018			x 4	L/2 - 178.4
			x 4	H - 224.1
COR-2300		Hoja activa	x 1	L/2 - 107
		Hoja pasiva	x 1	L/2 - 44

	223047	x 2
	283535	x 2
	223047	x 8
	217003	x 8
	960015	x 8

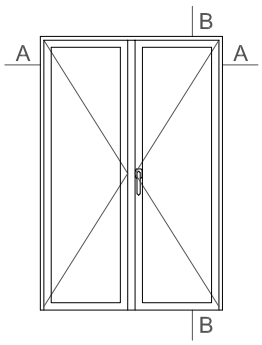

	223010	2L/2 + 4H
	202603	L + 4H
	247204	L + 3H
	242701	4Lv + 4Hv
	930060	4Lv + 4Hv
	283500	4La + 4Ha
	320023	L + 2H
	307600	2L/2

	383022	x 6
	308502	x 1
	290500	x 1
	290541	x 1
	290531	x 2
	303061	x 1
	321811	x 2
	303079	x 1
	303078	x 1
	303529	x 1

	262304	x 1
	303584	x 1

	130 Kg.	650 < La < 1250 (*)	
		2200 < Ha < 2500	

	e=23mm	x 2	Lv = L/2-190.4
			Hv = H - 196.1

(*) Las dos hojas como máximo medirán 2400 mm de ancho

COR 3500

Puerta 2 hojas apertura exterior

1:4

SECCIÓN A-A

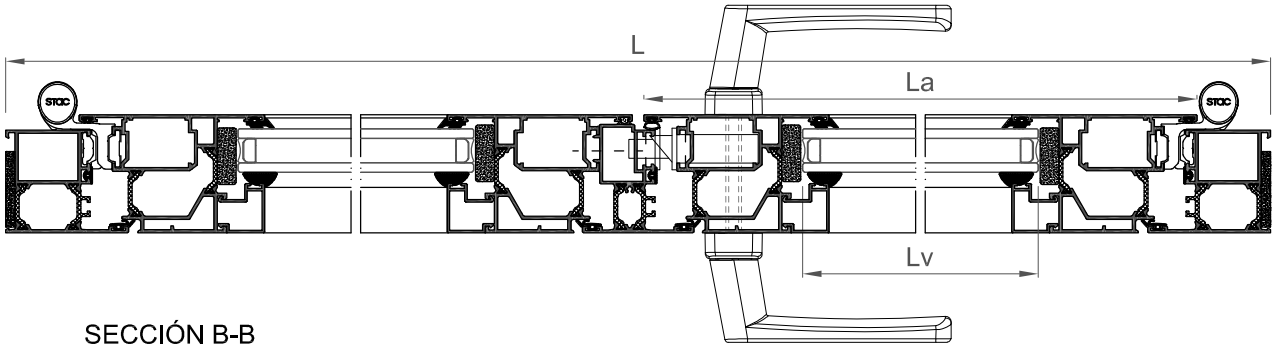

SECCIÓN B-B

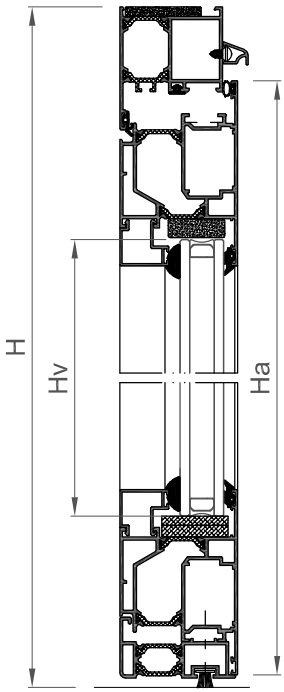

				mm
COR-3542			x 1	L
			x 1	H
			x 1	H
COR-3558			x 4	La = L/2-42
			x 4	Ha = H-45.7
COR-3584			x 1	H - 78.5
COR-3590			x 2	La - 62
COR-2015			x 4	L/2 - 198
			x 4	H - 241.7
COR-8296			x 1	L - 20

	223047	x 2
	283535	x 2
	223047	x 8
	237003	x 8
	920135	x 16
	246802	x 16

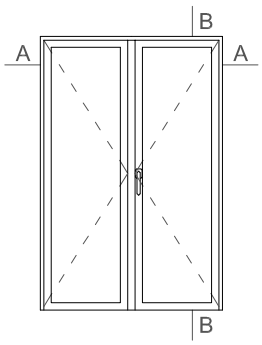

	223010	2L/2 + 4H
	960002	L + 4H
	247204	L + 3H
	240136	4Lv + 4Hv
	930060	4Lv + 4Hv
	283500	4La + 4Ha
	320023	L + 2H
	207003	2 x (La-62)
	238297	L/300+1

	383022	x 6
	308502	x 1
	290500	x 1
	290541	x 1
	290531	x 2
	303061	x 1
	321811	x 2
	303079	x 1
	303078	x 1
	303529	x 1
	258206	x 1
	273544	x 1

	130 Kg.	650 < La < 1250 (*)	
		2200 < Ha < 2500	

	e=23mm	x 2	Lv = L/2 - 210
			Hv = H - 213.7

(*) Las dos hojas como máximo medirán 2400 mm de ancho

COR 3500

8. HERRAJE

IMPORTANTE

ALUMINIOS CORTIZO S.A.U. se reserva el derecho de modificar o eliminar cualquiera de sus perfiles, accesorios o juntas del sistema sin previo aviso.

ALUMINIOS CORTIZO S.A.U. no se hace responsable de las posibles erratas tipográficas de este catálogo y recomienda encarecidamente al cliente que, antes de la formalización de cualquier pedido, verifique que las referencias aparecidas en el mismo son las correctas.

COR 3500

Criterios de medida adoptados en los escandallos

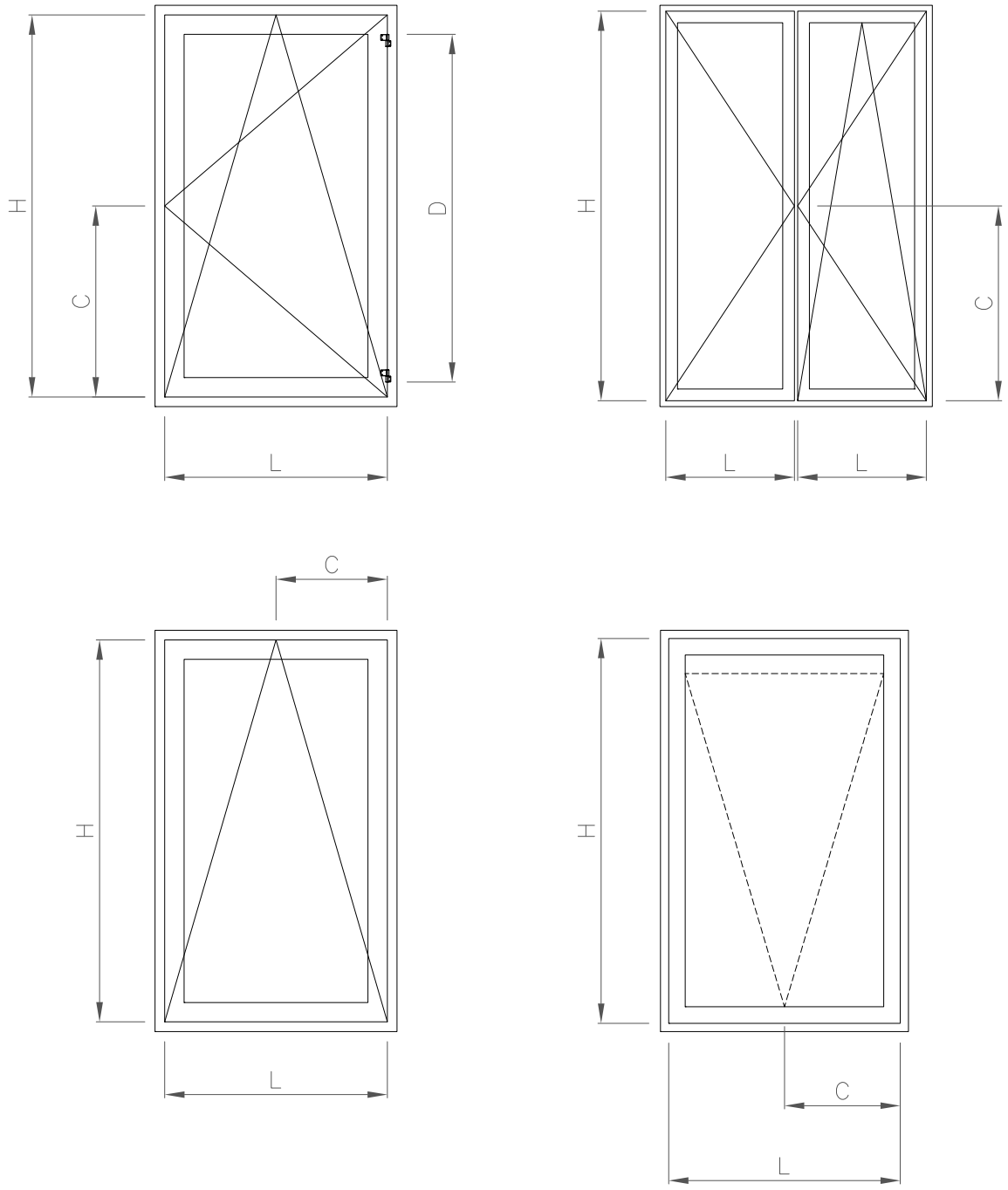

H: Altura de hoja.
L: Anchura de hoja.
C: Altura de la cremona ó manilla.
D: Separación entre bisagras.

- Medidas todas referidas al ala del perfil.

COR 3500

Cambio de manilla oscilo a practicable

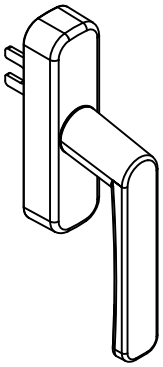

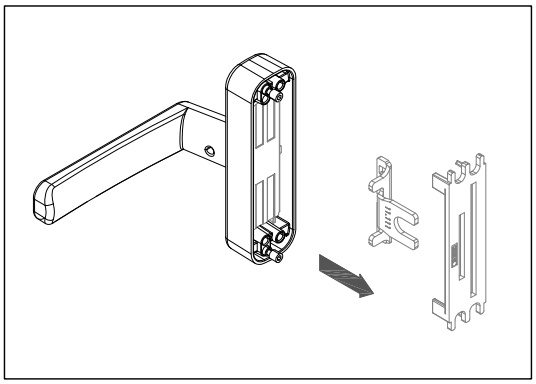

Paso 1

CON LA CREMONA EN POSICIÓN DE APERTURA, RETIRAMOS LA TAPA DE PLÁSTICO Y LA PALA.

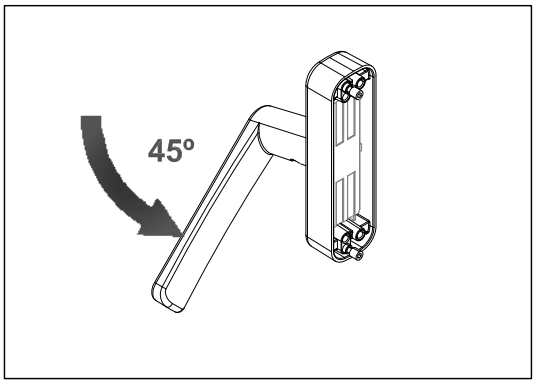

Paso 2

GIRAMOS LA CREMONA 45º

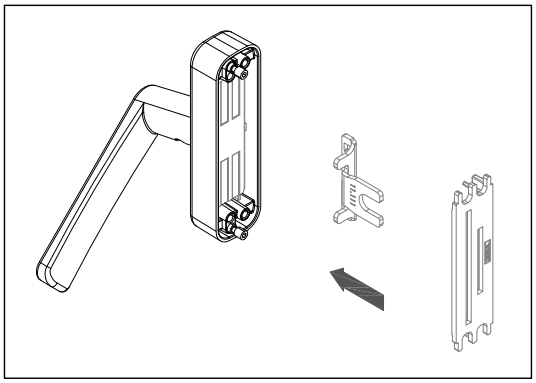

Paso 3

COLOCAMOS LA PALA, GIRAMOS LA TAPA DE PLÁSTICO Y LA COLOCAMOS MANTENIENDO LA CREMONA EN LA POSICIÓN DE 45º.

COR 3500

Cambio de mano en cremonas de practicable

CREMONA PRACTICABLE

Paso 1

GIRAR LA MANETA 90º

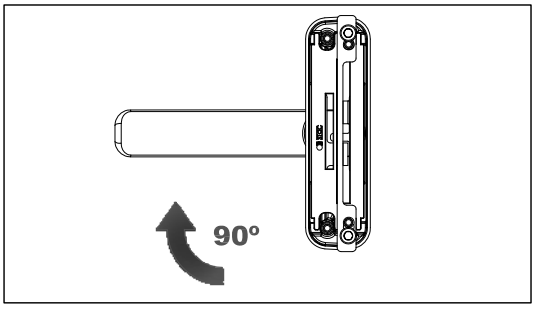

Paso 2

RETIRAR LOS TORNILLOS DE FIJACIÓN, LA CONTRAPLACA, LA TAPA PLÁSTICA Y LAS PALAS DE TRANSMISIÓN
(LLEVAN LA INSCRIPCIÓN "D" DE DERECHAS).

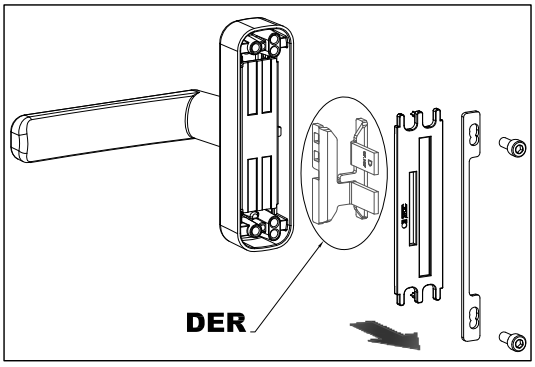

Paso 3

COLOCAR LAS PALAS DE IZQUIERDAS (INSCRIPCIÓN "I") Y LA TAPA PLÁSTICA.

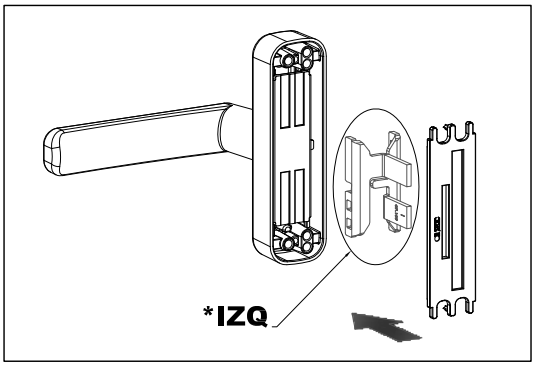

*Juego palas cremona practicable mano izda., Ref. 307400

CREMONA PRACTICABLE CON LLAVE

Paso 1

GIRAR LA MANETA 90º

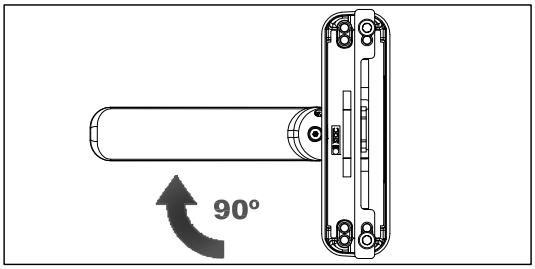

Paso 2

RETIRAR LOS TORNILLOS DE FIJACIÓN, LA CONTRAPLACA, LA TAPA PLÁSTICA Y LAS PALAS DE TRANSMISIÓN
(LLEVAN LA INSCRIPCIÓN "D" DE DERECHAS).

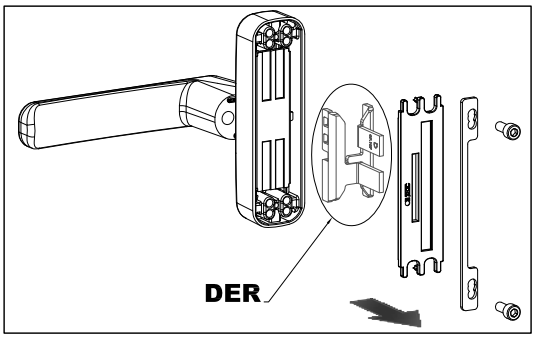

Paso 3

ASEGURARSE DE QUE EL RESALTE QUE HAY ENTRE LOS TALADROS ESTÉ EN LA PARTE INFERIOR (IZQUIERDAS).

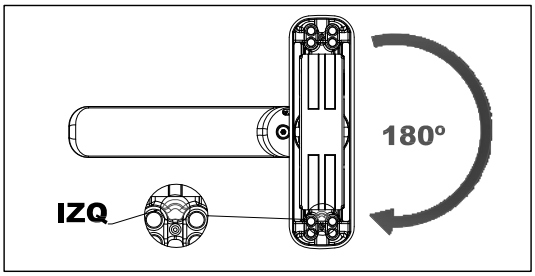

Paso 4

COLOCAR LAS PALAS DE IZQUIERDAS (INSCRIPCIÓN "I") Y LA TAPA PLÁSTICA.

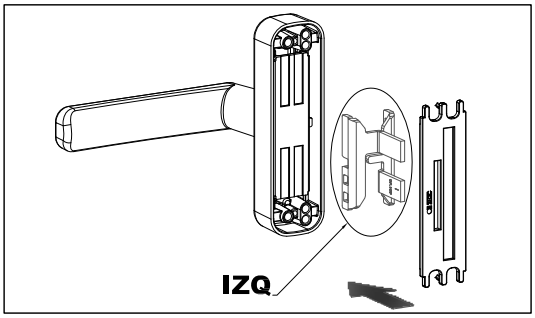

COR 3500

Cambio de mano en cremonas de oscilo

CREMONA OSCILO

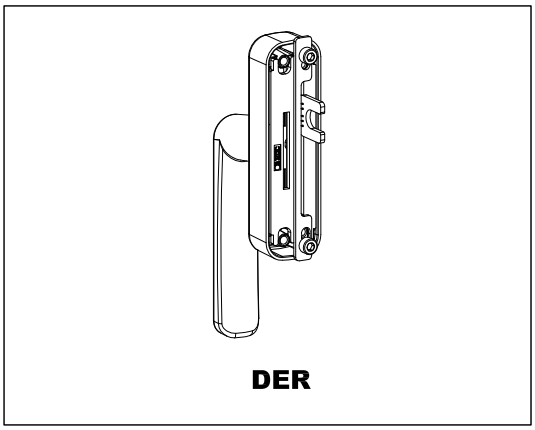

Paso 1

GIRAR LA MANETA 180º

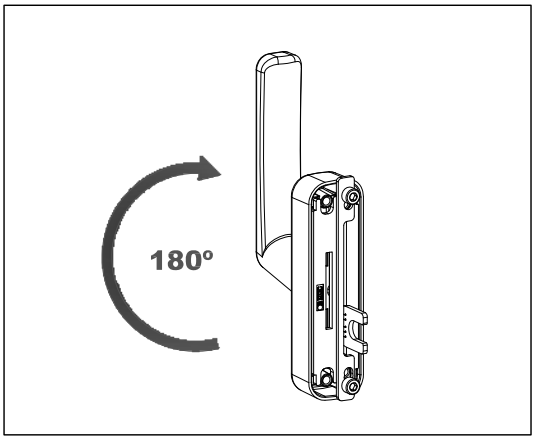

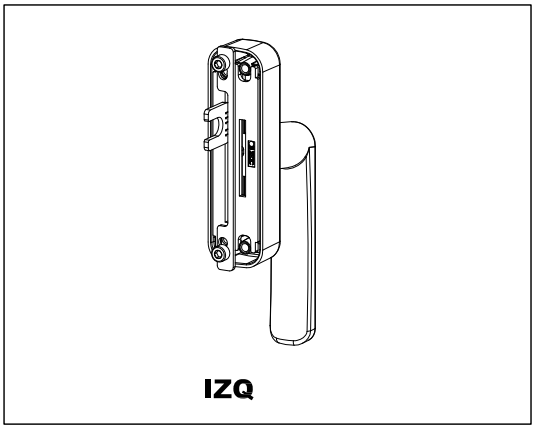

CREMONA OSCILO CON LLAVE

Paso 1

GIRAR LA MANETA 90º

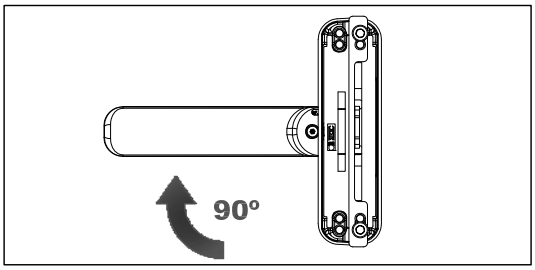

Paso 2

RETIRAR LOS TORNILLOS DE FIJACIÓN, LA CONTRAPLACA, LA TAPA PLÁSTICA Y LA PALA DE TRANSMISIÓN.

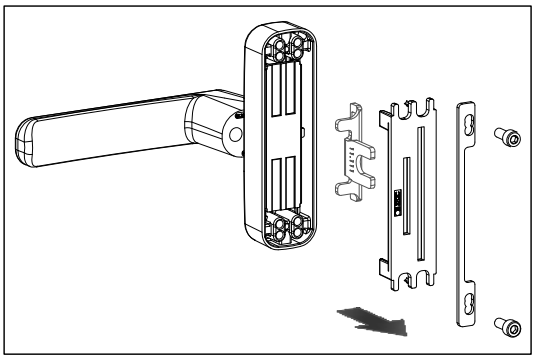

Paso 3

ASEGURARSE DE QUE EL RESALTE QUE HAY ENTRE LOS TALADROS ESTÉ EN LA PARTE INFERIOR (IZQUIERDAS).

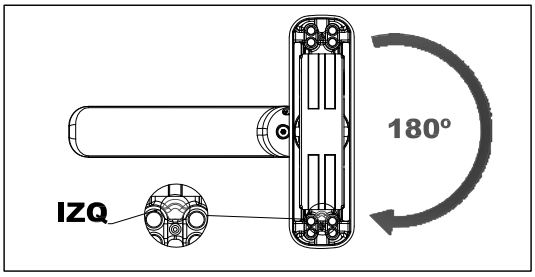

Paso 4

COLOCAR DE NUEVO LA PALA DE TRANSMISIÓN Y LA TAPA PLÁSTICA.

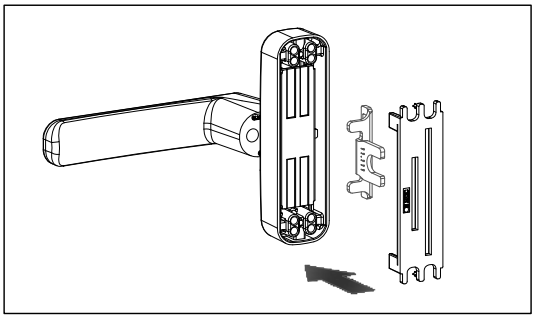

VENTANA 1 HOJA PRACTICABLE

	L <= (mm)	1200			1500		
	H <= (mm)	1200	1800	2400	1200	1800	2400
Descripción	**Referencia**						
Kit base practicable 1 hoja	303021	1	1	1			
Conjunto resbalón	243076	1	1	1			
Bisagra ventana derecha	233013	2	3	4	2	3	4
Bisagra ventana izquierda	233033						
Cremona Cortizo practicable ***	307402	1	1	1			
Cremona Cortizo oscilo	307302				1	1	1
Punto cierre suplementario	253064		1	1		1	1
Kit ángulo de reenvío	253060				2	2	2
Resbalón ángulo de reenvío	313016				1	1	1
Punto de cierre intermedio	253066				2	2	2

Peso máx. (*)	Ancho min. 300 mm	Alto min. 400 mm

** Ver tabla*

VENTANA 2 HOJAS PRACTICABLES

	L <= (mm)	1200		
	H <= (mm)	1200	1800	2400
Descripción	**Referencia**			
Kit base practicable 2 hojas	303022	1	1	1
Bisagra ventana izquierda	233033	2	3	4
Bisagra ventana derecha	233013	2	3	4
Cremona Cortizo practicable ***	307402	1	1	1
Punto cierre suplementario	253064		1	1
Conjunto Resbalón	243076	2	2	2

Peso máx. (*)	Ancho min. 300 mm	Alto min. 470 mm

** Ver tabla*

NOTA:
* Para apertura con microventilación, añadir referencia 290275. Una unidad por apertura.
** La microventilación, NO es posible con cremona de practicabe.
*** Para cremona practicable mano izquierda es necesario juego de palas ref. 307400.

COR 3500

Tablas accesorios para ventanas y balconeras practicables

Peso máximo por hoja en función de las dimensiones

Con 2 bisagras: 60 kg PESO MÁXIMO

	H													
HOJA DE BALCONERA	2400											52	47	43
	2300										55	49	44	41
	2200										51	46	42	39
	2100									55	48	43	40	38
	2000									51	45	41	38	36
	1900			60 Kg					55	47	42	39	37	35
	1800								50	44	40	37	35	33
HOJA DE VENTANA	1700							54	46	41	38	35	34	32
	1600							49	43	39	36	34	32	31
	1500						53	45	40	37	34	33	31	30
	1400						48	42	38	35	33	31	30	29
	1300					53	44	39	35	33	31	30	29	28
	1200					47	40	36	33	31	30	29	28	27
	1100				51	42	37	34	32	30	29	28	27	26
	1000				45	38	34	32	30	29	28	27	26	26
	900			50	40	35	32	30	29	28	27	26	25	25
	800			43	36	32	30	28	27	26	26	25	25	24
	700		48	38	33	30	28	27	26	25	25	24	24	24
	600		40	33	30	28	27	26	25	24	24	24	--	--
	500	45	34	30	28	26	25	25	24	--	--	--	--	--
	400	36	30	27	26	25	--	--	--	--	--	--	--	--
	L	300	400	500	600	700	800	900	1000	1100	1200	1300	1400	1500
		HOJA DE VENTANA								HOJA DE BALCONERA				

	Configuración con peso máximo
XX	Configuración con limitación de peso
	Recomendable utilizar 3 o más bisagras
--	Configuraciones no realizables

NOTA: Para configuraciones de hoja de grandes dimensiones y pesos, consultar con el Departamento Técnico de Cortizo.

COR 3500

Tablas accesorios para ventanas y balconeras practicables

Peso máximo por hoja en función de las dimensiones

Con 3 bisagras: 75 kg PESO MÁXIMO

	H													
HOJA DE BALCONERA	2400											65	58	54
	2300										69	61	55	51
	2200										64	57	53	49
	2100									69	60	54	50	47
	2000									63	56	51	48	45
	1900			75 Kg					68	59	53	49	46	43
	1800								63	55	50	46	44	42
HOJA DE VENTANA	1700							68	58	52	47	44	42	40
	1600							61	54	49	45	42	40	39
	1500						67	56	50	46	43	41	39	38
	1400						60	52	47	43	41	39	38	36
	1300					66	55	48	44	41	39	38	36	35
	1200					58	50	45	42	39	38	36	35	34
	1100				64	53	46	42	39	38	36	35	34	33
	1000				56	48	43	40	38	36	35	34	33	32
	900			63	50	44	40	38	36	34	33	33	32	--
	800			54	45	40	38	36	34	33	32	--	--	--
	700		60	47	41	38	35	34	33	--	--	--	--	--
	600		50	42	38	35	33	--	--	--	--	--	--	--
	500	56	43	38	35	--	--	--	--	--	--	--	--	--
	400	45	38	--	--	--	--	--	--	--	--	--	--	--
	L	300	400	500	600	700	800	900	1000	1100	1200	1300	1400	1500
		HOJA DE VENTANA								HOJA DE BALCONERA				

	Configuración con peso máximo
XX	Configuración con limitación de peso
	Recomendable utilizar 4 bisagras
--	Configuraciones no realizables

NOTA: Para configuraciones de hoja de grandes dimensiones y pesos, consultar con el Departamento Técnico de Cortizo.

COR 3500

Ventana 1 hoja practicable

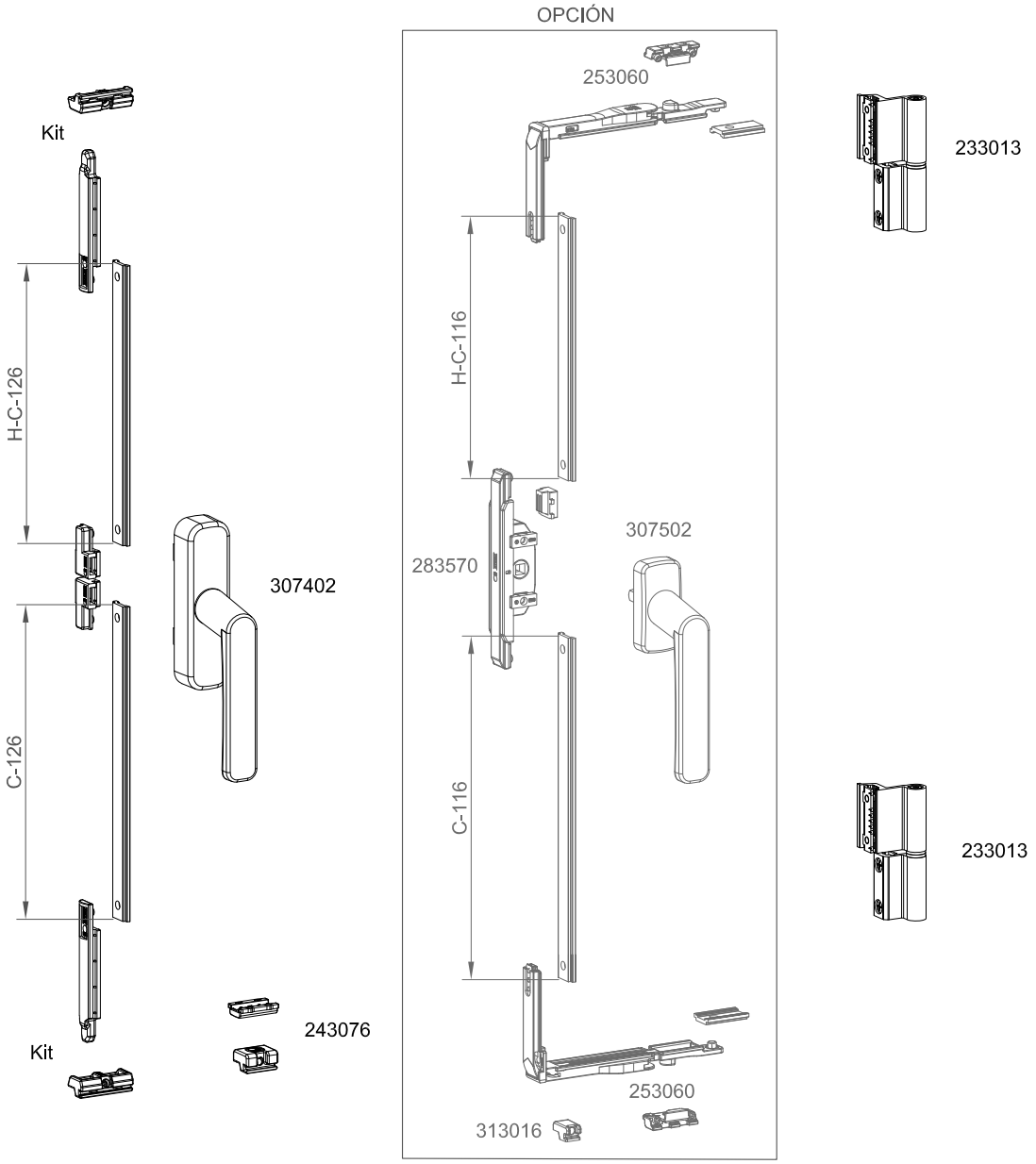

Ref. kit 303021

	Max.	Min.	
Altura	1200 mm	400 mm	Ver tabla peso máx.
Anchura	1200 mm	300 mm	

COR 3500

Ventana 1 hoja practicable

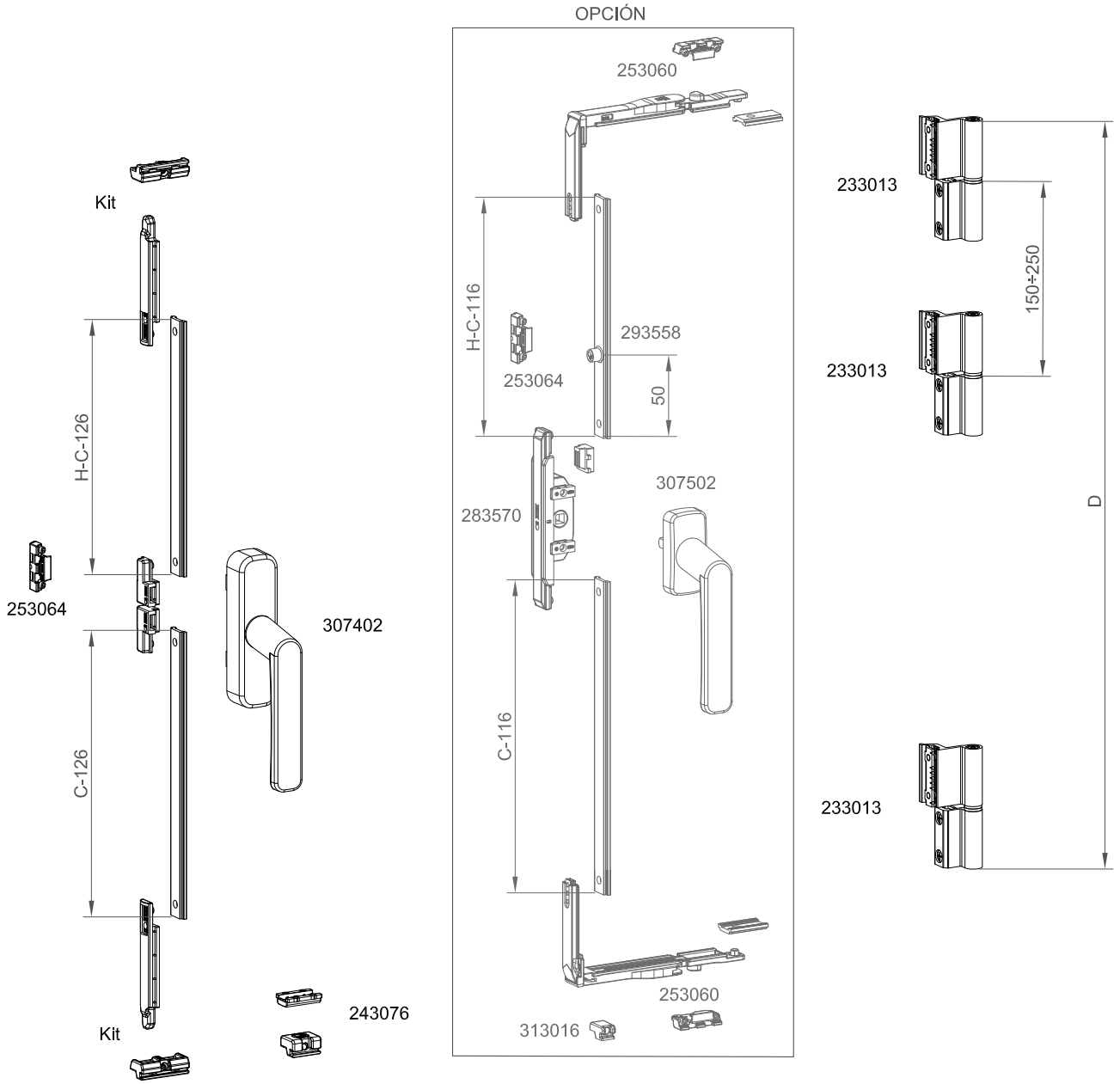

Ref. kit 303021

	Max.	Min.	
Altura	1800 mm	1200 mm	Ver tabla peso máx.
Anchura	1200 mm	300 mm	

COR 3500

Ventana 1 hoja practicable

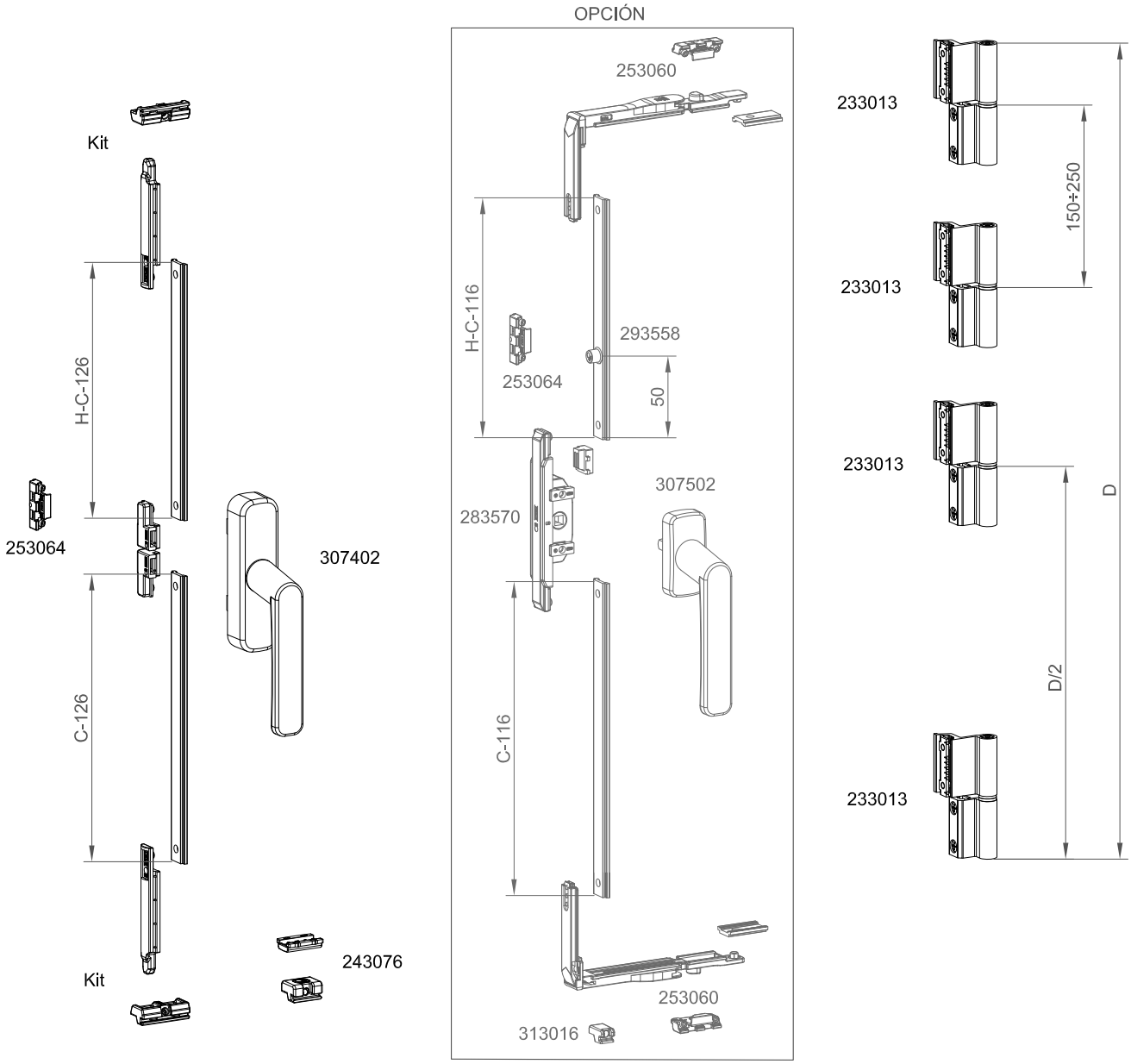

Ref. kit 303021

	Max.	Min.	
Altura	2400 mm	1800 mm	Ver tabla peso máx.
Anchura	1200 mm	300 mm	

COR 3500

Ventana 1 hoja practicable

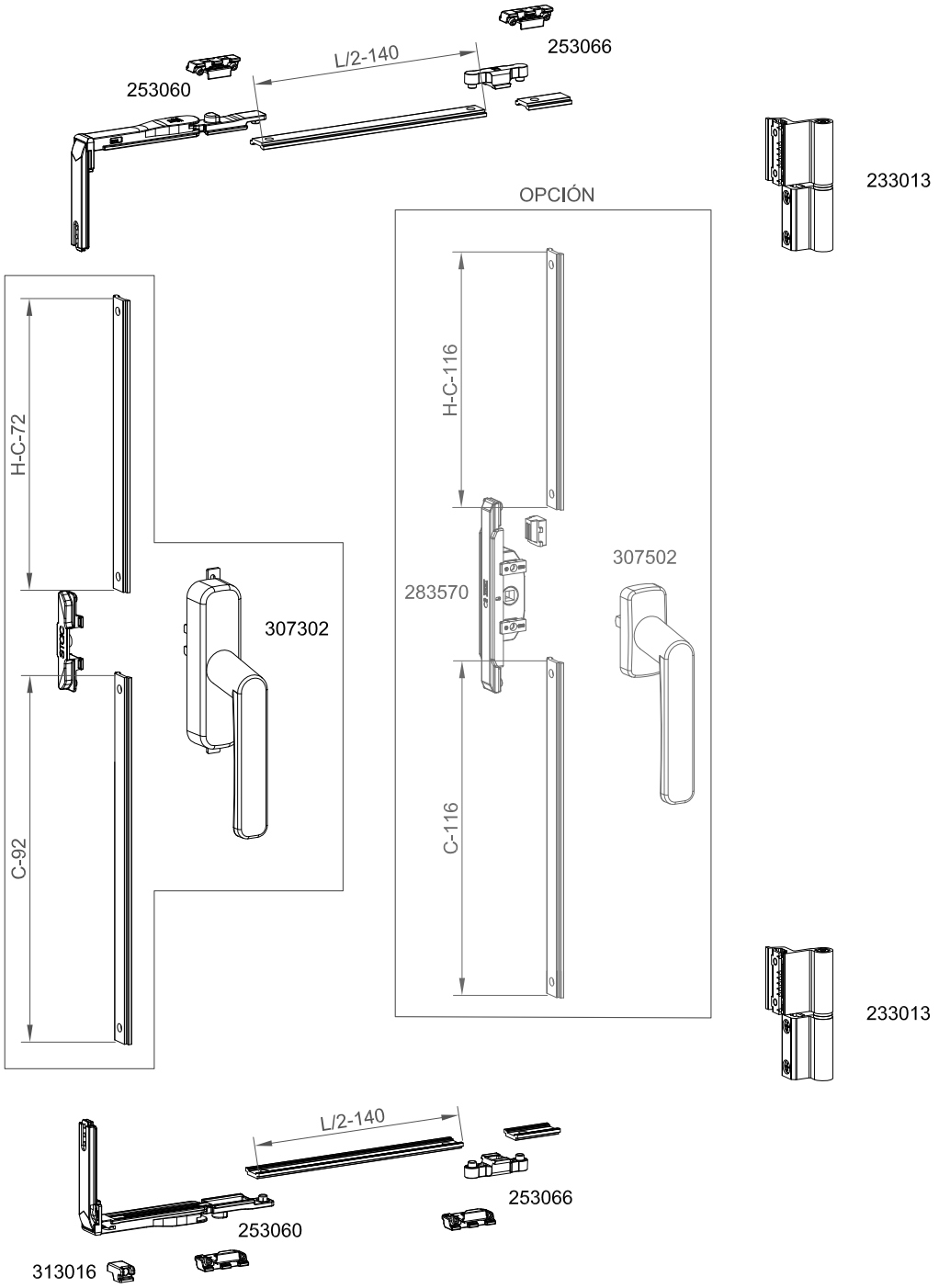

	Max.	Min.	
Altura	1200 mm	400 mm	Ver tabla peso máx.
Anchura	1500 mm	1200 mm	

COR 3500

Ventana 1 hoja practicable

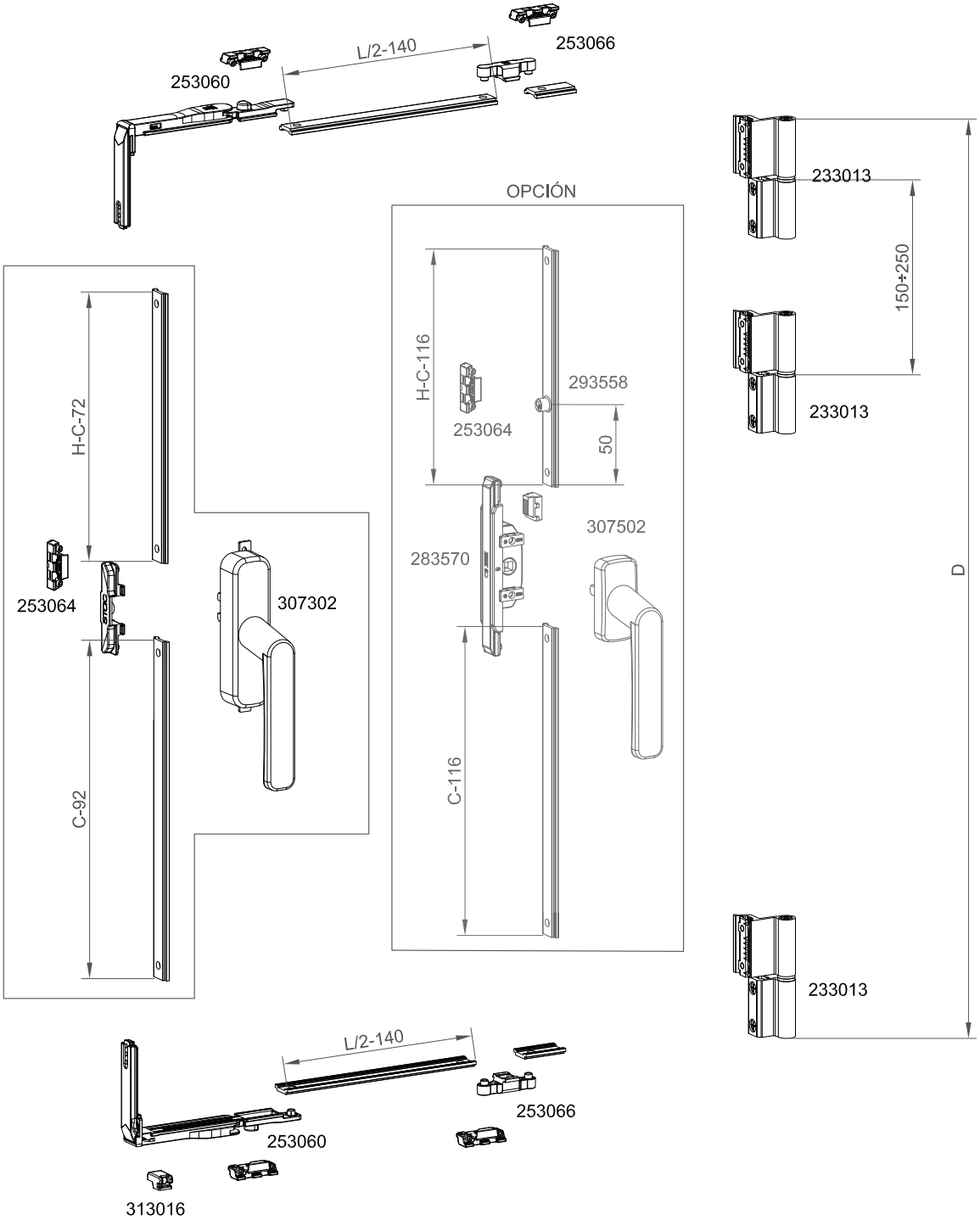

	Max.	Min.	
Altura	1800 mm	1200 mm	Ver tabla peso máx.
Anchura	1500 mm	1200 mm	

COR 3500

Ventana 1 hoja practicable

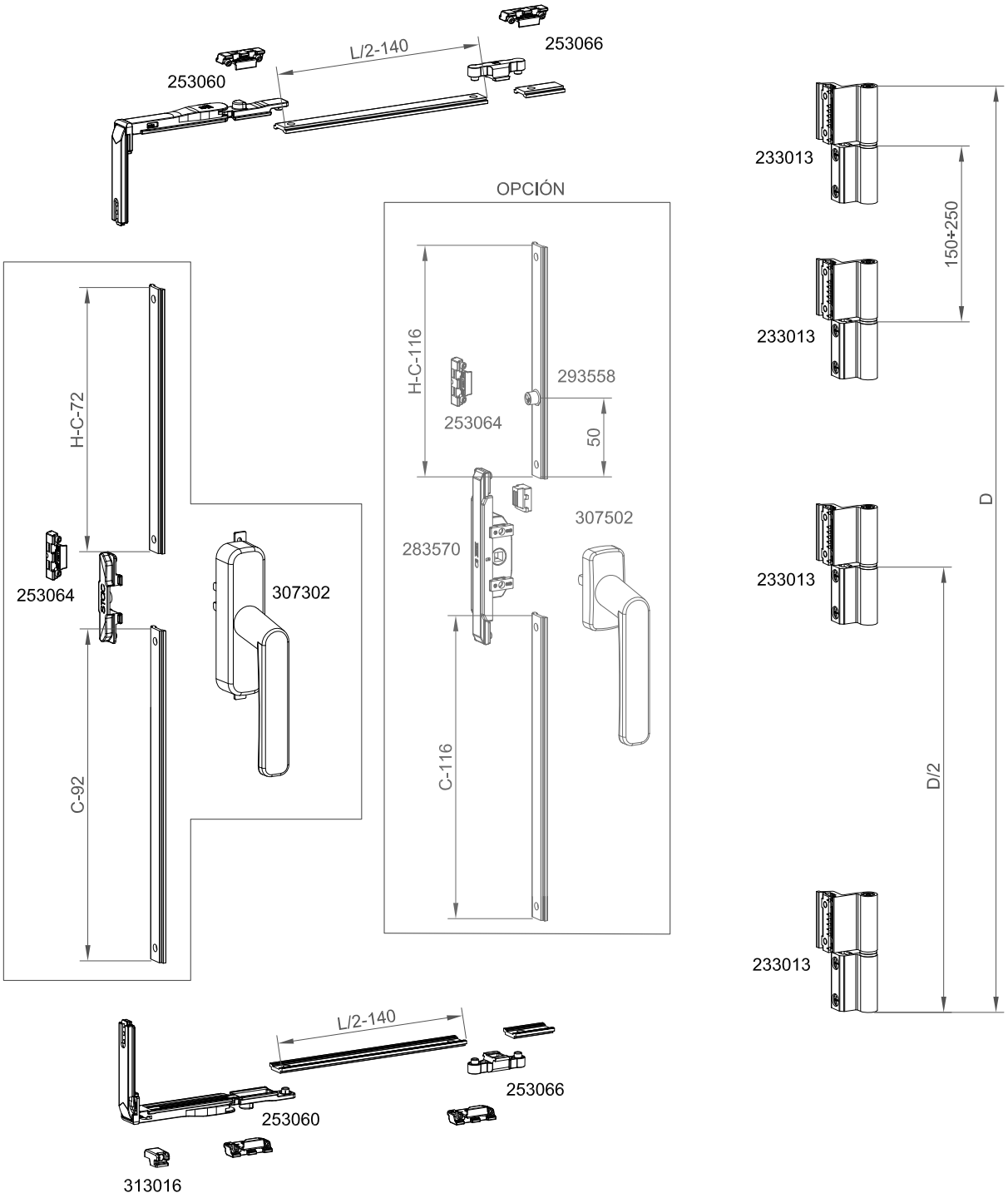

	Max.	Min.	
Altura	2400 mm	1800 mm	Ver tabla peso máx.
Anchura	1500 mm	1200 mm	

COR 3500

Ventana 2 hojas practicables

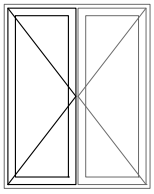

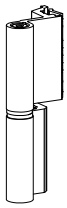

233033

Kit

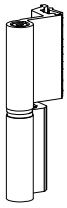

233033

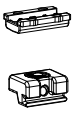

243076

Kit

Ref. kit 303022

	Max.	Min.	
Altura	1200 mm	470 mm	Ver tabla peso máx.
Anchura	1200 mm	300 mm	

COR 3500

Ventana 2 hojas practicables

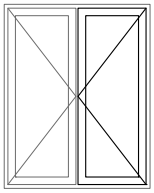

Kit

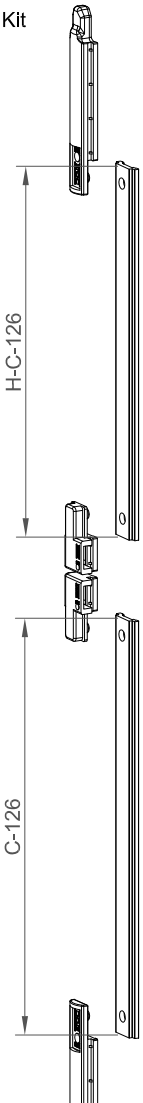

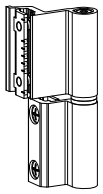

233013

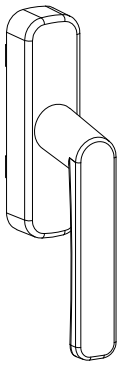

307402

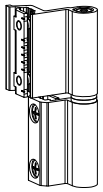

233013

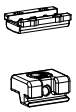

243076

Kit

Ref. kit 303022

	Max.	Min.	
Altura	1200 mm	470 mm	Ver tabla peso máx.
Anchura	1200 mm	300 mm	

COR 3500

Ventana 2 hojas practicables

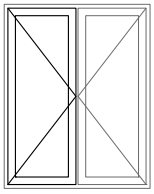

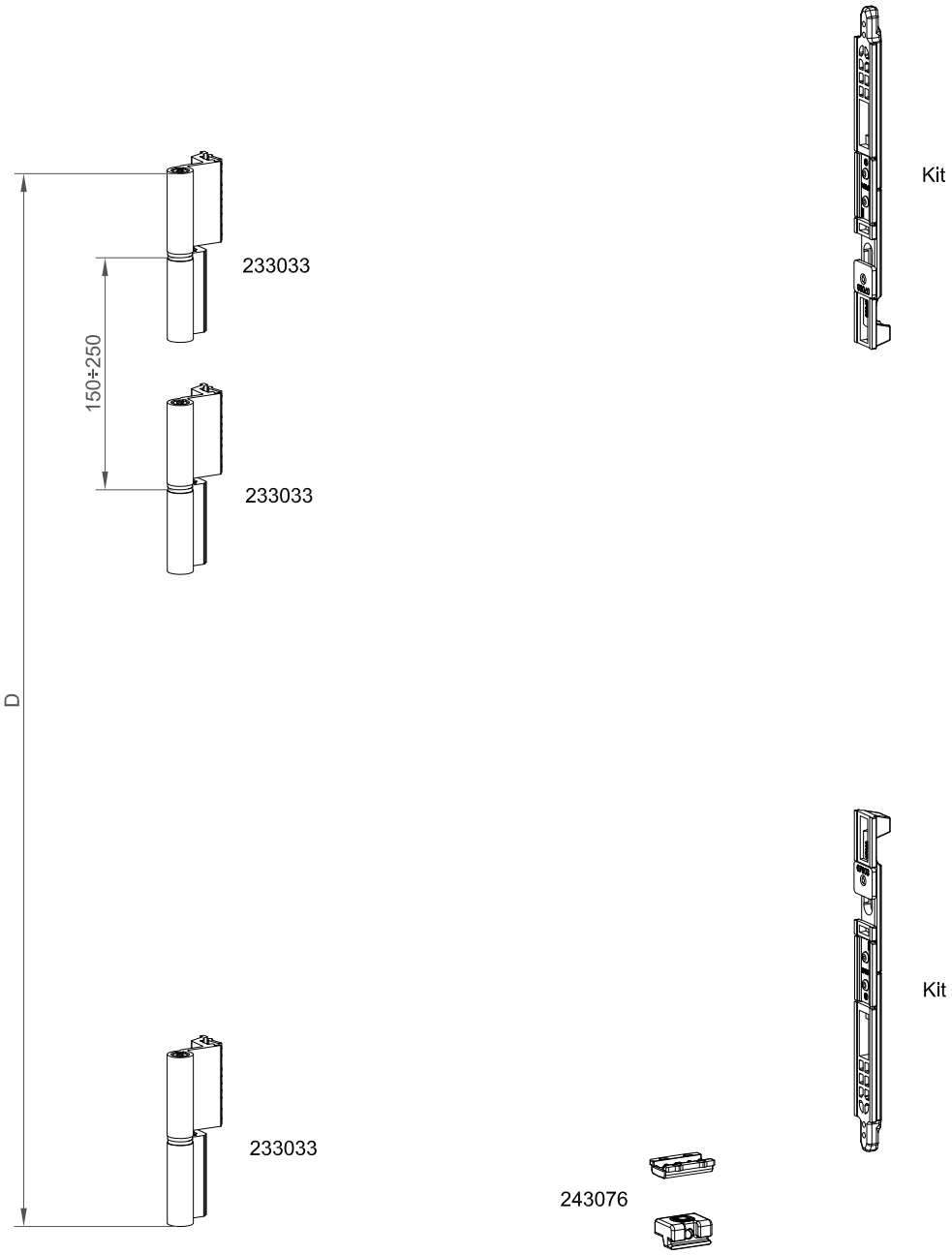

Ref. kit 303022

	Max.	Min.	
Altura	1800 mm	1200 mm	Ver tabla peso máx.
Anchura	1200 mm	300 mm	

COR 3500

Ventana 2 hojas practicables

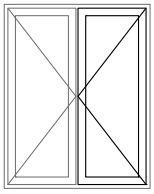

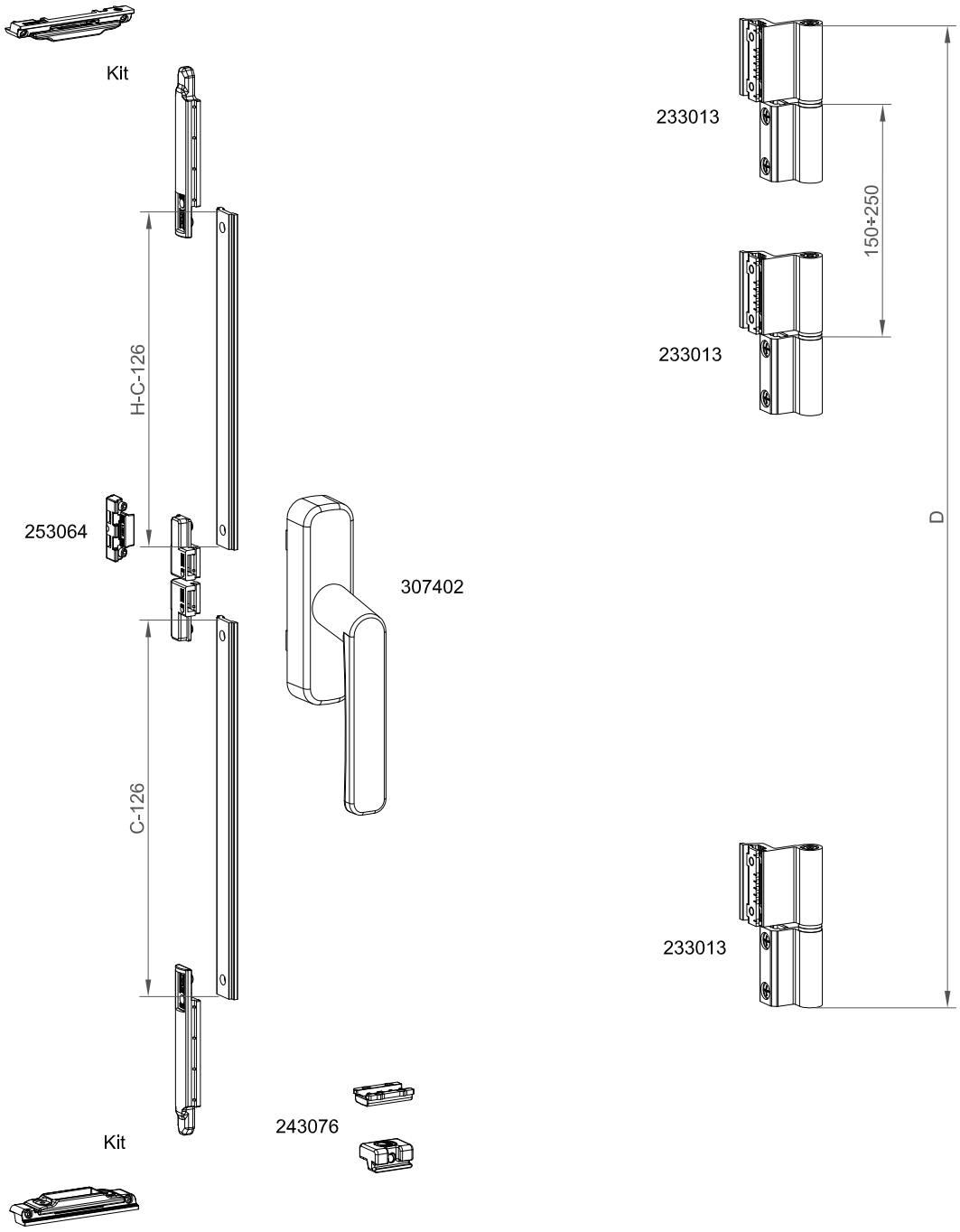

Ref. kit 303022

	Max.	Min.	
Altura	1800 mm	1200 mm	Ver tabla peso máx.
Anchura	1200 mm	300 mm	

COR 3500

Ventana 2 hojas practicables

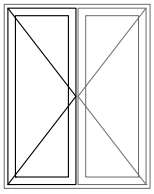

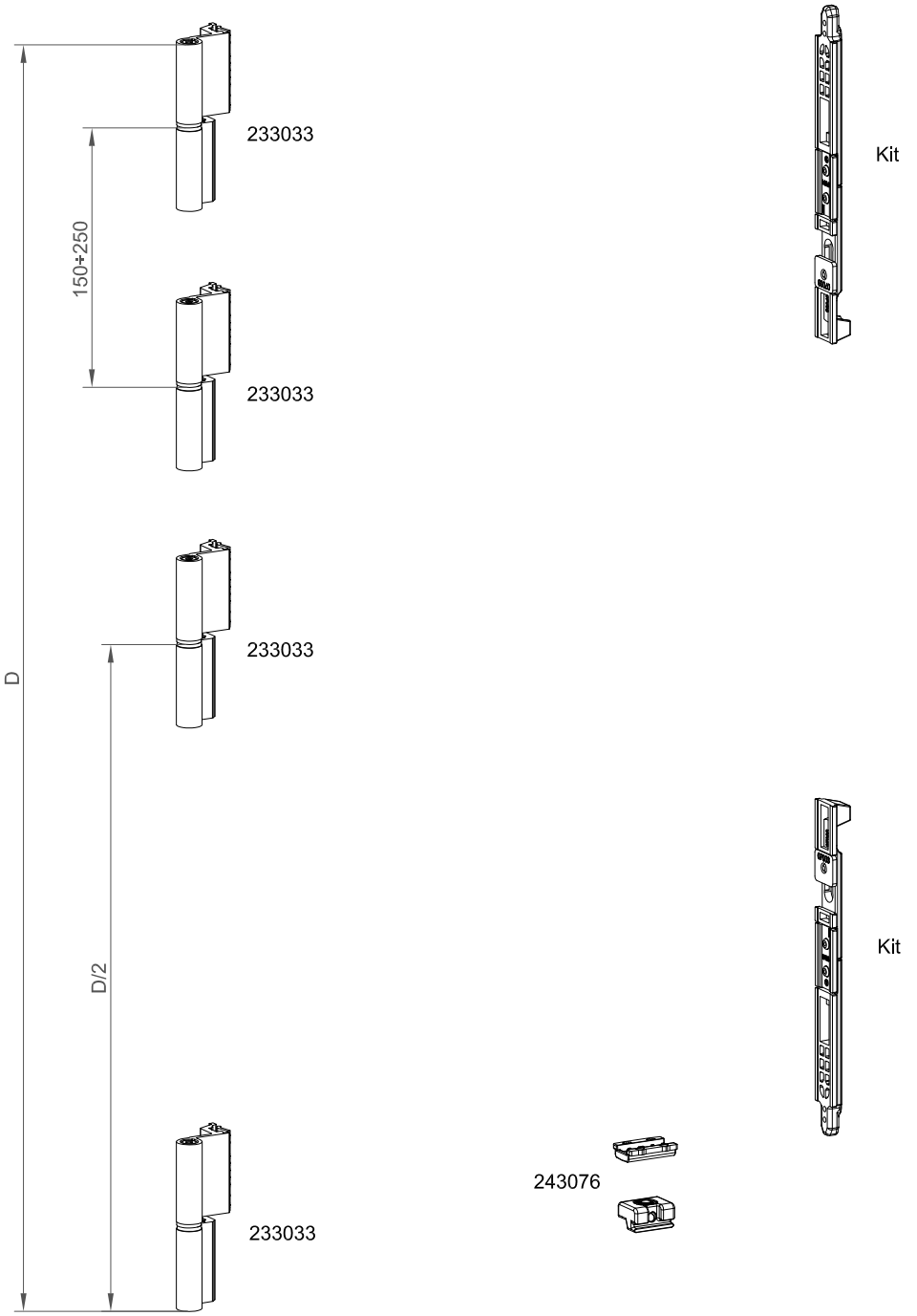

Ref. kit 303022

	Max.	Min.	
Altura	2400 mm	1800 mm	Ver tabla peso máx.
Anchura	1200 mm	300 mm	

COR 3500

Ventana 2 hojas practicables

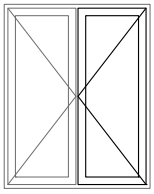

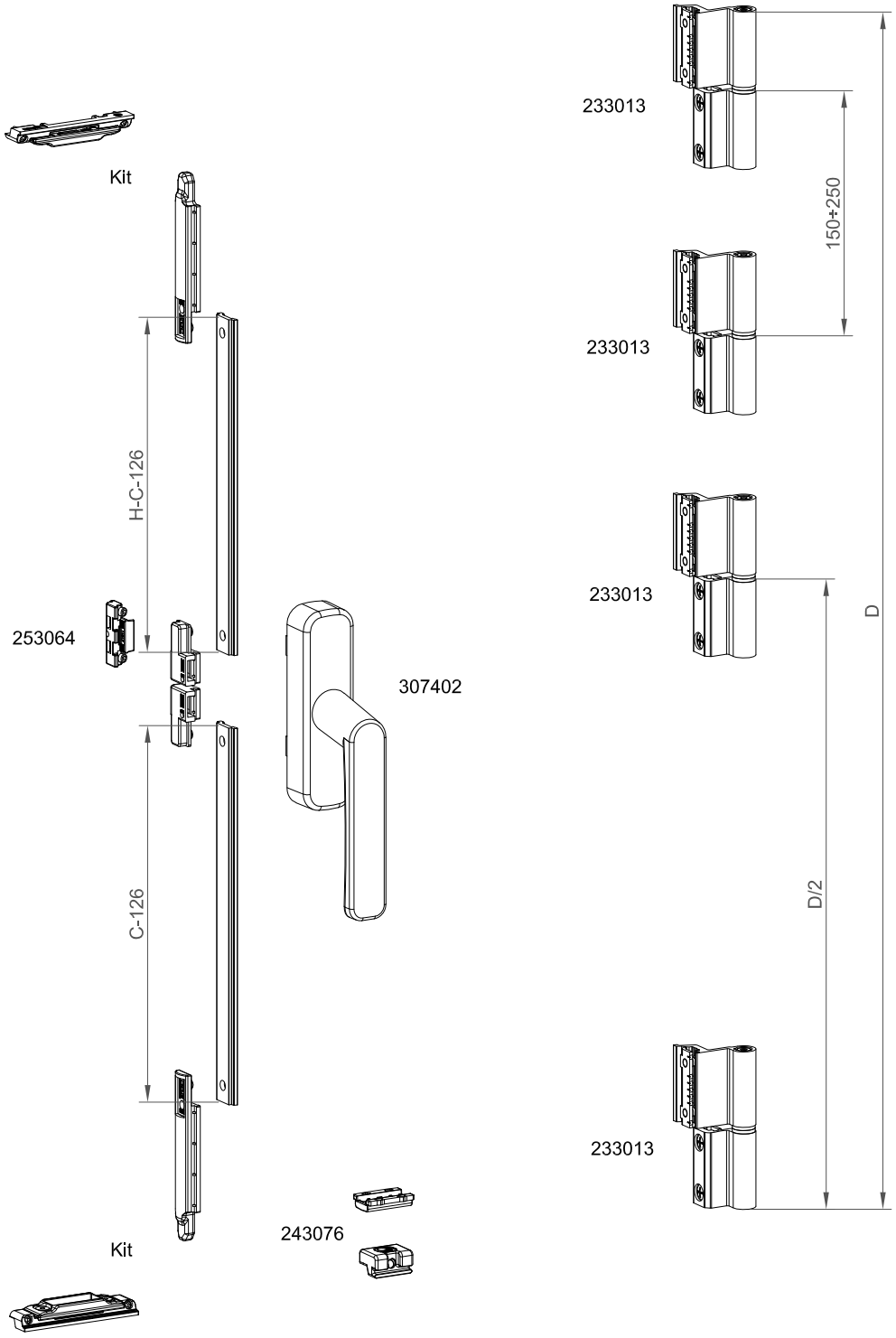

Ref. kit 303022

	Max.	Min.	
Altura	2400 mm	1800 mm	Ver tabla peso máx.
Anchura	1200 mm	300 mm	

COR 3500

Microventilación practicable

TRANSMISION	A	B	C	D	E	X
FUNDA	HS-126	HS-193	HS-82	HI-167	HI-133	HI-105
CAJA DE TRANSMISION	HS-160	HS-227	HS-116	HI-201	HI-167	HI-70

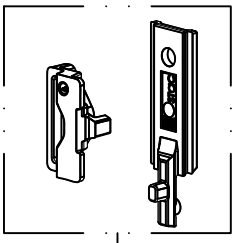

290275
Conjunto microventilación

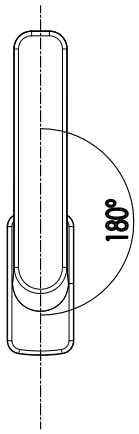

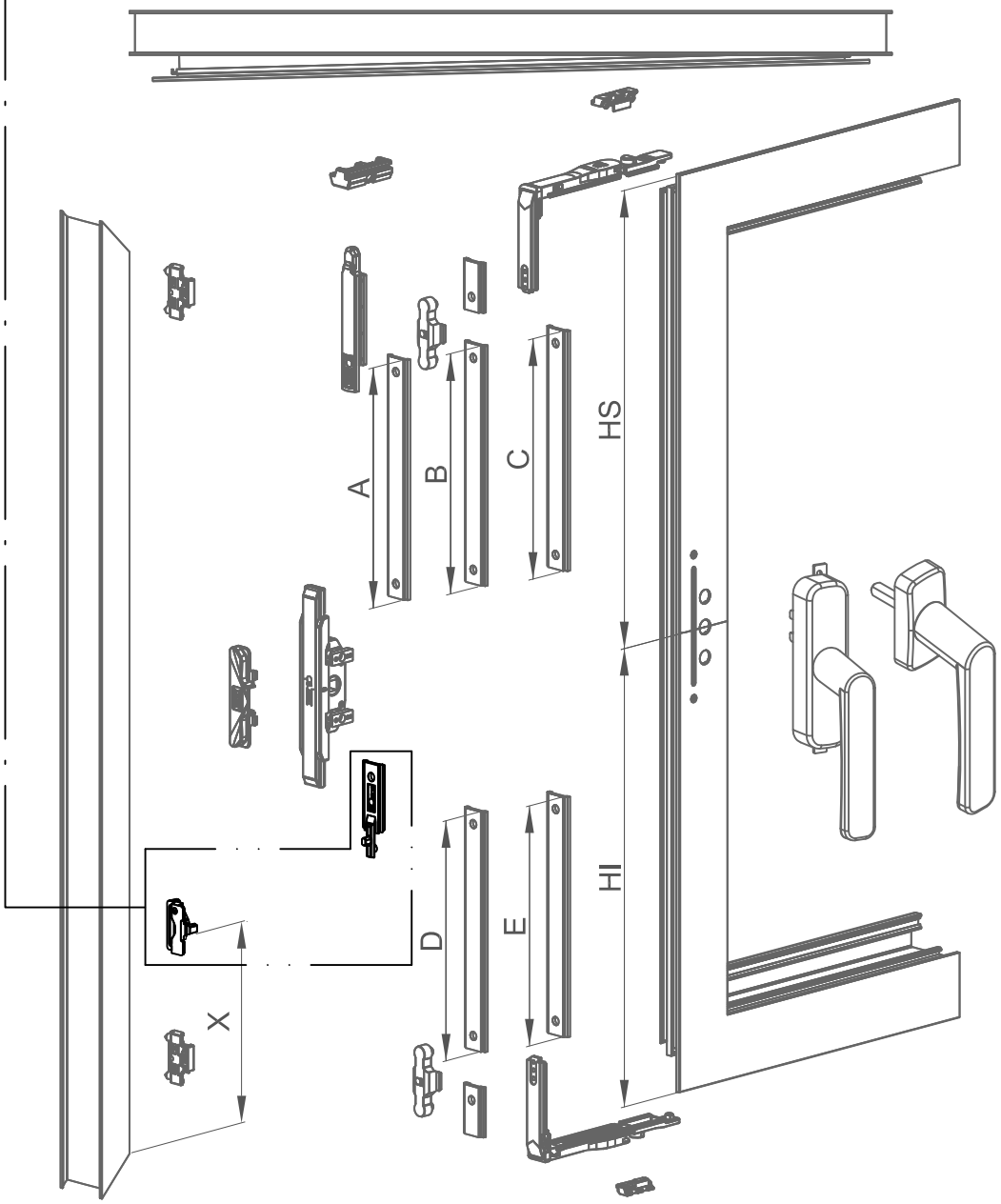

COR 3500

Apertura practicable herraje oculto

VENTANA 1 HOJA PRACTICABLE OCULTO 180º

	L <= (mm)	1200			1500		
	H <= (mm)	1200	2200	2400	1200	2200	2400
Descripción	Referencia						
Kit base practicable 1 hoja	303021	1	1	1			
Conjunto resbalón	243076	1	1	1			
Kit bisagras ocultos hoja pasiva izda.	397041	1	1	1	1	1	1
Kit bisagras ocultos hoja pasiva dcha.	397042						
Punto de cierre oculto	253065		1	2		1	2
Cremona Cortizo practicable ***	307402	1	1	1			
Cremona Cortizo OB	307302				1	1	1
Punto de cierre suplementario	253064		1	1		1	1
Kit ángulo de reenvío	253060				2	2	2
Resbalón ángulo de reenvío	313016				1	1	1
Punto de cierre intermedio	253066				2	2	2

Peso max. (*)	Ancho min. 300 mm	Alto min. 450 mm

* Ver gráfica

NOTA:
* Para apertura con microventilación, añadir referencia 290275. Una unidad por apertura.
** La microventilación, NO es posible con cremona de practicabe.
*** Para cremona practicable mano izquierda es necesario juego de palas ref. 307400.

COR 3500

Apertura practicable herraje oculto

VENTANA 2 HOJAS PRACTICABLE OCULTO 180º

	L <= (mm)	1200		
	H <= (mm)	1200	2200	2400
Descripción	Referencia			
Kit base practicable 2 hojas	303022	1	1	1
Kit bisagras ocultos hoja pasiva izda.	397041	1	1	1
Kit bisagras ocultos hoja pasiva dcha.	397042	1	1	1
Punto de cierre oculto	253065		2	4
Cremona Cortizo practicable ***	307402	1	1	1
Punto de cierre suplementario	253064		1	1
Conjunto resbalón	243076	2	2	2

Peso max. (*)	Ancho min. 300 mm	Alto min. 470 mm

* Ver gráfica

NOTA:
* Para apertura con microventilación, añadir referencia 290275. Una unidad por apertura.
** La microventilación, NO es posible con cremona de practicabe.
*** Para cremona practicable mano izquierda es necesario juego de palas ref. 307400.

COR 3500

Apertura practicable herraje oculto

100 Kg

H \ L	300	400	500	600	700	800	900	1000	1100	1200	1300	1400	1500
2400													
2300													
2200											93		
2100										98	87	79	
2000										91	81	75	70
1900									96	84	76	71	67
1800									88	79	72	67	64
1700								93	82	74	68	64	61
1600								85	76	70	65	61	59
1500							91	79	71	66	62	59	56
1400						98	82	73	67	62	59	56	54
1300						87	75	68	63	59	56	54	53
1200					95	79	70	64	60	56	54	52	51
1100					83	72	65	60	56	54	52	50	49
1000				91	75	66	60	56	54	52	50	49	48
900				79	67	61	56	53	51	50	48	47	46
800			85	70	61	56	53	51	49	48	46		
700		98	73	62	56	53	50	48	47	46			
600		79	64	56	52	50	48	46					
450	91	66	56	52	49	47							

Configuración con peso máximo

XX Configuración con limitación de peso

Configuraciones no realizables

NOTA: Para configuraciones de hojas de grandes dimensiones y pesos, consultar con el Departamento Técnico de Cortizo

COR 3500

Apertura practicable herraje oculto

VENTANA 1 HOJA PRACTICABLE HERRAJE OCULTO 180º

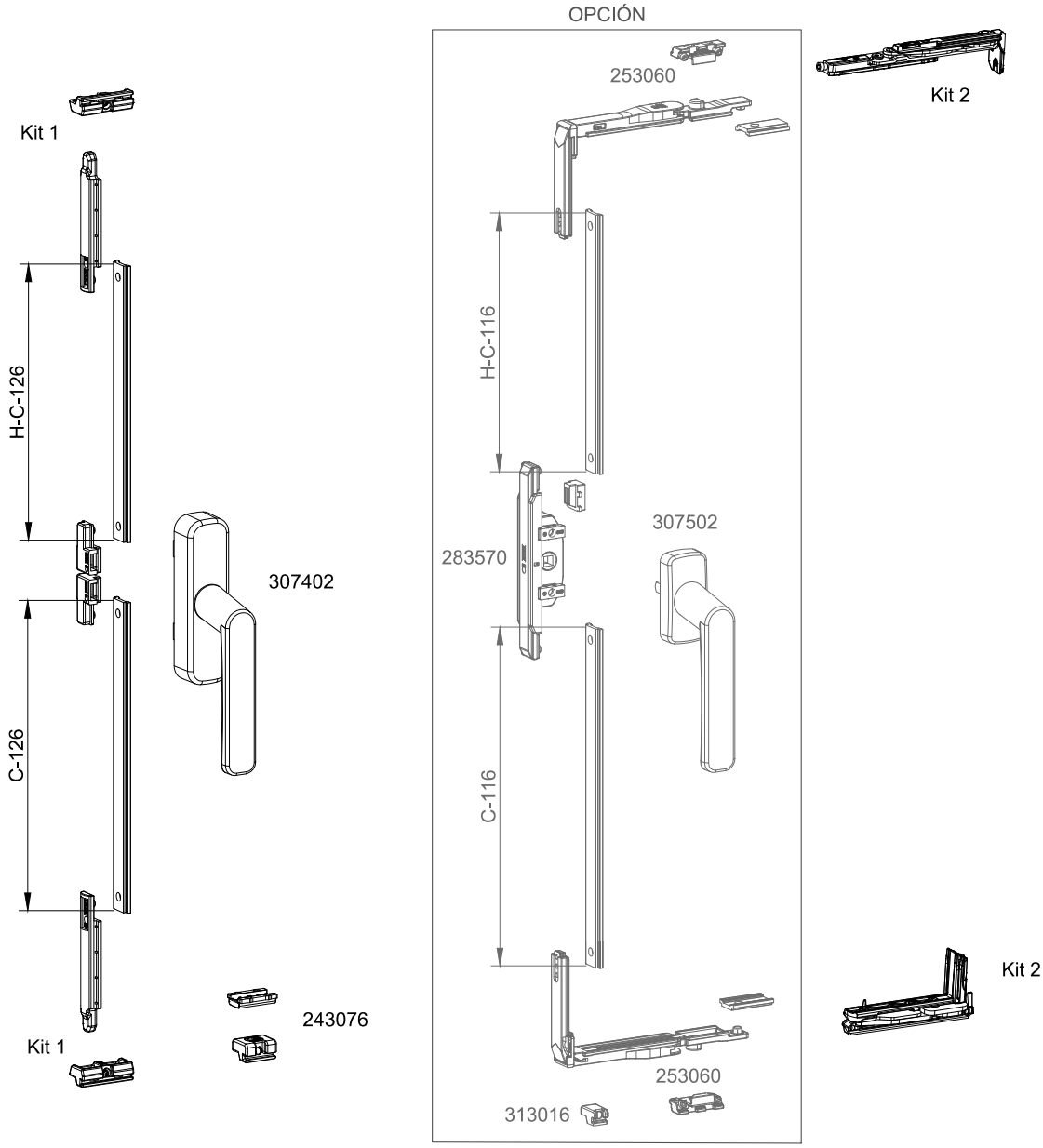

Ref. kit 1: 303021
Ref. kit 2: 397042

	Max.	Min.	
Altura	1200 mm	450 mm	Ver tabla peso máx.
Anchura	1200 mm	300 mm	

COR 3500

Apertura practicable herraje oculto

VENTANA 1 HOJA PRACTICABLE HERRAJE OCULTO 180º

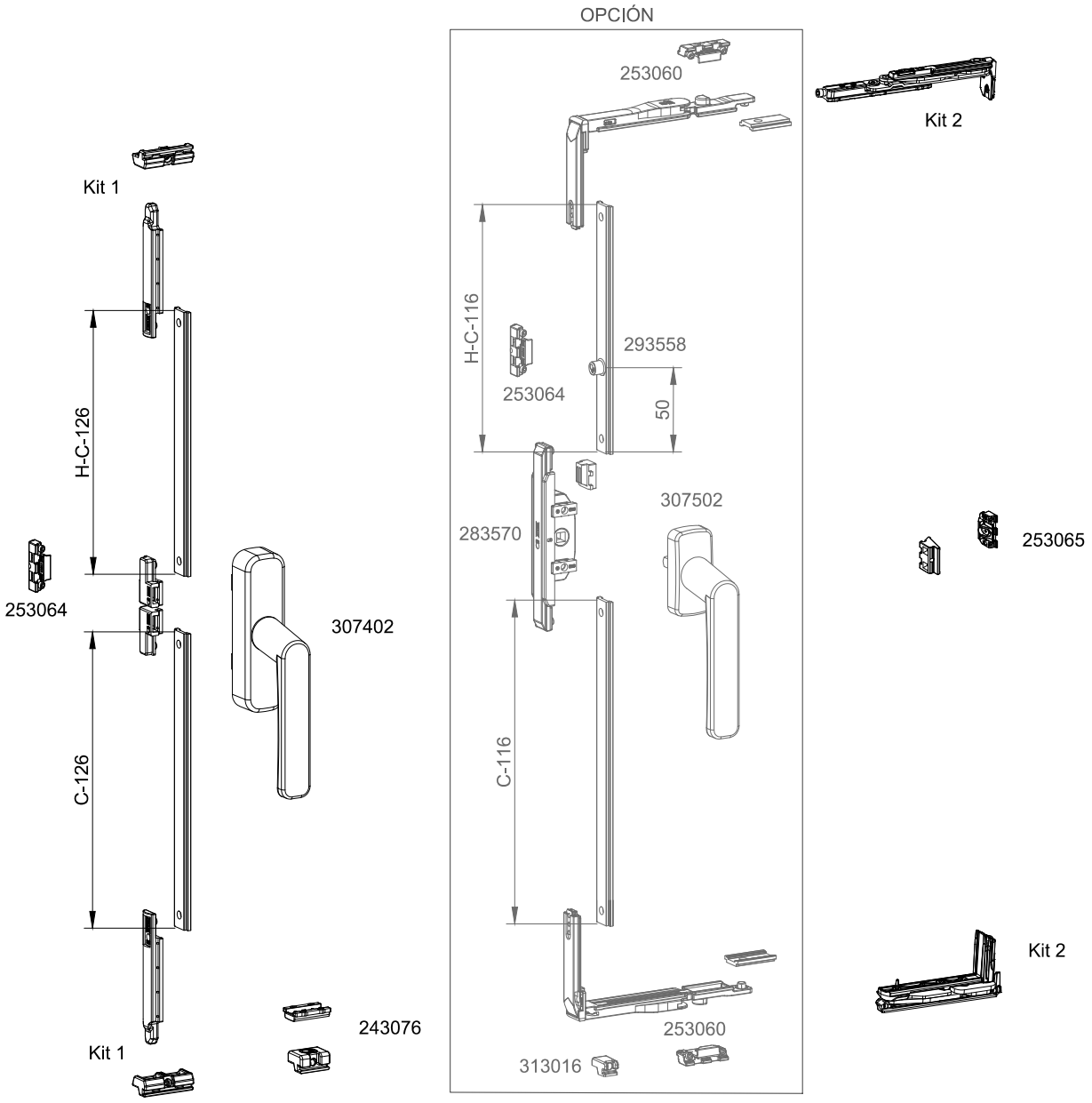

Ref. kit 1: 303021
Ref. kit 2: 397042

	Max.	Min.	
Altura	2200 mm	1200 mm	Ver tabla peso máx.
Anchura	1200 mm	300 mm	

COR 3500

Apertura practicable herraje oculto

VENTANA 1 HOJA PRACTICABLE HERRAJE OCULTO 180º

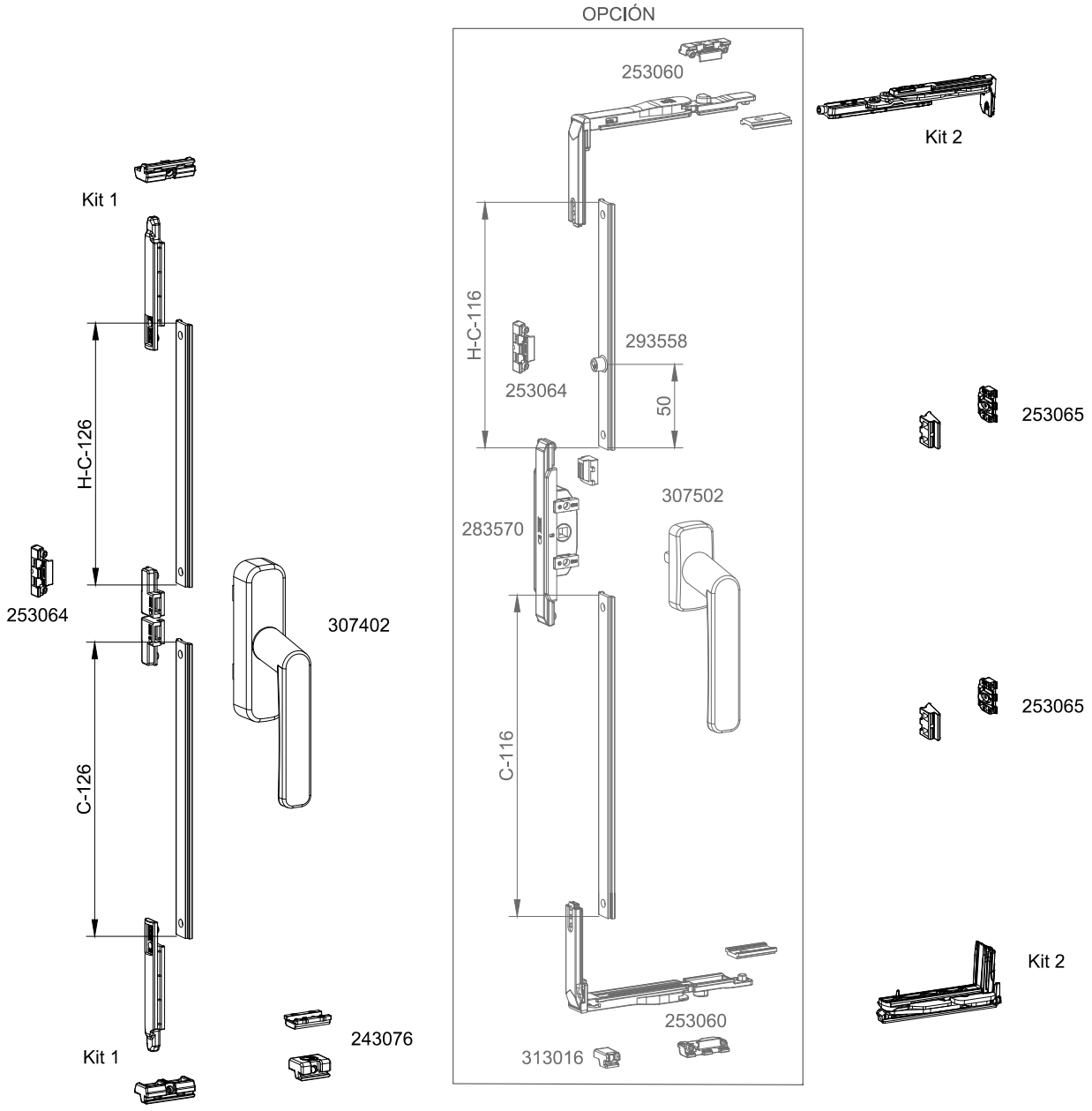

Ref. kit 1: 303021
Ref. kit 2: 397042

	Max.	Min.	
Altura	2400 mm	2200 mm	Ver tabla peso máx.
Anchura	1200 mm	300 mm	

COR 3500

Apertura practicable herraje oculto

VENTANA 1 HOJA PRACTICABLE HERRAJE OCULTO 180º

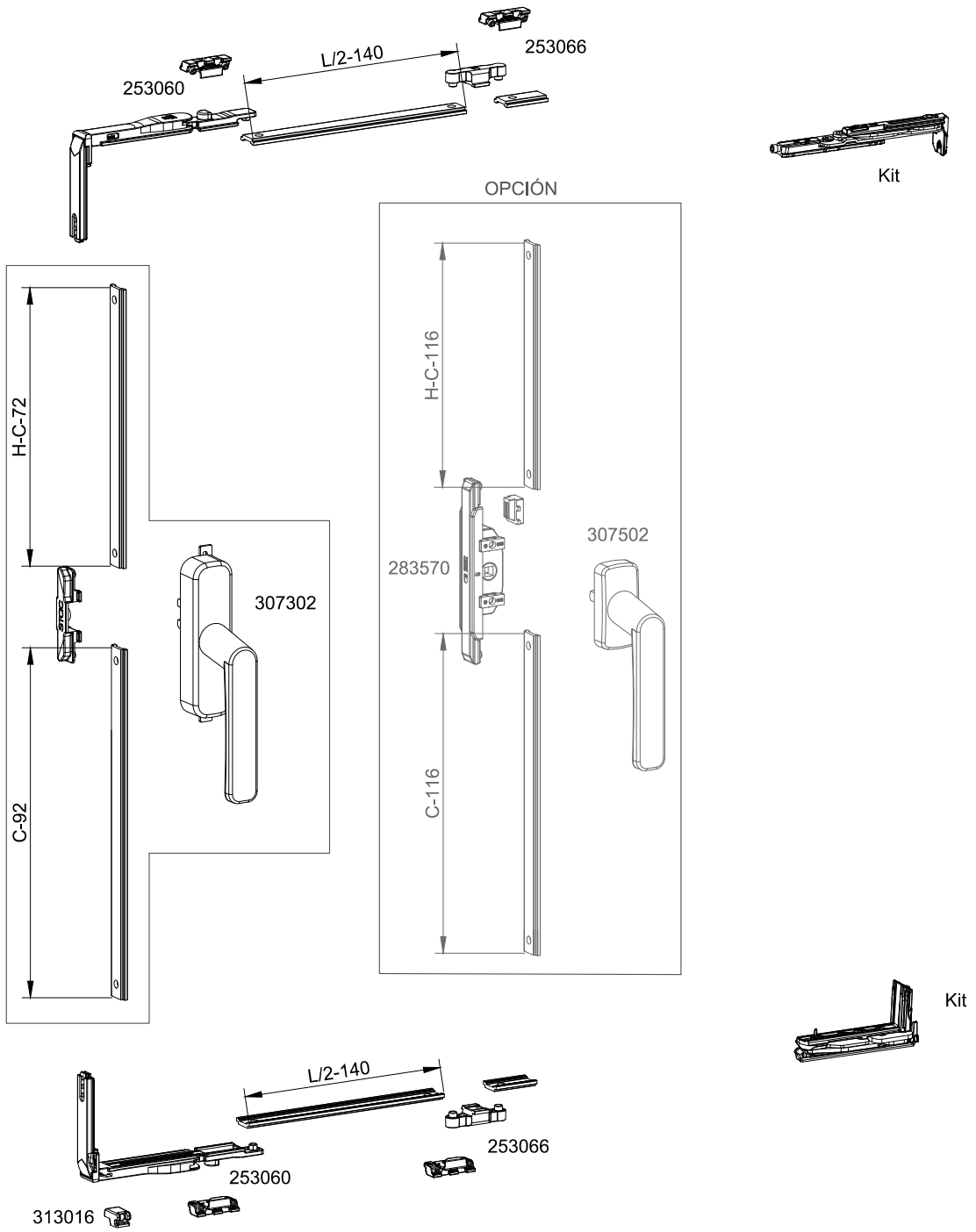

Ref. kit: 397042

	Max.	Min.	
Altura	1200 mm	450 mm	Ver tabla peso máx.
Anchura	1500 mm	1200 mm	

COR 3500

Apertura practicable herraje oculto

VENTANA 1 HOJA PRACTICABLE HERRAJE OCULTO 180º

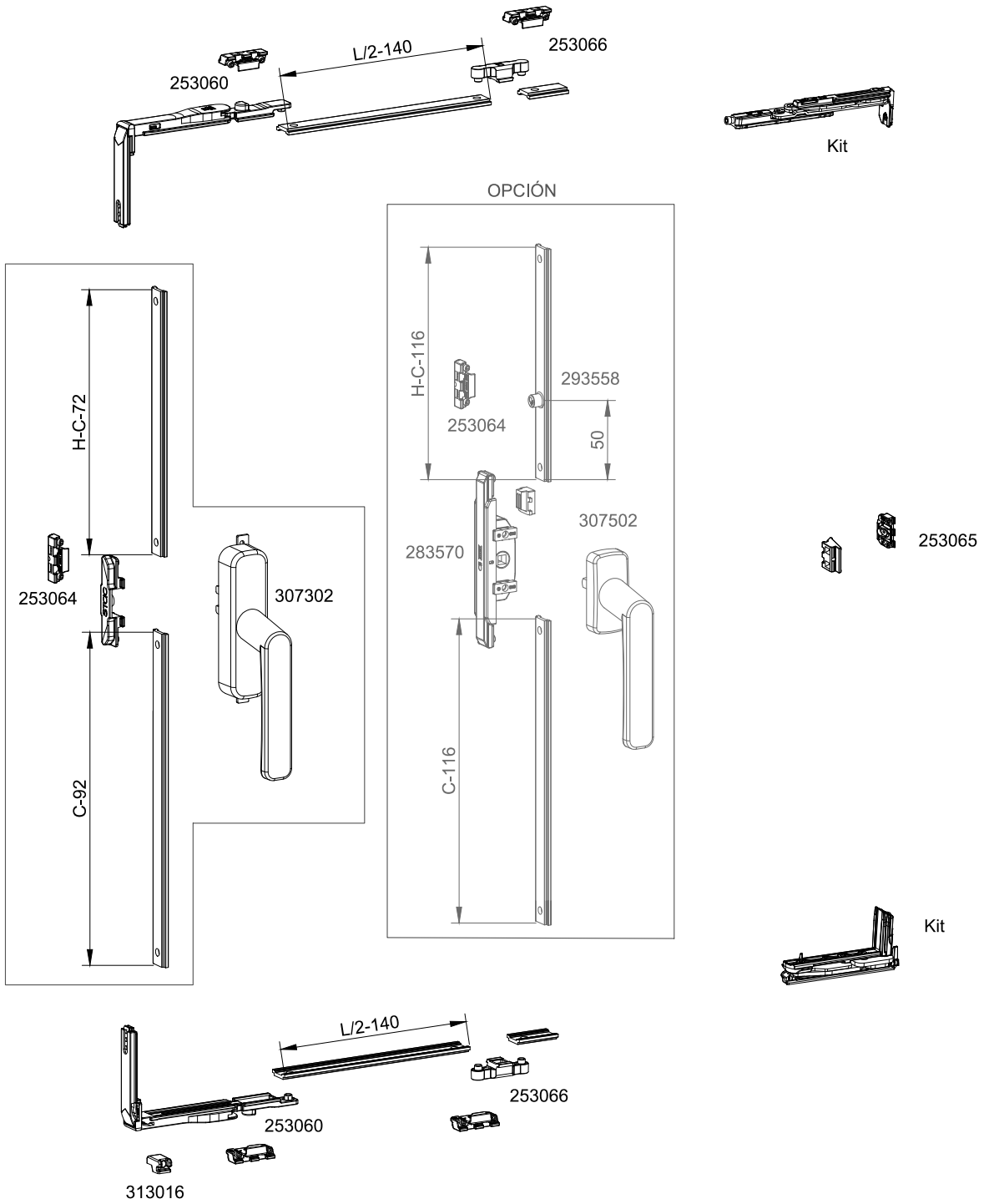

Ref. kit: 397042

	Max.	Min.	
Altura	2200 mm	1200 mm	Ver tabla peso máx.
Anchura	1500 mm	1200 mm	

COR 3500

Apertura practicable herraje oculto

VENTANA 1 HOJA PRACTICABLE HERRAJE OCULTO 180º

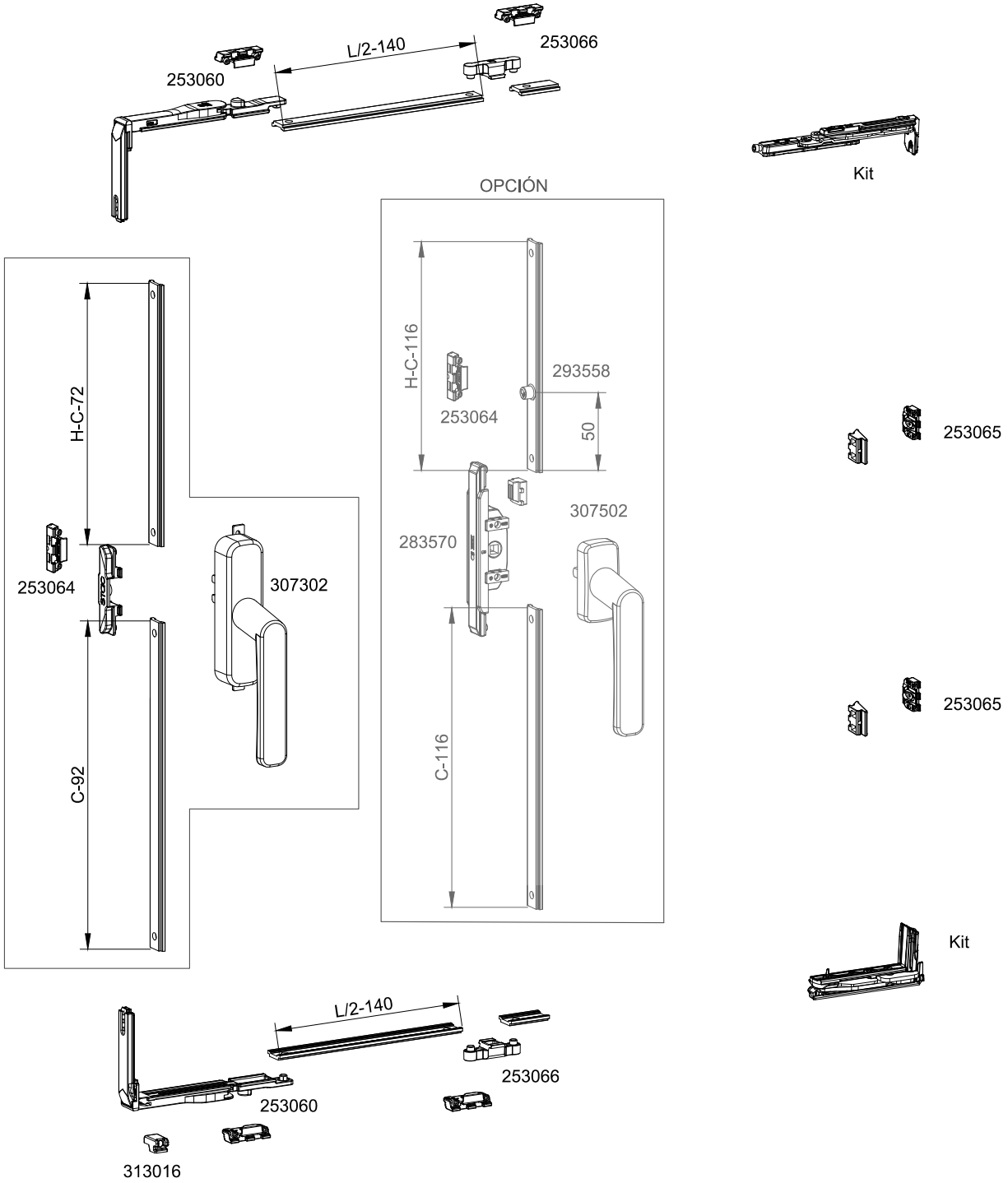

Ref. kit: 397042

	Max.	Min.	
Altura	2400 mm	2200 mm	Ver tabla peso máx.
Anchura	1500 mm	1200 mm	

COR 3500

Apertura practicable herraje oculto

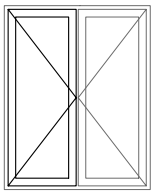

VENTANA 2 HOJAS PRACTICABLE HERRAJE OCULTO 180º

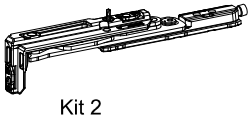

Kit 2

Kit 1

Kit 1

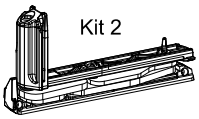

Kit 2

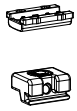

243076

Ref. kit 1: 303022
Ref. kit 2: 397041

	Max.	Min.	
Altura	1200 mm	470 mm	Ver tabla peso máx.
Anchura	1200 mm	300 mm	

COR 3500

Apertura practicable herraje oculto

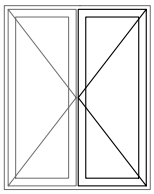

VENTANA 2 HOJAS PRACTICABLE HERRAJE OCULTO 180º

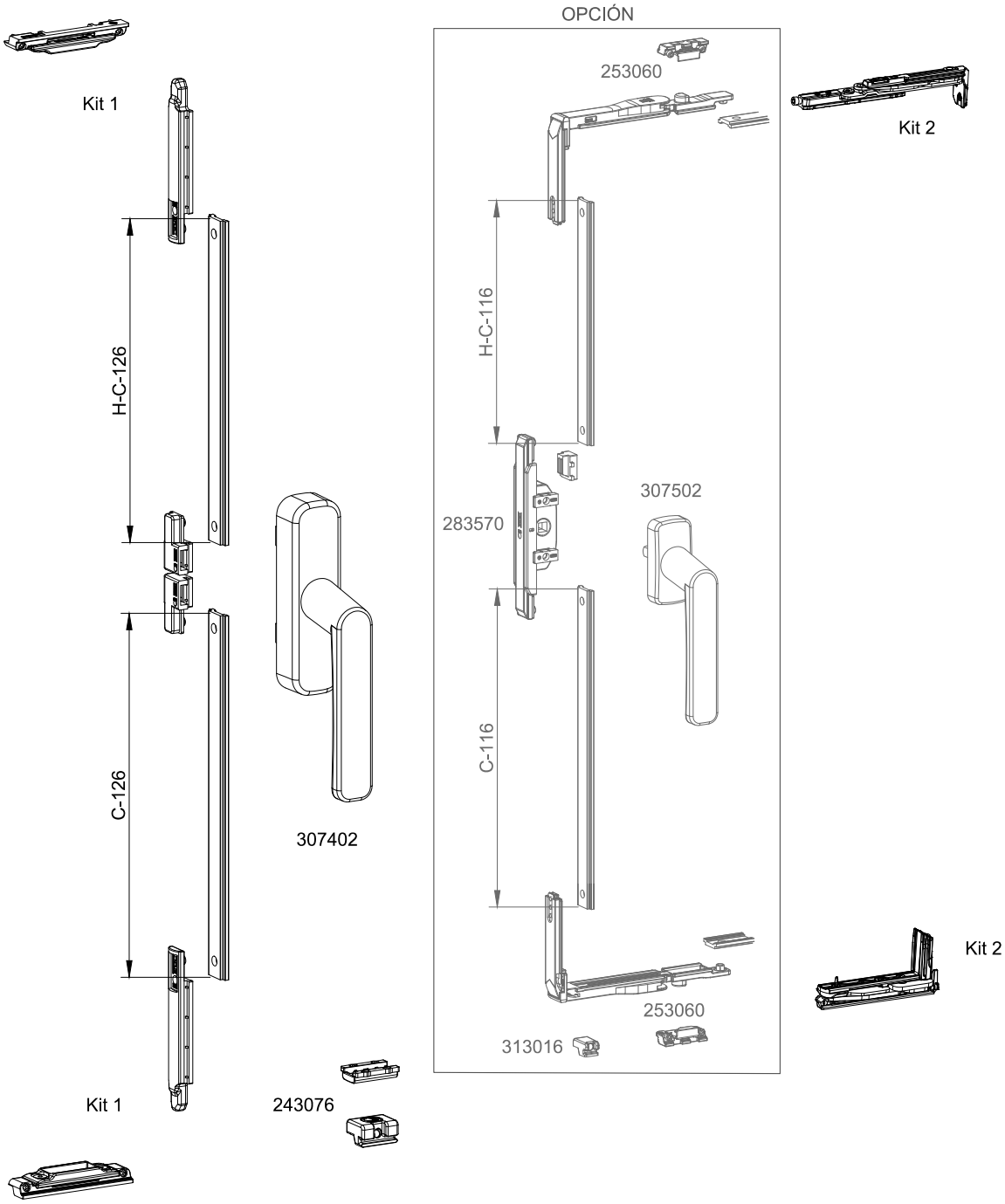

Ref. kit 1: 303022
Ref. kit 2: 397042

	Max.	Min.	
Altura	1200 mm	470 mm	Ver tabla peso máx.
Anchura	1200 mm	300 mm	

COR 3500

Apertura practicable herraje oculto

VENTANA 2 HOJAS PRACTICABLE HERRAJE OCULTO 180º

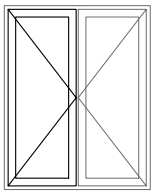

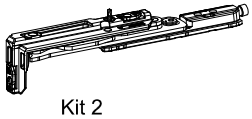

Kit 2

Kit 1

253065

Kit 1

Kit 2

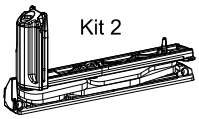

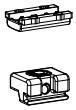

243076

Ref. kit 1: 303022
Ref. kit 2: 397041

	Max.	Min.	
Altura	2200 mm	1200 mm	Ver tabla peso máx.
Anchura	1200 mm	300 mm	

COR 3500

Apertura practicable herraje oculto

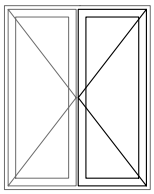

VENTANA 2 HOJAS PRACTICABLE HERRAJE OCULTO 180º

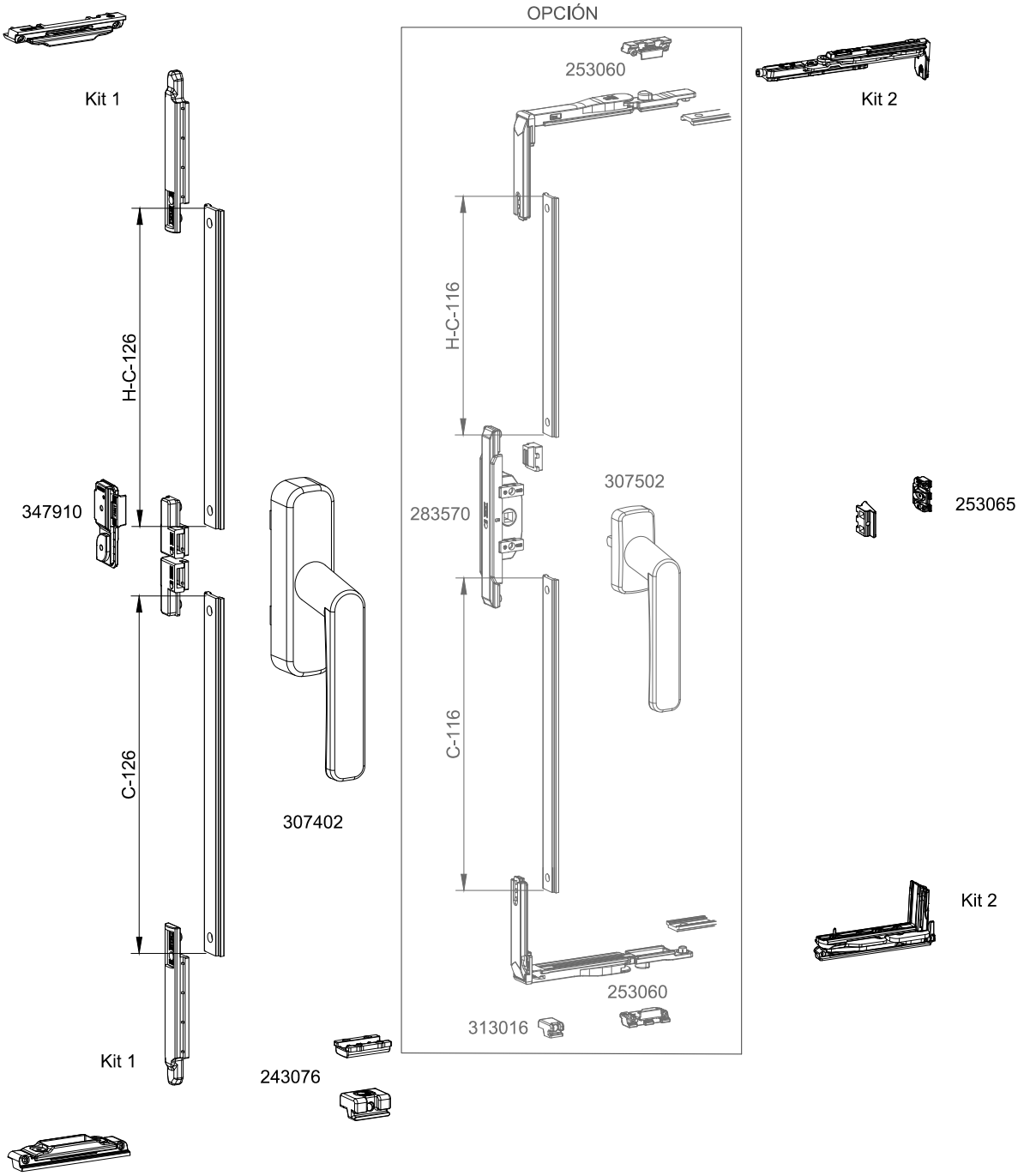

Ref. kit 1: 303022
Ref. kit 2: 397042

	Max.	Min.	
Altura	2200 mm	1200 mm	Ver tabla peso máx.
Anchura	1200 mm	300 mm	

COR 3500

Apertura practicable herraje oculto

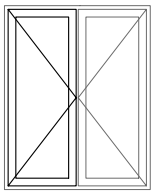

VENTANA 2 HOJAS PRACTICABLE HERRAJE OCULTO 180º

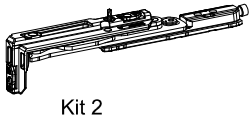

Kit 2

Kit 1

253065

253065

Kit 1

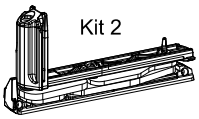

Kit 2

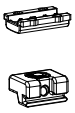

243076

Ref. kit 1: 303022
Ref. kit 2: 397041

	Max.	Min.	
Altura	2400 mm	2200 mm	Ver tabla peso máx.
Anchura	1200 mm	300 mm	

COR 3500

Apertura practicable herraje oculto

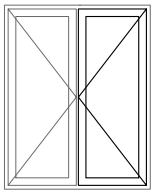

VENTANA 2 HOJAS PRACTICABLE HERRAJE OCULTO 180º

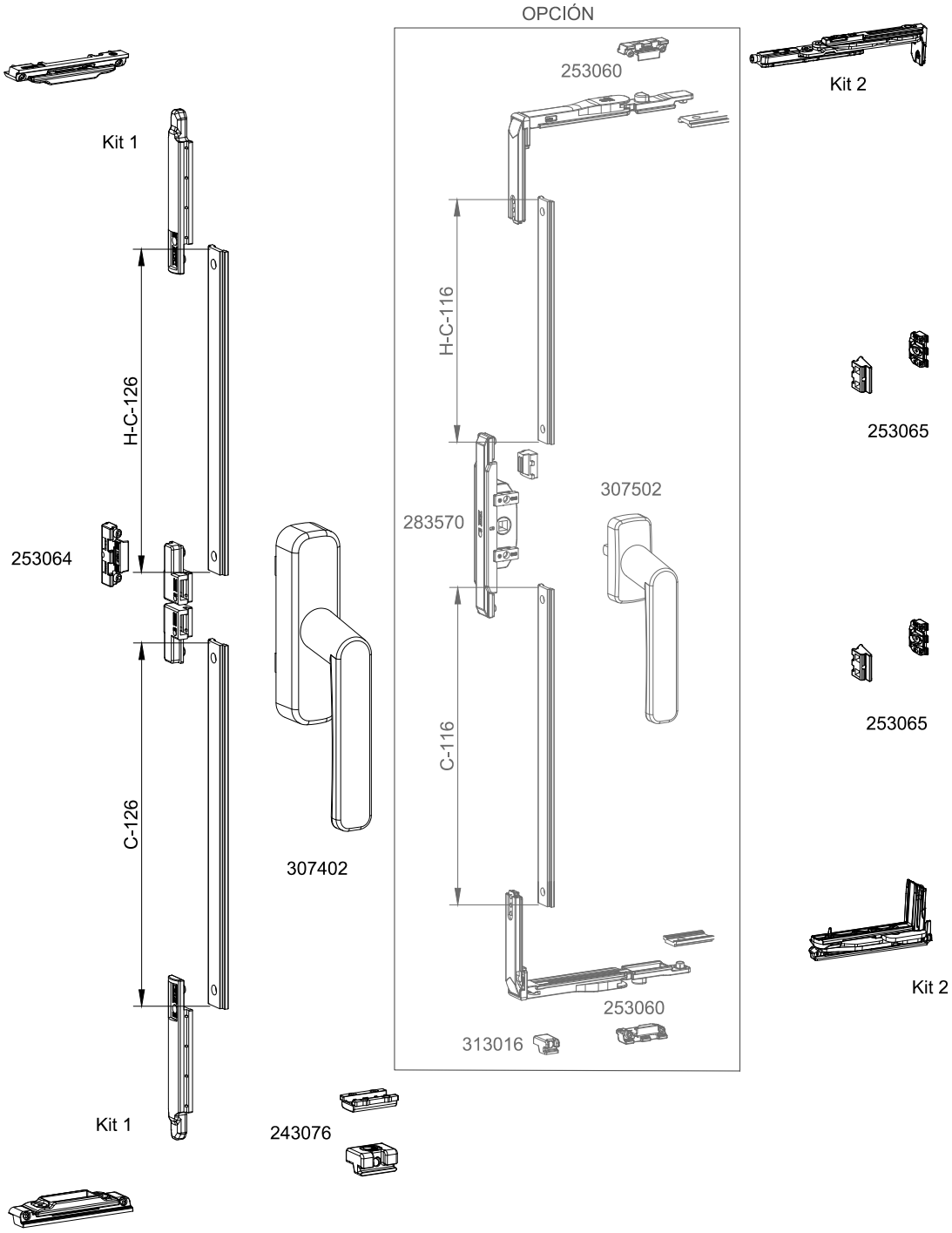

Ref. kit 1: 303022
Ref. kit 2: 397042

	Max.	Min.	
Altura	2400 mm	2200 mm	Ver tabla peso máx.
Anchura	1200 mm	300 mm	

VENTANA 1 HOJA PRACTICABLE APERTURA EXTERIOR COR 3500

	L <= (mm)	1200			1500		
	H <= (mm)	1200	1800	2400	1200	1800	2400
Descripción	**Referencia**						
Cremona apertura exterior pala larga	282312	1	1	1	1	1	1
Kit transmisión completo bulón largo	282331	1	1	1	1	1	1
Cerradero suplementario	253064		1	1		1	1
Bisagra ventana derecha	233013	2	3	4	2	3	4
Bisagra ventana izquierda	233033						
Conjunto resbalón	243076	1	1	1			
Angulo de reenvío	253060				2	2	2
Resbalón ángulo de reenvío	313016				1	1	1

Peso máx. (*)	Ancho min. 300 mm	Alto min. 400 mm

** Ver tabla*

VENTANA 2 HOJAS PRACTICABLE APERTURA EXTERIOR COR 3500

	L <= (mm)	1200		
	H <= (mm)	1200	1800	2400
Descripción	**Referencia**			
Cremona apertura exterior pala larga	282312	1	1	1
Cerradero suplementario	253064		1	1
Transmisión apertura ext. bulón largo	282321	1	1	1
Punto cierre intermedio	280200	2	2	2
Bisagra ventana derecha	233013	2	3	4
Bisagra ventana izquierda	233033	2	3	4
Pasador largo practicable	253079	2	2	2
Conjunto Resbalón	243076	2	2	2

Peso máx. (*)	Ancho min. 300 mm	Alto min. 470 mm

** Ver tabla*

COR 3500

Tablas accesorios para ventanas y balconeras practicables apertura exterior

Peso máximo por hoja en función de las dimensiones

Con 2 bisagras: 60 kg PESO MÁXIMO

H													
HOJA DE BALCONERA	2400										52	47	43
	2300									55	49	44	41
	2200									51	46	42	39
	2100									55	48	43	40	38
	2000									51	45	41	38	36
	1900			60 Kg					55	47	42	39	37	35
	1800								50	44	40	37	35	33
HOJA DE VENTANA	1700							54	46	41	38	35	34	32
	1600							49	43	39	36	34	32	31
	1500						53	45	40	37	34	33	31	30
	1400						48	42	38	35	33	31	30	29
	1300					53	44	39	35	33	31	30	29	28
	1200					47	40	36	33	31	30	29	28	27
	1100				51	42	37	34	32	30	29	28	27	26
	1000				45	38	34	32	30	29	28	27	26	26
	900			50	40	35	32	30	29	28	27	26	25	25
	800			43	36	32	30	28	27	26	26	25	25	24
	700		48	38	33	30	28	27	26	25	25	24	24	24
	600		40	33	30	28	27	26	25	24	24	24	--	--
	500	45	34	30	28	26	25	25	24	--	--	--	--	--
	400	36	30	27	26	25	--	--	--	--	--	--	--	--
	L	300	400	500	600	700	800	900	1000	1100	1200	1300	1400	1500
		HOJA DE VENTANA								HOJA DE BALCONERA				

	Configuración con peso máximo
XX	Configuración con limitación de peso
	Recomendable utilizar 3 o más bisagras
--	Configuraciones no realizables

NOTA: Para configuraciones de hoja de grandes dimensiones y pesos, consultar con el Departamento Técnico de Cortizo.

Peso máximo por hoja en función de las dimensiones

Con 3 bisagras: 75 kg PESO MÁXIMO

H													
HOJA DE BALCONERA	2400										65	58	54
	2300									69	61	55	51
	2200									64	57	53	49
	2100									69	60	54	50	47
	2000									63	56	51	48	45
	1900			75 Kg					68	59	53	49	46	43
	1800								63	55	50	46	44	42
HOJA DE VENTANA	1700							68	58	52	47	44	42	40
	1600							61	54	49	45	42	40	39
	1500						67	56	50	46	43	41	39	38
	1400						60	52	47	43	41	39	38	36
	1300					66	55	48	44	41	39	38	36	35
	1200					58	50	45	42	39	38	36	35	34
	1100				64	53	46	42	39	38	36	35	34	33
	1000				56	48	43	40	38	36	35	34	33	32
	900			63	50	44	40	38	36	34	33	33	32	--
	800			54	45	40	38	36	34	33	32	--	--	--
	700		60	47	41	38	35	34	33	--	--	--	--	--
	600		50	42	38	35	33	--	--	--	--	--	--	--
	500	56	43	38	35	--	--	--	--	--	--	--	--	--
	400	45	38	--	--	--	--	--	--	--	--	--	--	--
	L	300	400	500	600	700	800	900	1000	1100	1200	1300	1400	1500
		HOJA DE VENTANA								HOJA DE BALCONERA				

	Configuración con peso máximo
XX	Configuración con limitación de peso
	Recomendable utilizar 4 bisagras
--	Configuraciones no realizables

NOTA: Para configuraciones de hoja de grandes dimensiones y pesos, consultar con el Departamento Técnico de Cortizo.

COR 3500

Ventana 1 hoja apertura exterior

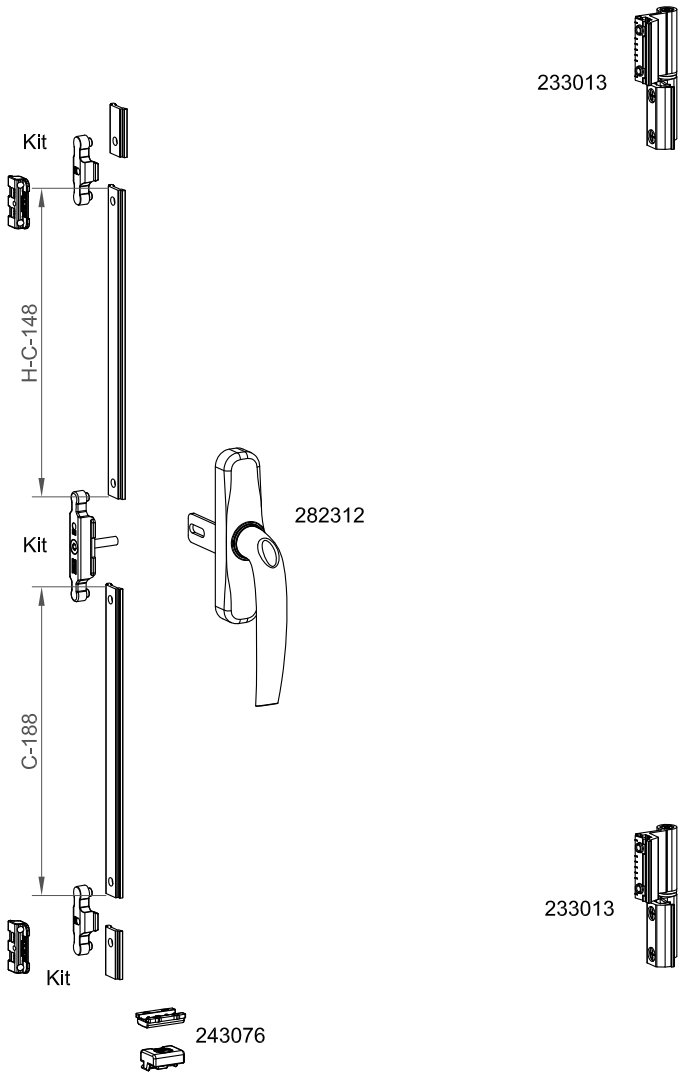

Referencia del Kit: 282331

	Max.	Min.	
Altura	1200 mm	400 mm	Ver tabla peso máx.
Anchura	1200 mm	300 mm	

COR 3500

Ventana 1 hoja apertura exterior

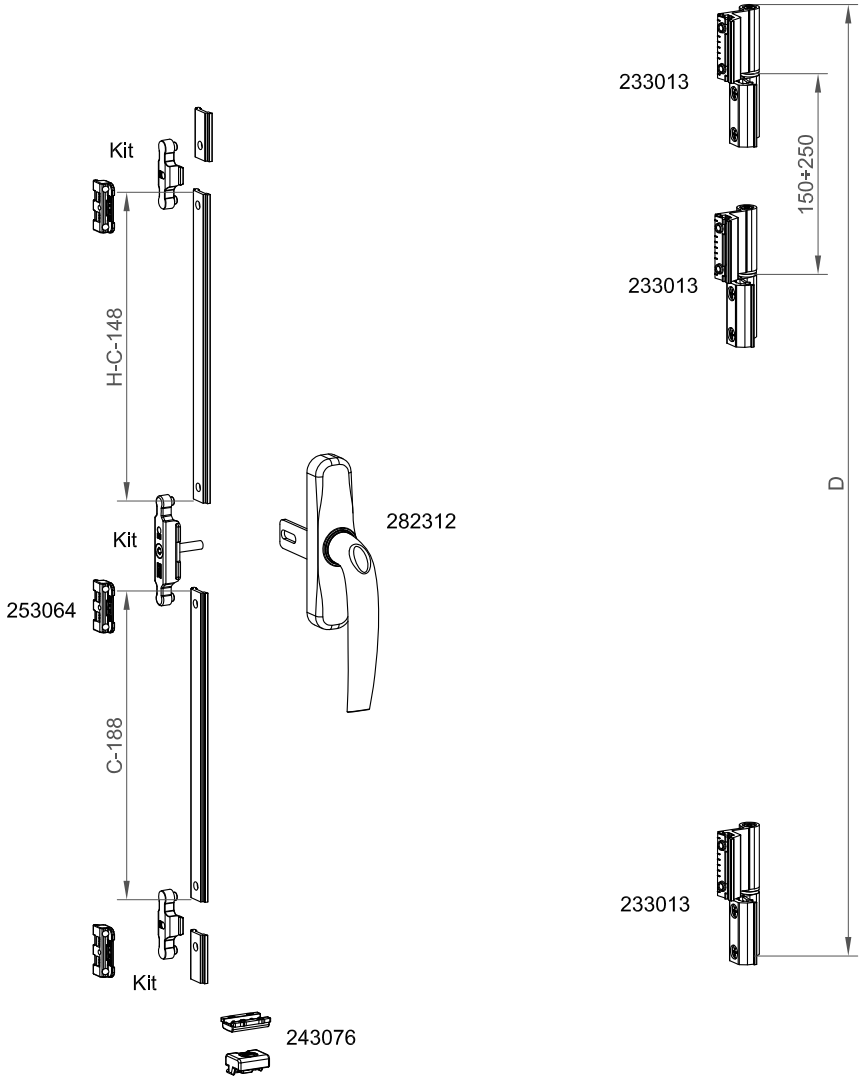

Referencia del Kit: 282331

	Max.	Min.	
Altura	1800 mm	1200 mm	Ver tabla peso máx.
Anchura	1200 mm	300 mm	

COR 3500

Ventana 1 hoja apertura exterior

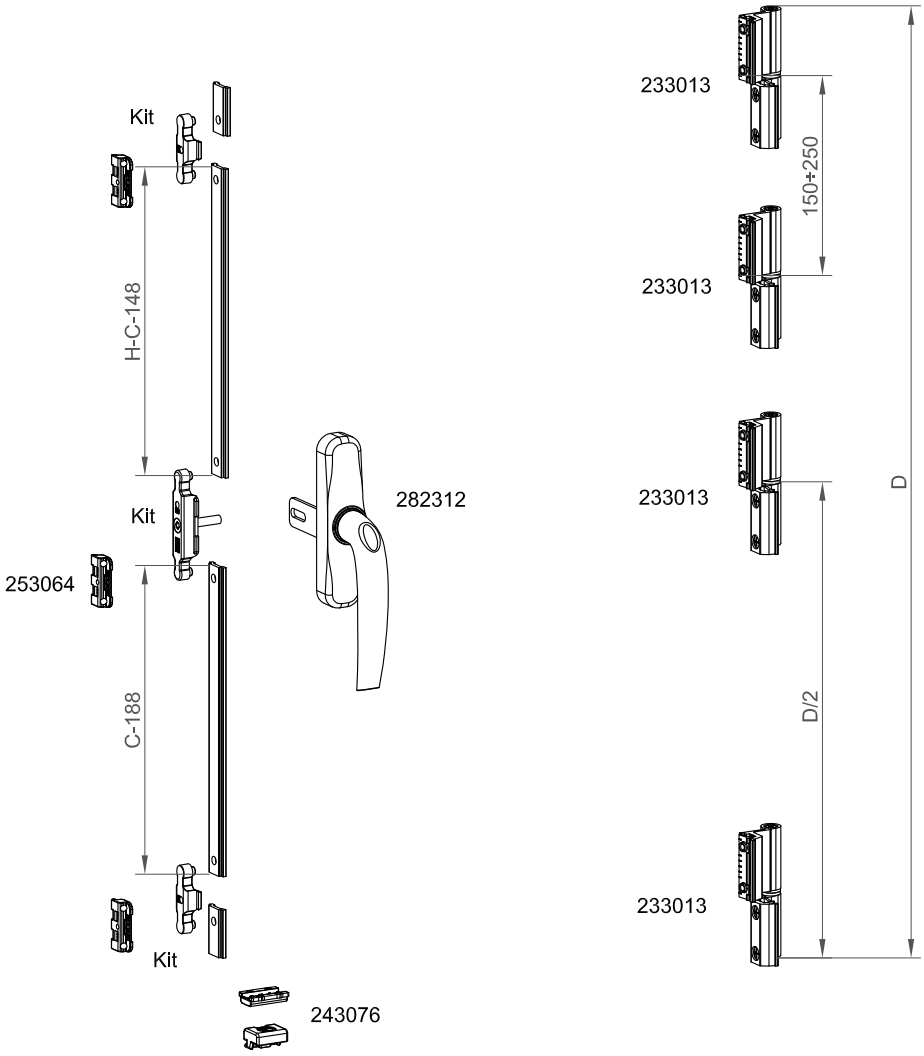

Referencia del Kit: 282331

	Max.	Min.	
Altura	2400 mm	1800 mm	Ver tabla peso máx.
Anchura	1200 mm	300 mm	

COR 3500

Ventana 1 hoja apertura exterior

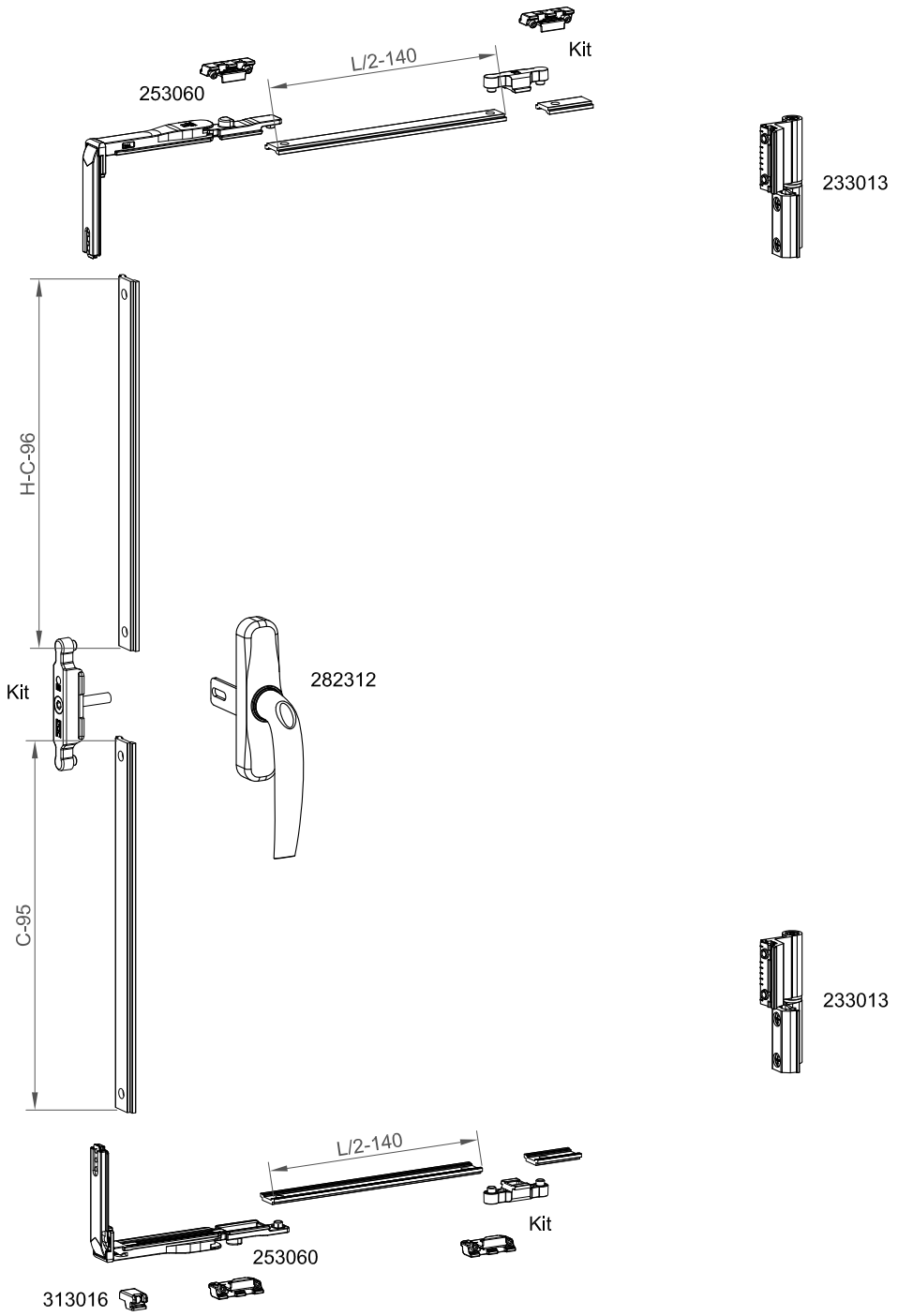

Referencia del Kit: 282331

	Max.	Min.	
Altura	1200 mm	400 mm	Ver tabla peso máx.
Anchura	1500 mm	1200 mm	

COR 3500

Ventana 1 hoja apertura exterior

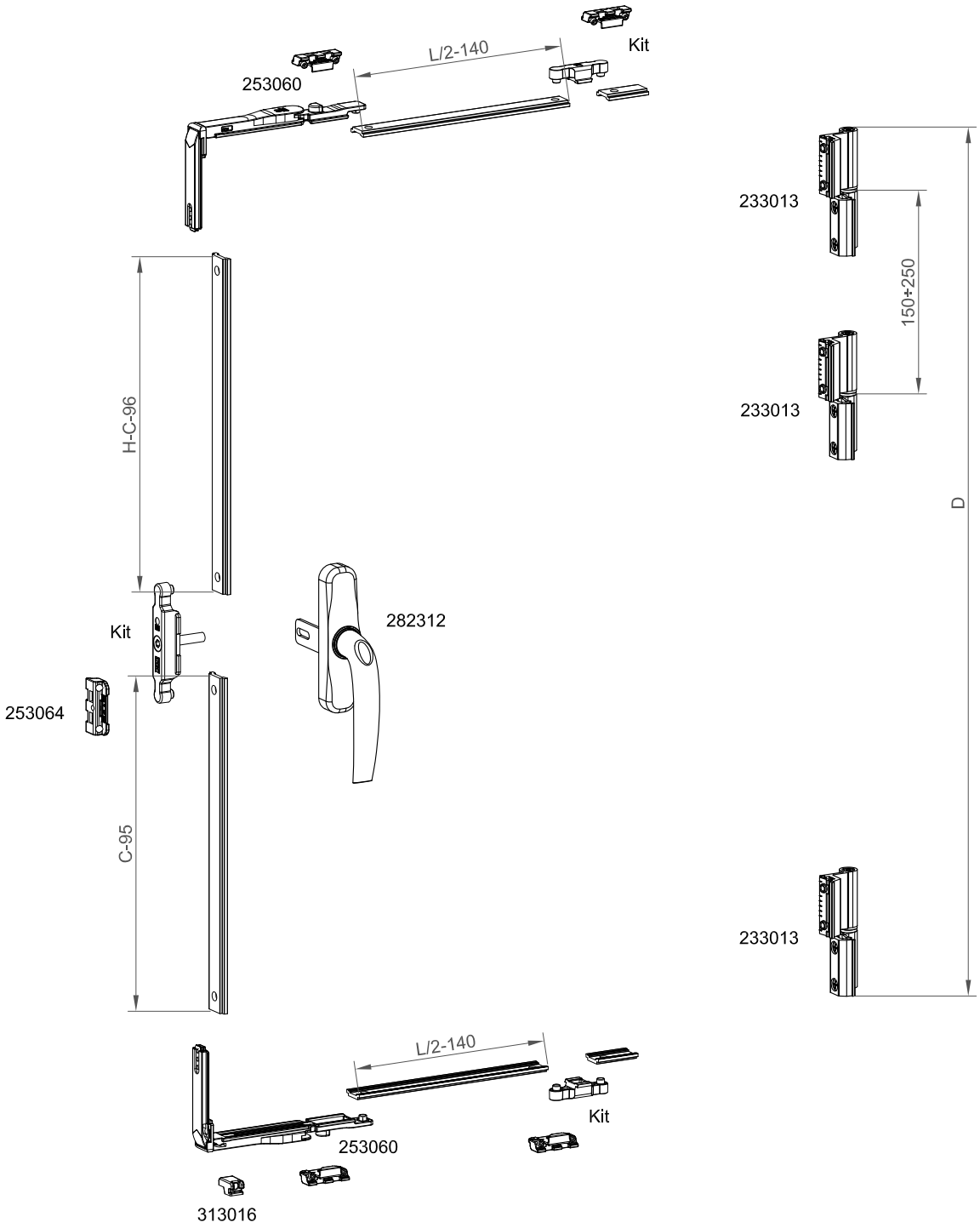

Referencia del Kit: 282331

	Max.	Min.	
Altura	1800 mm	1200 mm	Ver tabla peso máx.
Anchura	1500 mm	1200 mm	

COR 3500

Ventana 1 hoja apertura exterior

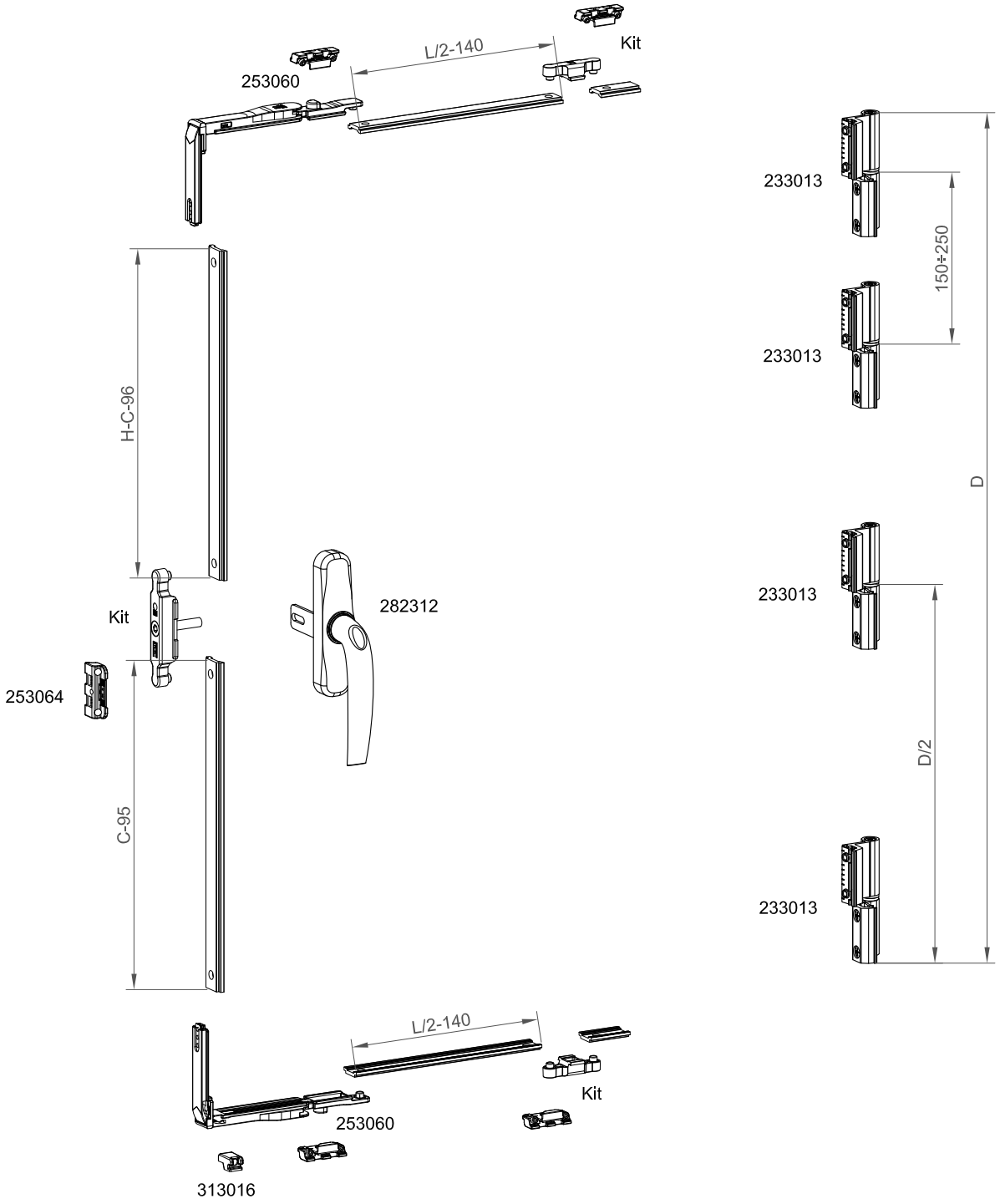

Referencia del Kit: 282331

	Max.	Min.	
Altura	2400 mm	1800 mm	Ver tabla peso máx.
Anchura	1500 mm	1200 mm	

COR 3500

Ventana 2 hojas apertura exterior

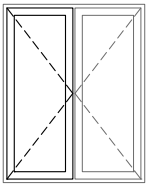

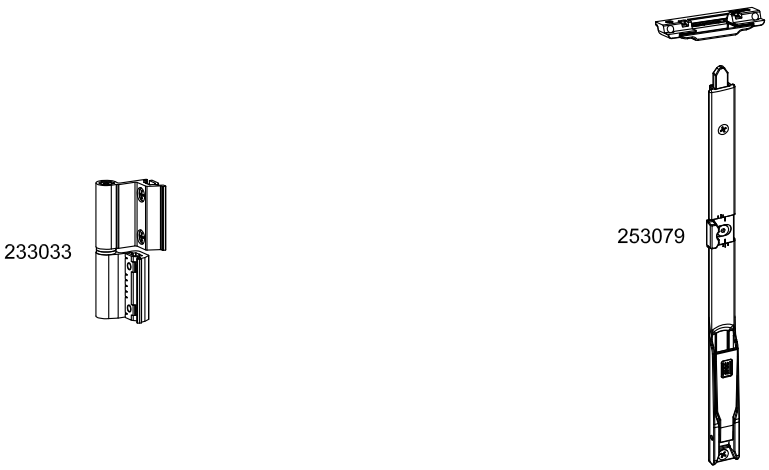

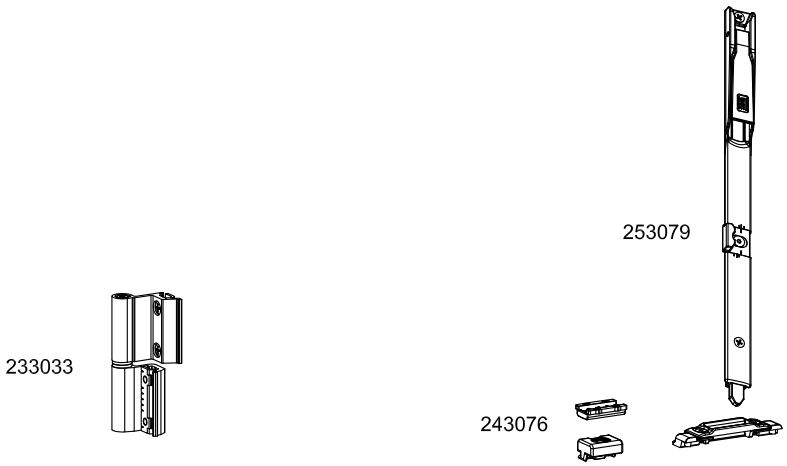

	Max.	Min.	
Altura	1200 mm	470 mm	Ver tabla peso máx.
Anchura	1200 mm	300 mm	

COR 3500

Ventana 2 hojas apertura exterior

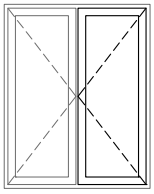

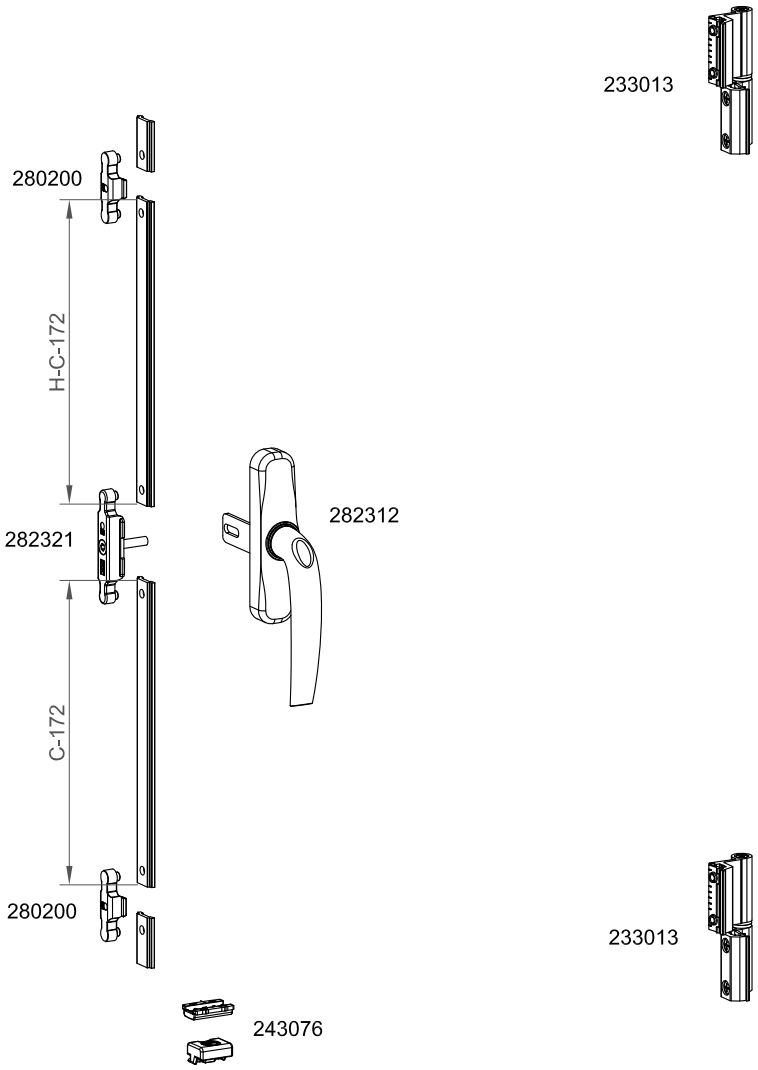

	Max.	Min.	
Altura	1200 mm	470 mm	Ver tabla peso máx.
Anchura	1200 mm	300 mm	

COR 3500

Ventana 2 hojas apertura exterior

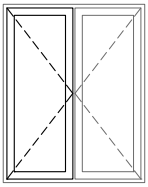

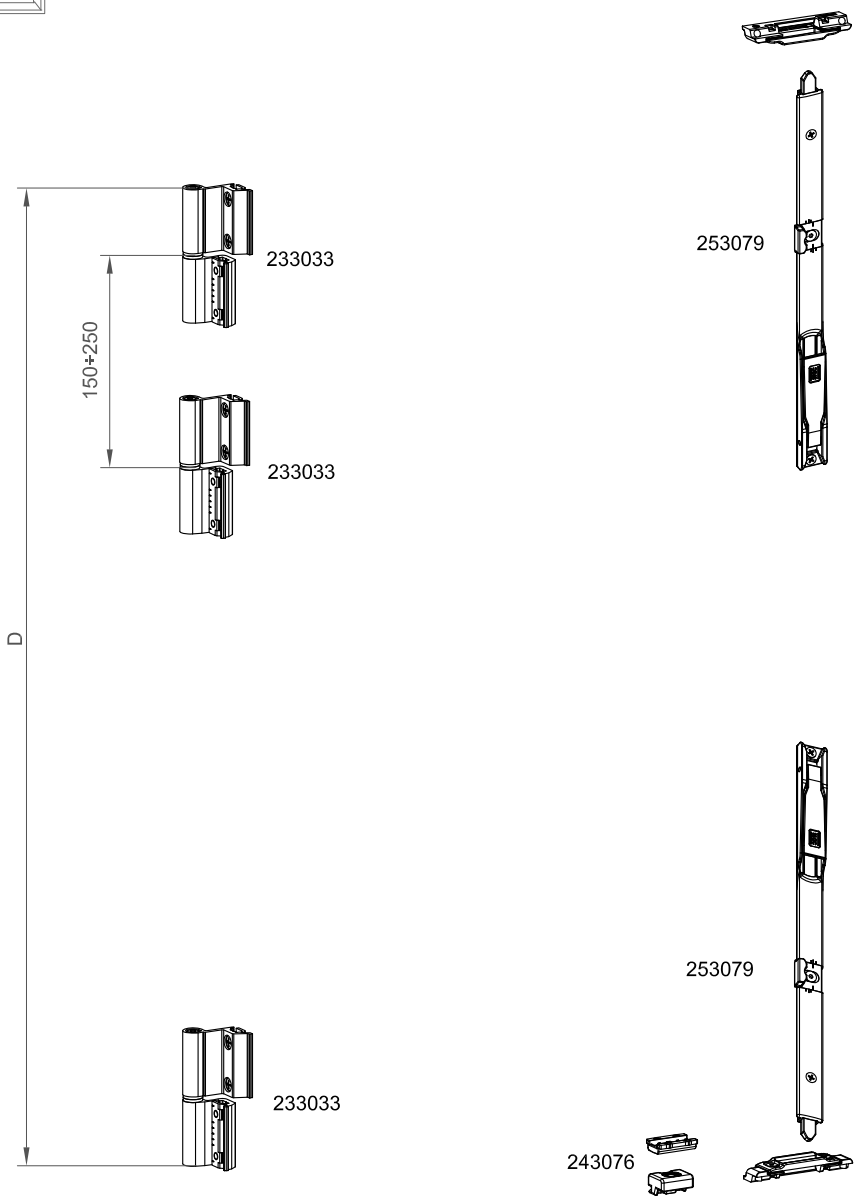

	Max.	Min.	
Altura	1800 mm	1200 mm	Ver tabla peso máx.
Anchura	1200 mm	300 mm	

COR 3500

Ventana 2 hojas apertura exterior

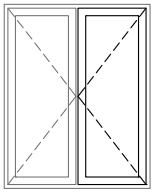

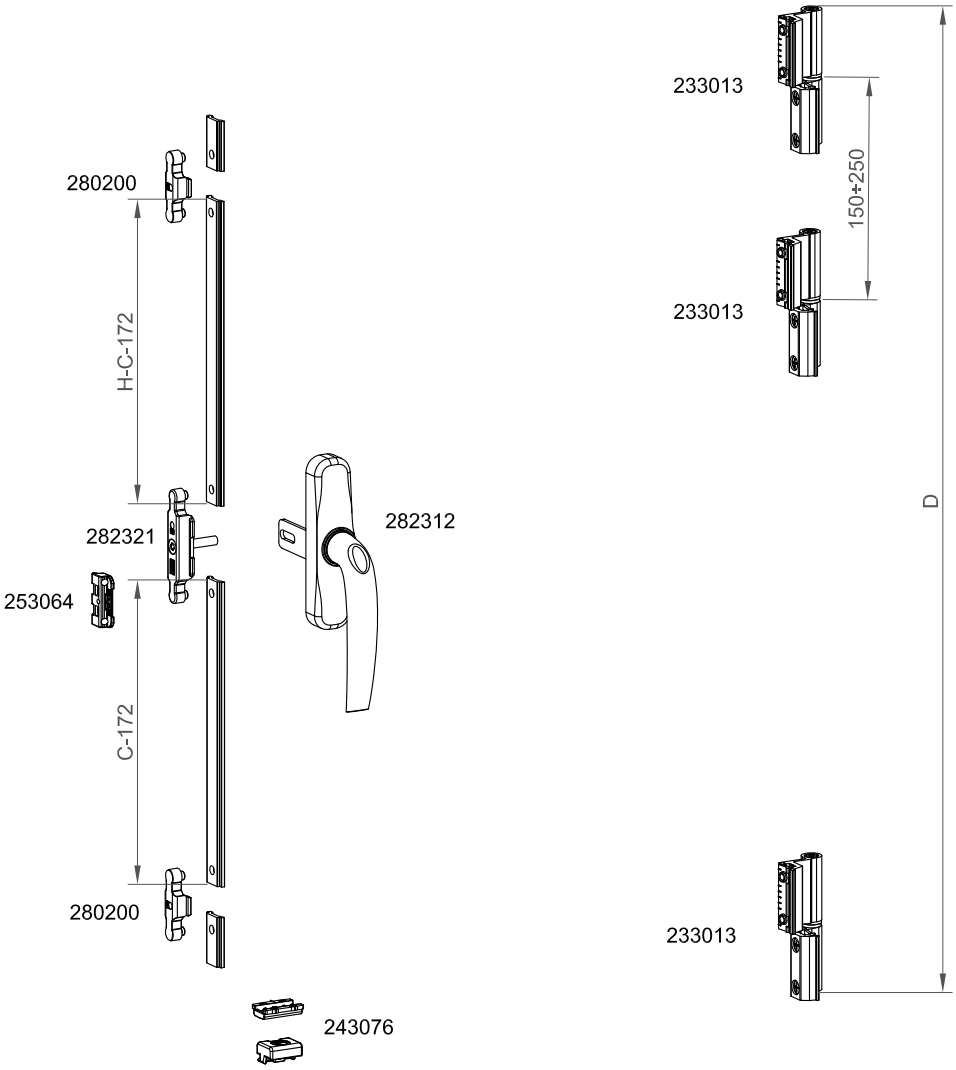

	Max.	Min.	
Altura	1800 mm	1200 mm	Ver tabla peso máx.
Anchura	1200 mm	300 mm	

COR 3500

Ventana 2 hojas apertura exterior

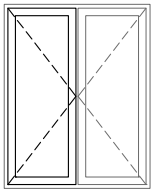

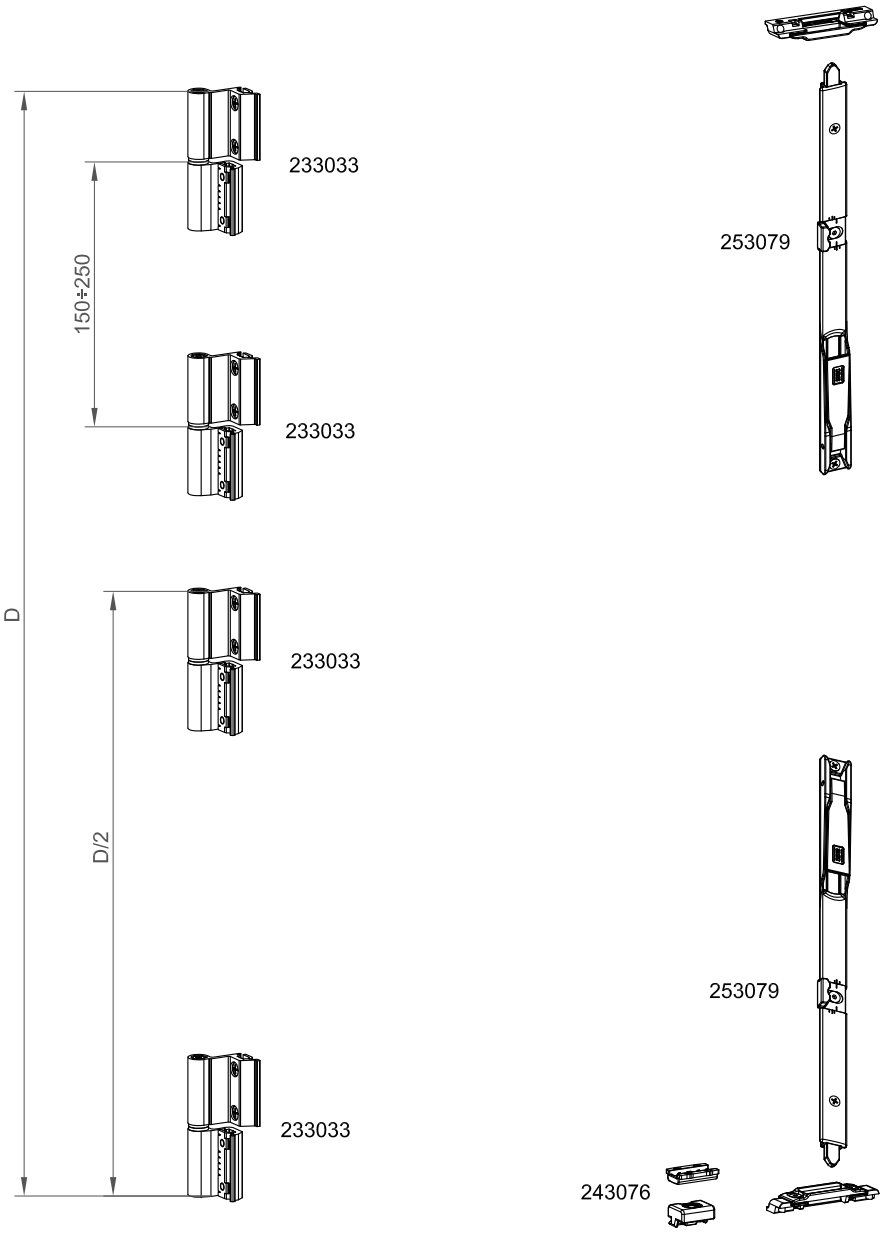

	Max.	Min.	
Altura	2400 mm	1800 mm	Ver tabla peso máx.
Anchura	1200 mm	300 mm	

COR 3500

Ventana 2 hojas apertura exterior

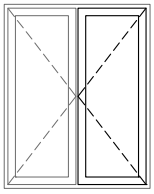

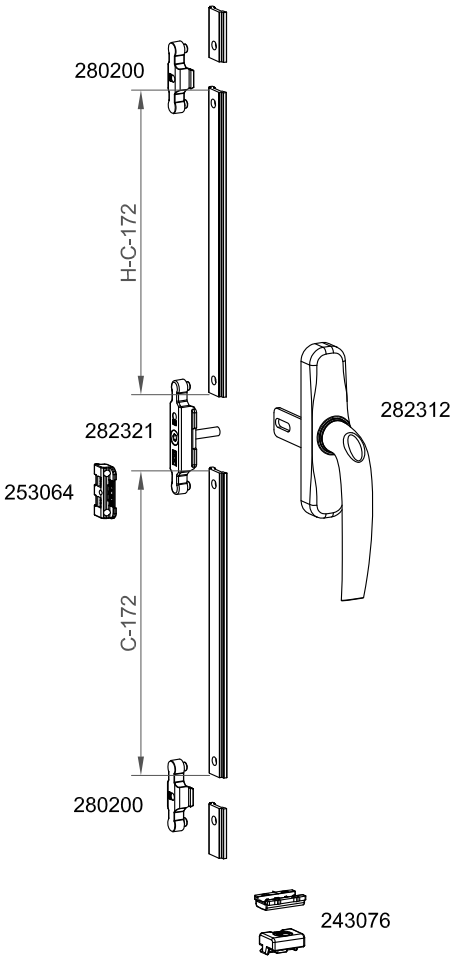

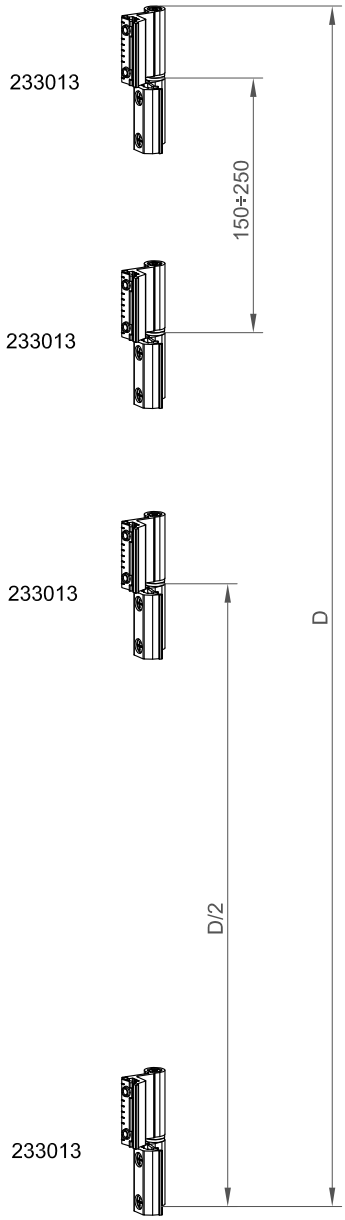

	Max.	Min.	
Altura	2400 mm	1800 mm	Ver tabla peso máx.
Anchura	1200 mm	300 mm	

COR 3500

Apertura oscilobatiente cierre al inversor

VENTANA 1 HOJA OSCILOBATIENTE - CIERRE AL INVERSOR

	L <= (mm)	1200			1500		
	H <= (mm)	1200	1800	2400	1200	1800	2400
Descripción	**Referencia**						
Kit base oscilo	272011	1	1	1	1	1	1
Compas según medida	*Ver tabla*	1	1	1	1	1	1
Cremona Cortizo OB	307302	1	1	1	1	1	1
Conjunto punto cierre sup.	253063		1	1	1	2	2
Compas suplementario	253073				1	1	1
Cerradero suplementario	253064			0*			0*
Remache para punto de cierre	293558			0*			0*

Peso máx. (*)	Ancho min. 345 mm	Alto min. 450 mm

** Ver tabla*

VENTANA 2 HOJAS OSCILOBATIENTE - CIERRE AL INVERSOR

	L <= (mm)	1200		
	H <= (mm)	1200	1800	2400
Descripción	**Referencia**			
Kit base oscilo 2 hojas	283311	1	1	1
Compas según medida	*Ver tabla*	1	1	1
Cremona Cortizo OB	307302	1	1	1
Conjunto punto cierre sup.	253063		1	1
Bisagra oculta	253065		1	1
Cerradero inversor Evo-Soft	347910		1	1*
Remache para punto de cierre	293558			0*

Peso máx. (*)	Ancho min. 345 mm	Alto min. 700 mm

** Ver tabla*

NOTA

* Cuando la altura de la cremona (H-C) mayor de 1200, es necesario poner un punto de cierre adicional. Ver esquemas de montaje de herraje.

COR 3500

Apertura oscilobatiente cierre al inversor

COMPAS	Referencia	L Min	L Máx	"X"
COMPAS MICRO	343075	345	699	110
COMPAS GRANDE	253070	700	1199	183
COMPAS GRANDE + SUPLEMENTARIO	253070+253073	1200	1500	183

NOTA: * Para apertura con microventilación, añadir referencia 290275. Una unidad por apertura.

COMPAS MICROVENTILACIÓN	Referencia	L Min	L Máx	"X"
COMPAS MICRO	343075	435	699	110
COMPAS GRANDE	253070	700	1199	183
COMPAS GRANDE + SUPLEMENTARIO	253070+253073	1200	1500	183

Peso máximo por hoja en función de las dimensiones

	H													
HOJA BALCONERA	2400												--	--
	2300												106	--
	2200											111	100	92
	2100										118	104	94	88
	2000										109	97	89	84
	1900			120 Kg						115	101	92	85	80
	1800									106	94	87	81	76
HOJA DE VENTANA	1700								112	98	89	82	77	73
	1600								103	91	84	78	74	70
	1500							109	94	85	79	74	71	68
	1400						118	99	88	80	75	71	68	65
	1300						105	91	82	76	71	68	65	63
	1200					114	94	84	76	71	68	65	63	61
	1100					100	86	78	72	68	65	62	60	59
	1000				109	89	79	72	68	64	62	60	58	57
	900				94	81	73	68	64	61	59	58	56	--
	800			103	84	74	68	64	61	59	57	56	--	--
	700		118	88	75	68	63	60	58	56	--	--	--	--
	600	119	94	76	68	63	59	57	--	--	--	--	--	--
	500	117	79	68	62	58	56	--	--	--	--	--	--	--
	L	345	400	500	600	700	800	900	1000	1100	1200	1300	1400	1500
		HOJA DE VENTANA								HOJA DE BALCONERA				

	Configuración con peso máximo
XX	Configuración con limitación de peso
--	Configuraciones no realizables

NOTA: Para configuraciones de hoja de grandes dimensiones y pesos, consultar con el Departamento Técnico de Cortizo

COR 3500

Apertura oscilobatiente cierre al inversor

VENTANA 1 HOJA OSCILOBATIENTE CIERRE AL INVERSOR

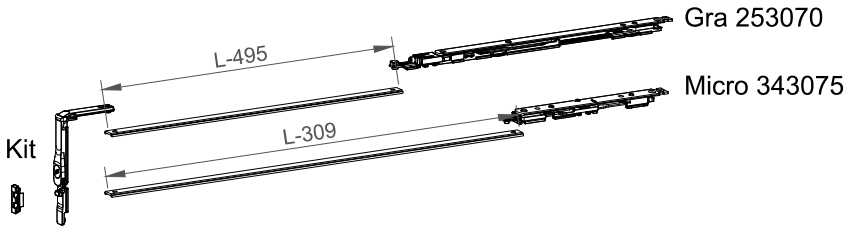

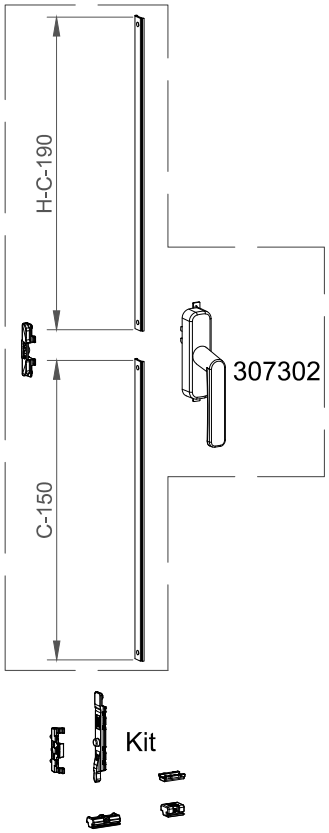

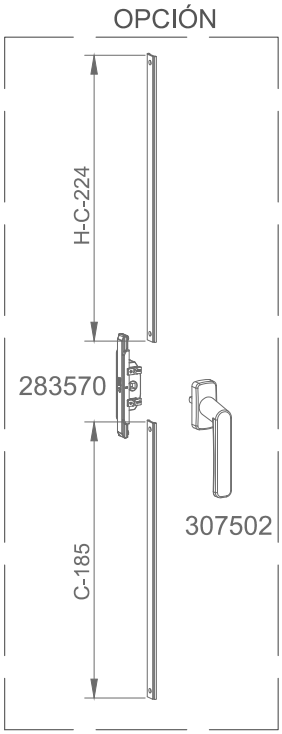

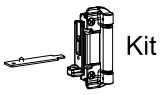

Ref. kit 272011

	Max.	Min.	
Altura	1200 mm	450 mm	Ver tabla peso máx.
Anchura	1200 mm	345 mm	

COR 3500

Apertura oscilobatiente cierre al inversor

VENTANA 1 HOJA OSCILOBATIENTE CIERRE AL INVERSOR

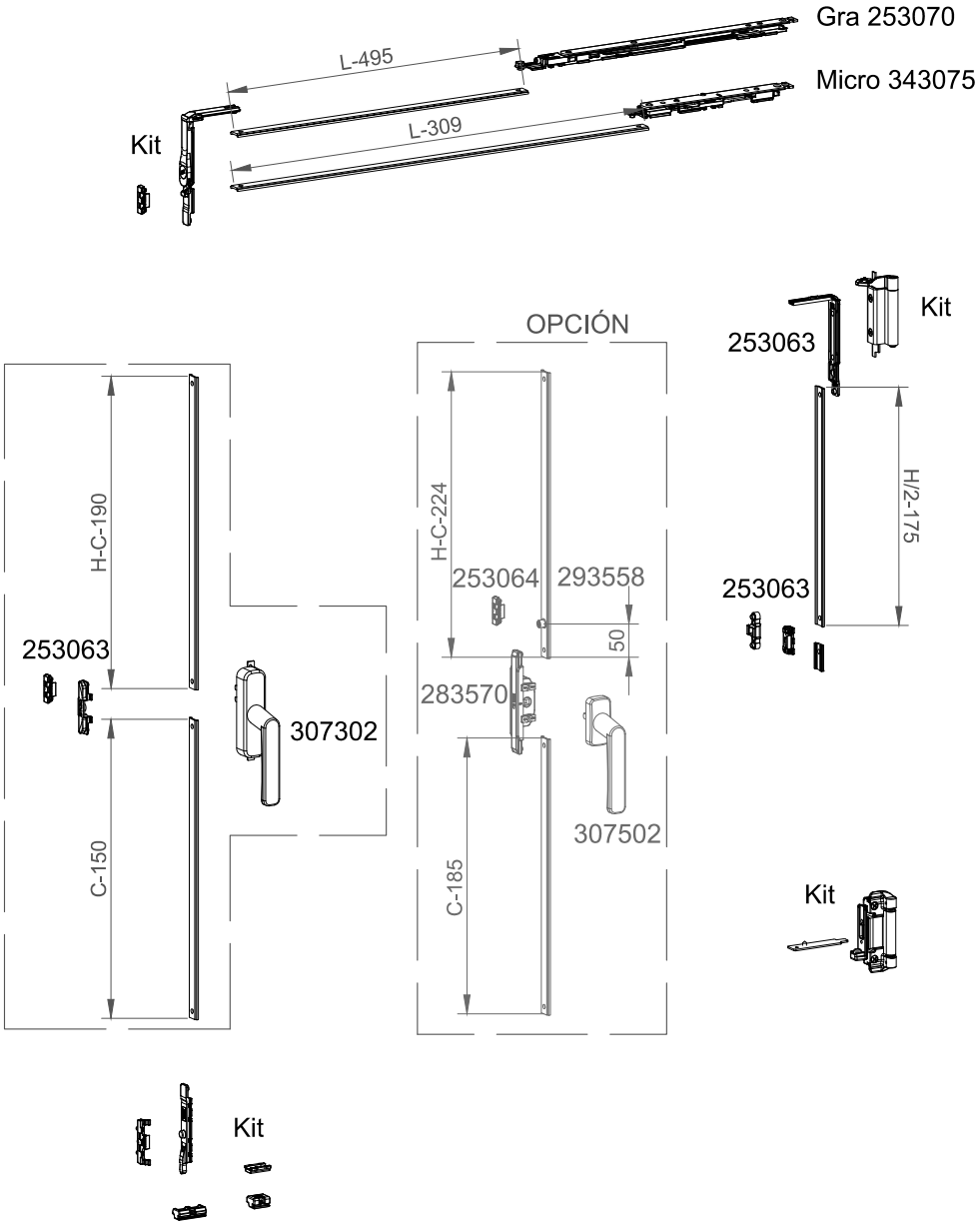

Ref. kit 272011

	Max.	Min.	
Altura	1800 mm	1200 mm	Ver tabla peso máx.
Anchura	1200 mm	345 mm	

COR 3500

Apertura oscilobatiente cierre al inversor

VENTANA 1 HOJA OSCILOBATIENTE CIERRE AL INVERSOR

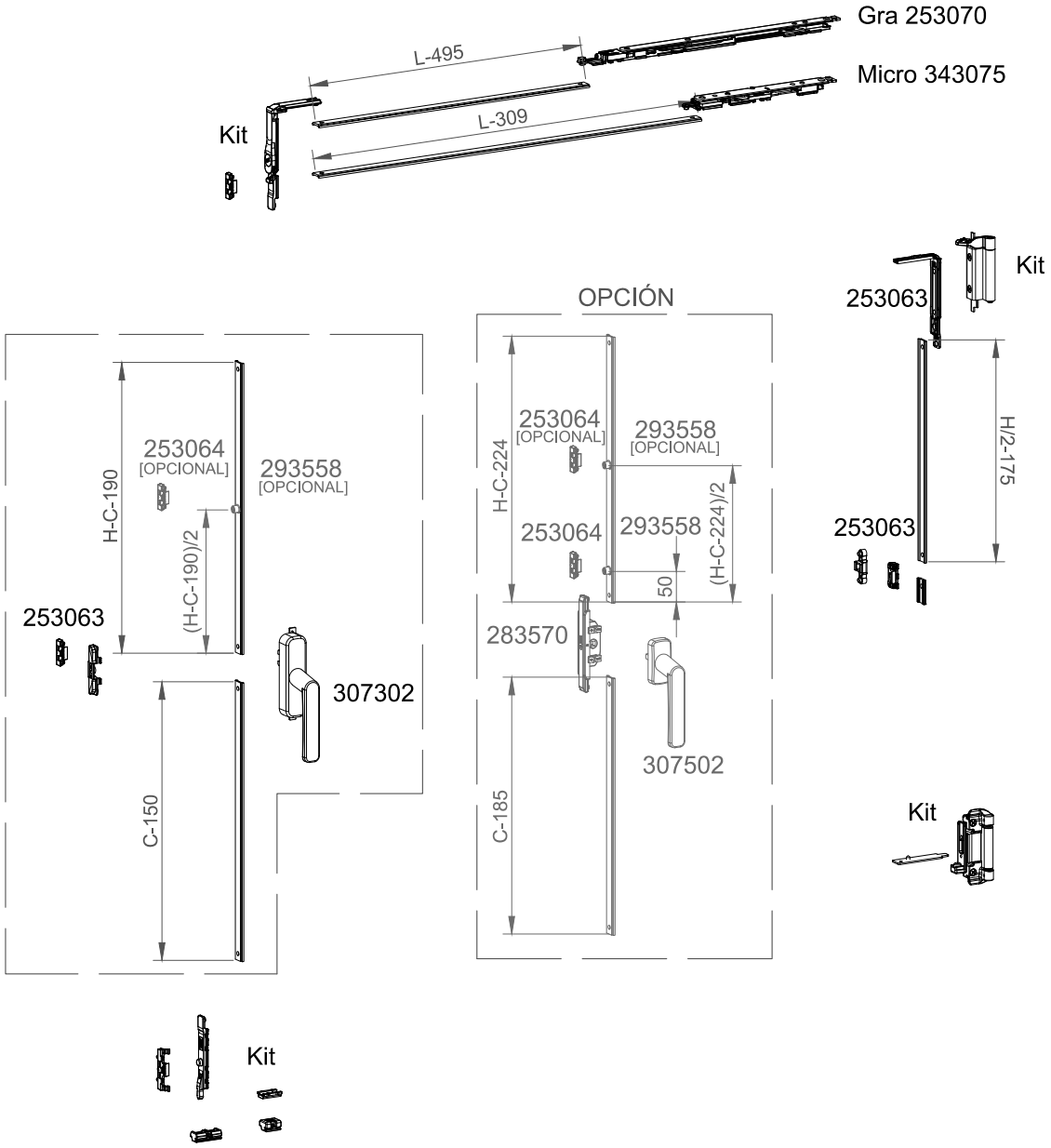

[PUNTO DE CIERRE OPCIONAL]:
Cuando H-C >1200 es necesario poner un punto de cierre adicional.

Ref. kit 272011

	Max.	Min.	
Altura	2400 mm	1800 mm	Ver tabla peso máx.
Anchura	1200 mm	345 mm	

COR 3500

Apertura oscilobatiente cierre al inversor

VENTANA 1 HOJA OSCILOBATIENTE CIERRE AL INVERSOR

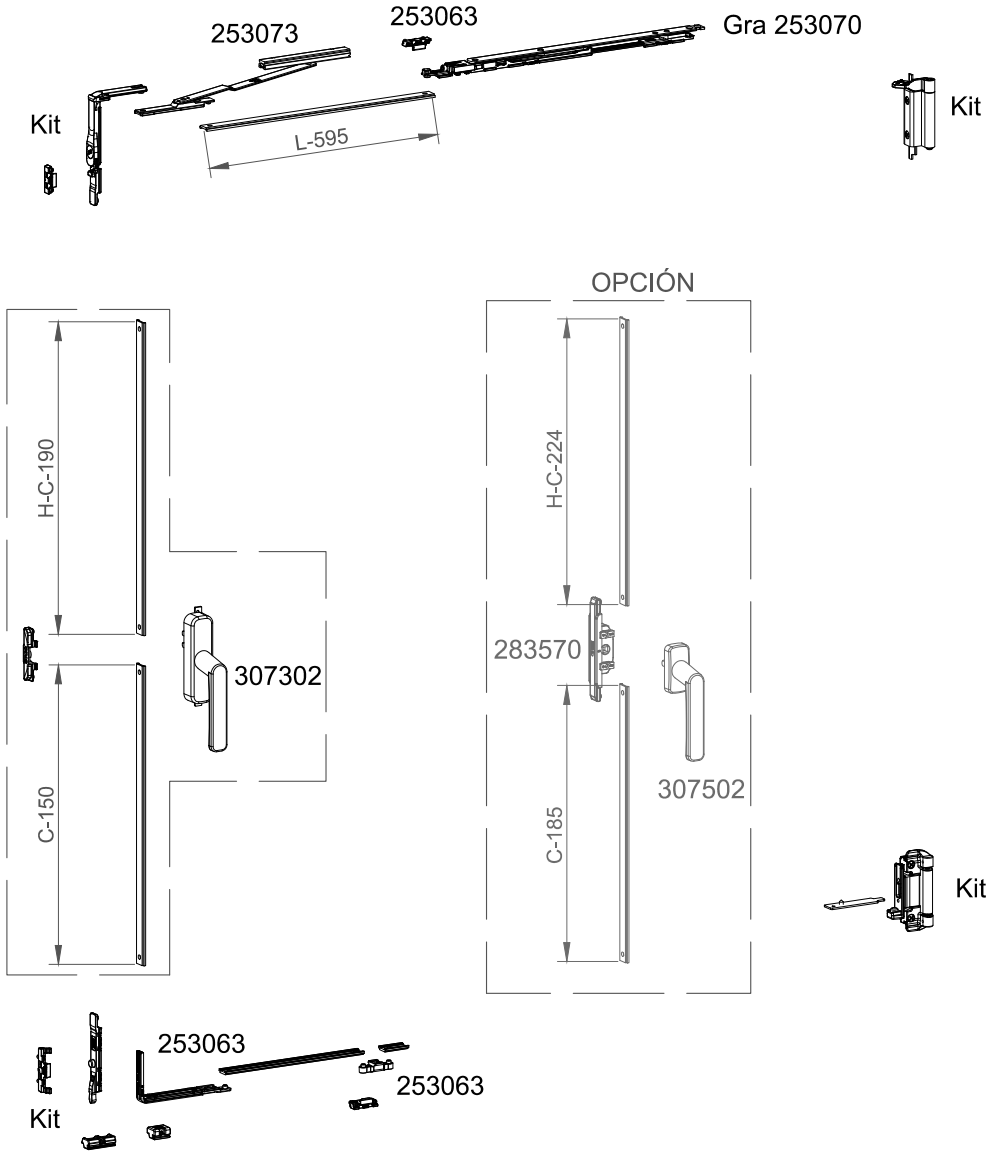

Ref. kit 272011

	Max.	Min.	
Altura	1200 mm	450 mm	Ver tabla peso máx.
Anchura	1500 mm	1200 mm	

COR 3500

Apertura oscilobatiente cierre al inversor

VENTANA 1 HOJA OSCILOBATIENTE CIERRE AL INVERSOR

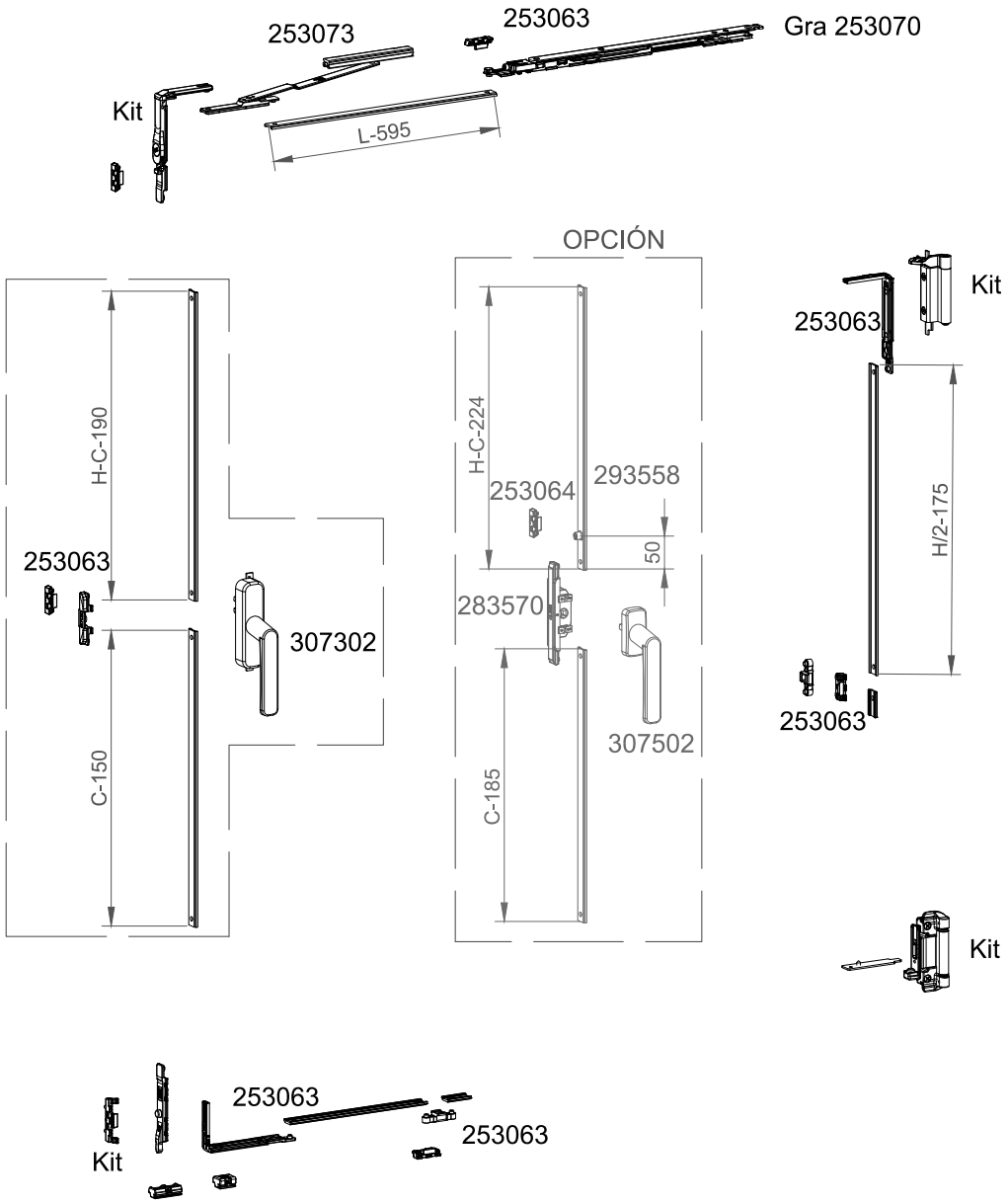

Ref. kit 272011

	Max.	Min.	
Altura	1800 mm	1200 mm	Ver tabla peso máx.
Anchura	1500 mm	1200 mm	

COR 3500

Apertura oscilobatiente cierre al inversor

VENTANA 1 HOJA OSCILOBATIENTE CIERRE AL INVERSOR

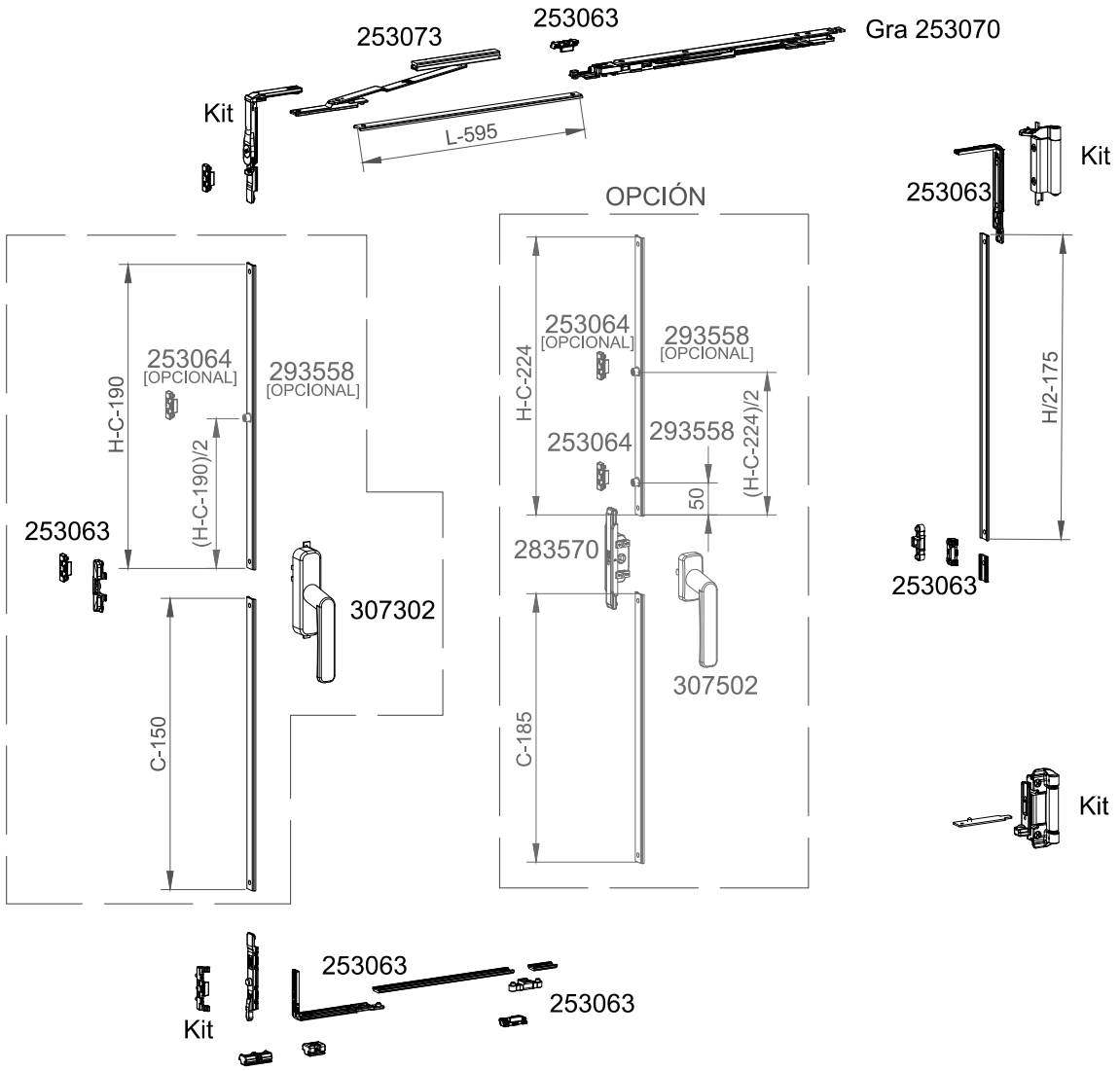

[PUNTO DE CIERRE OPCIONAL]:
Cuando H-C >1200 es necesario poner un punto de cierre adicional.

Ref. kit 272011

	Max.	Min.	
Altura	2400 mm	1800 mm	Ver tabla peso máx.
Anchura	1500 mm	1200 mm	

COR 3500

Apertura oscilobatiente cierre al inversor

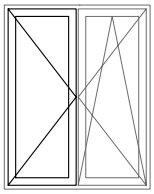

VENTANA 2 HOJAS OSCILOBATIENTE CIERRE AL INVERSOR

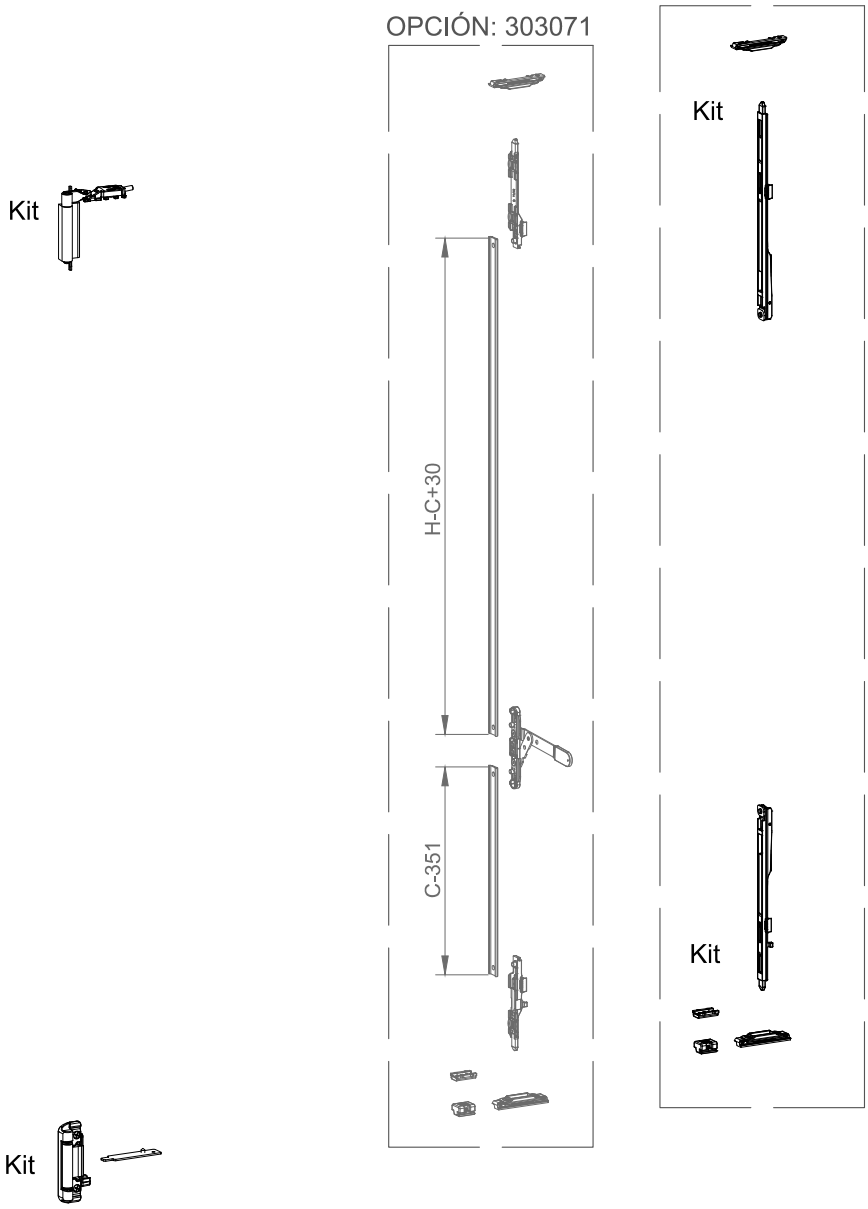

Ref. kit 283311

	Max.	Min.	
Altura	1200 mm	700 mm	Ver tabla peso máx.
Anchura	1200 mm	345 mm	

COR 3500

Apertura oscilobatiente cierre al inversor

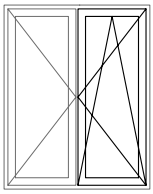

VENTANA 2 HOJAS OSCILOBATIENTE CIERRE AL INVERSOR

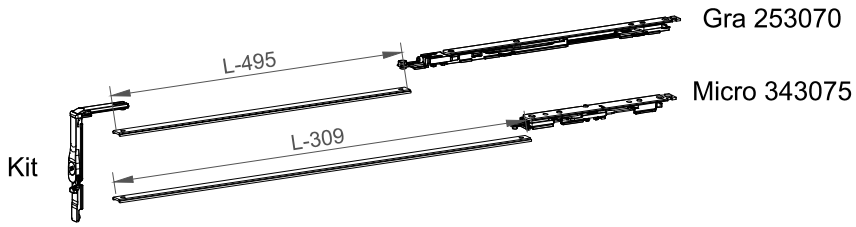

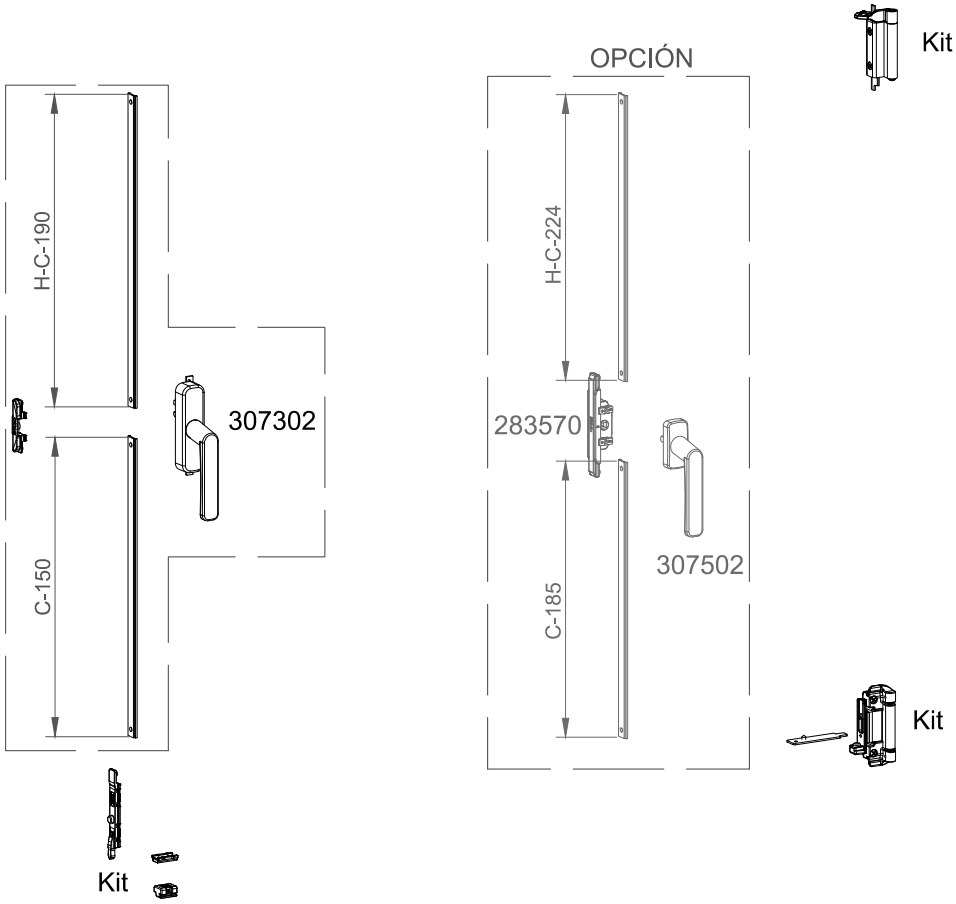

Ref. kit 283311

	Max.	Min.	
Altura	1200 mm	700 mm	Ver tabla peso máx.
Anchura	1200 mm	345 mm	

COR 3500

Apertura oscilobatiente cierre al inversor

VENTANA 2 HOJAS OSCILOBATIENTE CIERRE AL INVERSOR

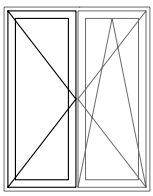

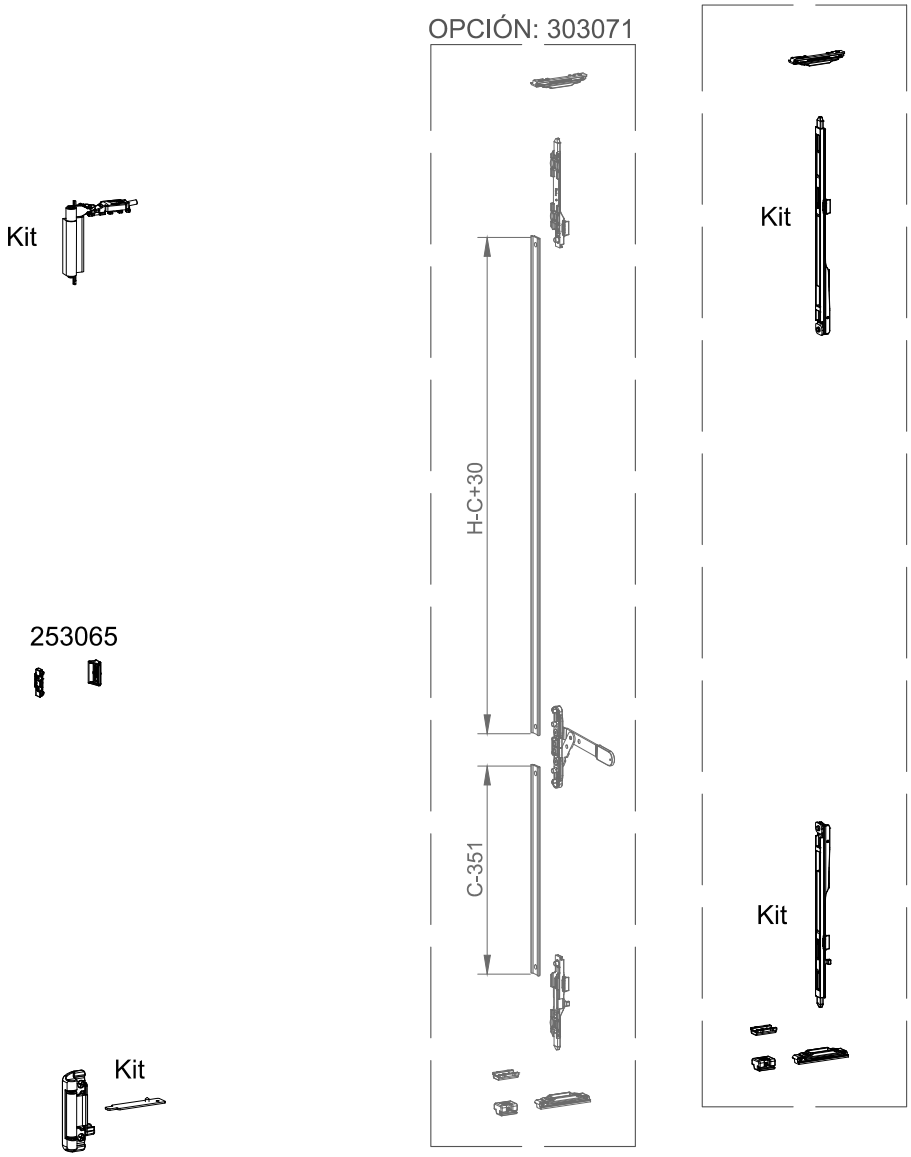

Ref. kit 283311

	Max.	Min.	
Altura	1800 mm	1200 mm	Ver tabla peso máx.
Anchura	1200 mm	345 mm	

COR 3500

Apertura oscilobatiente cierre al inversor

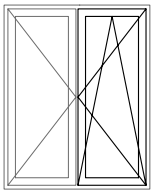

VENTANA 2 HOJAS OSCILOBATIENTE CIERRE AL INVERSOR

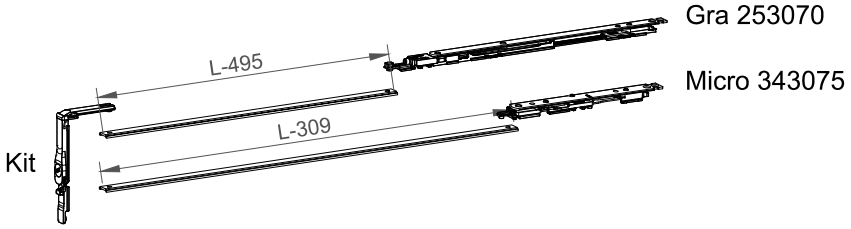

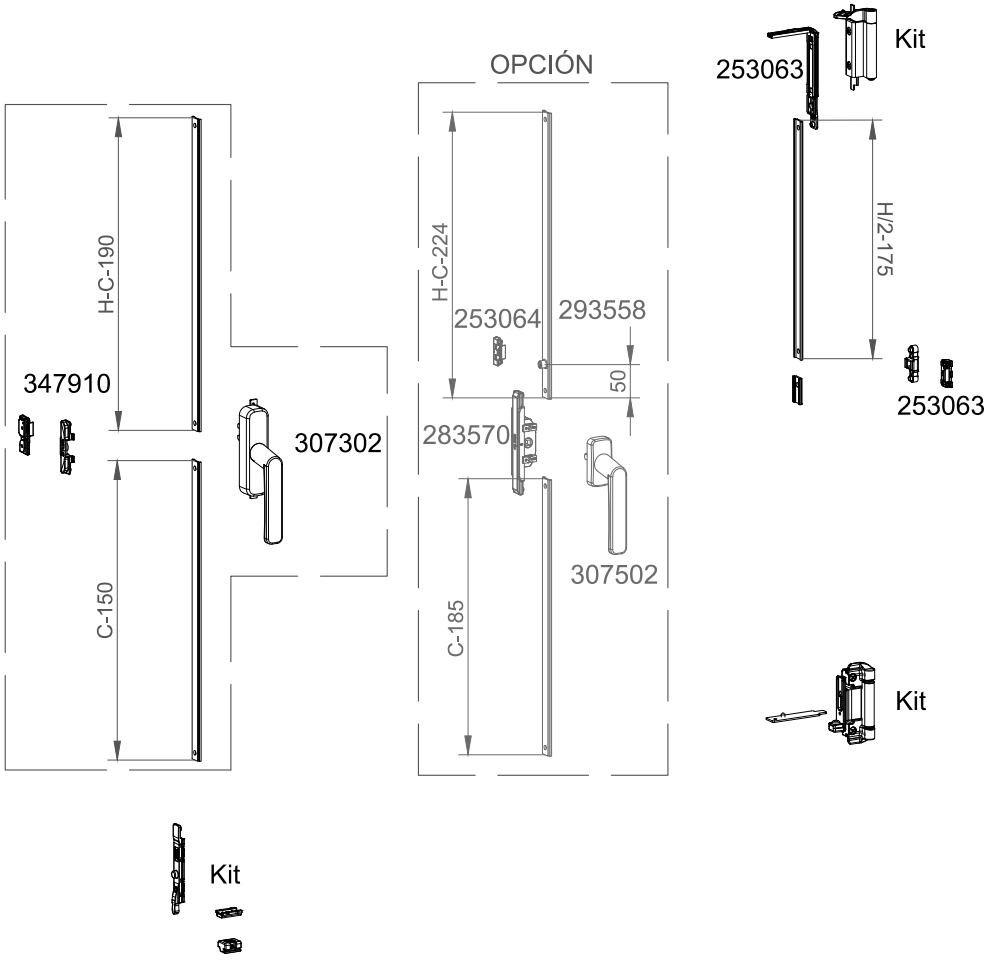

Ref. kit 283311

	Max.	Min.	
Altura	1800 mm	1200 mm	Ver tabla peso máx.
Anchura	1200 mm	345 mm	

COR 3500

Apertura oscilobatiente cierre al inversor

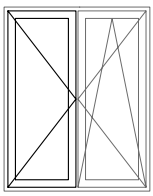

VENTANA 2 HOJAS OSCILOBATIENTE CIERRE AL INVERSOR

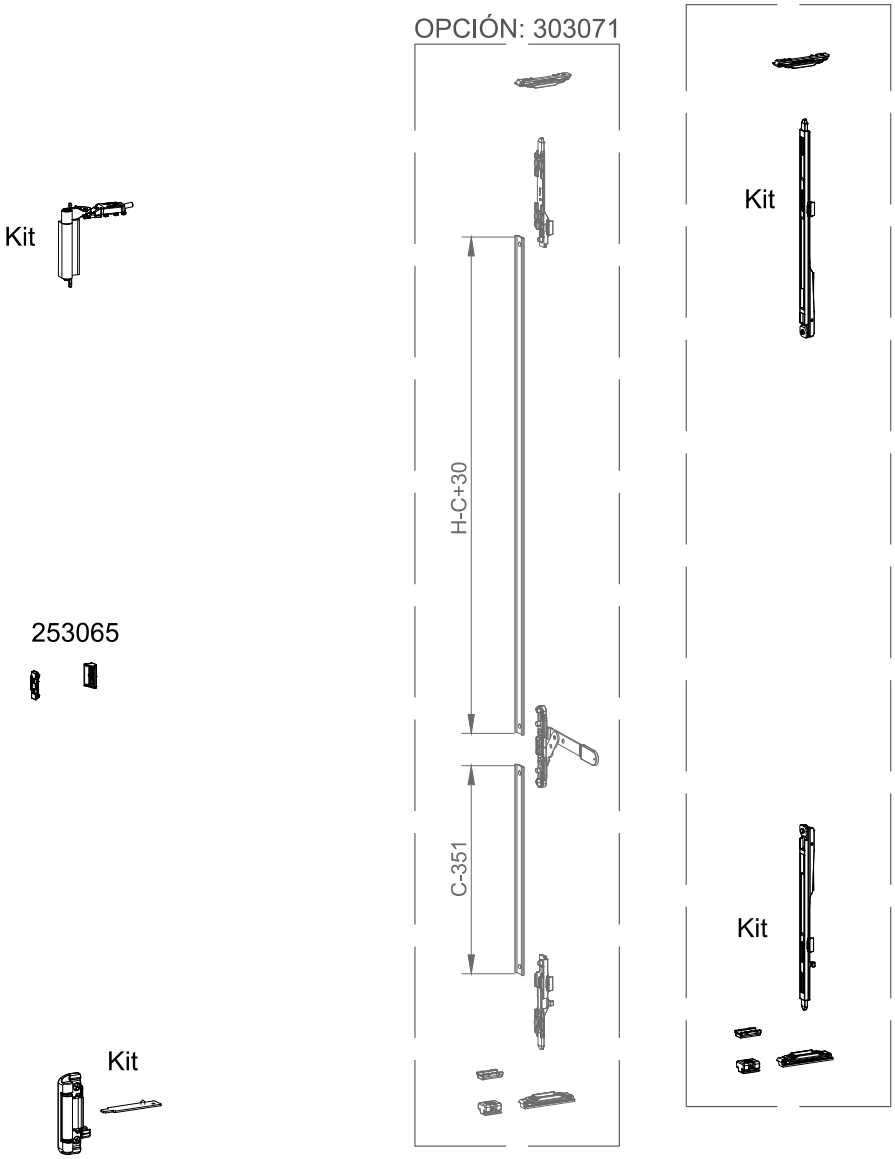

Ref. kit 283311

	Max.	Min.	
Altura	2400 mm	1800 mm	Ver tabla peso máx.
Anchura	1200 mm	345 mm	

COR 3500

Apertura oscilobatiente cierre al inversor

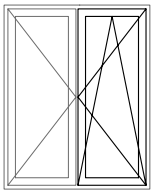

VENTANA 2 HOJAS OSCILOBATIENTE CIERRE AL INVERSOR

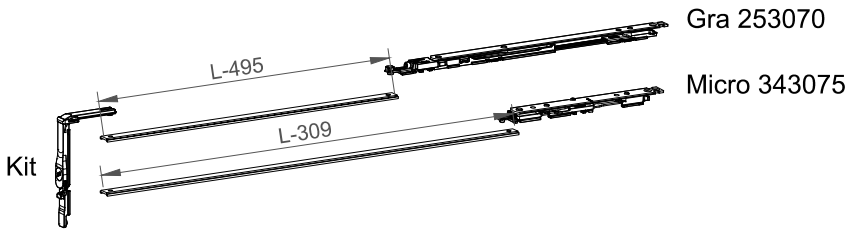

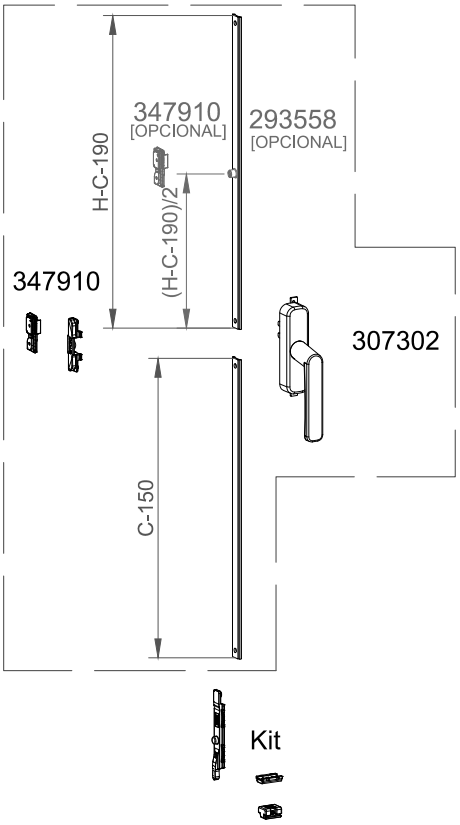

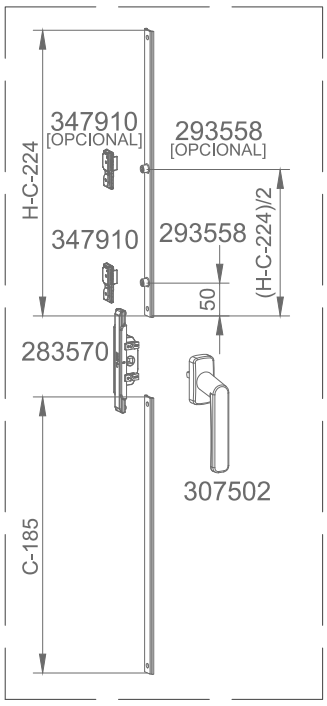

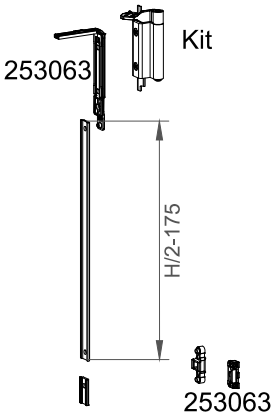

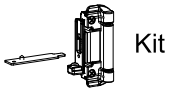

[PUNTO DE CIERRE OPCIONAL]:
Cuando H-C >1200 es necesario poner un punto de cierre adicional.

Ref. kit 283311

	Max.	Min.	
Altura	2400 mm	1800 mm	Ver tabla peso máx.
Anchura	1200 mm	345 mm	

COR 3500

Apertura oscilobatiente cierre al marco

VENTANA 1 HOJA OSCILOBATIENTE - CIERRE AL MARCO

	L <= (mm)	1200			1500		
	H <= (mm)	1200	1800	2400	1200	1800	2400
Descripción	**Referencia**						
Kit base oscilocierre al marco	300811	1	1	1	1	1	1
Compas según medida	*Ver tabla*	1	1	1	1	1	1
Cremona Cortizo OB	307302	1	1	1	1	1	1
Conjunto punto cierre sup.	253063		1	1		1	1
Compas suplementario	253073				1	1	1
Punto cierre intermedio	253066				1	1	1
Cerradero suplementario	253064			0*	1	1	1*
Remache para punto de cierre	293558			0*			0*

Peso máx. (*)	Ancho min. 345 mm	Alto min. 450 mm

* *Ver tabla*

VENTANA 2 HOJAS OSCILOBATIENTE - CIERRE AL MARCO

	L <= (mm)	1200		
	H <= (mm)	1200	1800	2400
Descripción	**Referencia**			
Kit base oscilo cierre al marco	313062	1	1	1
Compas según medida	*Ver tabla*	1	1	1
Cremona Cortizo OB	307302	1	1	1
Conjunto punto cierre sup.	253063		1	1
Bisagra oculta	253065		1	1
Cerradero inversor Evo-Soft	347910		1	1*
Remache para punto de cierre	293558			0*

Peso máx. (*)	Ancho min. 345 mm	Alto min. 700 mm

* *Ver tabla*

NOTA

* Cuando la altura de la cremona (H-C) mayor de 1200, es necesario poner un punto de cierre adicional. Ver esquemas de montaje de herraje.

COR 3500

Apertura oscilobatiente cierre al marco

COMPAS	Referencia	L Min	L Máx	"X"
COMPAS MICRO	343075	345	699	110
COMPAS GRANDE	253070	700	1199	183
COMPAS GRANDE + SUPLEMENTARIO	253070+253073	1200	1500	183

NOTA: * Para apertura con microventilación, añadir referencia 290275. Una unidad por apertura.

COMPAS MICROVENTILACIÓN	Referencia	L Min	L Máx	"X"
COMPAS MICRO	343075	435	699	110
COMPAS GRANDE	253070	700	1199	183
COMPAS GRANDE + SUPLEMENTARIO	253070+253073	1200	1500	183

Peso máximo por hoja en función de las dimensiones

	H													
HOJA BALCONERA	2400												--	--
	2300												106	--
	2200											111	100	92
	2100										118	104	94	88
	2000										109	97	89	84
	1900			120 Kg						115	101	92	85	80
	1800									106	94	87	81	76
HOJA DE VENTANA	1700								112	98	89	82	77	73
	1600								103	91	84	78	74	70
	1500							109	94	85	79	74	71	68
	1400						118	99	88	80	75	71	68	65
	1300						105	91	82	76	71	68	65	63
	1200					114	94	84	76	71	68	65	63	61
	1100					100	86	78	72	68	65	62	60	59
	1000				109	89	79	72	68	64	62	60	58	57
	900				94	81	73	68	64	61	59	58	56	--
	800			103	84	74	68	64	61	59	57	56	--	--
	700		118	88	75	68	63	60	58	56	--	--	--	--
	600	119	94	76	68	63	59	57	--	--	--	--	--	--
	500	117	79	68	62	58	56	--	--	--	--	--	--	--
	L	**345**	**400**	**500**	**600**	**700**	**800**	**900**	**1000**	**1100**	**1200**	**1300**	**1400**	**1500**
		HOJA DE VENTANA								**HOJA DE BALCONERA**				

	Configuración con peso máximo
XX	Configuración con limitación de peso
--	Configuraciones no realizables

NOTA: Para configuraciones de hoja de grandes dimensiones y pesos, consultar con el Departamento Técnico de Cortizo

COR 3500

Apertura oscilobatiente cierre al marco

VENTANA 1 HOJA OSCILOBATIENTE CIERRE AL MARCO

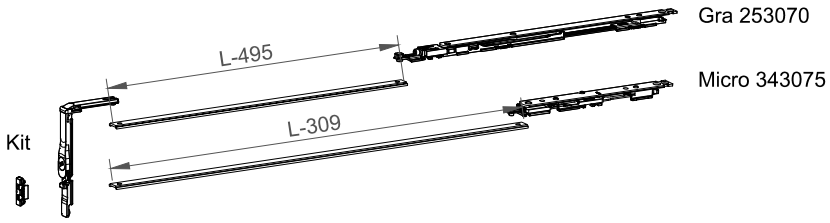

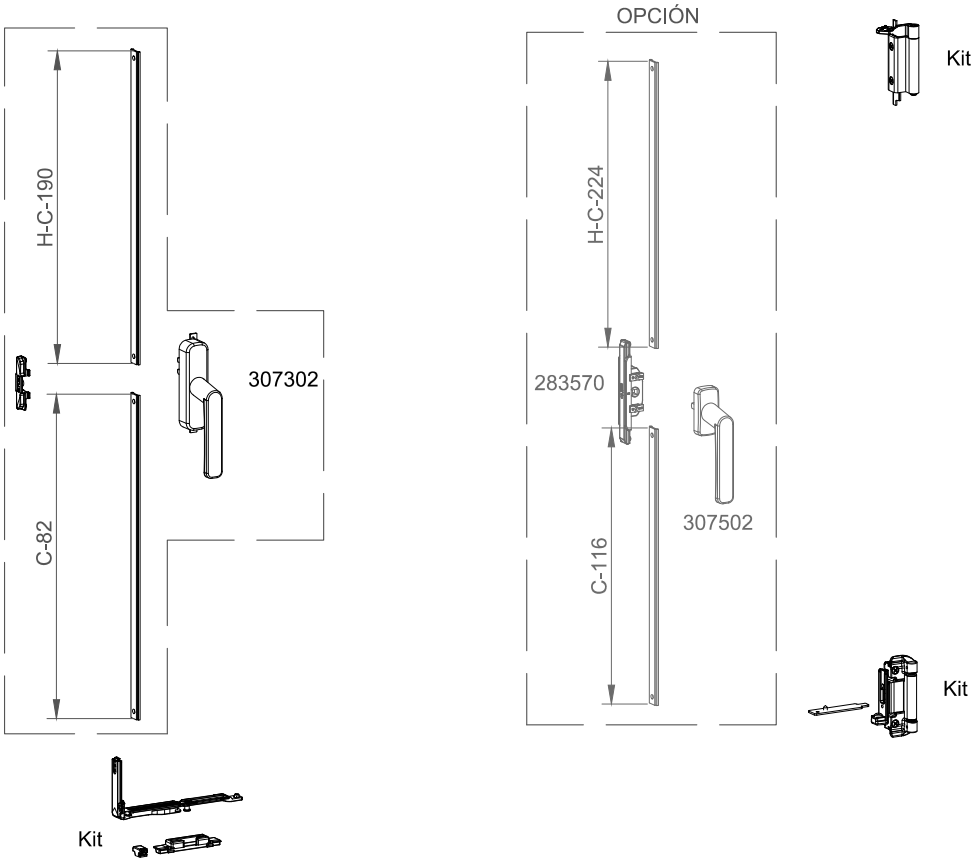

Ref. kit 300811

	Max.	Min.	
Altura	1200 mm	450 mm	Ver tabla peso máx.
Anchura	1200 mm	345 mm	

COR 3500

Apertura oscilobatiente cierre al marco

VENTANA 1 HOJA OSCILOBATIENTE CIERRE AL MARCO

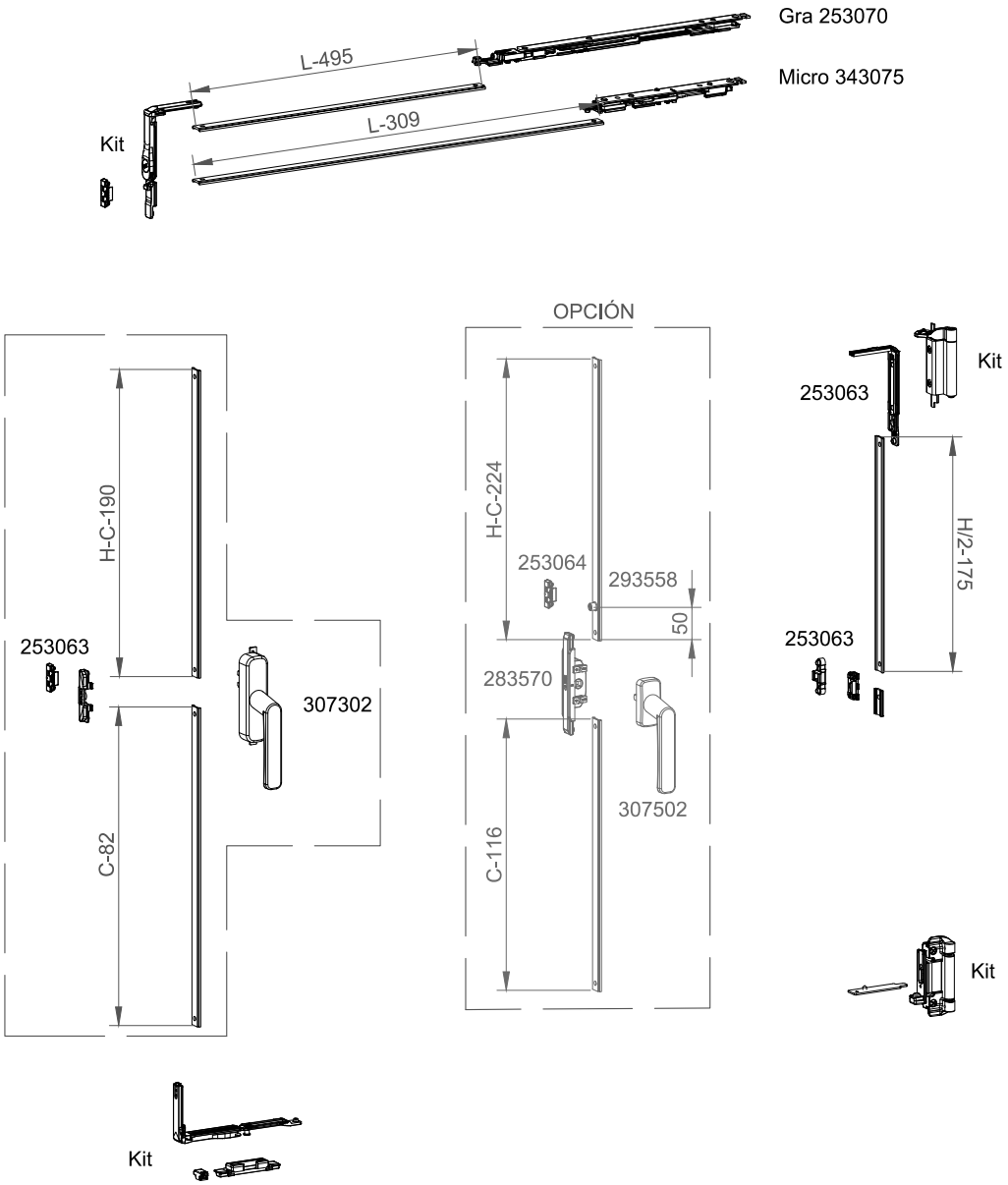

Ref. kit 300811

	Max.	Min.	
Altura	1800 mm	1200 mm	Ver tabla peso máx.
Anchura	1200 mm	345 mm	

COR 3500

Apertura oscilobatiente cierre al marco

VENTANA 1 HOJA OSCILOBATIENTE CIERRE AL MARCO

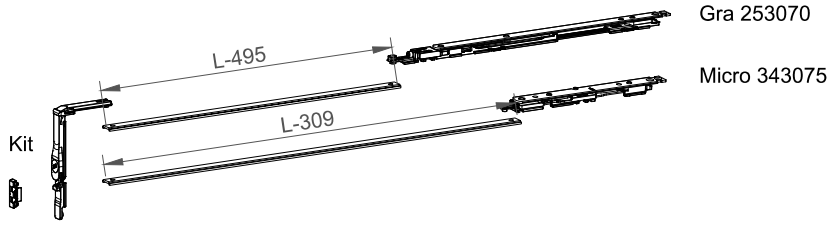

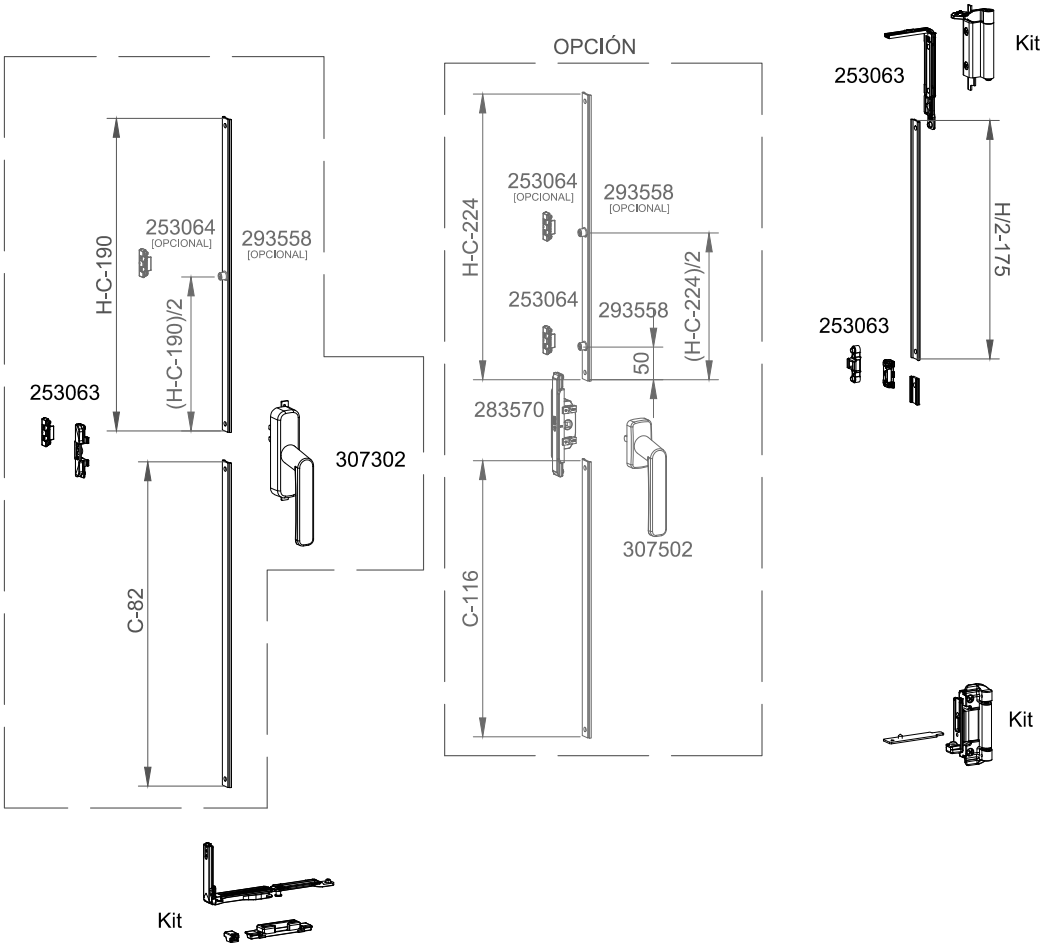

[PUNTO DE CIERRE OPCIONAL]:
Cuando H-C >1200 es necesario poner un punto de cierre adicional.

Ref. kit 300811

	Max.	Min.	
Altura	2400 mm	1800 mm	Ver tabla peso máx.
Anchura	1200 mm	345 mm	

COR 3500

Apertura oscilobatiente cierre al marco

VENTANA 1 HOJA OSCILOBATIENTE CIERRE AL MARCO

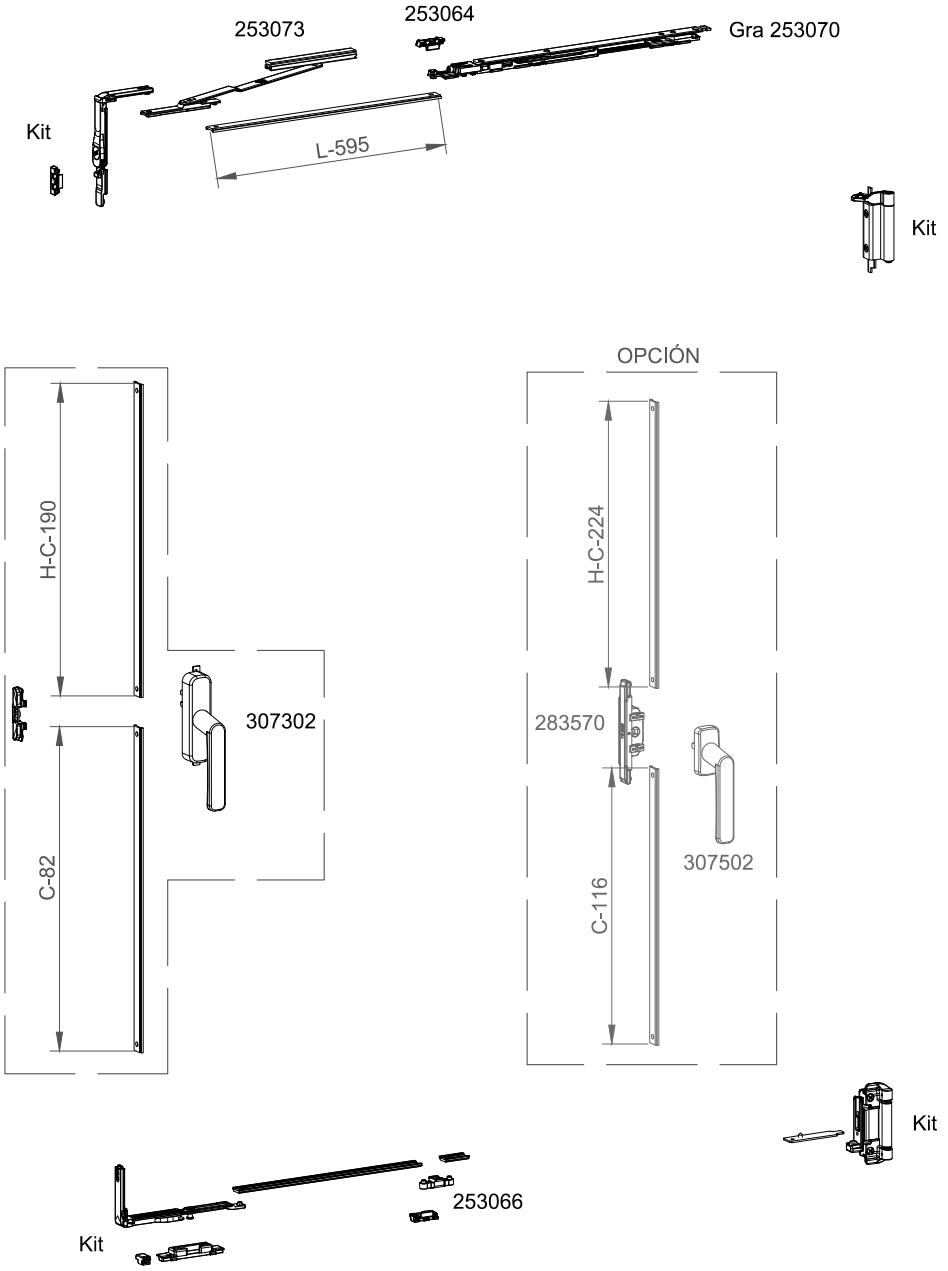

Ref. kit 300811

	Max.	Min.	
Altura	1200 mm	450 mm	Ver tabla peso máx.
Anchura	1500 mm	1200 mm	

COR 3500

Apertura oscilobatiente cierre al marco

VENTANA 1 HOJA OSCILOBATIENTE CIERRE AL MARCO

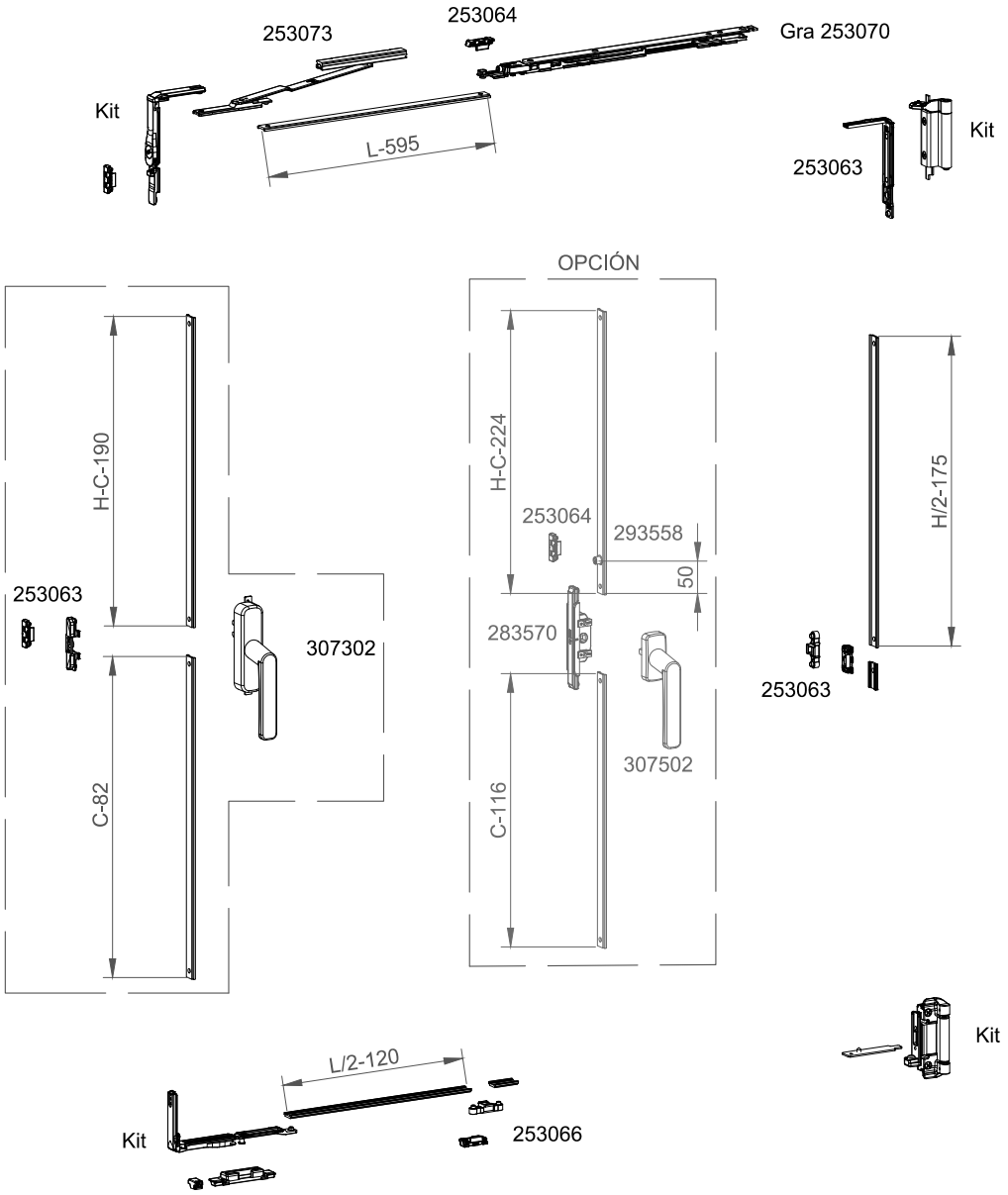

Ref. kit 300811

	Max.	Min.	
Altura	1800 mm	1200 mm	Ver tabla peso máx.
Anchura	1500 mm	1200 mm	

COR 3500

Apertura oscilobatiente cierre al marco

VENTANA 1 HOJA OSCILOBATIENTE CIERRE AL MARCO

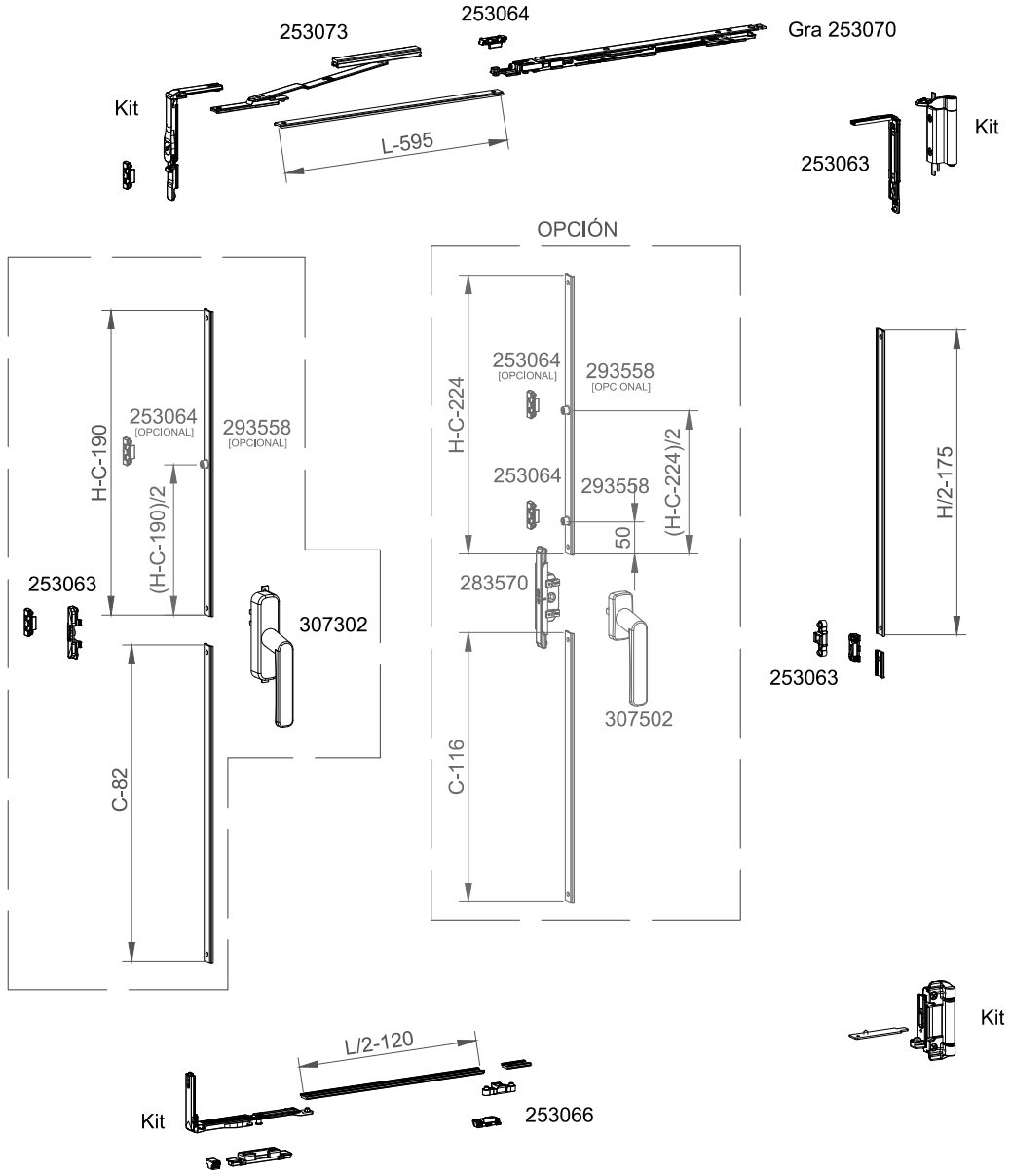

[PUNTO DE CIERRE OPCIONAL]:
Cuando H-C >1200 es necesario poner un punto de cierre adicional.

Ref. kit 300811

	Max.	Min.	
Altura	2400 mm	1800 mm	Ver tabla peso máx.
Anchura	1500 mm	1200 mm	

COR 3500

Apertura oscilobatiente cierre al marco

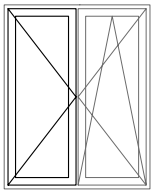

VENTANA 2 HOJAS OSCILOBATIENTE CIERRE AL MARCO

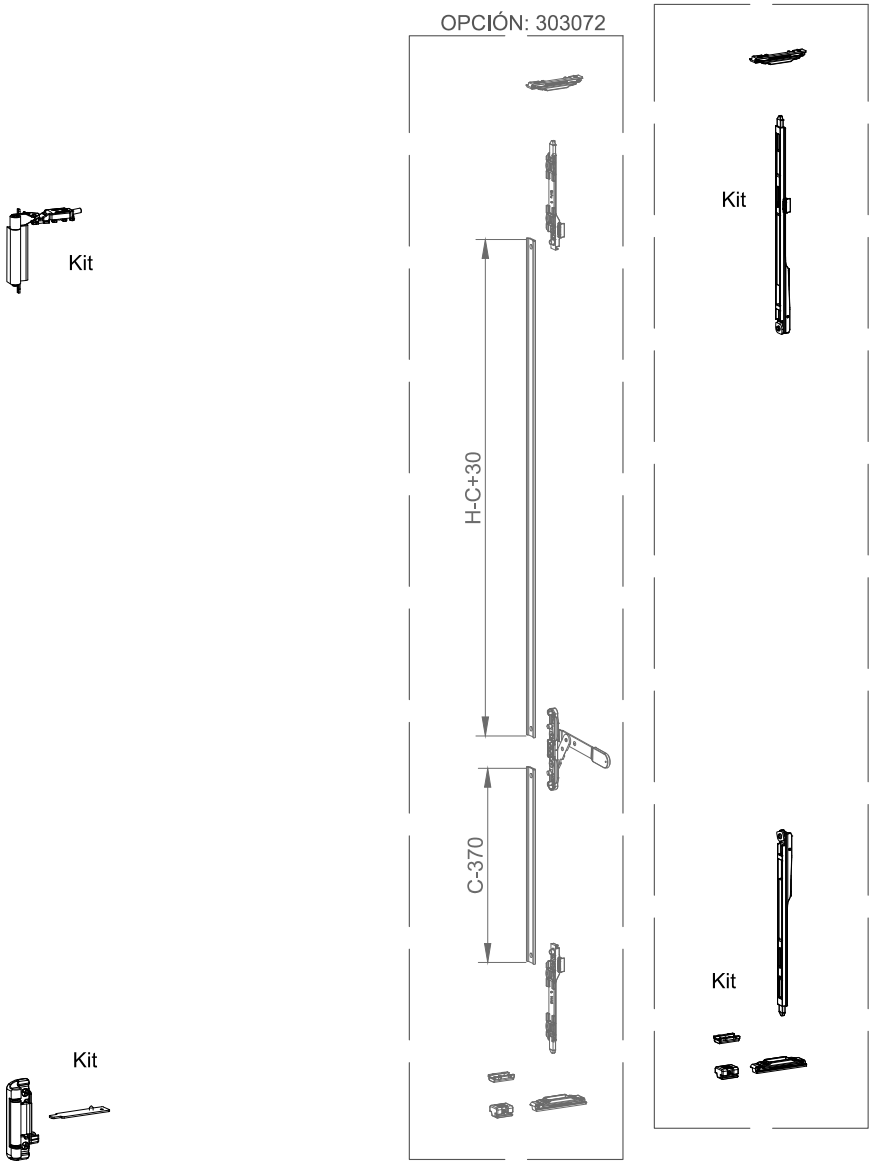

Ref. kit 313062

	Max.	Min.	
Altura	1200 mm	700 mm	Ver tabla peso máx.
Anchura	1200 mm	345 mm	

COR 3500

Apertura oscilobatiente cierre al marco

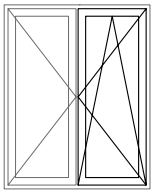

VENTANA 2 HOJAS OSCILOBATIENTE CIERRE AL MARCO

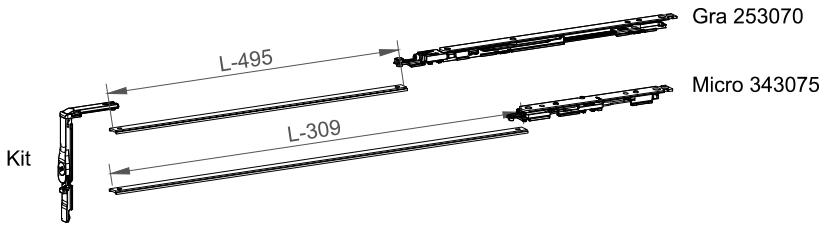

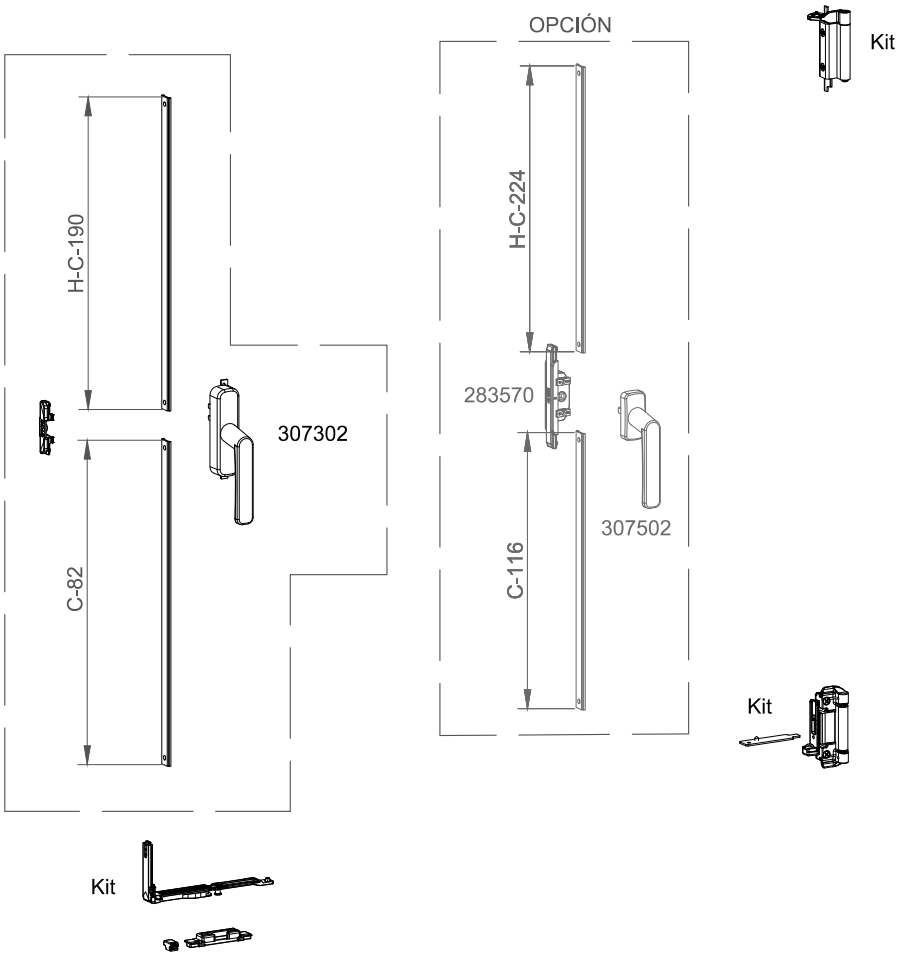

Ref. kit 313062

	Max.	Min.	
Altura	1200 mm	700 mm	Ver tabla peso máx.
Anchura	1200 mm	345 mm	

COR 3500

Apertura oscilobatiente cierre al marco

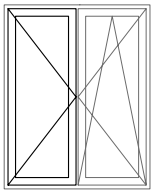

VENTANA 2 HOJAS OSCILOBATIENTE CIERRE AL MARCO

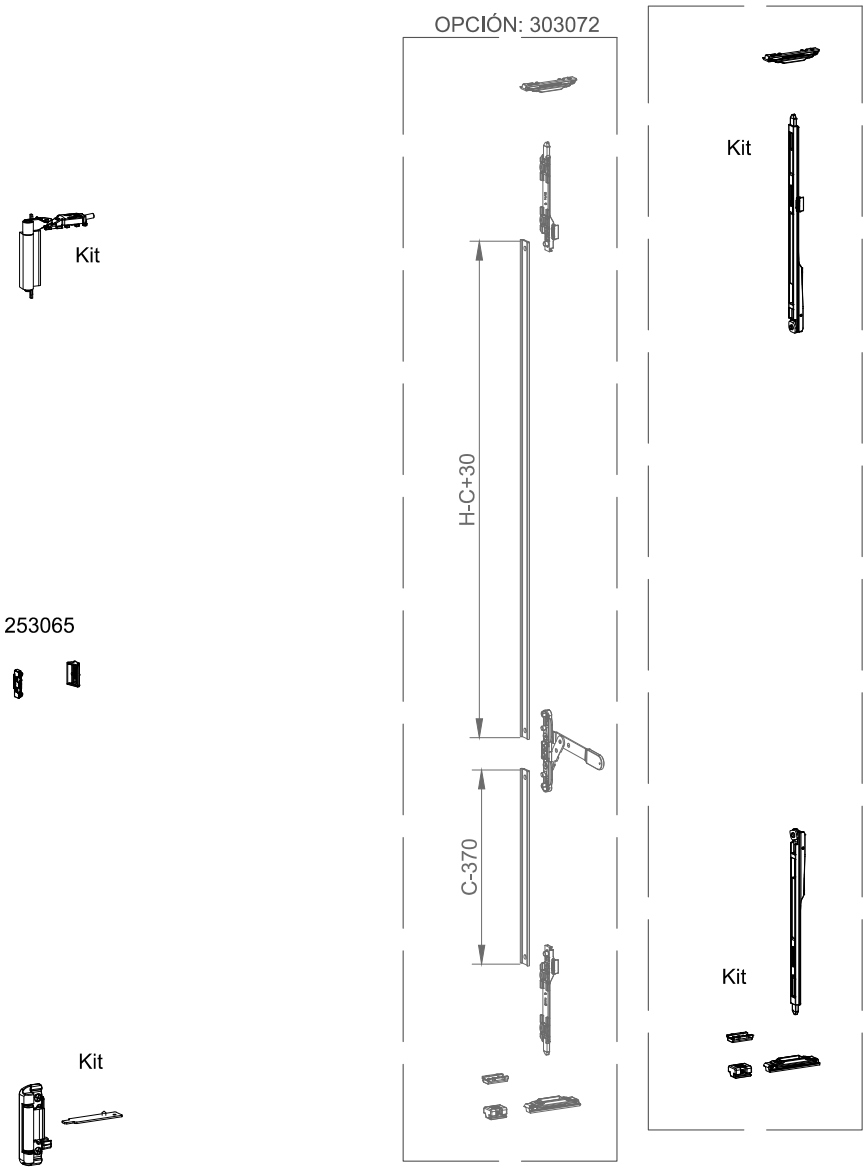

Ref. kit 313062

	Max.	Min.	
Altura	1800 mm	1200 mm	Ver tabla peso máx.
Anchura	1200 mm	345 mm	

COR 3500

Apertura oscilobatiente cierre al marco

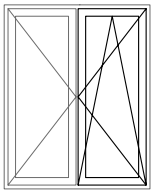

VENTANA 2 HOJAS OSCILOBATIENTE CIERRE AL MARCO

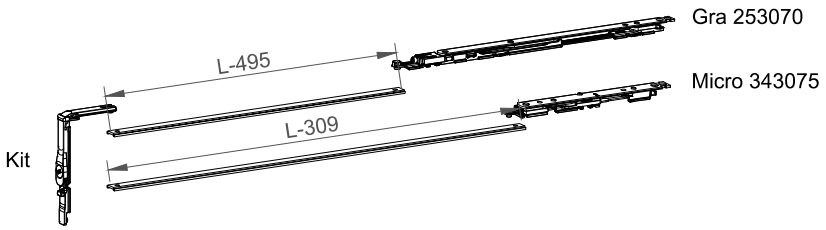

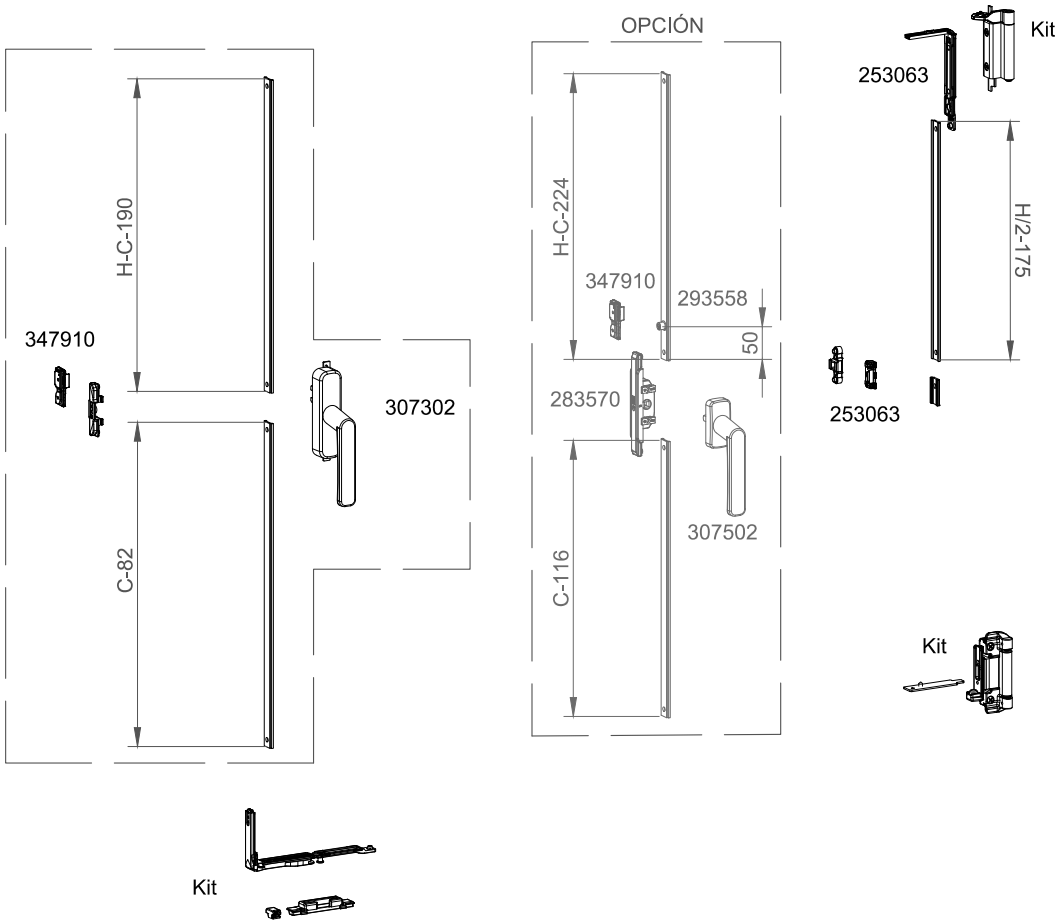

Ref. kit 313062

	Max.	Min.	
Altura	1800 mm	1200 mm	Ver tabla peso máx.
Anchura	1200 mm	345 mm	

COR 3500

Apertura oscilobatiente cierre al marco

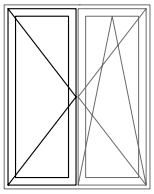

VENTANA 2 HOJAS OSCILOBATIENTE CIERRE AL MARCO

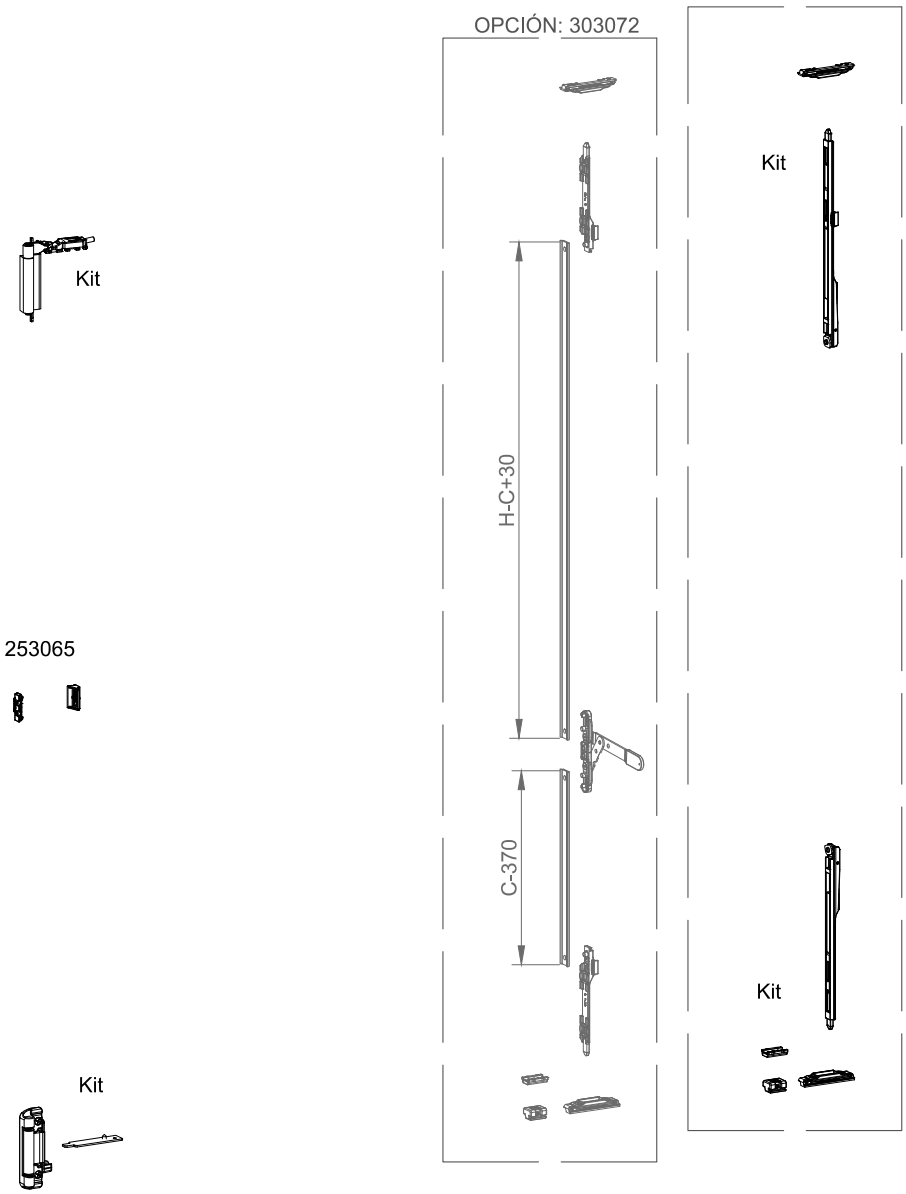

Ref. kit 313062

	Max.	Min.	
Altura	2400 mm	1800 mm	Ver tabla peso máx.
Anchura	1200 mm	345 mm	

COR 3500

Apertura oscilobatiente cierre al marco

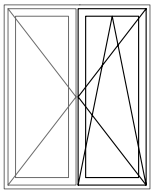

VENTANA 2 HOJAS OSCILOBATIENTE CIERRE AL MARCO

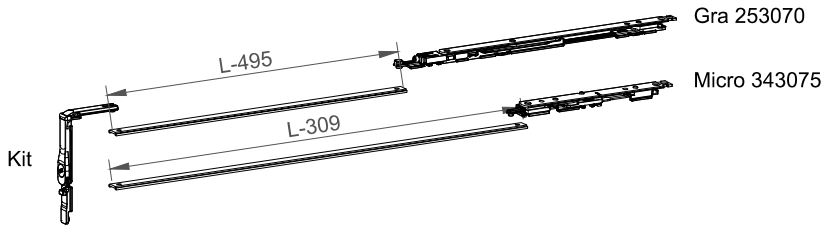

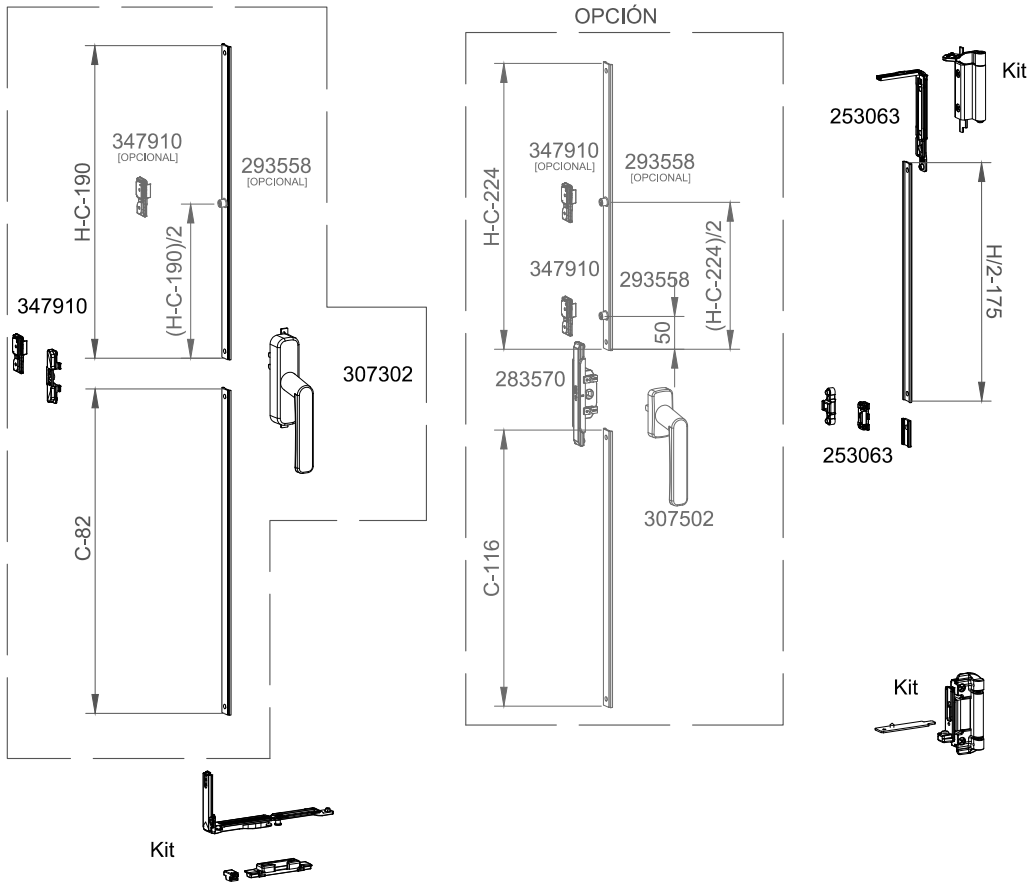

[PUNTO DE CIERRE OPCIONAL]:
Cuando H-C >1200 es necesario poner un punto de cierre adicional.

Ref. kit 313062

	Max.	Min.	
Altura	2400 mm	1800 mm	Ver tabla peso máx.
Anchura	1200 mm	345 mm	

MICROVENTILACIÓN OSCILO

COMPÁS	DESCUENTO FALLEBA A	POSICIÓN B
LARGO 253070	L-546	493
MICRO 343075	L-360	310

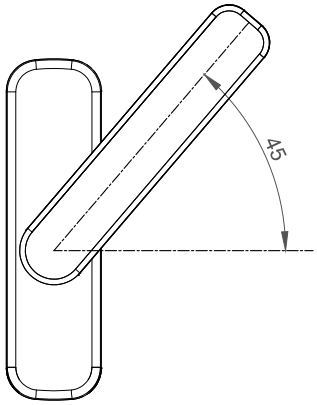

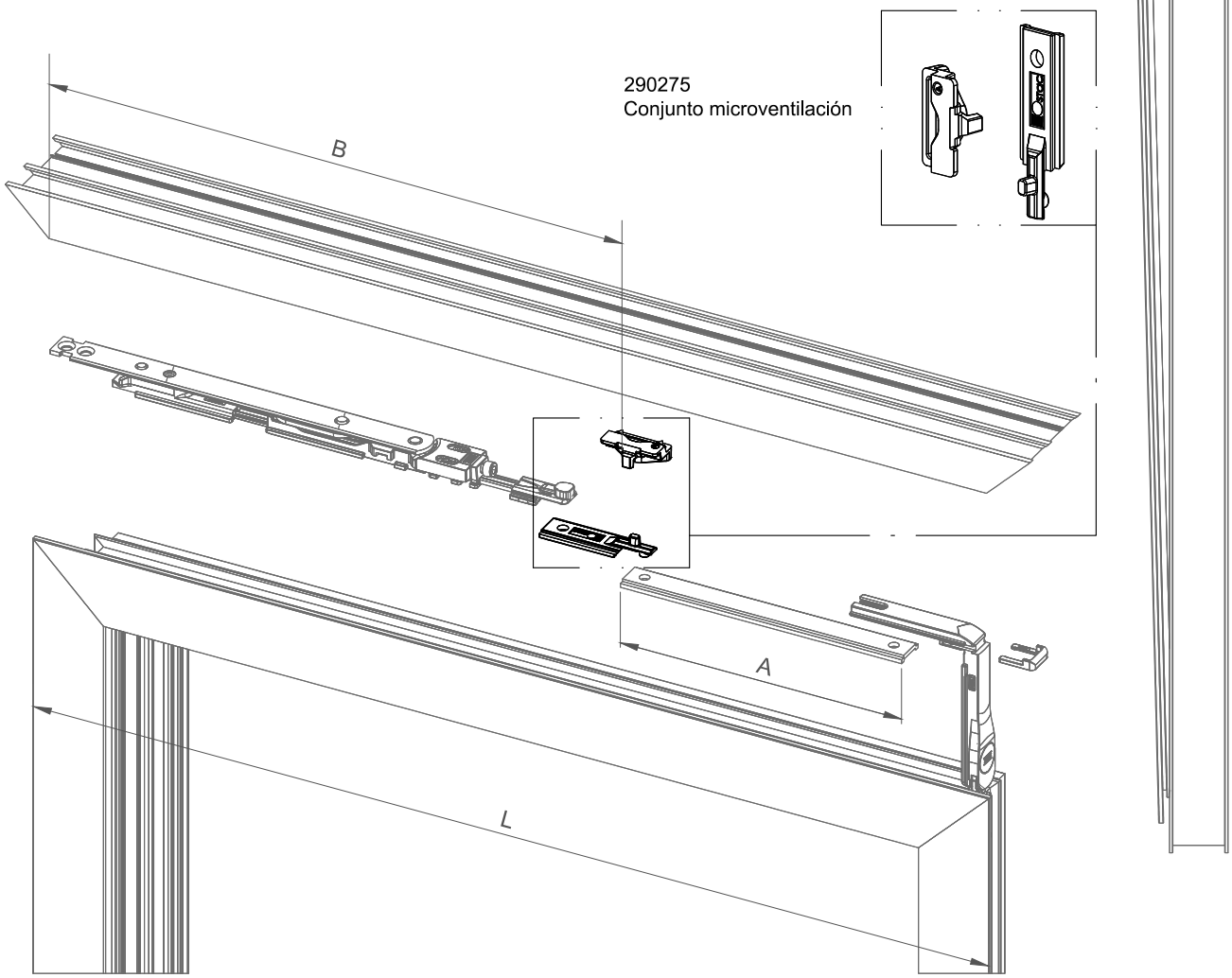

SECUENCIADOR DE BALCONERA OSCILO

Compatible con transmisiones 341014/15

341014 - Transmisión practicable
341015 - Transmisión oscilo

391001

303160 Simple
303161 Seguridad
(Leva 15 mm)

Instalación correcta

Posibilidad de combinación de diferentes manillas

125,0

Medida a descontar en la falleba

311001/2

24.0

367502/04
Necesario kit de fijación de doble manilla

Ancho mínimo de hoja con manilla CORTIZO 350 mm. Comprobar medida mínima de hoja caso de utilizar otras manillas

VENTANA 1 HOJA OSCILOBATIENTE CIERRE MANIOBRA LÓGICA

	L <= (mm)	1200			1300		
	H <= (mm)	1200	1800	2400	1200	1800	2400
Descripción	**Referencia**						
Kit base oscilo 1h cierre al marco ml	312982	1	1	1	1	1	1
Compas maniobra lógica	*Ver tabla*	1	1	1	1	1	1
Cremona con llave	323511	1	1	1	1	1	1
Conjunto punto cierre sup.	253063		1	1		1	1
Compas suplementario	253073				1	1	1
Punto cierre intermedio	253066				1	1	1
Cerradero suplementario	253064			0*	1	1	1*
Remache para punto de cierre	293558			0*			0*
Deslizadera punto de cierre	280200				1	1	1

Peso máx.(*)	Ancho min. 442 mm	Alto min. 450 mm

* Ver tabla

VENTANA 2 HOJAS OSCILOBATIENTE CIERRE MANIOBRA LÓGICA

	L <= (mm)	1200		
	H <= (mm)	1200	1800	2400
Descripción	**Referencia**			
Kit base oscilo 2h cierre al marco ml	313082	1	1	1
Compas maniobra lógica	*Ver tabla*	1	1	1
Cremona con llave	323511	1	1	1
Conjunto punto cierre sup.	253063		1	1
Bisagra oculta	253065		1	1
Cerradero inversor Evo-Soft	347910		1	1*
Remache para punto de cierre	293558			0*

Peso máx. (*)	Ancho min. 442 mm	Alto min. 700 mm

* Ver tabla

NOTA/NOTE:

* Cuando la altura de la cremona (H-C) es mayor de 1200, es necesario poner un punto de cierre adicional. Ver esquemas de montaje de herraje.

COR 3500

Apertura oscilobatiente maniobra lógica

COMPAS	REFS.	L MÍN	L MÁX
COMPAS PEQUEÑO	313073	442	569
COMPAS GRANDE	313074	570	1199
COMPAS GRANDE + SUPLEMENTARIO	313074+253073	1200	1500

Peso máximo por hoja en función de las dimensiones

	H												
HOJA DE BALCONERA	**2400**											–	--
	2300											106	--
	2200										111	100	92
	2100									118	104	94	88
	2000									109	97	89	84
	1900		**120 Kg**						115	101	92	85	80
	1800								106	94	87	81	76
HOJA DE VENTANA	**1700**							112	98	89	82	77	73
	1600							103	91	84	78	74	70
	1500						109	94	85	79	74	71	68
	1400					118	99	88	80	75	71	68	65
	1300					105	91	82	76	71	68	65	63
	1200				114	94	84	76	71	68	65	63	61
	1100				100	86	78	72	68	65	62	60	59
	1000			109	89	79	72	68	64	62	60	58	57
	900			94	81	73	68	64	61	59	58	56	--
	800		103	84	74	68	64	61	59	57	56	–	--
	700	118	88	75	68	63	60	58	56	--	--	–	--
	600	94	76	68	63	59	57	--	–	--	--	–	--
	500	79	68	62	58	56	--	--	–	--	--	–	--
	L	**442**	**500**	**600**	**700**	**800**	**900**	**1000**	**1100**	**1200**	**1300**	**1400**	**1500**
		HOJA DE VENTANA							**HOJA DE BALCONERA**				

	Configuración con peso máximo
XX	Configuración con limitación de peso
--	Configuraciones no realizables

NOTA: Para configuraciones de hoja de grandes dimensiones y pesos, consultar con el Departamento Técnico de Cortizo

COR 3500

Apertura oscilobatiente maniobra lógica

VENTANA 1 HOJA OSCILOBATIENTE MANIOBRA LÓGICA

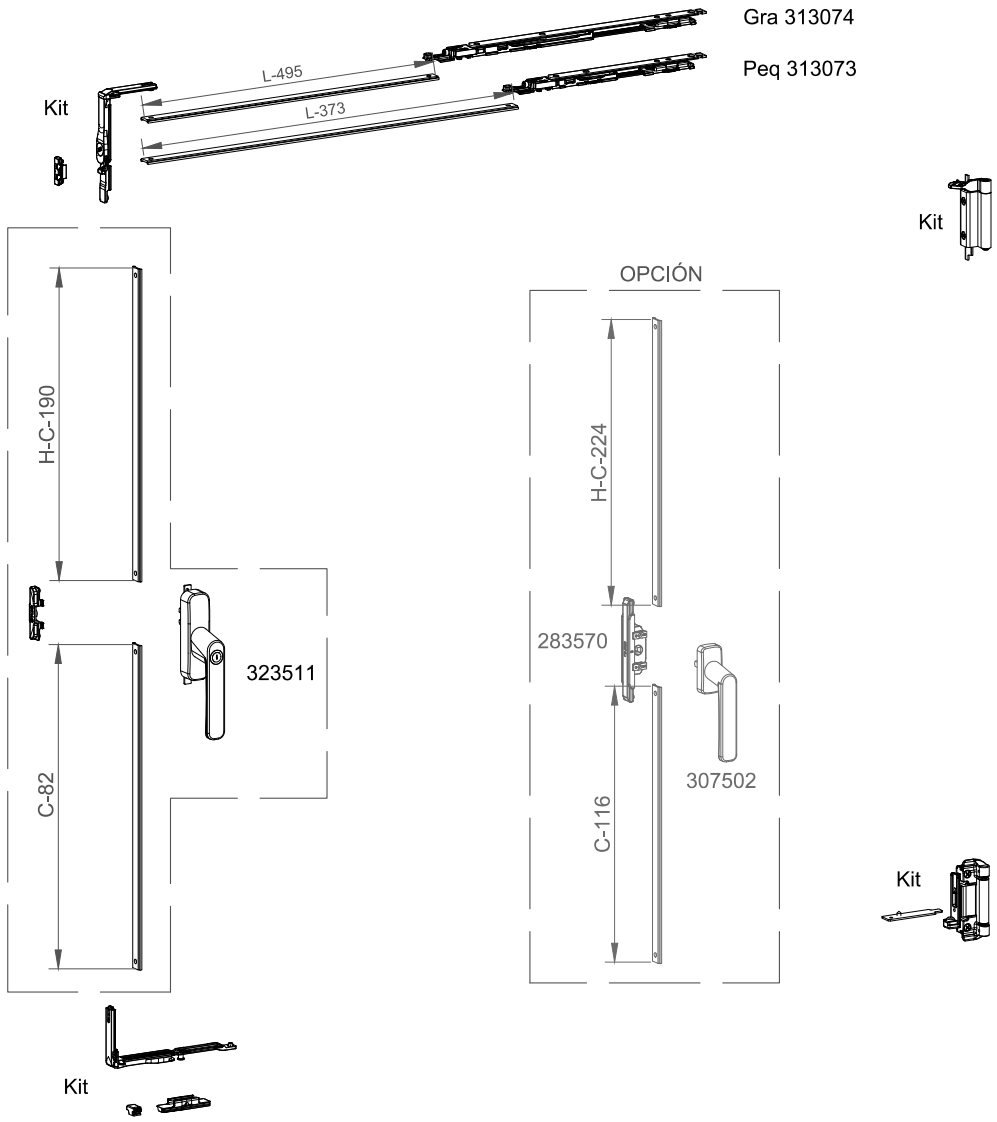

Ref. kit 312982

	Max.	Min.	
Altura	1200 mm	450 mm	Ver tabla peso máx.
Anchura	1200 mm	442 mm	

COR 3500

Apertura oscilobatiente maniobra lógica

VENTANA 1 HOJA OSCILOBATIENTE MANIOBRA LÓGICA

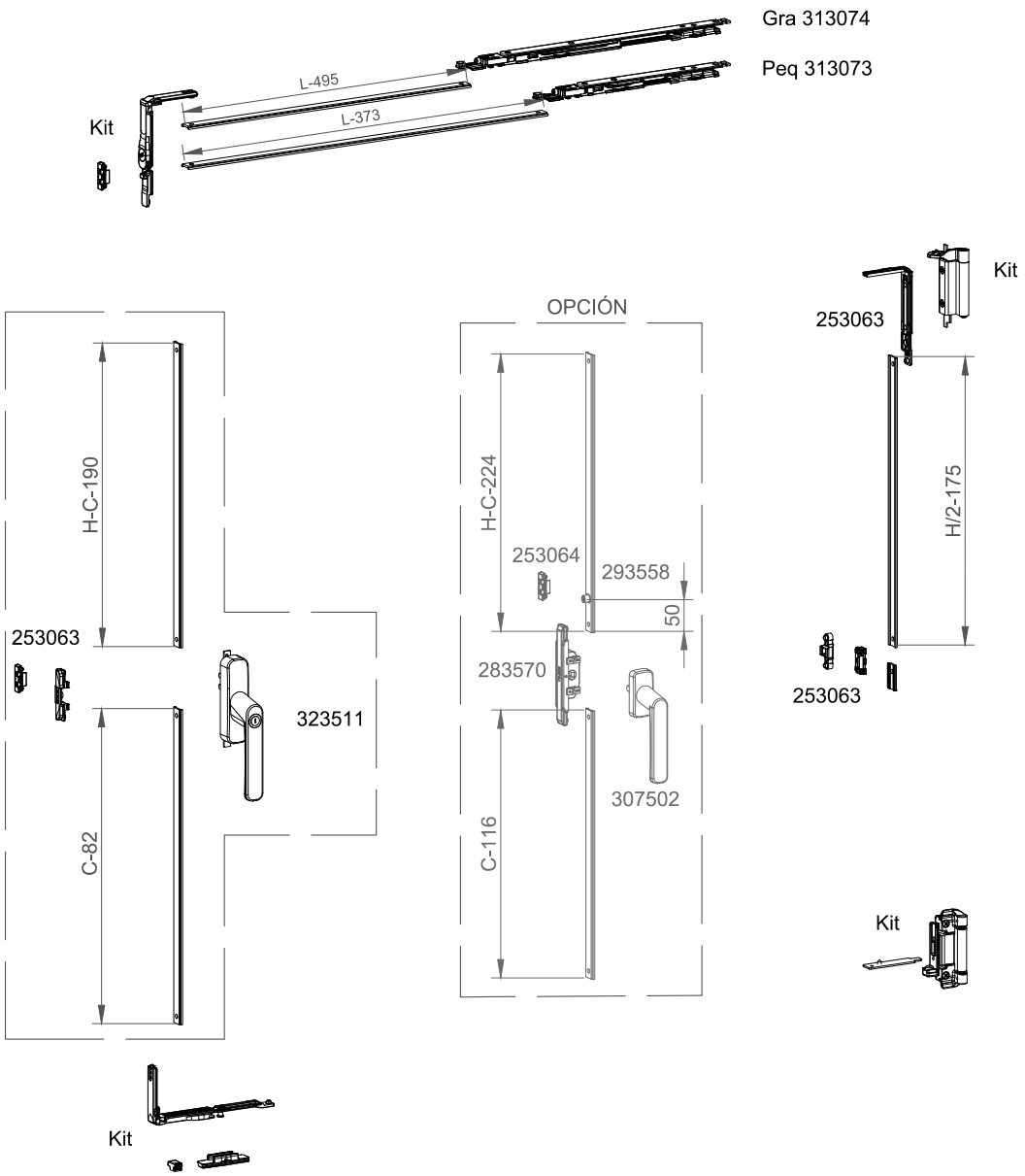

Ref. kit 312982

	Max.	Min.	
Altura	1800 mm	1200 mm	Ver tabla peso máx.
Anchura	1200 mm	422 mm	

COR 3500

Apertura oscilobatiente maniobra lógica

VENTANA 1 HOJA OSCILOBATIENTE MANIOBRA LÓGICA

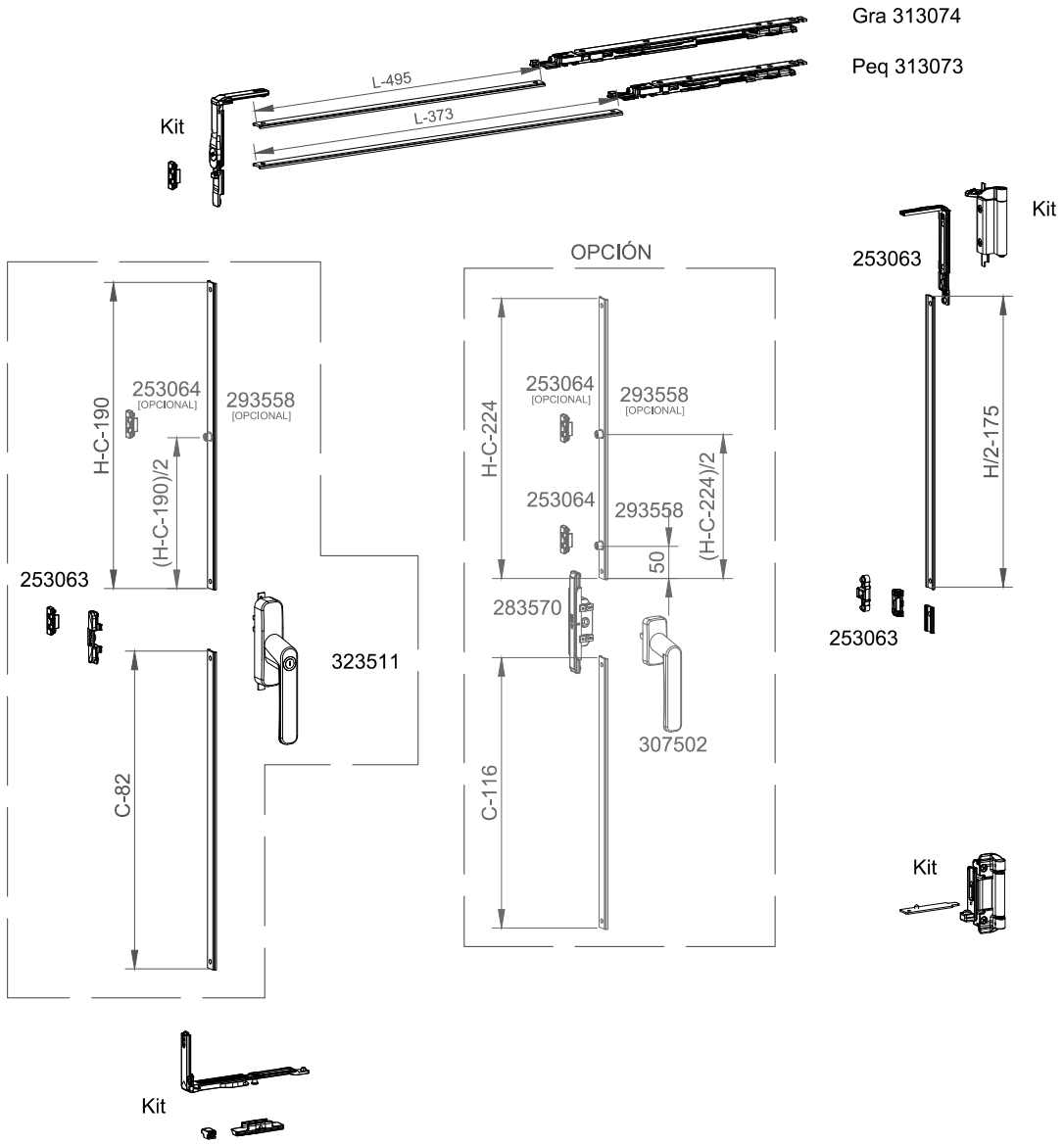

[PUNTO DE CIERRE OPCIONAL]:
Cuando H-C >1200 es necesario poner un punto de cierre adicional.

Ref. kit 312982

	Max.	Min.	
Altura	2400 mm	1800 mm	Ver tabla peso máx.
Anchura	1200 mm	422 mm	

COR 3500

Apertura oscilobatiente maniobra lógica

VENTANA 1 HOJA OSCILOBATIENTE MANIOBRA LÓGICA

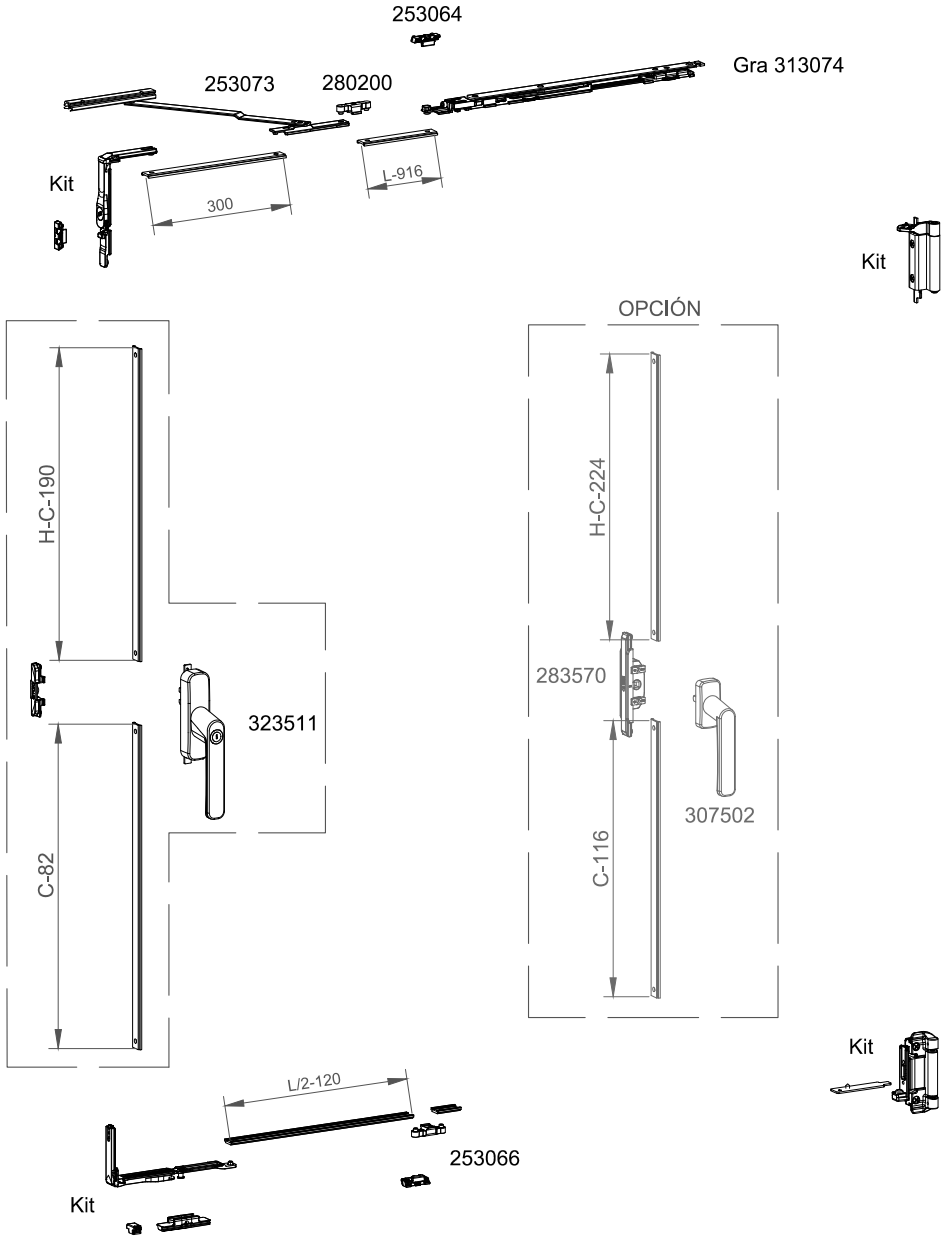

Ref. kit 312982

	Max.	Min.	
Altura	1200 mm	450 mm	Ver tabla peso máx.
Anchura	1500 mm	1200 mm	

COR 3500

Apertura oscilobatiente maniobra lógica

VENTANA 1 HOJA OSCILOBATIENTE MANIOBRA LÓGICA

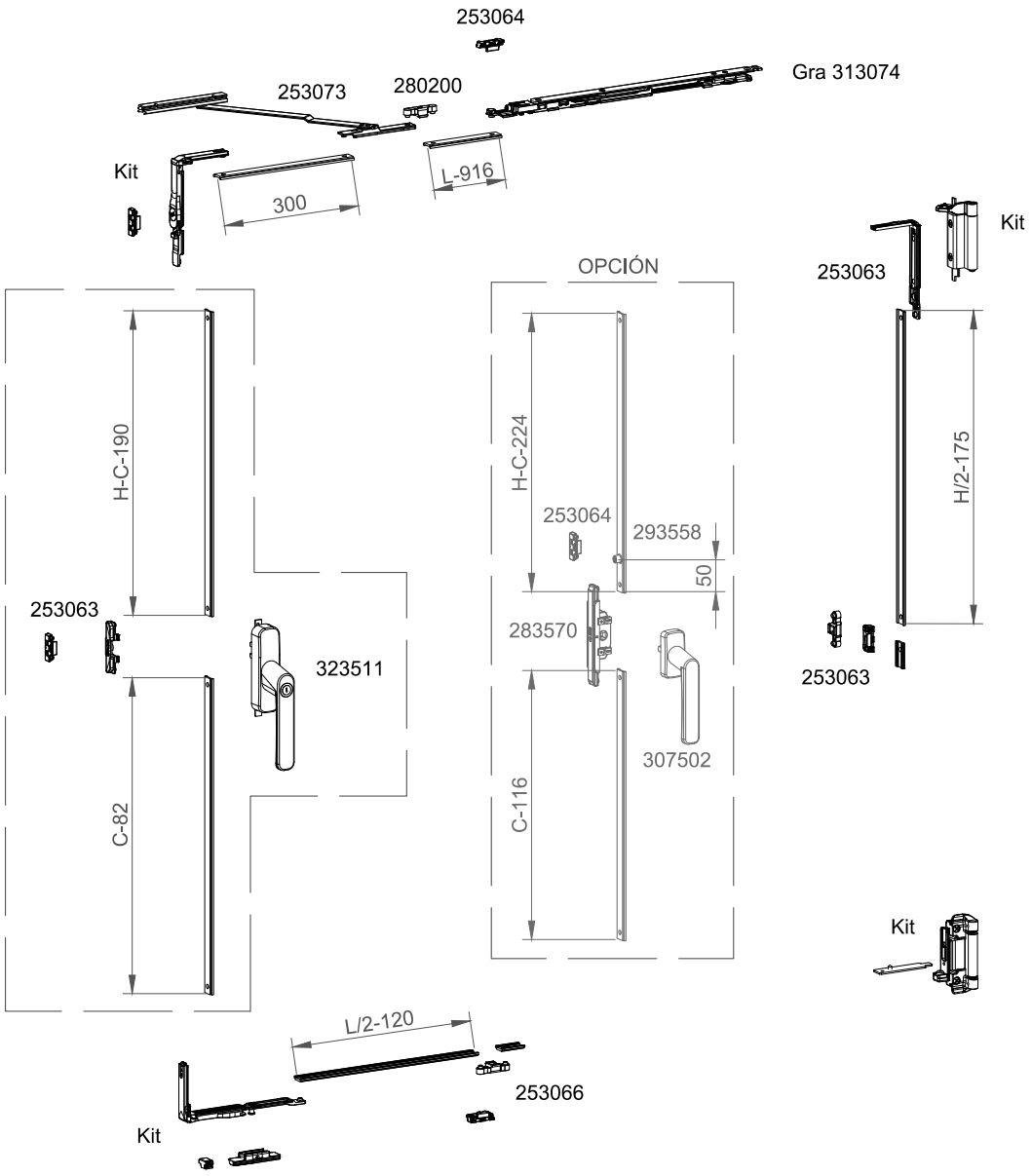

Ref. kit 312982

	Max.	Min.	
Altura	1800 mm	1200 mm	Ver tabla peso máx.
Anchura	1500 mm	1200 mm	

COR 3500

Apertura oscilobatiente maniobra lógica

VENTANA 1 HOJA OSCILOBATIENTE MANIOBRA LÓGICA

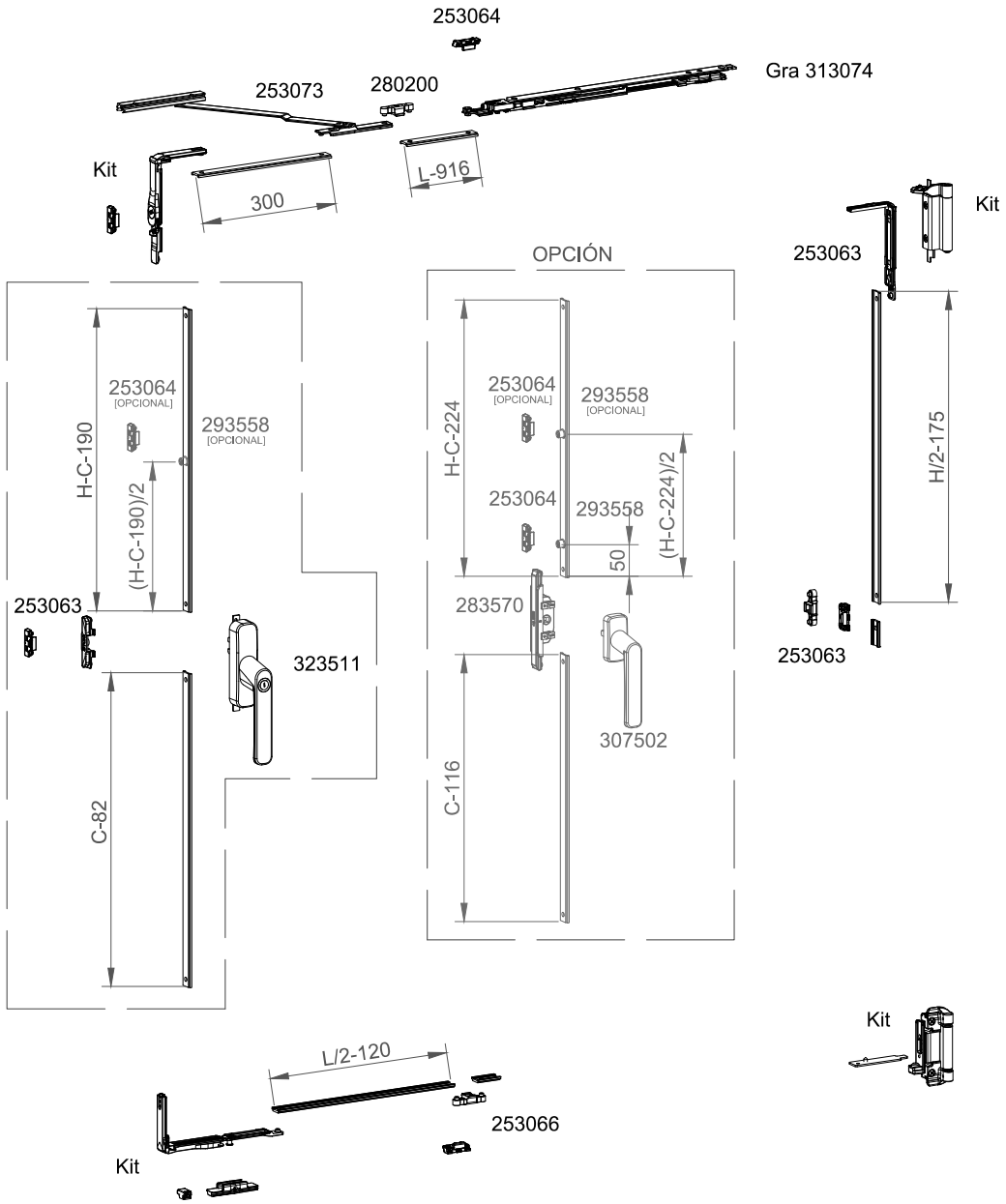

Ref. kit 312982

	Max.	Min.	
Altura	2400 mm	1800 mm	Ver tabla peso máx.
Anchura	1500 mm	1200 mm	

COR 3500

Apertura oscilobatiente maniobra lógica

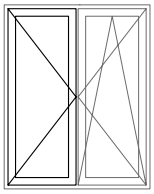

VENTANA 2 HOJAS OSCILOBATIENTE MANIOBRA LÓGICA

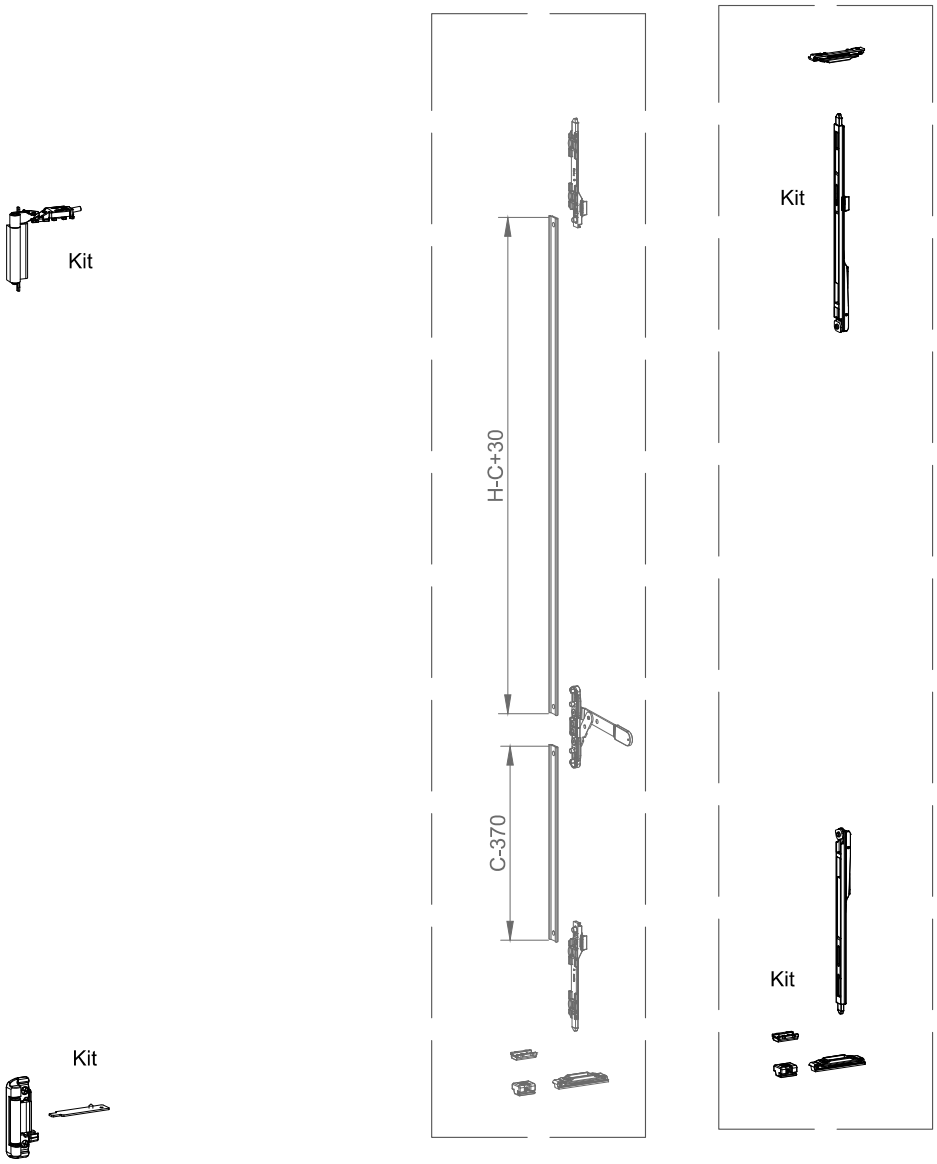

Ref. kit 313082

	Max.	Min.	
Altura	1200 mm	700 mm	Ver tabla peso máx.
Anchura	1200 mm	442 mm	

COR 3500

Apertura oscilobatiente maniobra lógica

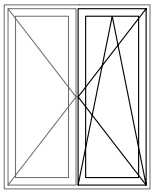

VENTANA 2 HOJAS OSCILOBATIENTE MANIOBRA LÓGICA

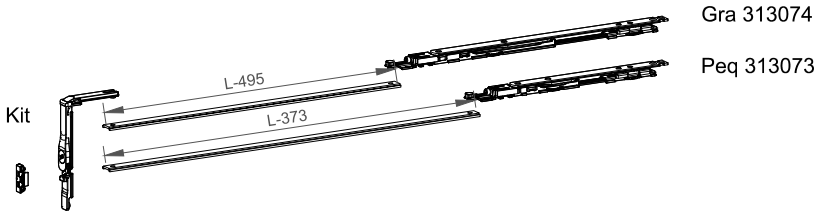

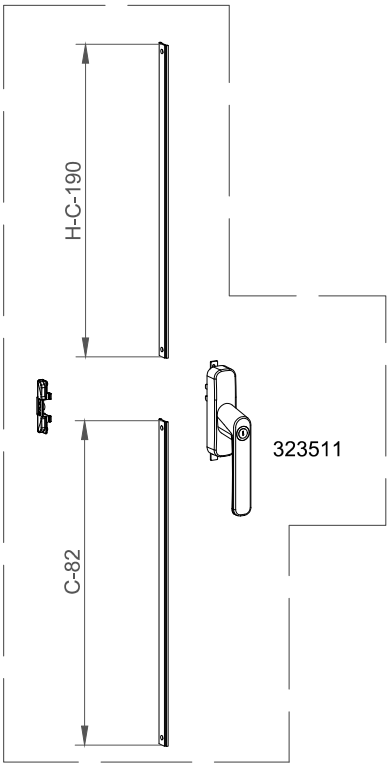

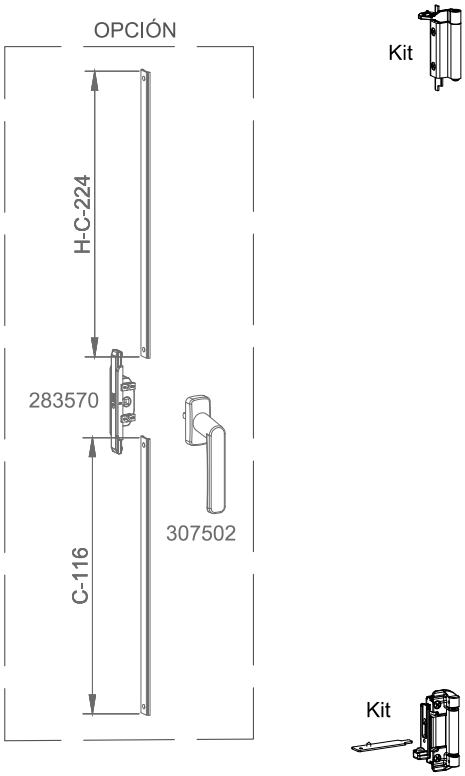

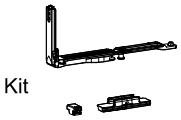

Ref. kit 313082

	Max.	Min.	
Altura	1200 mm	700 mm	Ver tabla peso máx.
Anchura	1200 mm	442 mm	

COR 3500

Apertura oscilobatiente maniobra lógica

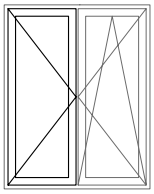

VENTANA 2 HOJAS OSCILOBATIENTE MANIOBRA LÓGICA

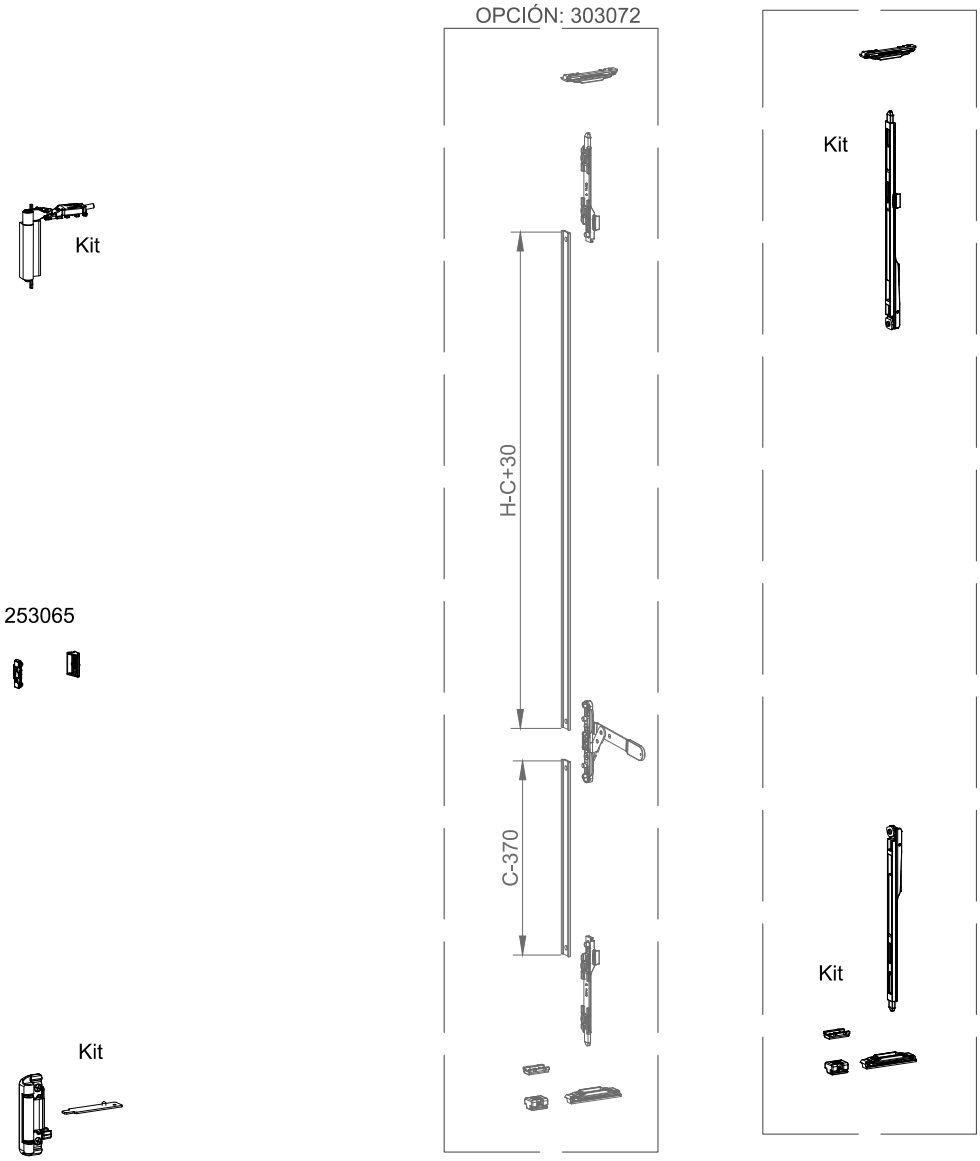

Ref. kit 313082

	Max.	Min.	
Altura	1800 mm	1200 mm	Ver tabla peso máx.
Anchura	1200 mm	442 mm	

COR 3500

Apertura oscilobatiente maniobra lógica

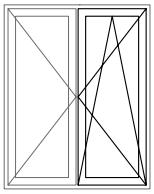

VENTANA 2 HOJAS OSCILOBATIENTE MANIOBRA LÓGICA

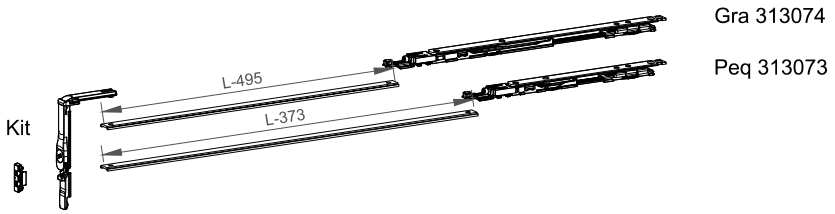

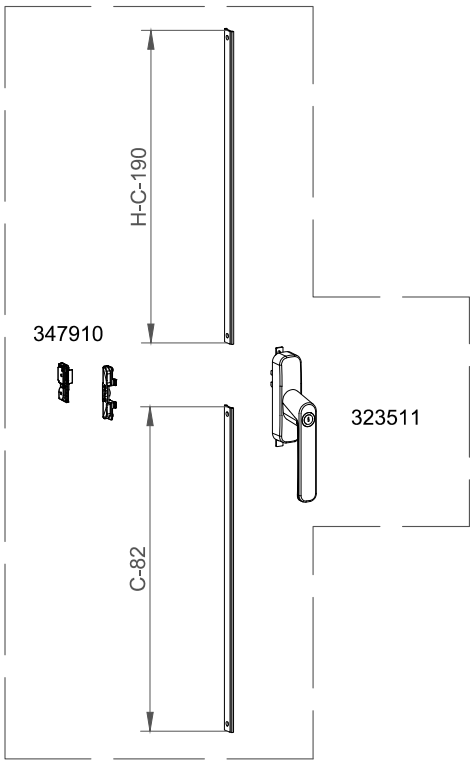

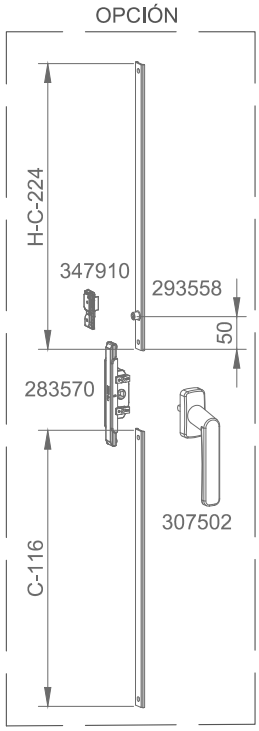

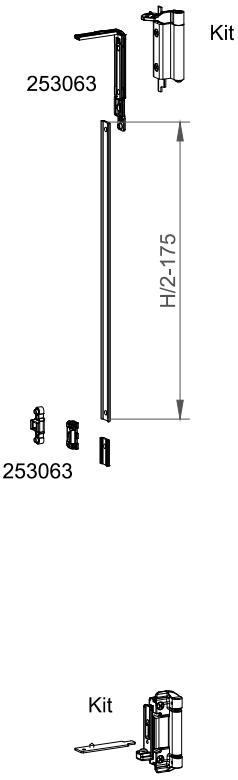

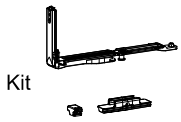

Ref. kit 313082

	Max.	Min.	
Altura	1800 mm	1200 mm	Ver tabla peso máx.
Anchura	1200 mm	442 mm	

COR 3500

Apertura oscilobatiente maniobra lógica

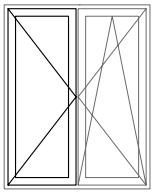

VENTANA 2 HOJAS OSCILOBATIENTE MANIOBRA LÓGICA

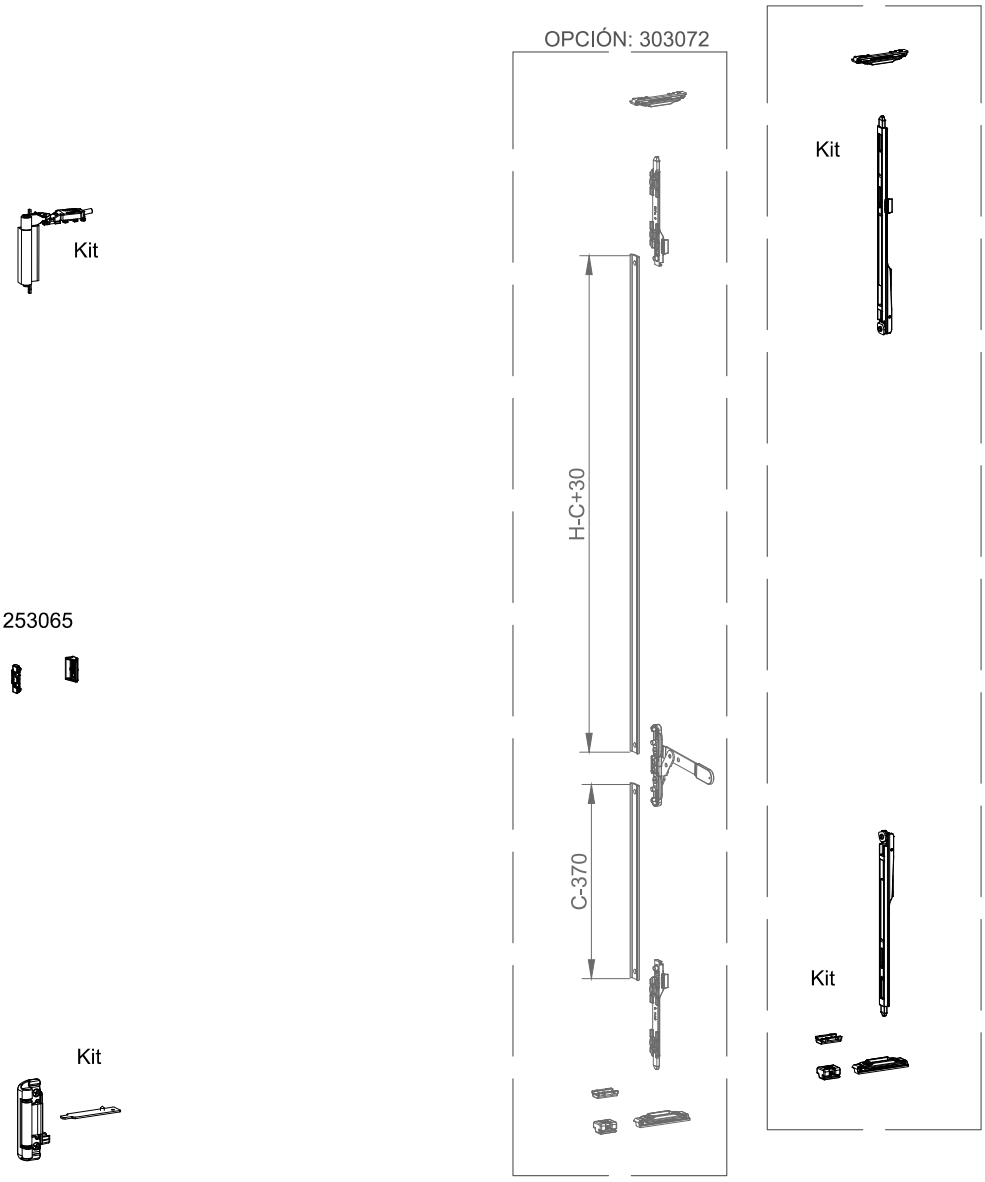

Ref. kit 313082

	Max.	Min.	
Altura	2400 mm	1800 mm	Ver tabla peso máx.
Anchura	1200 mm	442 mm	

COR 3500

Apertura oscilobatiente maniobra lógica

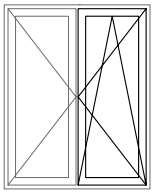

VENTANA 2 HOJAS OSCILOBATIENTE MANIOBRA LÓGICA

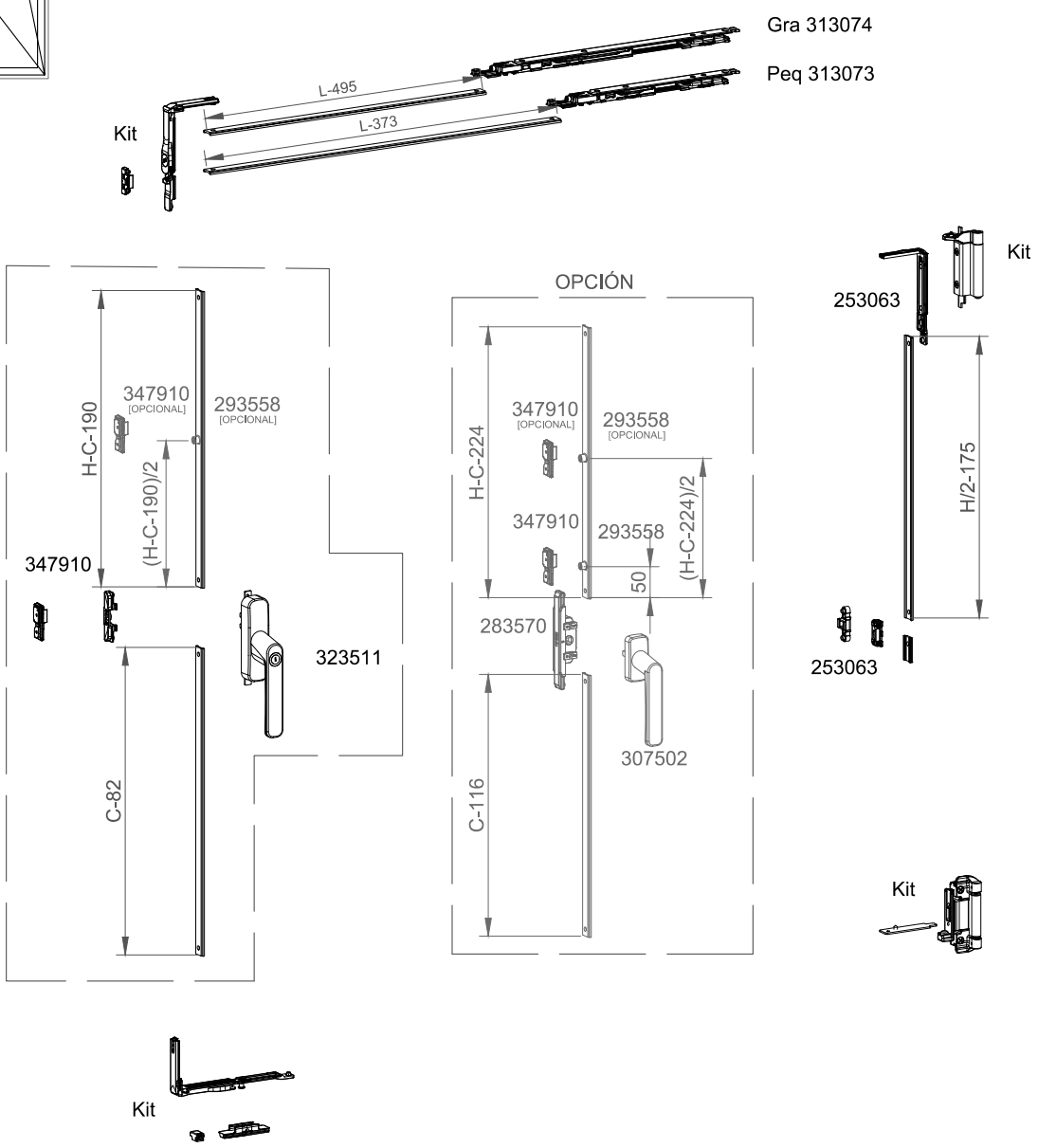

Ref. kit 313082

	Max.	Min.	
Altura	2400 mm	1800 mm	Ver tabla peso máx.
Anchura	1200 mm	442 mm	

COR 3500

Apertura oscilobatiente maniobra lógica

MONTAJE SECUENCIADOR DE MANIOBRA LÓGICA 377950

(1) No es necesaria manilla o cremona con llave
(1) No key handle or cremone is required

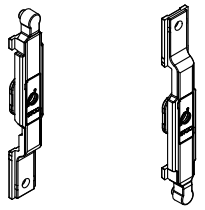

POSICION A POSICION B C D

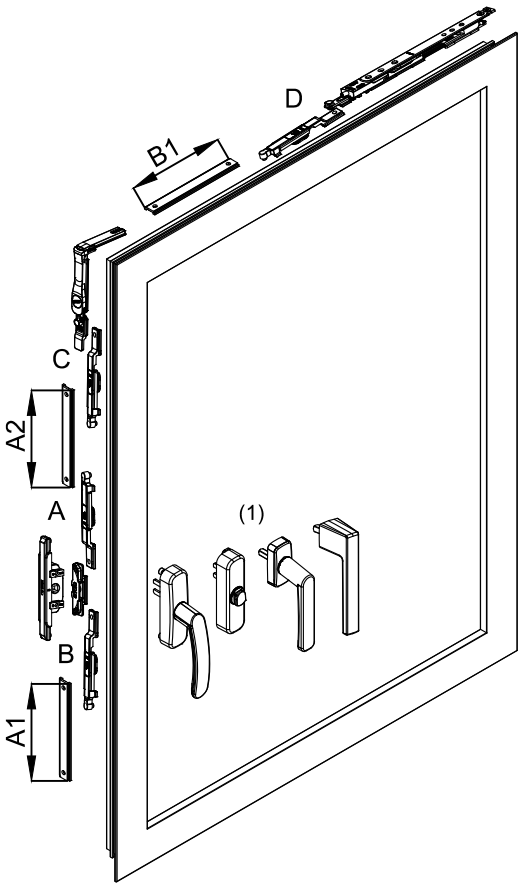

Secuenciador en posiciones A, B o C Sequencer in positions A, B or C		
	A1	A2
Funda / Cover	C - 202	H - C - 310
Caja de transmisión/ Transmission box	C - 236	H - C - 344
Secuenciador en posicion D Sequencer in positions D		
		B1
Compás pequeño / small friction stay 313073		L - 493
Compás grande / big friction stay 313074		L - 615

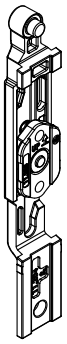

Posición del tetón siempre en la parte superior/
Position of the stud always at the top

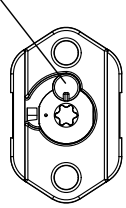

Girar con llave Torx20 (incluida en el kit) /
Turn with Torx20 key (included in the kit)

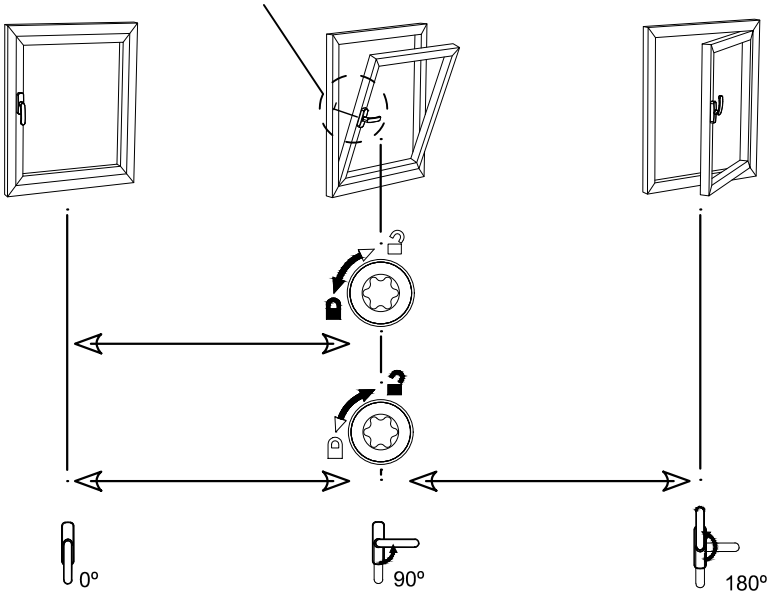

COR 3500

Apertura oscilo herraje oculto

VENTANA 1 HOJA OSCILOBATIENTE OCULTO 180º - CIERRE AL INVERSOR

	L <= (mm)	1200			1500		
	H <= (mm)	1200	2200	2400	1200	2200	2400
Descripción	Referencia						
Cremona Cortizo OB	307302	1	1	1	1	1	1
Kit oscilobatiente oculto compás grande izda.	397001				1	1	1
Kit oscilobatiente oculto compás grande dcha.	397002						
Kit oscilobatiente oculto compás pequeño izda.	397003	1	1	1			
Kit oscilobatiente oculto compás pequeño dcha.	397004						
Kit ángulo de reenvío suplementario herraje oculto	397063		1	1	1	2	2
Kit punto de cierre intermedio	337061			2	1	1	3
Compás suplementario	253073				1	1	1
Kit punto de cierre terminal	337062		1	1		1	1

Peso max. (*)	Ancho min. 505 mm	Alto min. 550 mm

* Ver gráfica

COR 3500

Apertura oscilo herraje oculto

VENTANA 2 HOJAS OSCILOBATIENTE OCULTO 180º - CIERRE AL INVERSOR

	L <= (mm)	1200		
	H <= (mm)	1200	2200	2400
Descripción	Referencia			
Cremona Cortizo OB	307302	1	1	1
Kit oscilobatiente oculto compás pequeño izda.	397003	1	1	1
Kit oscilobatiente oculto compás pequeño dcha.	397004			
Kit ángulo de reenvío suplementario herraje oculto	397063		1	1
Kit punto de cierre intermedio	337061			2
Kit punto de cierre terminal	337062		1	1
Juego pasadores hoja pasiva	253077	1	1	
Terminales palanca extensibles inversor	253067			1
Kit bisagras ocultos hoja pasiva izda.	397041	1	1	1
Kit bisagras ocultos hoja pasiva dcha.	397042			
Punto de cierre oculto	253065		1	2

Peso max. (*)	Ancho min. 505 mm	Alto min. 700 mm

* Ver gráfica

COR 3500

Apertura oscilo herraje oculto

COMPÁS	Referencia	L Min	L Máx	Microventilación L Min	Microventilación L Máx	"X"
Kit oscilobatiente oculto compás pequeño	397003/ 04	505	1200	553	1200	90
Kit oscilobatiente oculto compás grande	397001/ 02	590	1500	638	1500	130
Kit oscilobatiente oculto compás grande + supl.	397001/ 02 + 253073	930	1500	1000	1500	130

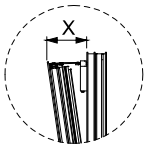

NOTA: * Para apertura con microventilación, añadir referencia 290275. Una unidad por apertura.

100 Kg

H \ L	505	600	700	800	900	1000	1100	1200	1300	1400	1500
2400											
2300											
2200									93		
2100								98	87	79	
2000								91	81	75	70
1900							96	84	76	71	67
1800							88	79	72	67	64
1700						93	82	74	68	64	61
1600						85	76	70	65	61	59
1500					91	79	71	66	62	59	56
1400				98	82	73	67	62	59	56	54
1300				87	75	68	63	59	56	54	53
1200			95	79	70	64	60	56	54	52	51
1100			83	72	65	60	56	54	52	50	49
1000		91	75	66	60	56	54	52	50	49	48
900		79	67	61	56	53	51	50	48	47	46
800	85	70	61	56	53	51	49	48	46		
700	73	62	56	53	50	48	47	46			
600	64	56	52	50	48	46					
550	56	52	49	47							

Configuración con peso máximo

XX Configuración con limitación de peso

Configuraciones no realizables

NOTA: Para configuraciones de hojas de grandes dimensiones y pesos, consultar con el Departamento Técnico de Cortizo.

COR 3500

Apertura oscilo herraje oculto

VENTANA 1 HOJA OSCILOBATIENTE OCULTO 180º - CIERRE AL INVERSOR

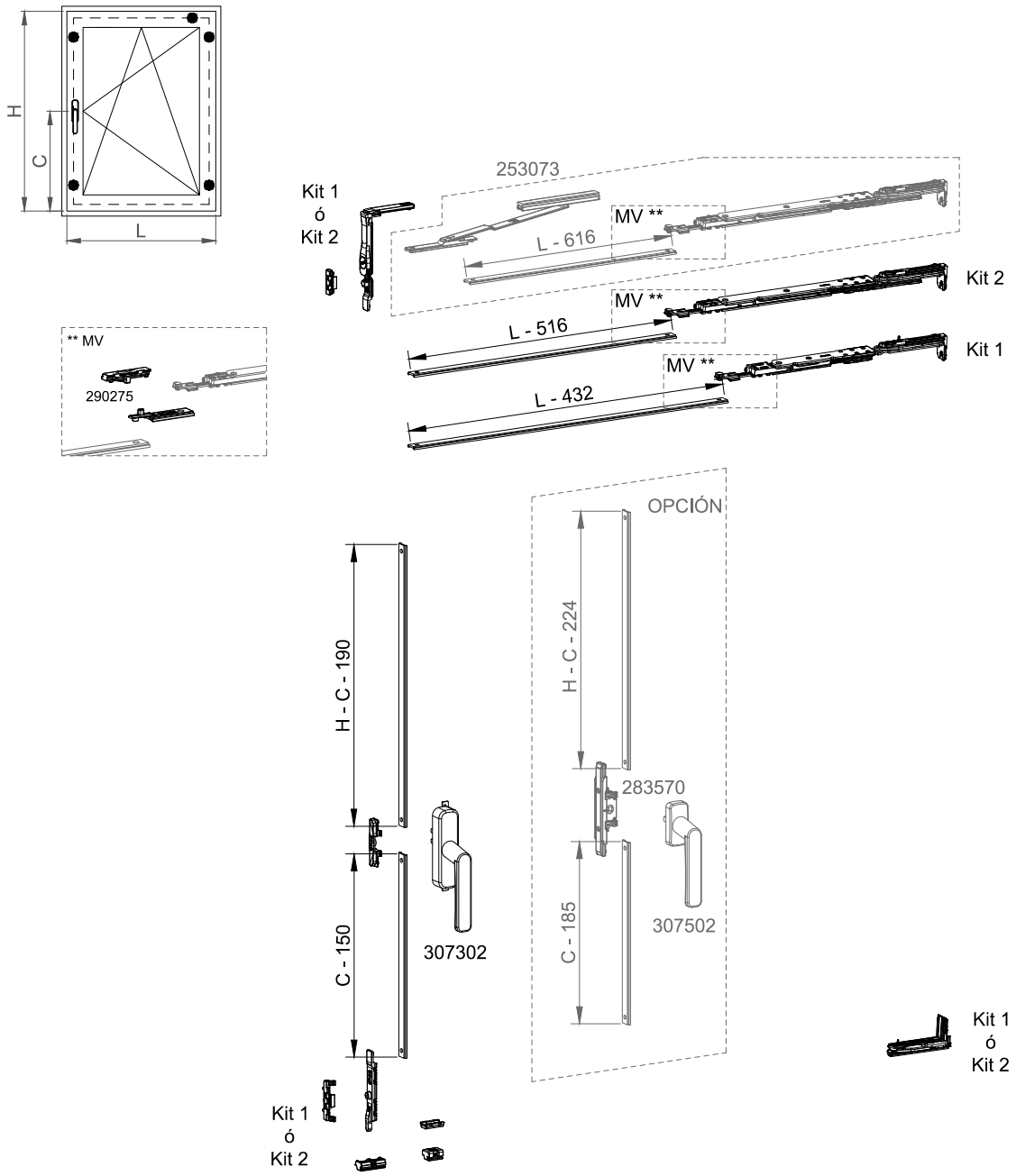

Ref. kit 1: 397004
Ref. kit 2: 397002

	Max.	Min.	
Altura	1200 mm	550 mm	Ver tabla max. de pesos
Anchura	1200 mm	505 mm	

COR 3500

Apertura oscilo herraje oculto

VENTANA 1 HOJA OSCILOBATIENTE OCULTO 180º - CIERRE AL INVERSOR

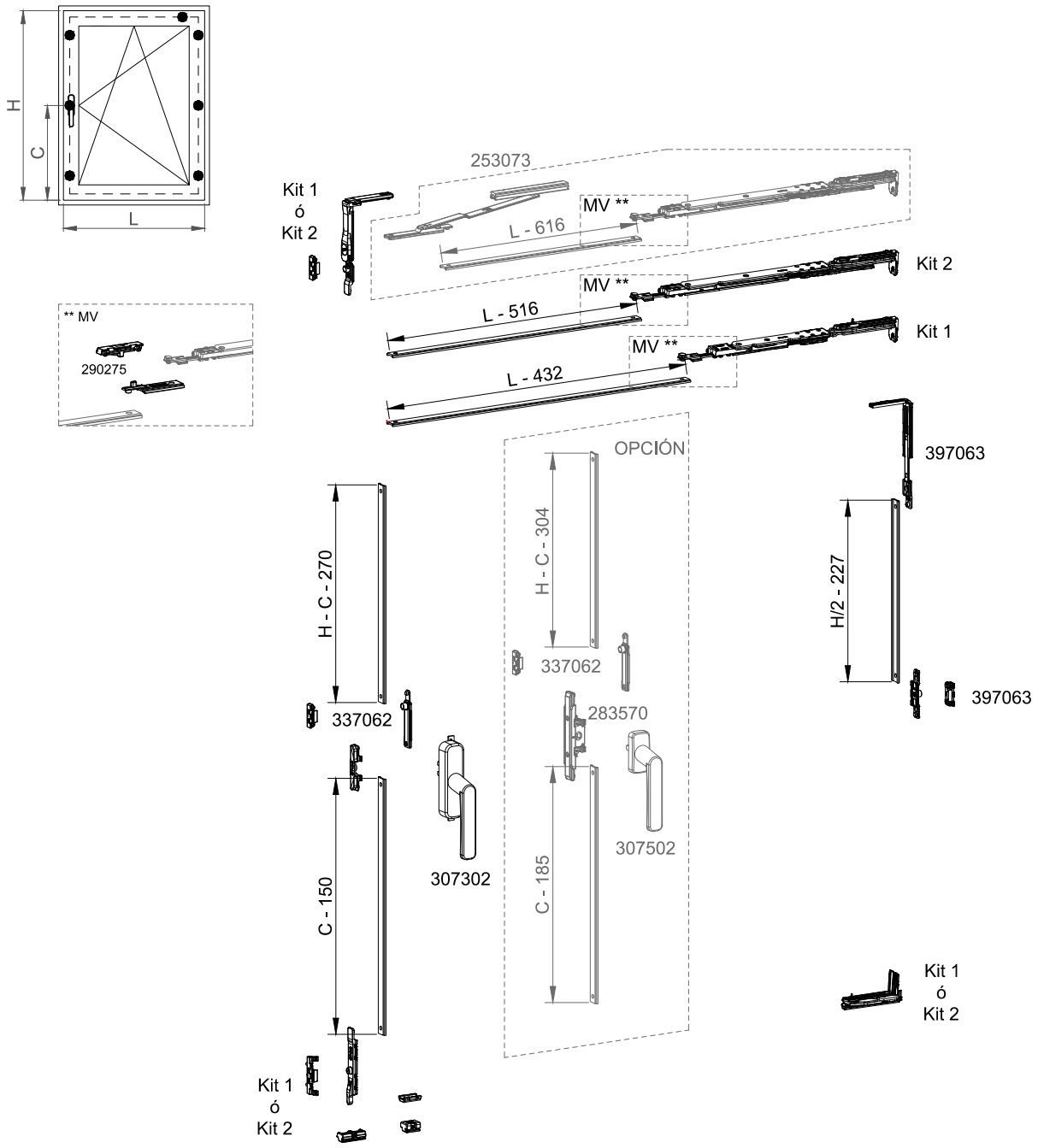

Ref. kit 1: 397004
Ref. kit 2: 397002

	Max.	Min.	
Altura	2200 mm	1201 mm	Ver tabla max. de pesos
Anchura	1200 mm	505 mm	

COR 3500

Apertura oscilo herraje oculto

VENTANA 1 HOJA OSCILOBATIENTE OCULTO 180º - CIERRE AL INVERSOR

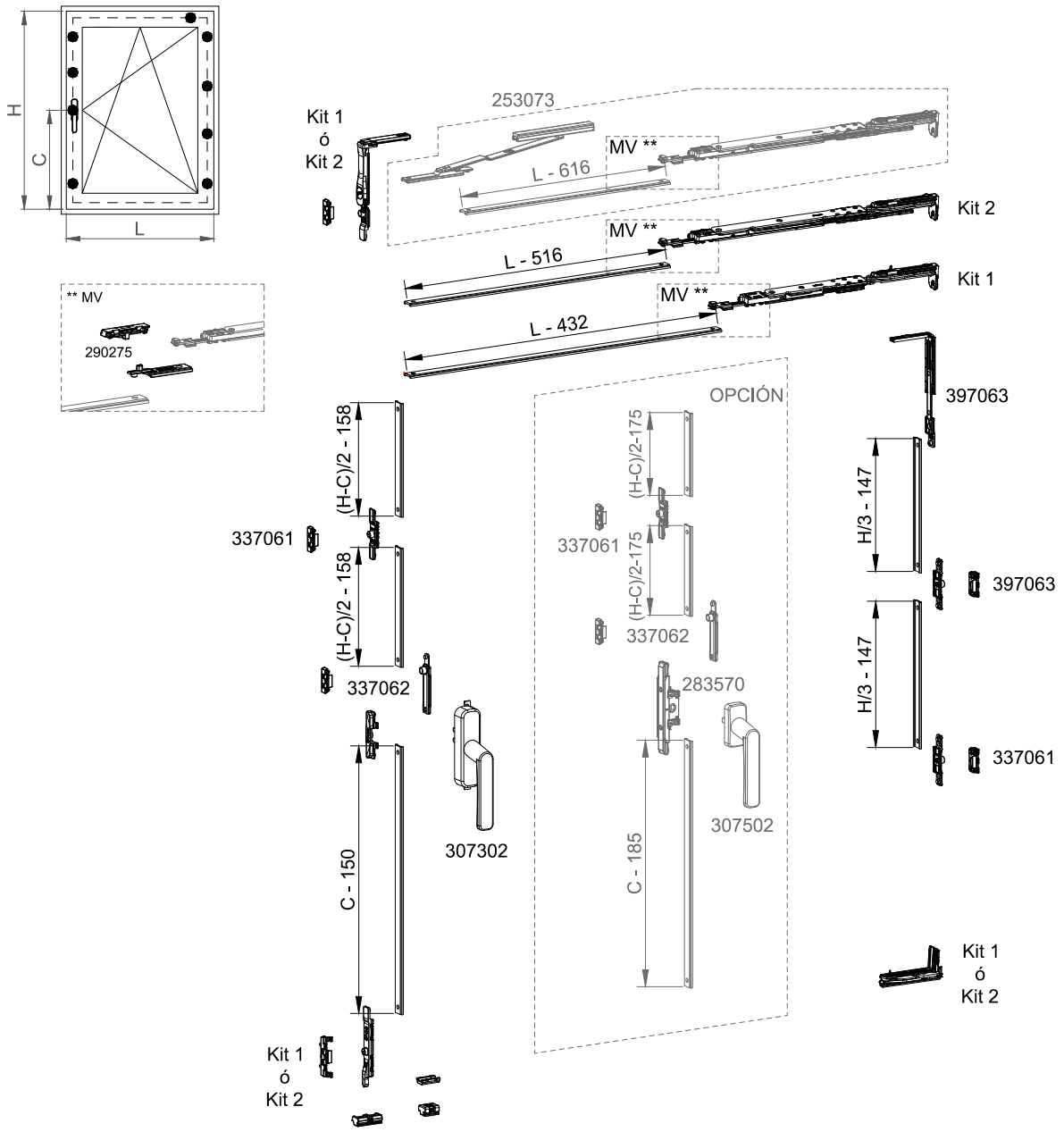

Nota: Cuando H-C< 1200 montar la configuración anterior.

Ref. kit 1: 397004
Ref. kit 2: 397002

	Max.	Min.	
Altura	2400 mm	2201 mm	Ver tabla max. de pesos
Anchura	1200 mm	505 mm	

COR 3500

Apertura oscilo herraje oculto

VENTANA 1 HOJA OSCILOBATIENTE OCULTO 180º - CIERRE AL INVERSOR

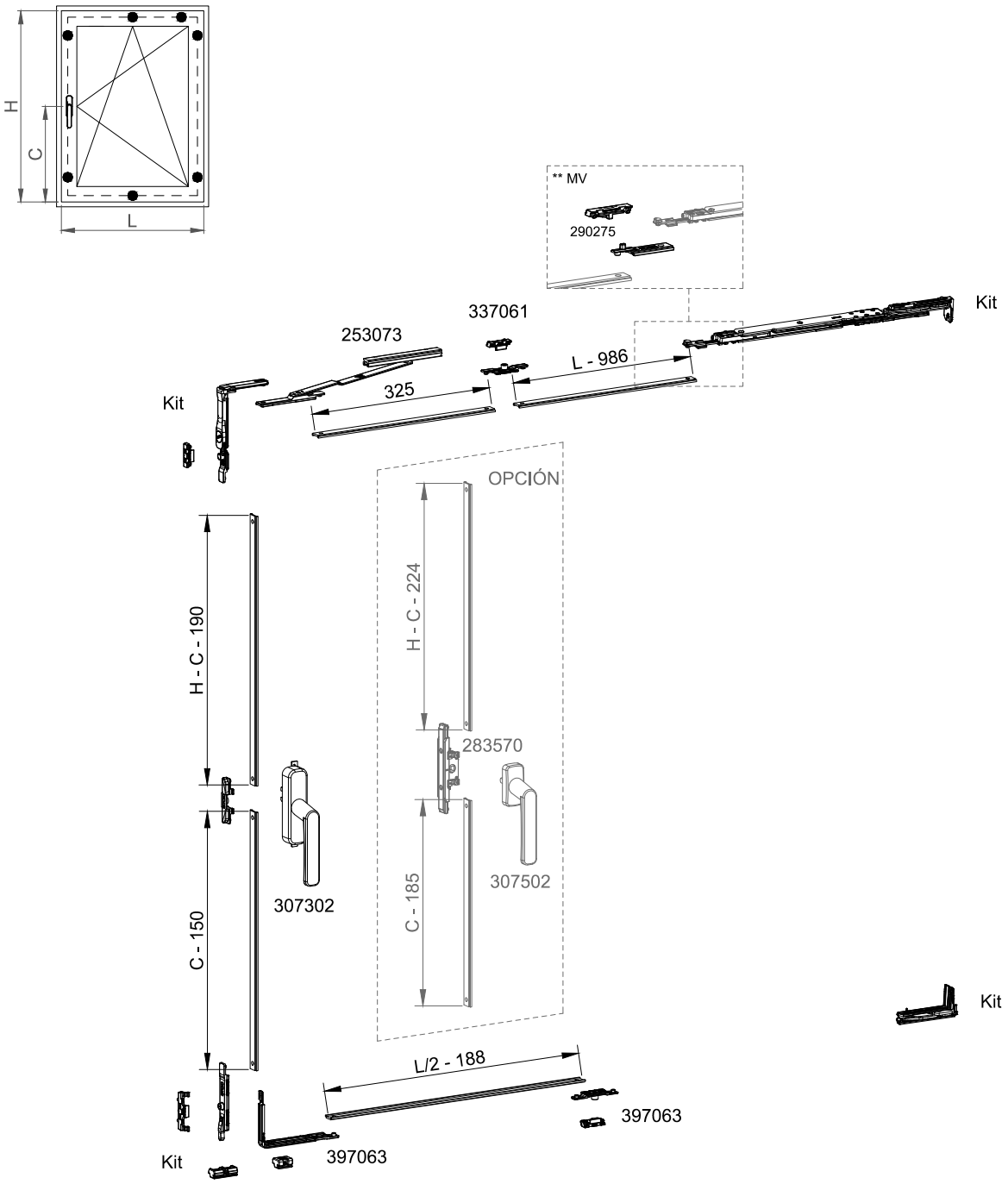

Ref. kit: 397002

	Max.	Min.	
Altura	1200 mm	550 mm	Ver tabla max. de pesos
Anchura	1500 mm	1201 mm	

COR 3500

Apertura oscilo herraje oculto

VENTANA 1 HOJA OSCILOBATIENTE OCULTO 180º - CIERRE AL INVERSOR

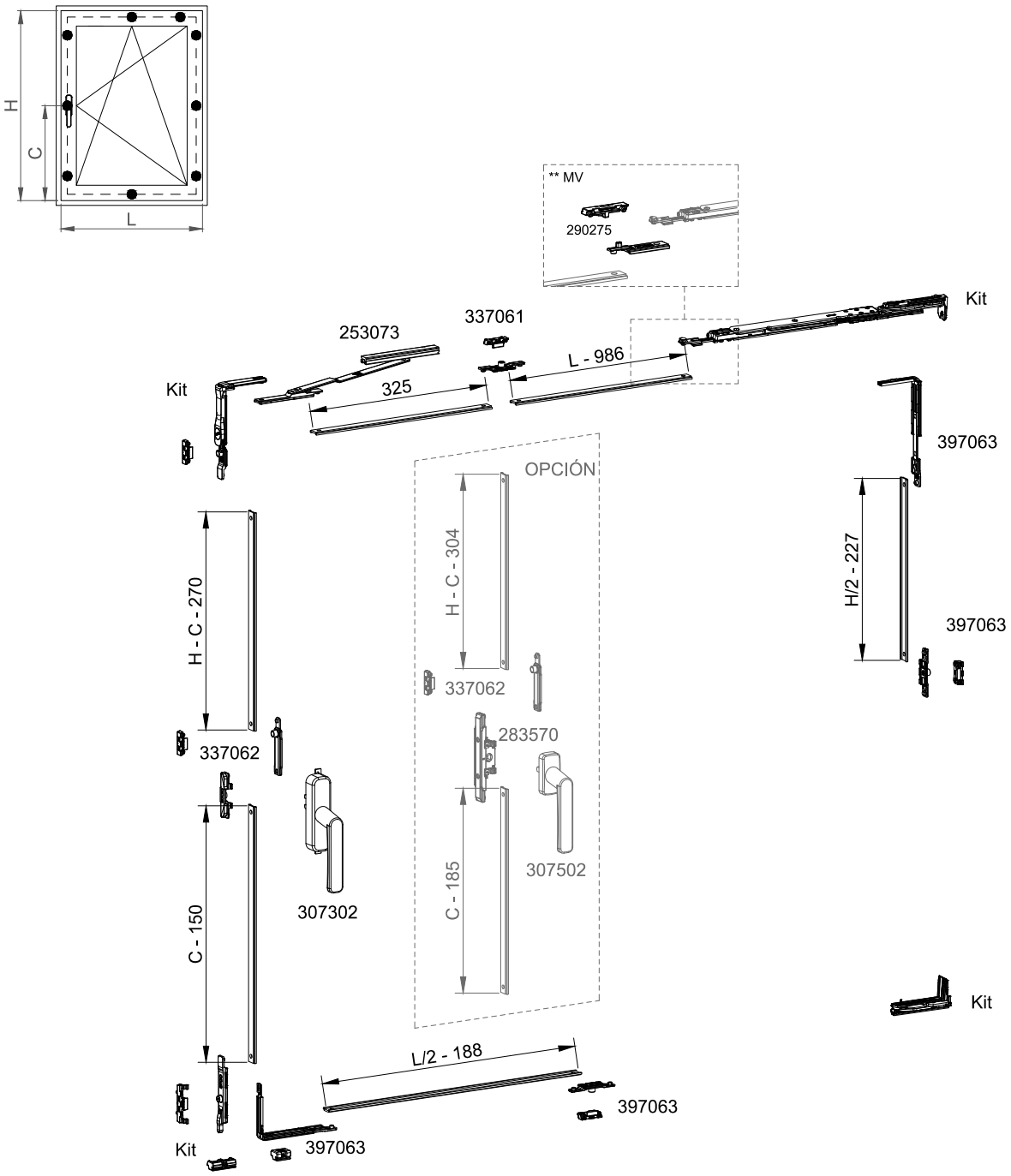

Ref. kit: 397002

	Max.	Min.	
Altura	2200 mm	1201 mm	Ver tabla max. de pesos
Anchura	1500 mm	1201 mm	

COR 3500

Apertura oscilo herraje oculto

VENTANA 1 HOJA OSCILOBATIENTE OCULTO 180º - CIERRE AL INVERSOR

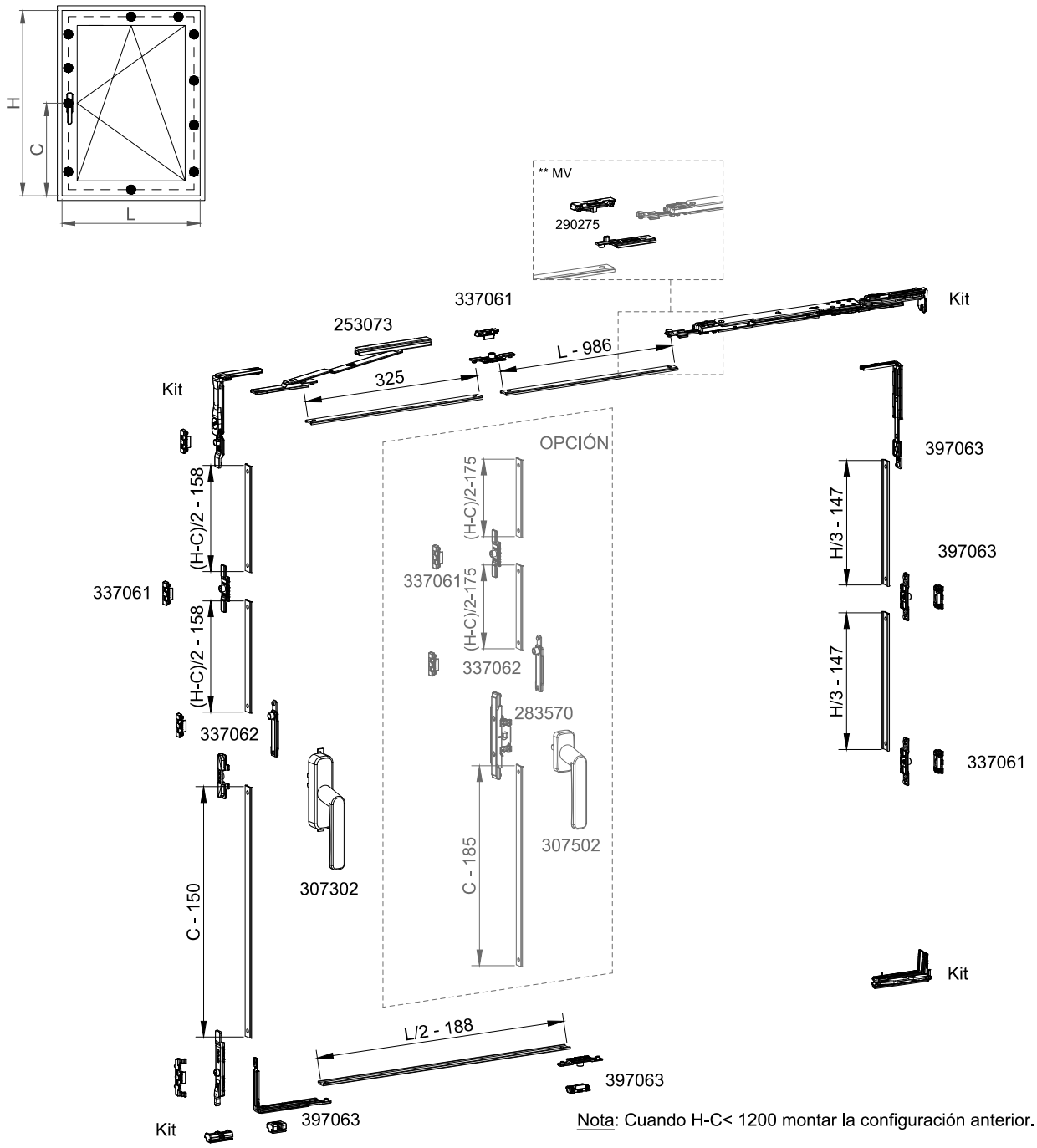

Nota: Cuando H-C< 1200 montar la configuración anterior.

Ref. kit: 397002

	Max.	Min.	
Altura	2400 mm	2201 mm	Ver tabla max. de pesos
Anchura	1500 mm	1201 mm	

COR 3500

Apertura oscilo herraje oculto

VENTANA 2 HOJAS OSCILOBATIENTE OCULTO 180º - CIERRE AL INVERSOR

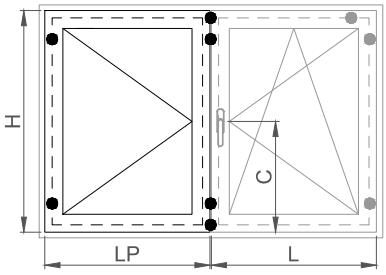

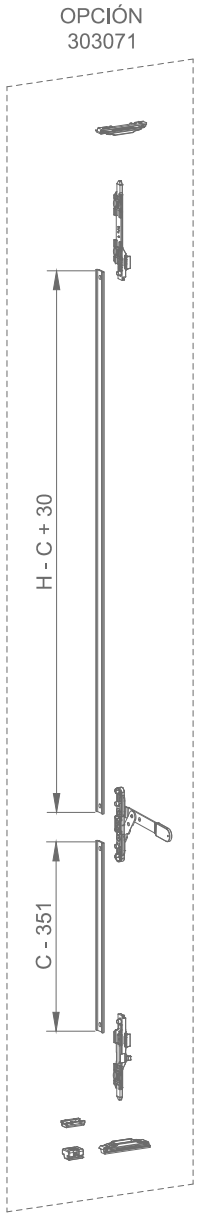

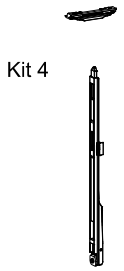

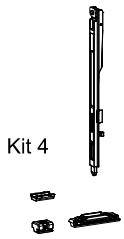

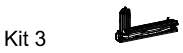

Ref. kit 3: 397041
Ref. kit 4: 253077

	Max.	Min.	
Altura	1200 mm	700 mm	Ver tabla max. de pesos
Anchura	1200 mm	505 mm	

COR 3500

Apertura oscilo herraje oculto

VENTANA 2 HOJAS OSCILOBATIENTE OCULTO 180º - CIERRE AL INVERSOR

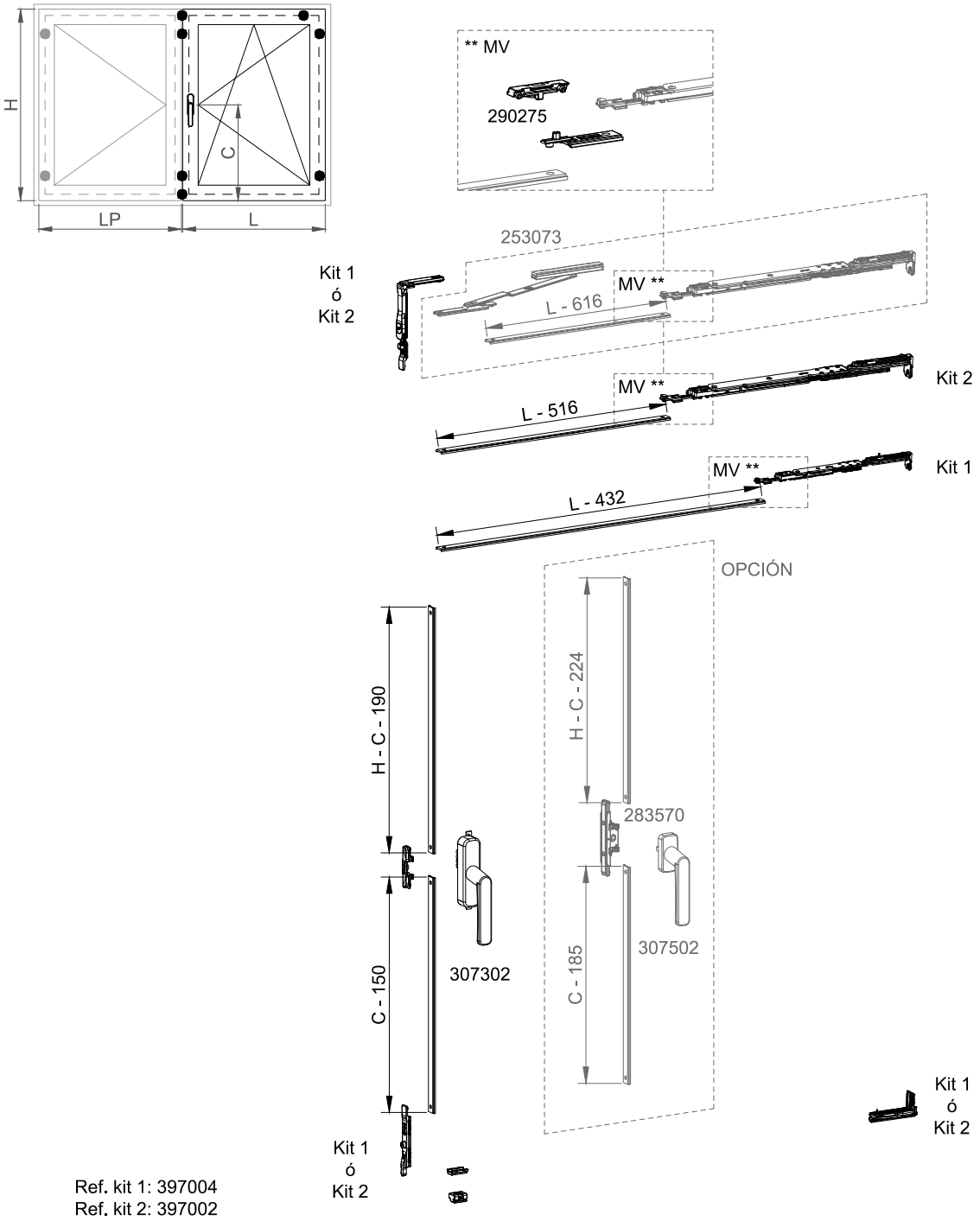

Ref. kit 1: 397004
Ref. kit 2: 397002

	Max.	Min.	
Altura	1200 mm	700 mm	Ver tabla max. de pesos
Anchura	1200 mm	505 mm	

COR 3500

Apertura oscilo herraje oculto

VENTANA 2 HOJAS OSCILOBATIENTE OCULTO 180º - CIERRE AL INVERSOR

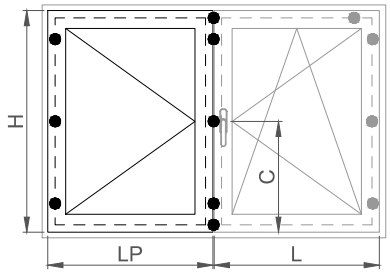

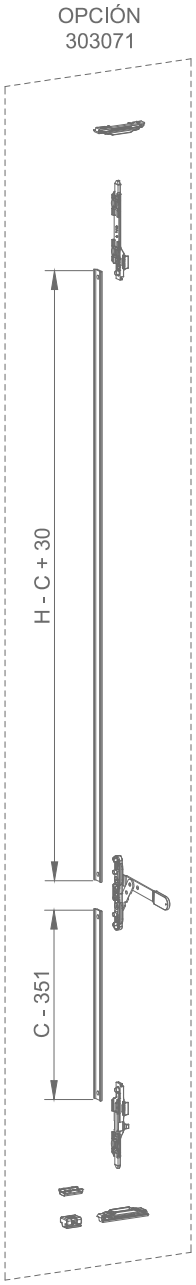

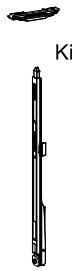

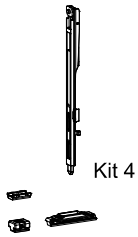

Ref. kit 3: 397041
Ref. kit 4: 253077

	Max.	Min.	
Altura	2200 mm	1201 mm	Ver tabla max. de pesos
Anchura	1200 mm	505 mm	

COR 3500

Apertura oscilo herraje oculto

VENTANA 2 HOJAS OSCILOBATIENTE OCULTO 180º - CIERRE AL INVERSOR

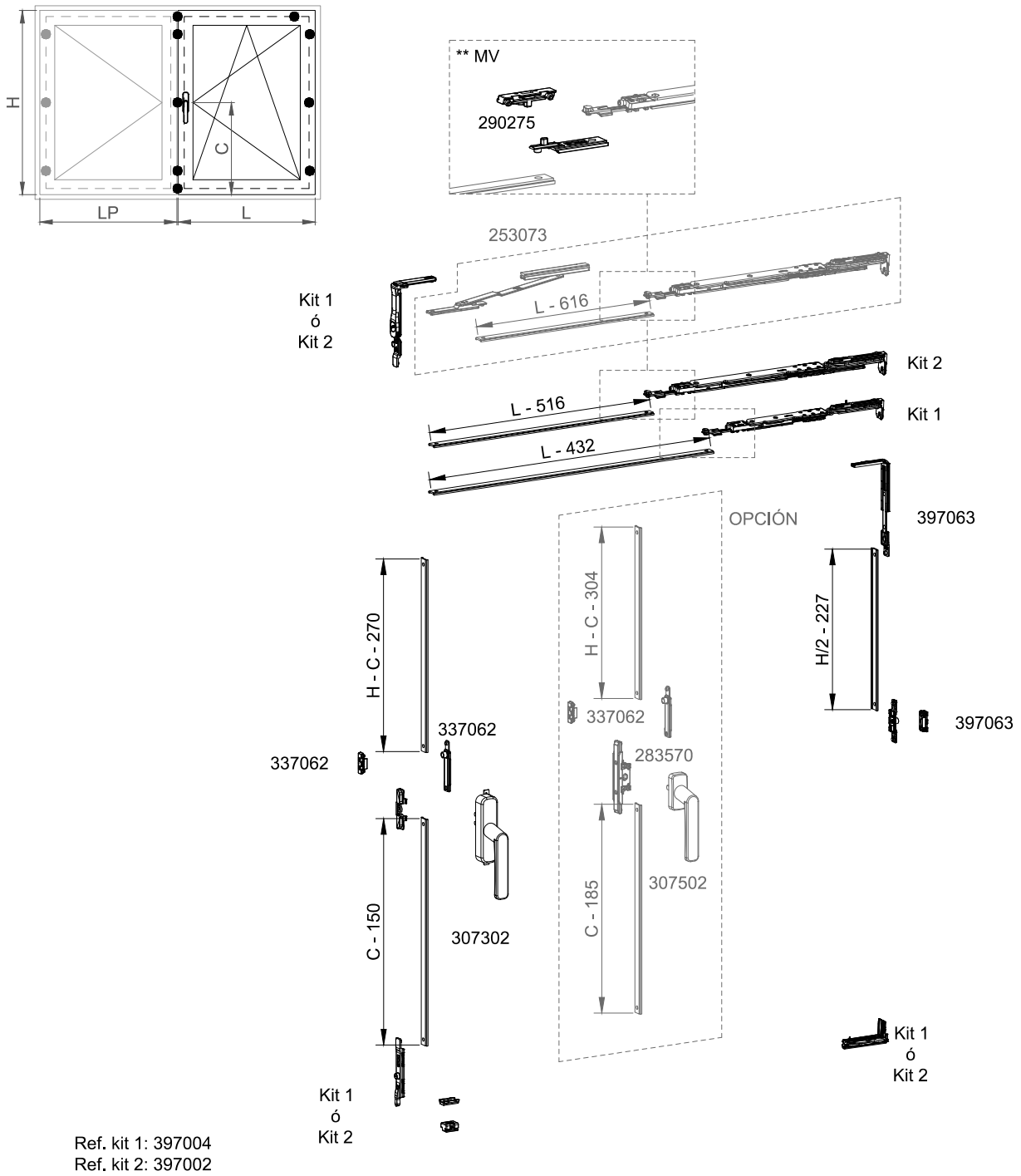

Ref. kit 1: 397004
Ref. kit 2: 397002

	Max.	Min.	
Altura	2200 mm	1201 mm	Ver tabla max. de pesos
Anchura	1200 mm	505 mm	

COR 3500

Apertura oscilo herraje oculto

VENTANA 2 HOJAS OSCILOBATIENTE OCULTO 180º - CIERRE AL INVERSOR

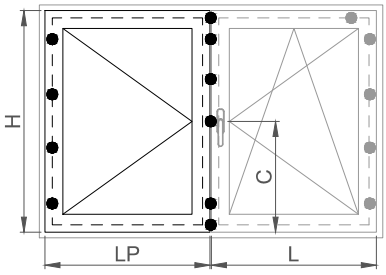

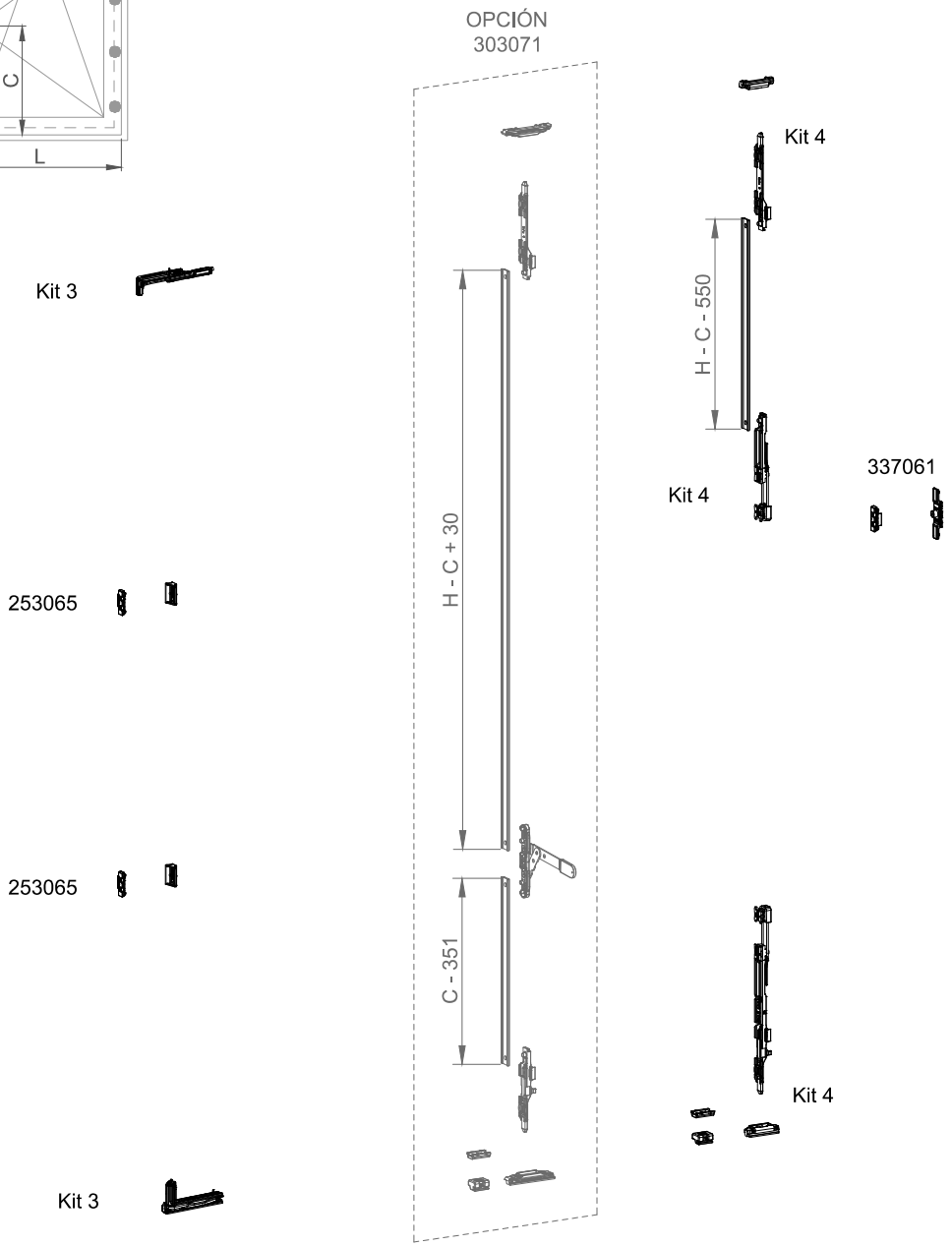

Ref. kit 3: 397041
Ref. kit 4: 253067

	Max.	Min.	
Altura	2400 mm	2201 mm	Ver tabla max. de pesos
Anchura	1200 mm	505 mm	

COR 3500

Apertura oscilo herraje oculto

VENTANA 2 HOJAS OSCILOBATIENTE OCULTO 180º - CIERRE AL INVERSOR

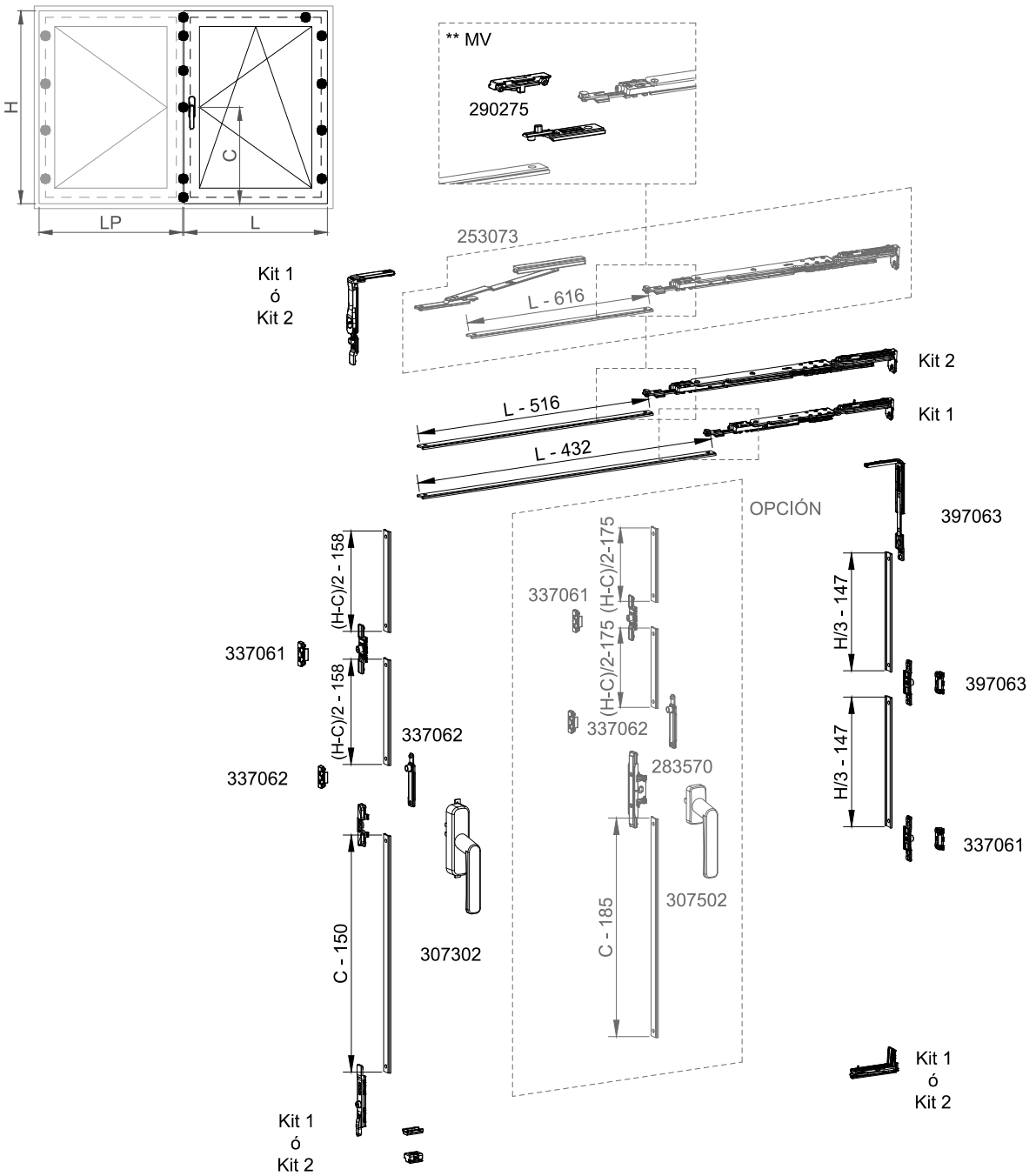

Ref. kit 1: 397004
Ref. kit 2: 397002

Nota: Cuando H-C< 1200 montar la configuración anterior.

	Max.	Min.	
Altura	2400 mm	2201 mm	Ver tabla max. de pesos
Anchura	1200 mm	505 mm	

COR 3500

Apertura oscilo herraje oculto

VENTANA 1 HOJA OSCILOBATIENTE OCULTO 180º - CIERRE AL MARCO

	L <= (mm)	1200			1500		
	H <= (mm)	1200	2200	2400	1200	2200	2400
Descripción	Referencia						
Cremona Cortizo OB	307302	1	1	1	1	1	1
Kit oscilobatiente oculto compás grande izda.	397005				1	1	1
Kit oscilobatiente oculto compás grande dcha.	397006						
Kit oscilobatiente oculto compás pequeño izda.	397007	1	1	1			
Kit oscilobatiente oculto compás pequeño dcha.	397008						
Kit ángulo de reenvío suplementario herraje oculto	397063		1	1		1	1
Kit punto de cierre intermedio	337061			2	2	2	4
Compás suplementario	253073				1	1	1
Kit punto de cierre terminal	337062		1	1		1	1

Peso max. (*)	Ancho min. 505 mm	Alto min. 550 mm

* Ver gráfica

VENTANA 2 HOJAS OSCILOBATIENTE OCULTO 180º - CIERRE AL MARCO

	L <= (mm)	800			1200		
	H <= (mm)	1200	2200	2400	1200	2200	2400
Descripción	Referencia						
Cremona Cortizo OB	307302	1	1	1	1	1	1
Kit oscilobatiente oculto compás pequeño izda.	397007	1	1	1	1	1	1
Kit oscilobatiente oculto compás pequeño dcha.	397008						
Kit ángulo de reenvío suplementario herraje oculto	397063		1	1		1	1
Kit punto de cierre intermedio	337061			2			2
Kit punto de cierre terminal	337062		1	1	1	2	2
Juego pasadores hoja pasiva	303080	1	1		1	1	
Terminales palanca extensibles	253068			1			1
Kit bisagras ocultos hoja pasiva izda.	397041	1	1	1	1	1	1
Kit bisagras ocultos hoja pasiva dcha.	397042						
Punto de cierre oculto	253065		1	2		1	2

Peso max. (*)	Ancho min. 505 mm	Alto min. 700 mm

* Ver gráfica

COR 3500

Apertura oscilo herraje oculto

COMPÁS	Referencia	L Min	L Máx	Microventilación L Min	Microventilación L Máx	"X"
Kit oscilobatiente oculto compás pequeño	397007/ 08	505	1200	553	1200	90
Kit oscilobatiente oculto compás grande	397005/ 06	590	1500	638	1500	130
Kit oscilobatiente oculto compás grande + supl.	397005/ 06 + 253073	930	1500	1000	1500	130

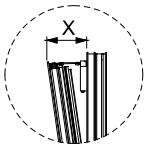

NOTA: * Para apertura con microventilación, añadir referencia 290275. Una unidad por apertura.

100 Kg

H \ L	505	600	700	800	900	1000	1100	1200	1300	1400	1500
2400							X	X	X	X	X
2500								X	X	X	X
2400								X	X	X	X
2300									X	X	X
2200									93	X	X
2100								98	87	79	X
2000								91	81	75	70
1900							96	84	76	71	67
1800							88	79	72	67	64
1700						93	82	74	68	64	61
1600						85	76	70	65	61	59
1500					91	79	71	66	62	59	56
1400				98	82	73	67	62	59	56	54
1300				87	75	68	63	59	56	54	53
1200			95	79	70	64	60	56	54	52	51
1100			83	72	65	60	56	54	52	50	49
1000		91	75	66	60	56	54	52	50	49	48
900		79	67	61	56	53	51	50	48	47	46
800	85	70	61	56	53	51	49	48	46	X	X
700	73	62	56	53	50	48	47	46	X	X	X
600	64	56	52	50	48	46	X	X	X	X	X
550	56	52	49	47	X	X	X	X	X	X	X

- Configuración con peso máximo
- XX Configuración con limitación de peso
- X Configuraciones no realizables

NOTA: Para configuraciones de hojas de grandes dimensiones y pesos, consultar con el Departamento Técnico de Cortizo.

COR 3500

Apertura oscilo herraje oculto

VENTANA 1 HOJA OSCILOBATIENTE OCULTO 180º - CIERRE AL MARCO

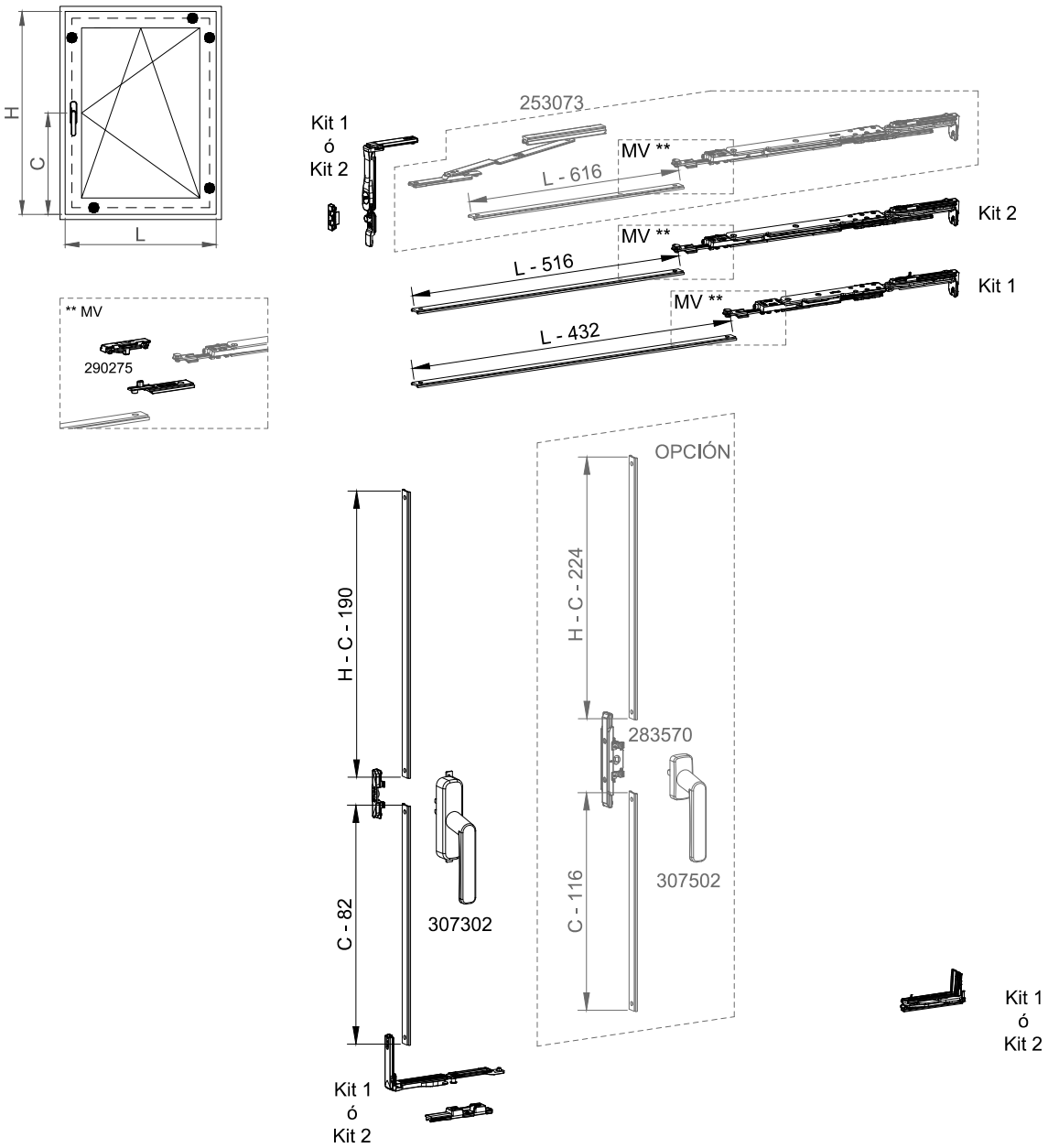

Ref. kit 1: 397008
Ref. kit 2: 397006

	Max.	Min.	
Altura	1200 mm	550 mm	Ver tabla max. de pesos
Anchura	1200 mm	505 mm	

COR 3500

Apertura oscilo herraje oculto

VENTANA 1 HOJA OSCILOBATIENTE OCULTO 180º - CIERRE AL MARCO

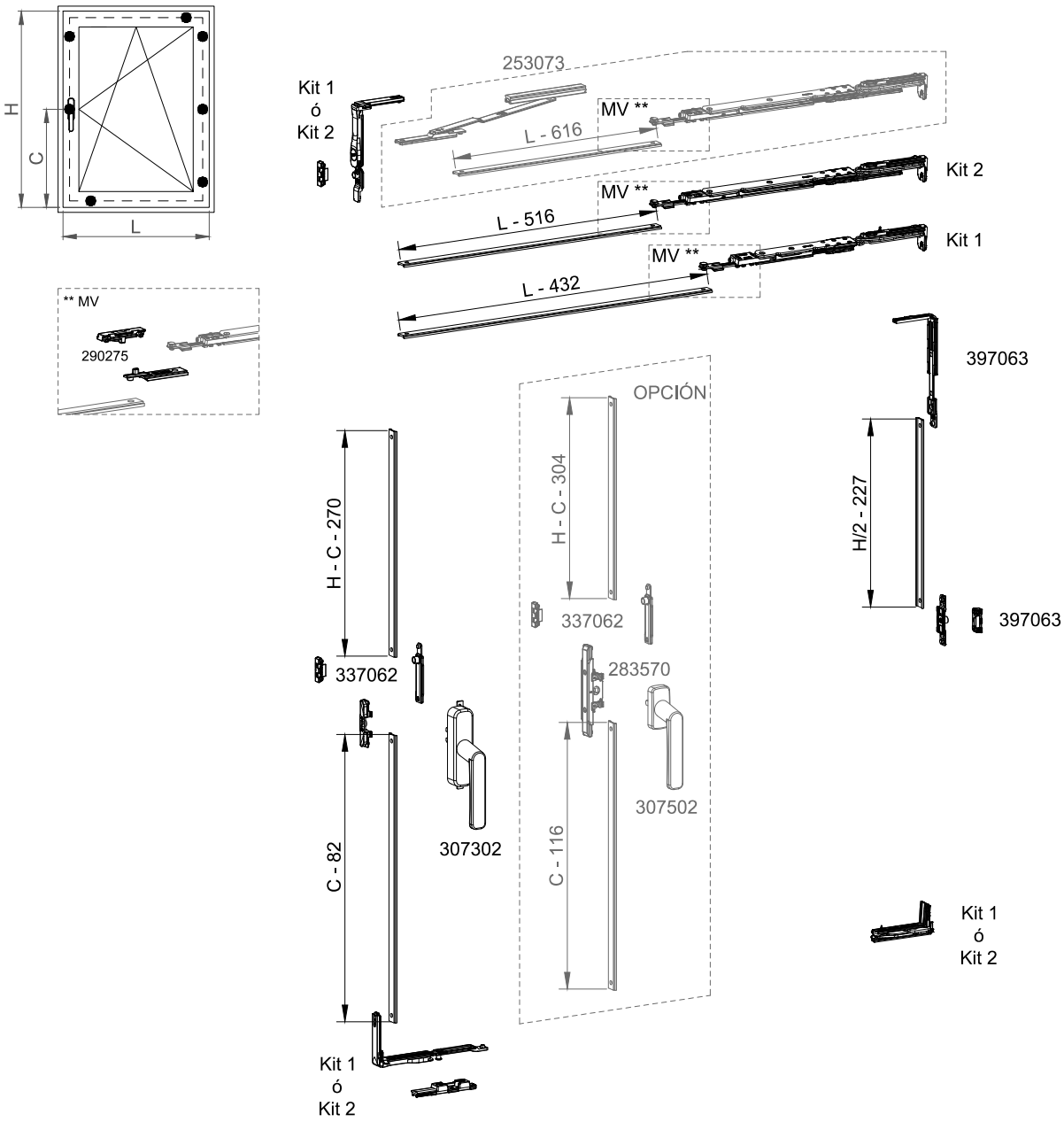

Ref. kit 1: 397008
Ref. kit 2: 397006

	Max.	Min.	
Altura	2200 mm	1201 mm	Ver tabla max. de pesos
Anchura	1200 mm	505 mm	

COR 3500

Apertura oscilo herraje oculto

VENTANA 1 HOJA OSCILOBATIENTE OCULTO 180º - CIERRE AL MARCO

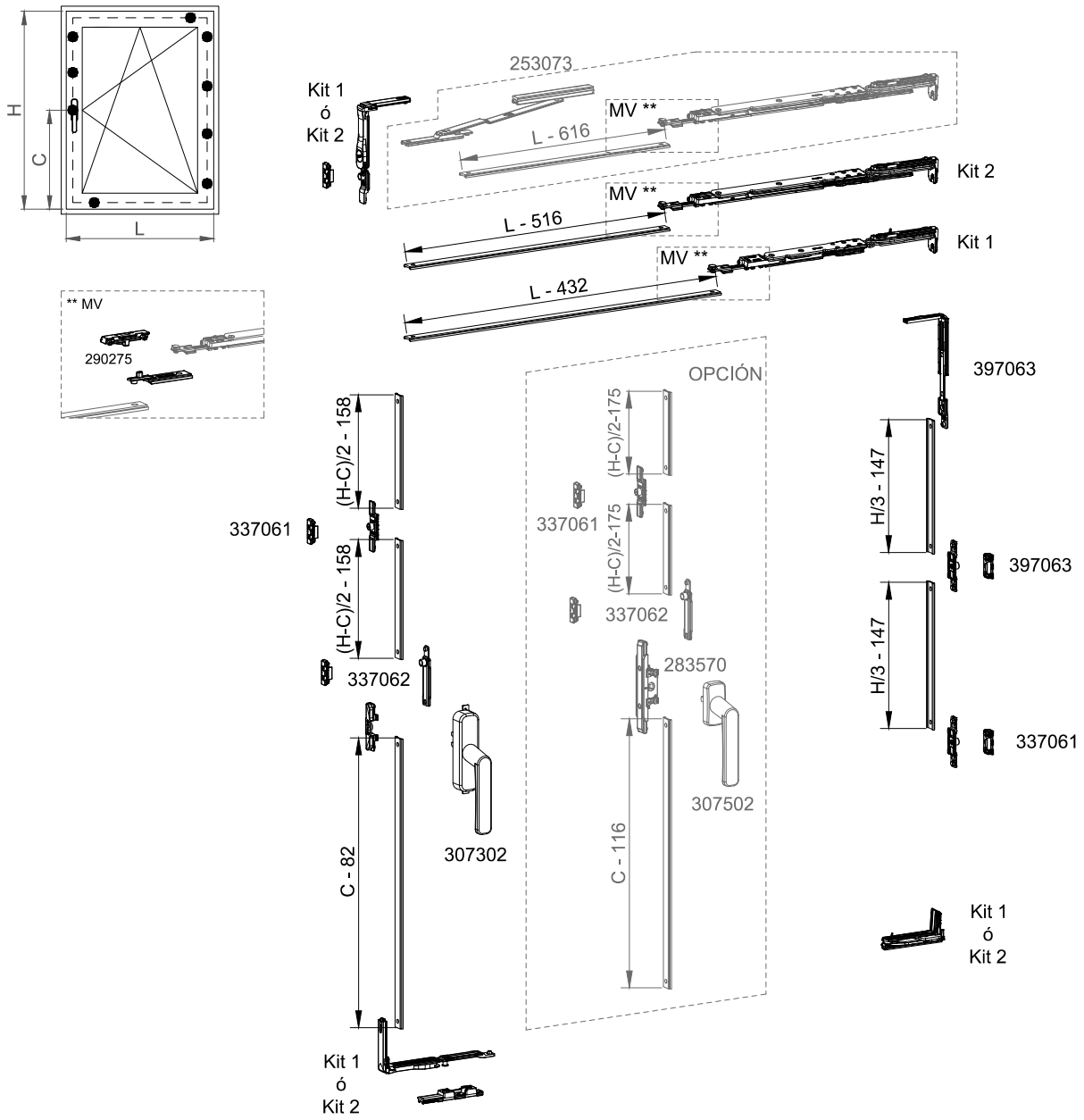

Nota: Cuando H-C< 1200 montar la configuración anterior.

Ref. kit 1: 397008
Ref. kit 2: 397006

	Max.	Min.	
Altura	2400 mm	2201 mm	Ver tabla max. de pesos
Anchura	1200 mm	505 mm	

COR 3500

Apertura oscilo herraje oculto

VENTANA 1 HOJA OSCILOBATIENTE OCULTO 180º - CIERRE AL MARCO

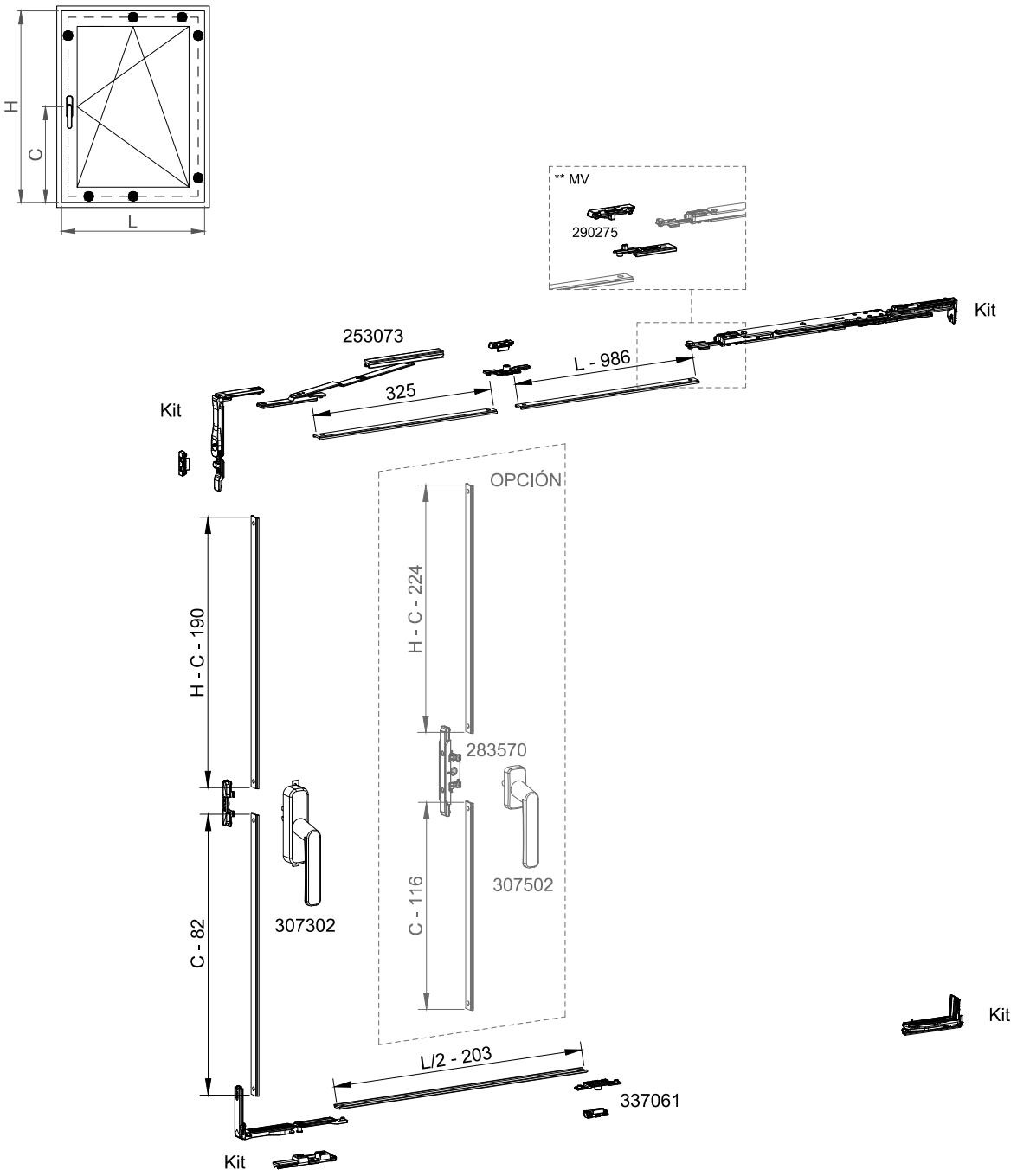

Ref. kit: 397006

	Max.	Min.	
Altura	1200 mm	550 mm	Ver tabla max. de pesos
Anchura	1500 mm	1201 mm	

COR 3500

Apertura oscilo herraje oculto

VENTANA 1 HOJA OSCILOBATIENTE OCULTO 180º - CIERRE AL MARCO

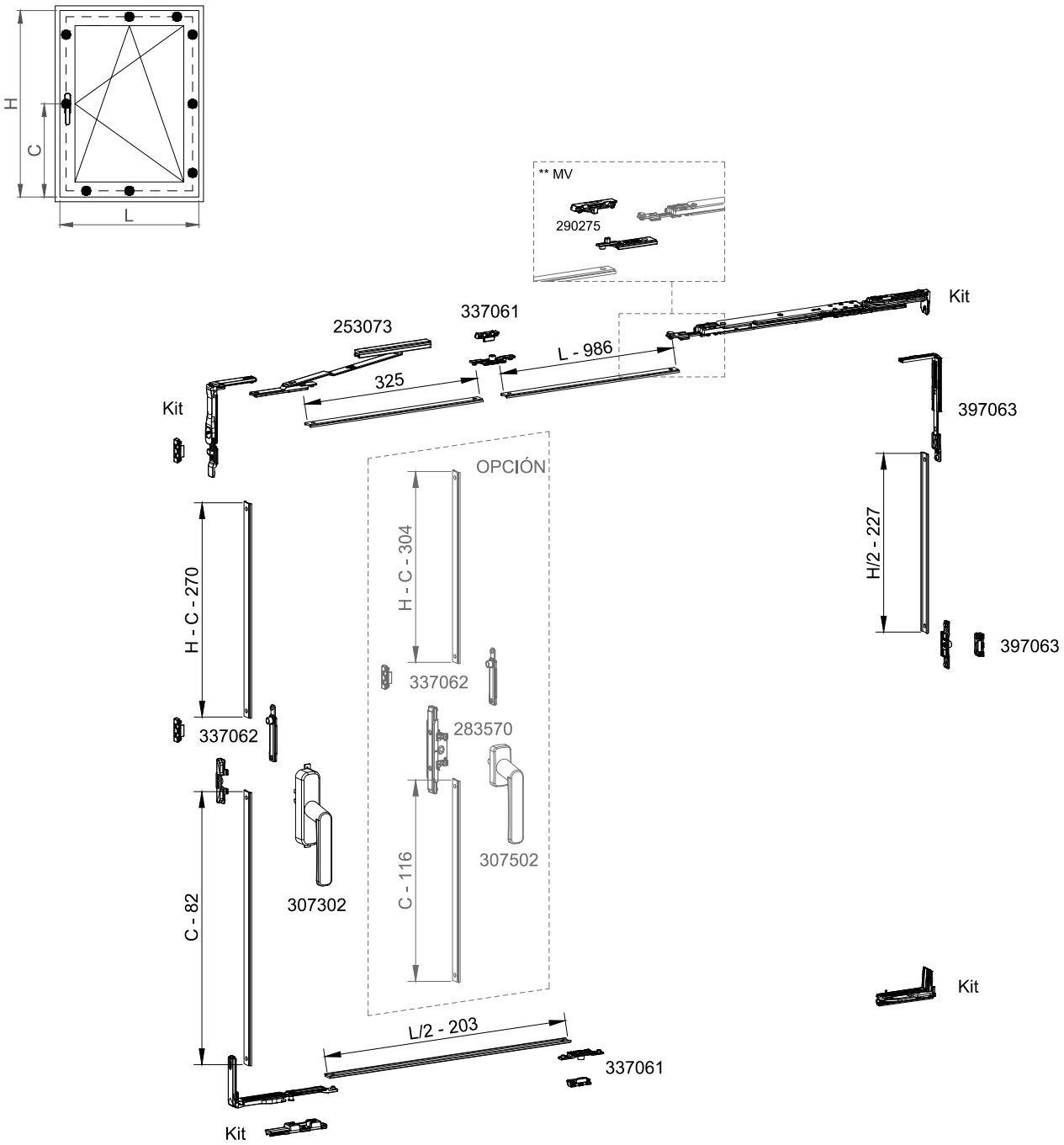

Ref. kit: 397006

	Max.	Min.	
Altura	2200 mm	1201 mm	Ver tabla max. de pesos
Anchura	1500 mm	1201 mm	

COR 3500

Apertura oscilo herraje oculto

VENTANA 1 HOJA OSCILOBATIENTE OCULTO 180º - CIERRE AL MARCO

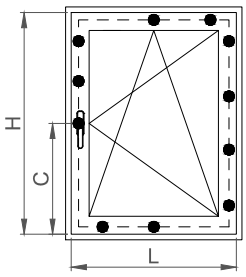

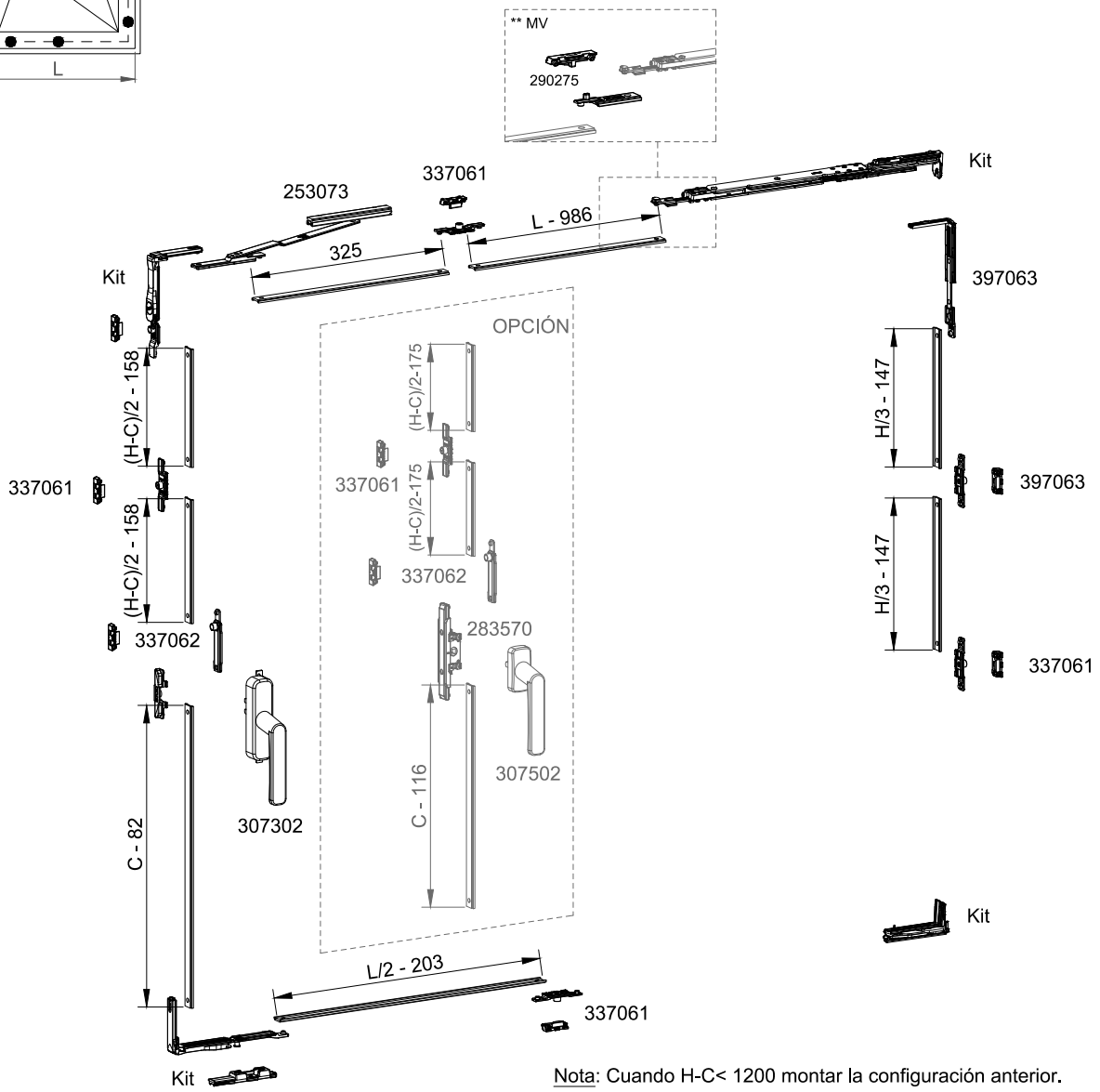

Nota: Cuando H-C< 1200 montar la configuración anterior.

Ref. kit: 397006

	Max.	Min.	
Altura	2400 mm	2201 mm	Ver tabla max. de pesos
Anchura	1500 mm	1201 mm	

COR 3500

Apertura oscilo herraje oculto

VENTANA 2 HOJAS OSCILOBATIENTE OCULTO 180º - CIERRE AL MARCO

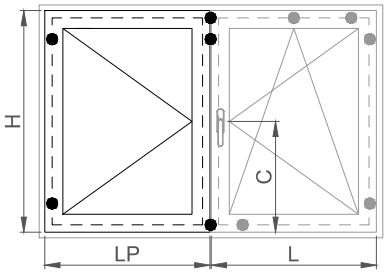

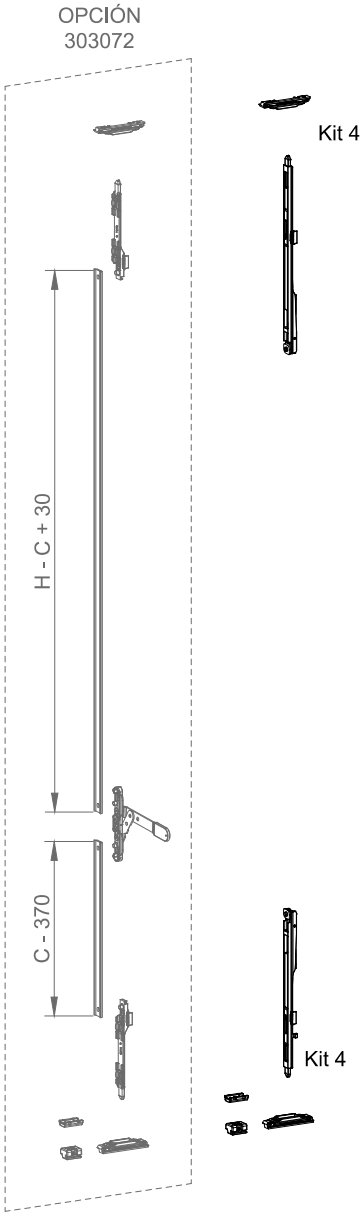

Kit 3

Kit 3

Ref. kit 3: 397041
Ref. kit 4: 303080

	Max.	Min.	
Altura	1200 mm	700 mm	Ver tabla max. de pesos
Anchura	800 mm	505 mm	

COR 3500

Apertura oscilo herraje oculto

VENTANA 2 HOJAS OSCILOBATIENTE OCULTO 180º - CIERRE AL MARCO

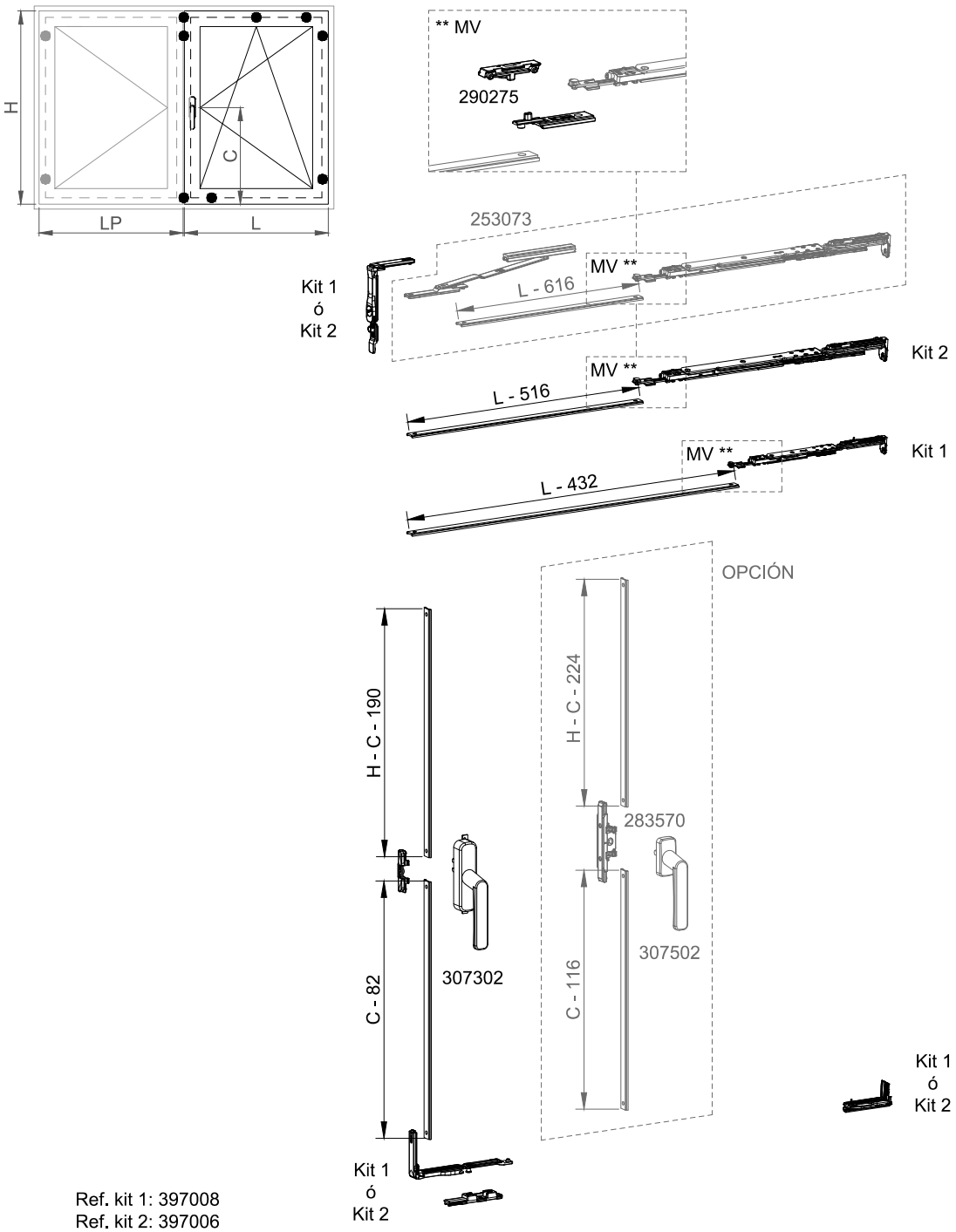

Ref. kit 1: 397008
Ref. kit 2: 397006

	Max.	Min.	
Altura	1200 mm	700 mm	Ver tabla max. de pesos
Anchura	800 mm	505 mm	

COR 3500

Apertura oscilo herraje oculto

VENTANA 2 HOJAS OSCILOBATIENTE OCULTO 180º - CIERRE AL MARCO

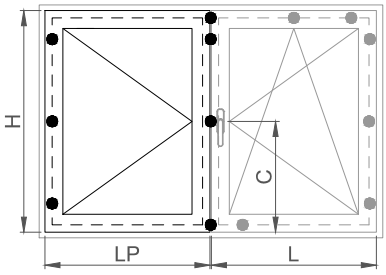

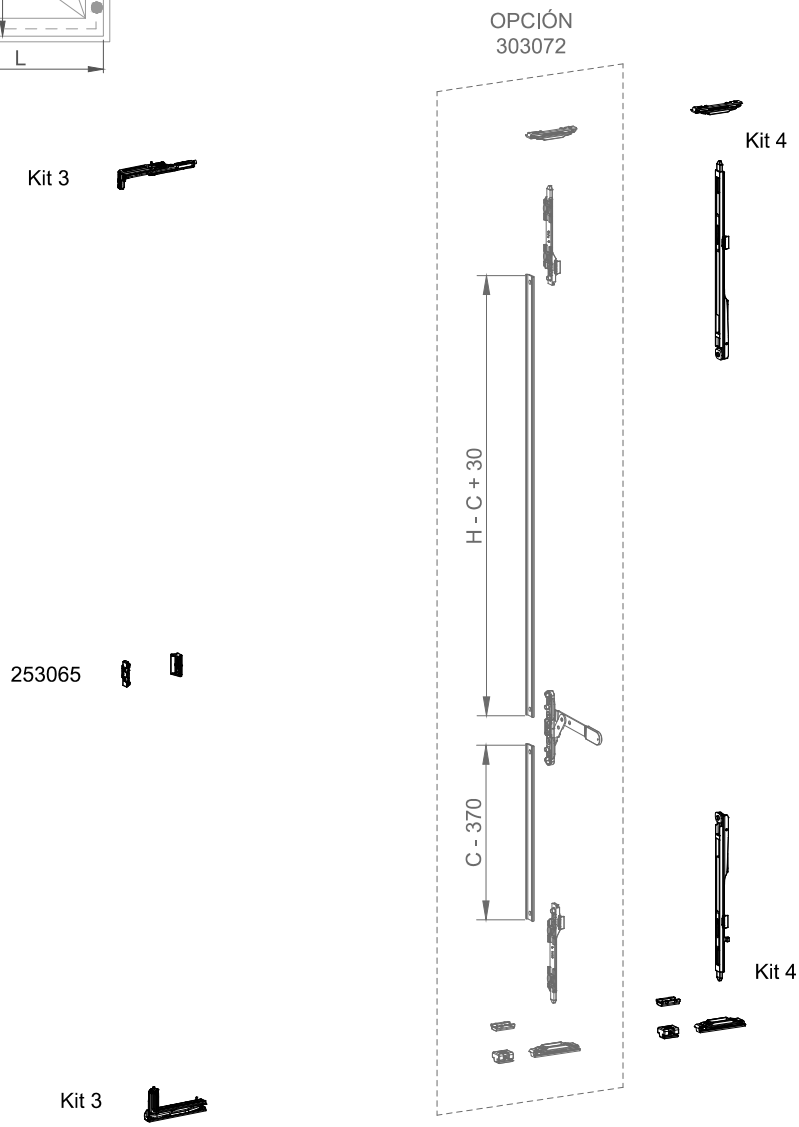

Ref. kit 3: 397041
Ref. kit 4: 303080

	Max.	Min.	
Altura	2200 mm	1201 mm	Ver tabla max. de pesos
Anchura	800 mm	505 mm	

COR 3500

Apertura oscilo herraje oculto

VENTANA 2 HOJAS OSCILOBATIENTE OCULTO 180º - CIERRE AL MARCO

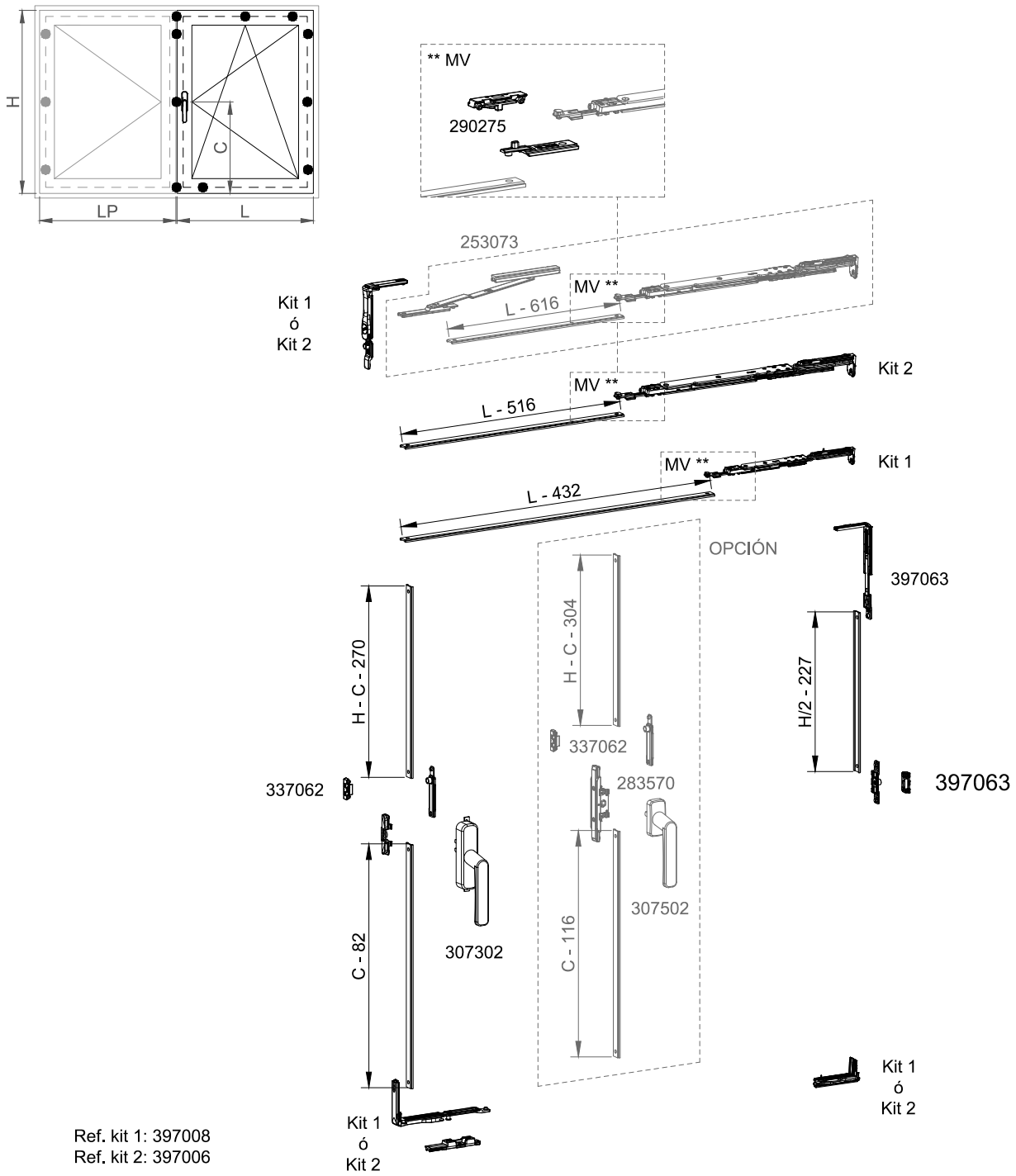

Ref. kit 1: 397008
Ref. kit 2: 397006

	Max.	Min.	
Altura	2200 mm	1201 mm	Ver tabla max. de pesos
Anchura	800 mm	505 mm	

COR 3500

Apertura oscilo herraje oculto

VENTANA 2 HOJAS OSCILOBATIENTE OCULTO 180º - CIERRE AL MARCO

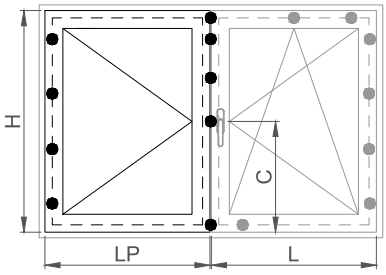

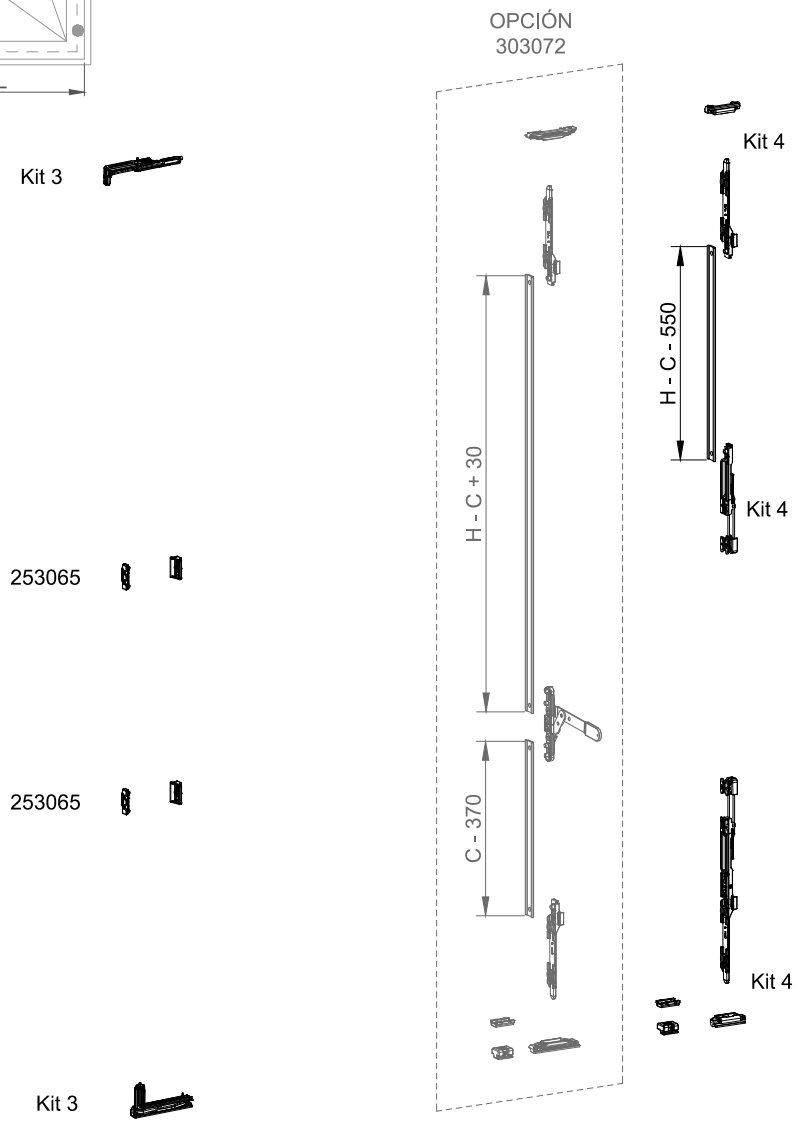

Ref. kit 3: 397041
Ref. kit 4: 253068

	Max.	Min.	
Altura	2400 mm	2201 mm	Ver tabla max. de pesos
Anchura	800 mm	505 mm	

COR 3500

Apertura oscilo herraje oculto

VENTANA 2 HOJAS OSCILOBATIENTE OCULTO 180º - CIERRE AL MARCO

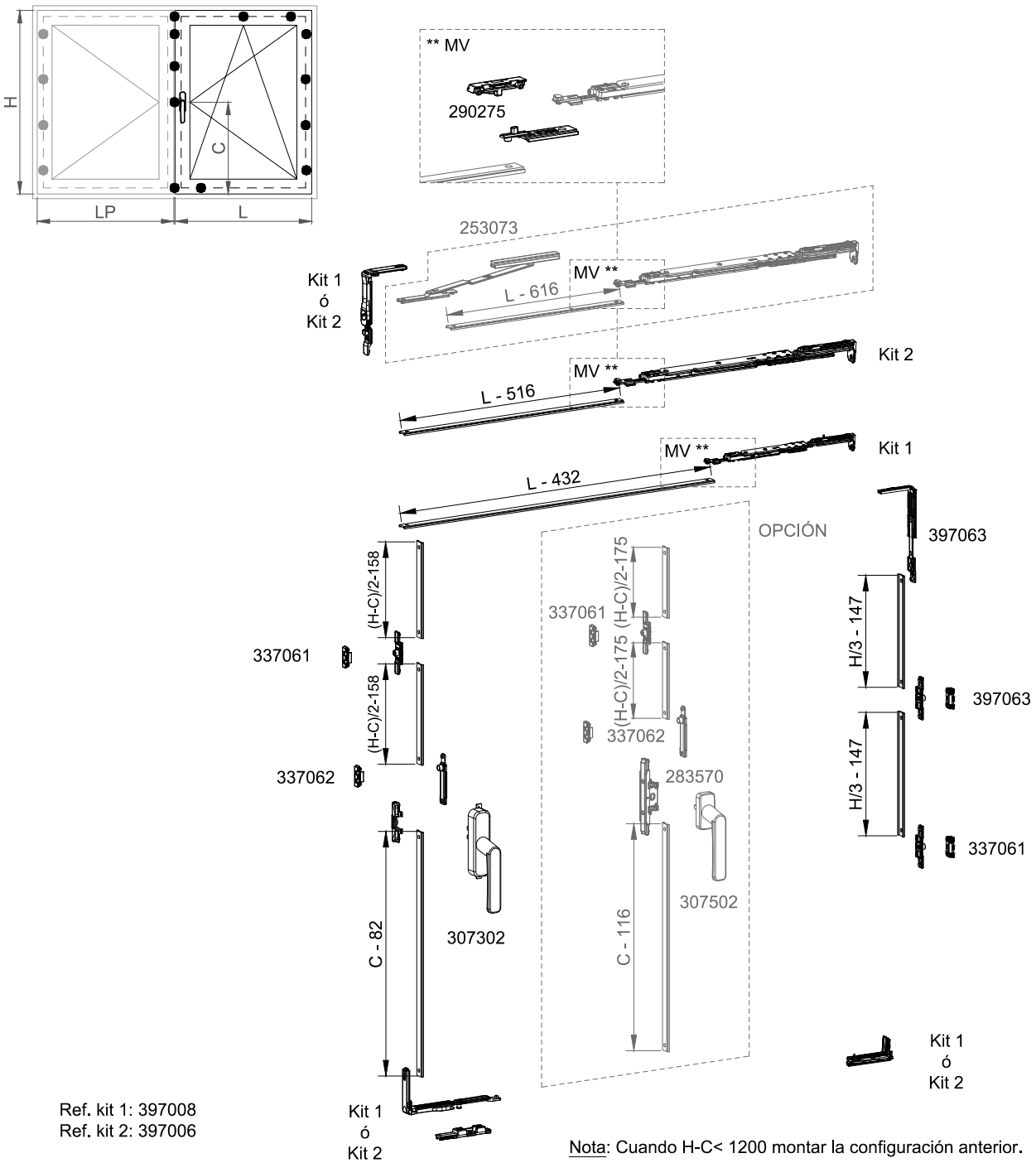

Ref. kit 1: 397008
Ref. kit 2: 397006

Nota: Cuando H-C< 1200 montar la configuración anterior.

	Max.	Min.	
Altura	2400 mm	2201 mm	Ver tabla max. de pesos
Anchura	800 mm	505 mm	

COR 3500

Apertura oscilo herraje oculto

VENTANA 2 HOJAS OSCILOBATIENTE OCULTO 180º - CIERRE AL MARCO

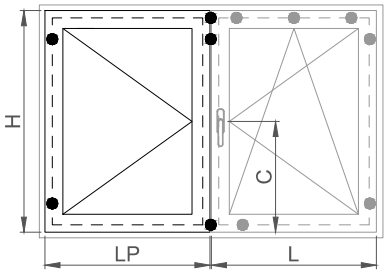

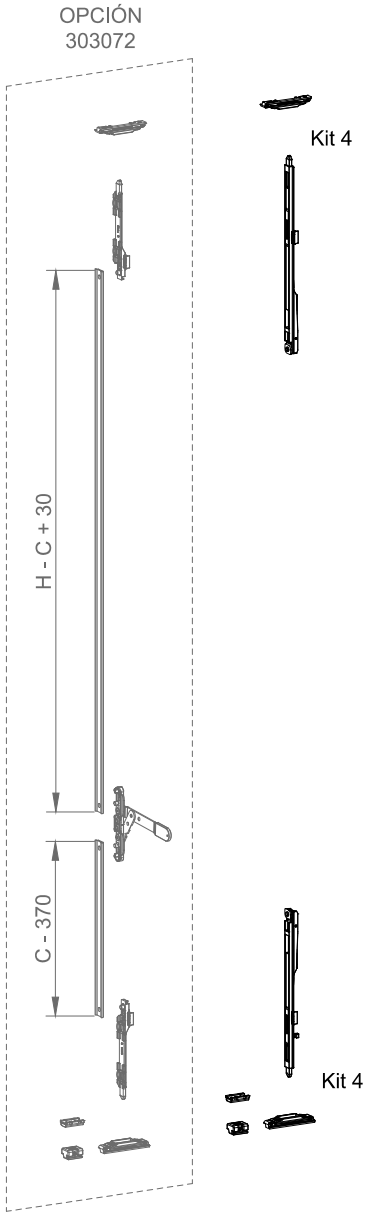

Kit 3

Kit 3

Ref. kit 3: 397041
Ref. kit 4: 303080

	Max.	Min.	
Altura	1200 mm	700 mm	Ver tabla max. de pesos
Anchura	1200 mm	801 mm	

COR 3500

Apertura oscilo herraje oculto

VENTANA 2 HOJAS OSCILOBATIENTE OCULTO 180º - CIERRE AL MARCO

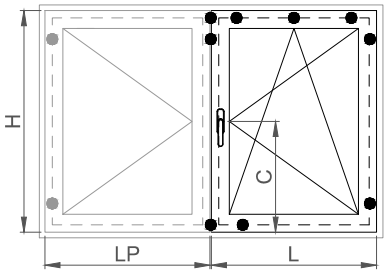

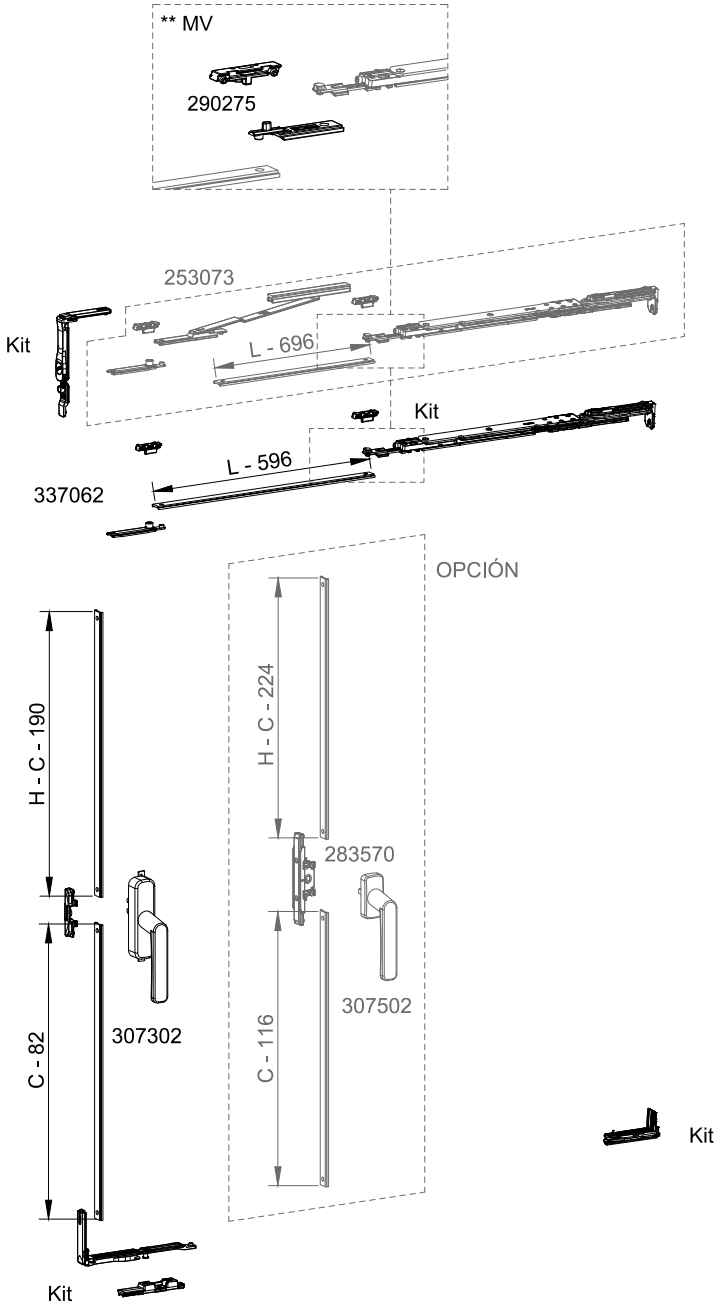

Ref. kit: 397006

	Max.	Min.	
Altura	1200 mm	700 mm	Ver tabla max. de pesos
Anchura	1200 mm	801 mm	

COR 3500

Apertura oscilo herraje oculto

VENTANA 2 HOJAS OSCILOBATIENTE OCULTO 180º - CIERRE AL MARCO

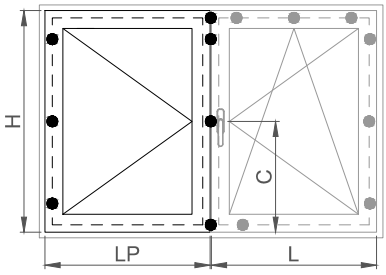

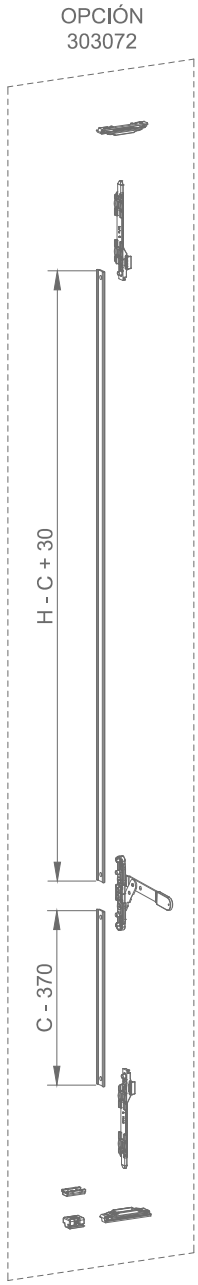

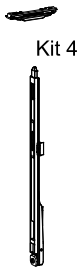

Kit 4

Kit 3

253065

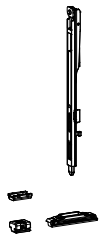

Kit 4

Kit 3

Ref. kit 3: 397041
Ref. kit 4: 303080

	Max.	Min.	
Altura	2200 mm	1201 mm	Ver tabla max. de pesos
Anchura	1200 mm	801 mm	

COR 3500

Apertura oscilo herraje oculto

VENTANA 2 HOJAS OSCILOBATIENTE OCULTO 180º - CIERRE AL MARCO

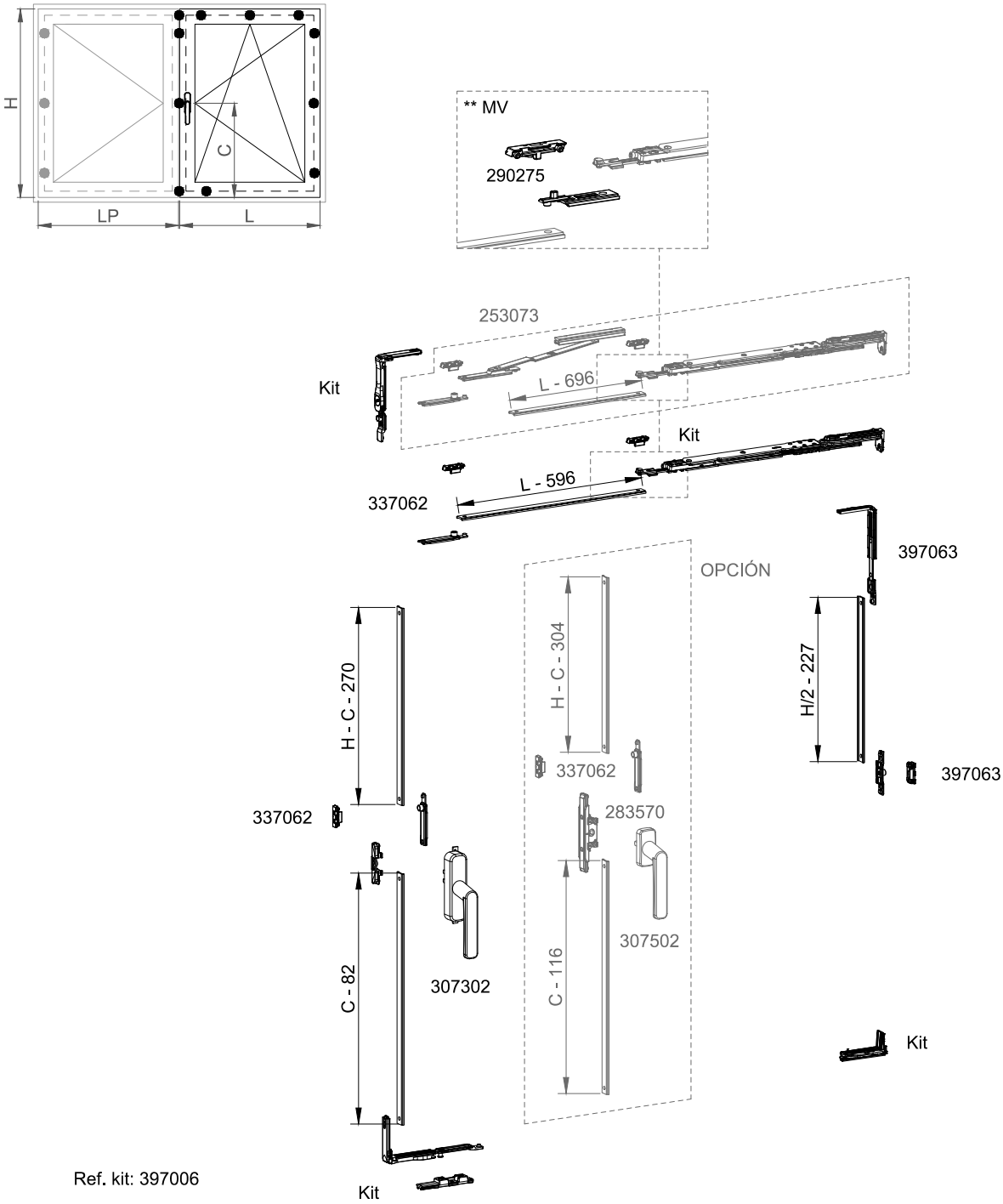

Ref. kit: 397006

	Max.	Min.	
Altura	2200 mm	1201 mm	Ver tabla max. de pesos
Anchura	1200 mm	801 mm	

COR 3500

Apertura oscilo herraje oculto

VENTANA 2 HOJAS OSCILOBATIENTE OCULTO 180º - CIERRE AL MARCO

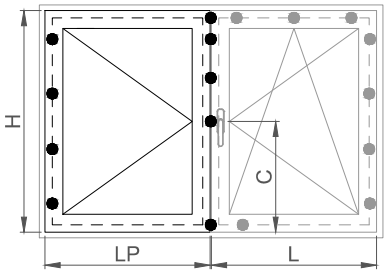

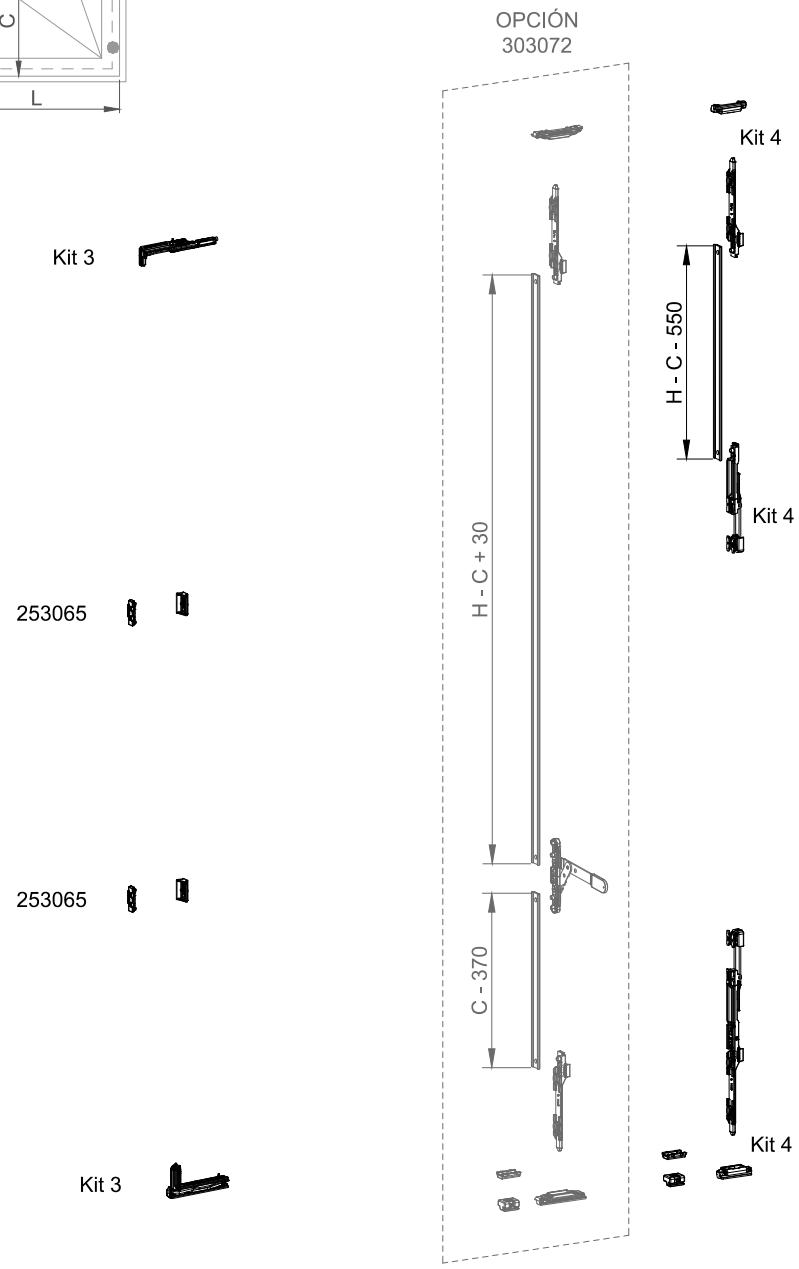

Ref. kit 3: 397041
Ref. kit 4: 253068

	Max.	Min.	
Altura	2400 mm	2201 mm	Ver tabla max. de pesos
Anchura	1200 mm	801 mm	

COR 3500

Apertura oscilo herraje oculto

VENTANA 2 HOJAS OSCILOBATIENTE OCULTO 180º - CIERRE AL MARCO

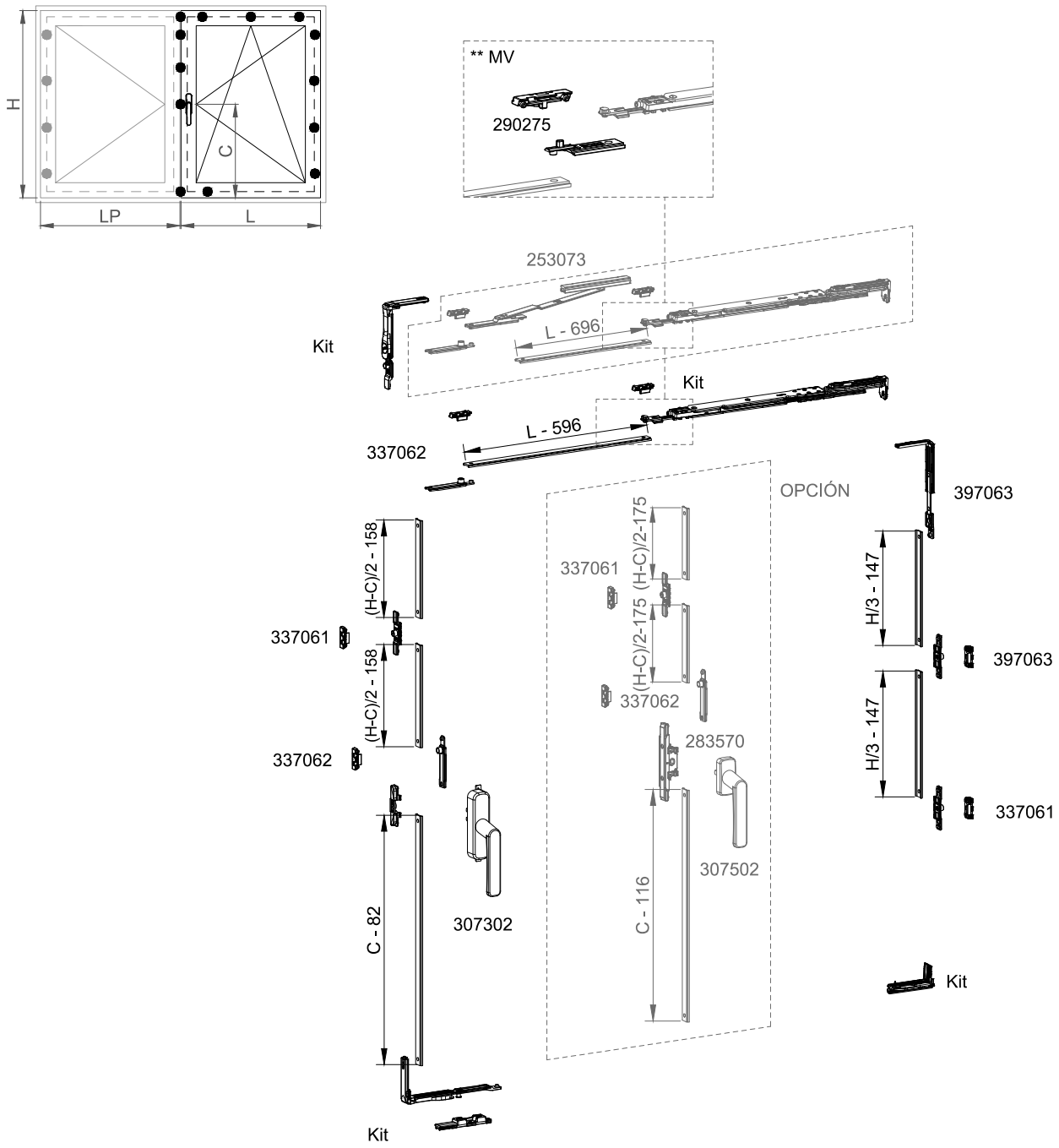

Ref. kit: 397006

Nota: Cuando H-C< 1200 montar la configuración anterior.

	Max.	Min.	
Altura	2400 mm	2201 mm	Ver tabla max. de pesos
Anchura	1200 mm	801 mm	

COR 3500

Apertura oscilo herraje oculto

COMPÁS	DESCUENTO FALLEBA A
PEQUEÑO 397004	L - 483
GRANDE 397002	L - 567

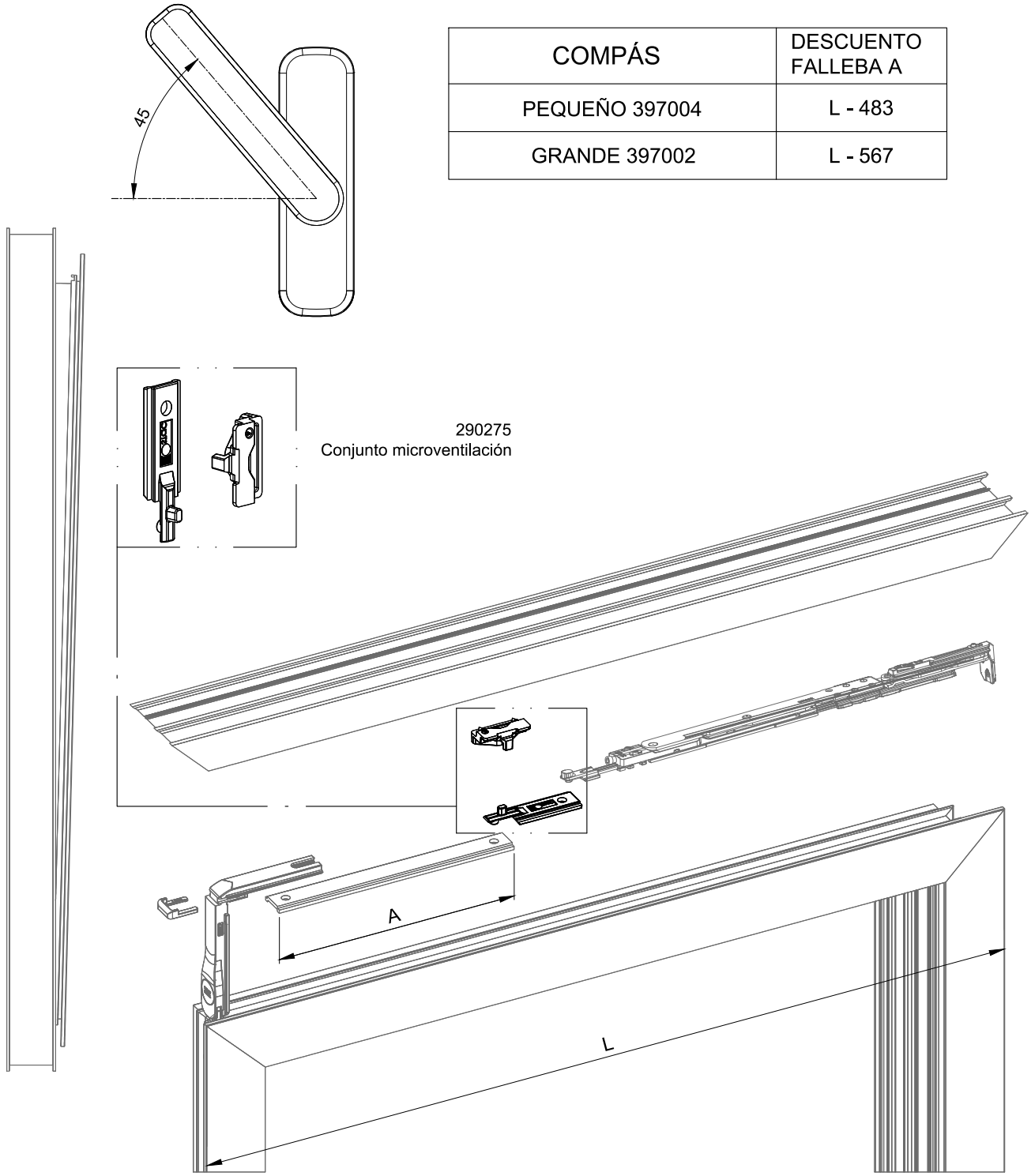

COR 3500

Apertura oscilo herraje oculto

VENTANA 1 HOJA OSCILOBATIENTE OCULTO 180º - MANIOBRA LÓGICA

	L <= (mm)	1200			1500		
	H <= (mm)	1200	2200	2400	1200	2200	2400
Descripción	Referencia						
Cremona Cortizo OB c/llave	323511	1	1	1	1	1	1
Kit oscilo oculto ML compás grande izda.	397011				1	1	1
Kit oscilo oculto ML compás grande dcha.	397012						
Kit oscilo oculto ML compás pequeño izda.	397013	1	1	1			
Kit oscilo oculto ML compás pequeño dcha.	397014						
Kit ángulo de reenvío suplementario herraje oculto	397063		1	1		1	1
Kit punto de cierre intermedio	337061			2	2	2	4
Compás suplementario	253073				1	1	1
Kit punto de cierre terminal	337062		1	1		1	1

Peso max. (*)	Ancho min. 505 mm	Alto min. 550 mm

* Ver gráfica

COR 3500

Apertura oscilo herraje oculto

VENTANA 2 HOJAS OSCILOBATIENTE OCULTO 180º - MANIOBRA LÓGICA

	L <= (mm)	800			1200		
	H <= (mm)	1200	2200	2400	1200	2200	2400
Descripción	Referencia						
Cremona Cortizo OB c/llave	323511	1	1	1	1	1	1
Kit oscilo oculto ML compás pequeño izda.	397013	1	1	1	1	1	1
Kit oscilo oculto ML compás pequeño dcha.	397014						
Kit ángulo de reenvío suplementario herraje oculto	397063		1	1		1	1
Kit punto de cierre intermedio	337061			2			2
Kit punto de cierre terminal	337062		1	1	1	2	2
Juego pasadores hoja pasiva	303080	1	1		1	1	
Terminales palanca extensibles	253068			1			1
Kit bisagras ocultos hoja pasiva izda.	397041	1	1	1	1	1	1
Kit bisagras ocultos hoja pasiva dcha.	397042						
Punto de cierre oculto	253065		1	2		1	2

Peso max. (*)	Ancho min. 505 mm	Alto min. 700 mm

* Ver gráfica

COR 3500

Apertura oscilo herraje oculto

COMPÁS	Referencia	L Min	L Máx	"X"
Kit oscilobatiente oculto ML compás pequeño	397013/ 14	505	1200	90
Kit oscilobatiente oculto ML compás grande	397011/ 12	590	1500	130
Kit oscilobatiente oculto ML compás grande + supl.	397011/ 12 + 253073	930	1500	130

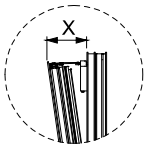

NOTA: * Para apertura con microventilación, añadir referencia 290275. Una unidad por apertura.

100 Kg

H \ L	505	600	700	800	900	1000	1100	1200	1300	1400	1500
2400											
2500											
2400											
2300											
2200									93		
2100								98	87	79	
2000								91	81	75	70
1900							96	84	76	71	67
1800							88	79	72	67	64
1700						93	82	74	68	64	61
1600						85	76	70	65	61	59
1500					91	79	71	66	62	59	56
1400				98	82	73	67	62	59	56	54
1300				87	75	68	63	59	56	54	53
1200			95	79	70	64	60	56	54	52	51
1100			83	72	65	60	56	54	52	50	49
1000		91	75	66	60	56	54	52	50	49	48
900		79	67	61	56	53	51	50	48	47	46
800	85	70	61	56	53	51	49	48	46		
700	73	62	56	53	50	48	47	46			
600	64	56	52	50	48	46					
550	56	52	49	47							

Configuración con peso máximo

XX Configuración con limitación de peso

Configuraciones no realizables

NOTA: Para configuraciones de hojas de grandes dimensiones y pesos, consultar con el Departamento Técnico de Cortizo.

COR 3500

Apertura oscilo herraje oculto

VENTANA 1 HOJA OSCILOBATIENTE OCULTO 180º - MANIOBRA LÓGICA

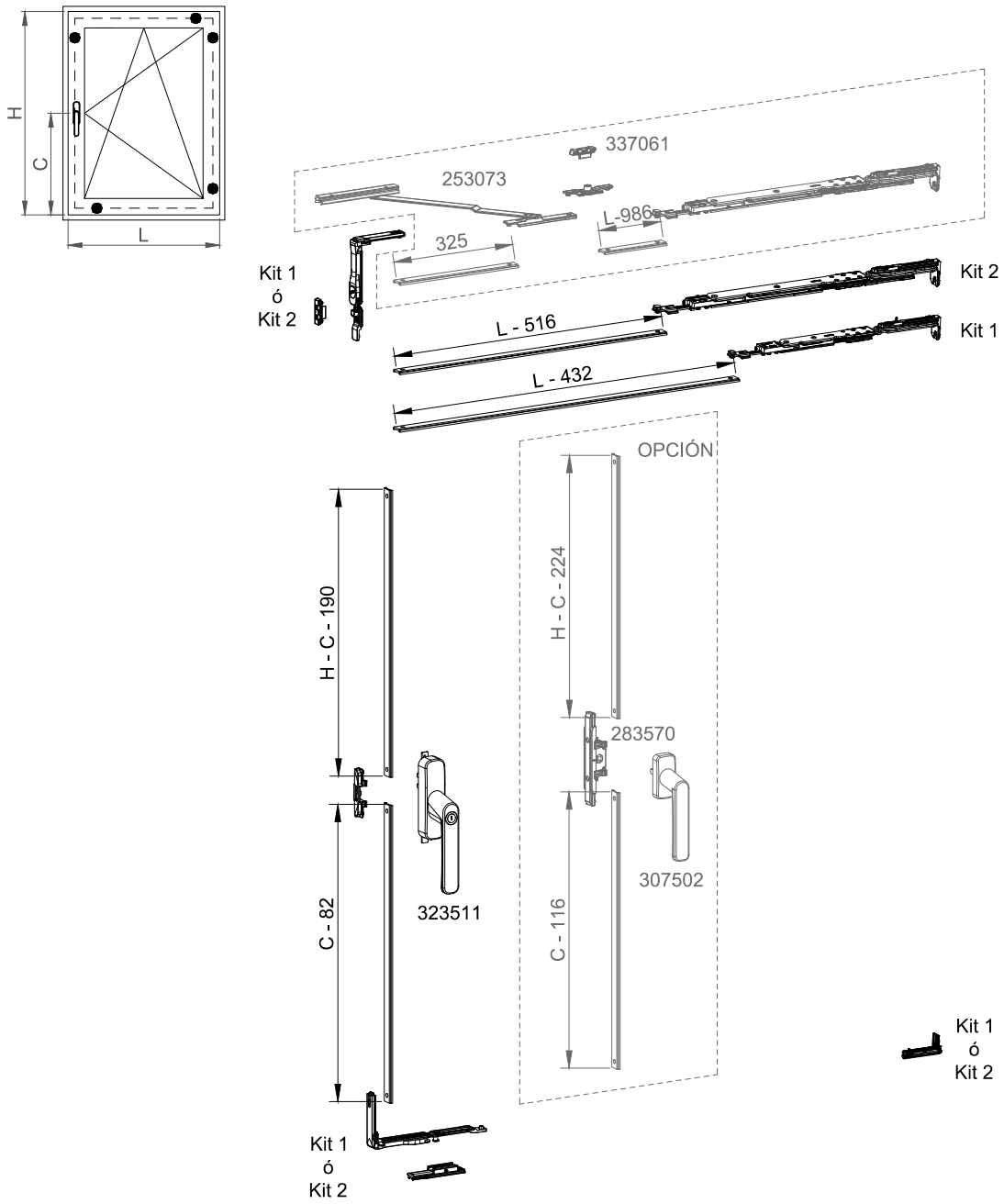

Ref. kit 1: 397014
Ref. kit 2: 397012

	Max.	Min.	
Altura	1200 mm	550 mm	Ver tabla max. de pesos
Anchura	1200 mm	505 mm	

COR 3500

Apertura oscilo herraje oculto

VENTANA 1 HOJA OSCILOBATIENTE OCULTO 180º - MANIOBRA LÓGICA

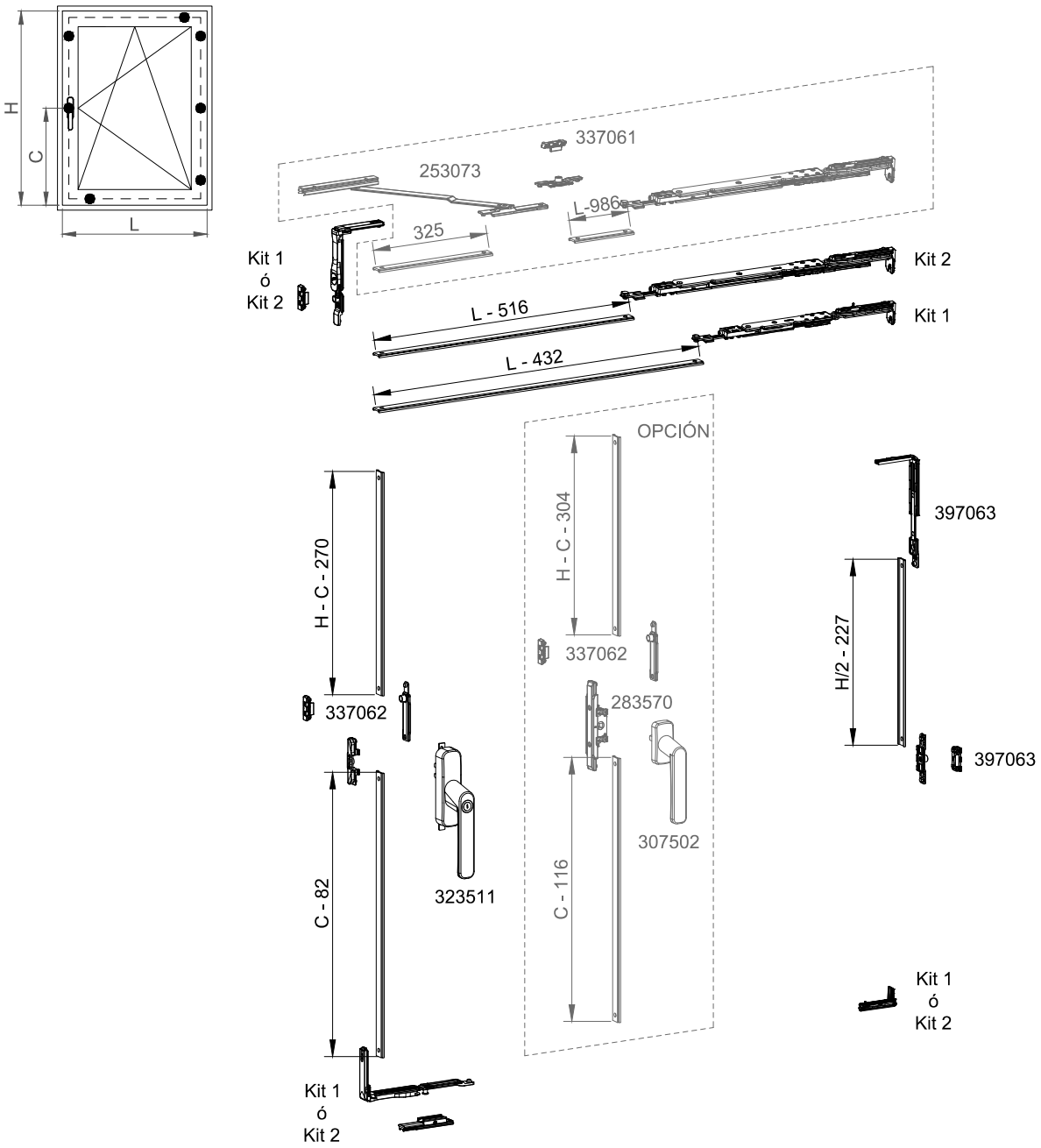

Ref. kit 1: 397014
Ref. kit 2: 397012

	Max.	Min.	
Altura	2200 mm	1201 mm	Ver tabla max. de pesos
Anchura	1200 mm	505 mm	

COR 3500

Apertura oscilo herraje oculto

VENTANA 1 HOJA OSCILOBATIENTE OCULTO 180º - MANIOBRA LÓGICA

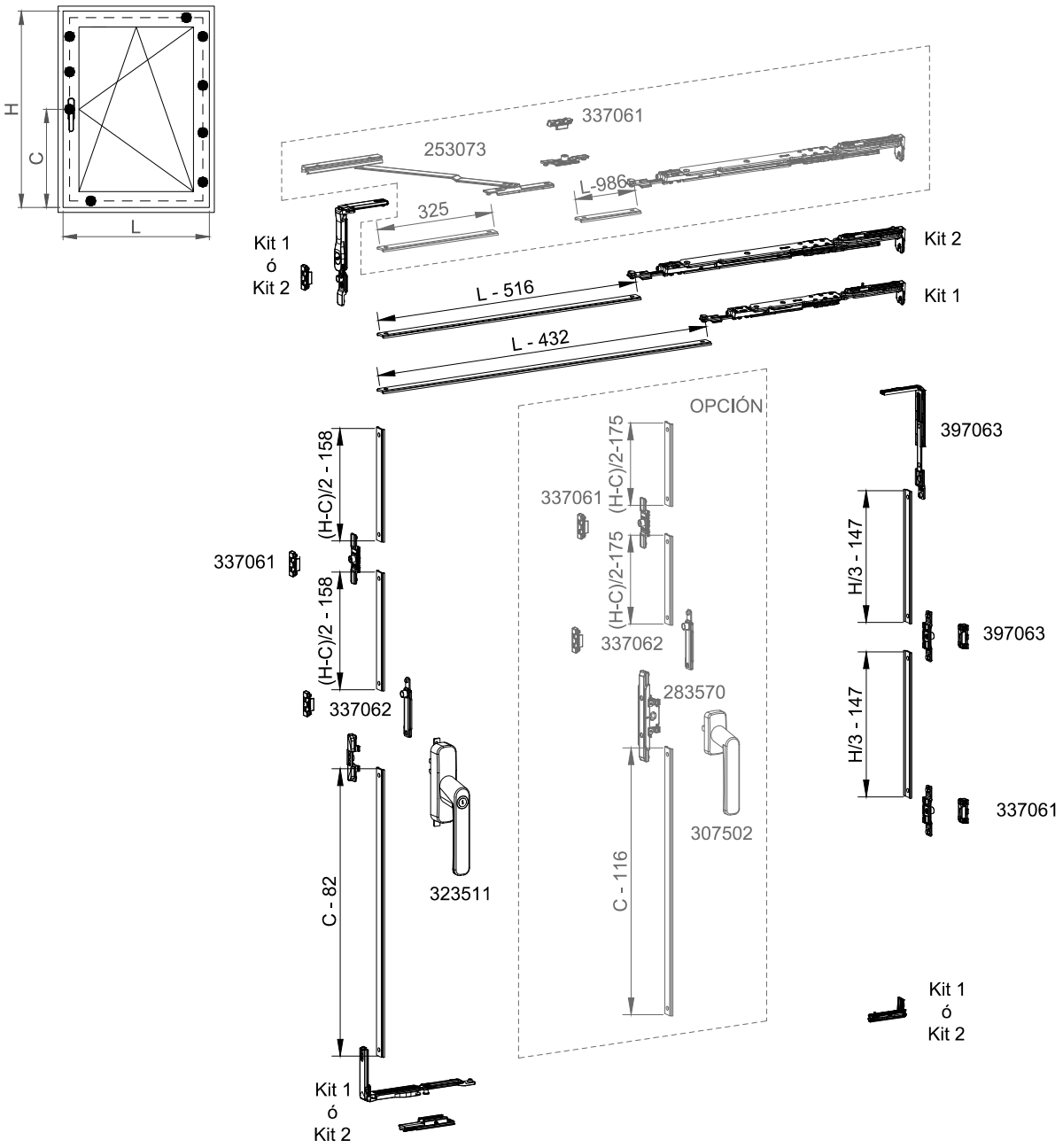

Nota: Cuando H-C< 1200 montar la configuración anterior.

Ref. kit 1: 397014
Ref. kit 2: 397012

	Max.	Min.	
Altura	2400 mm	2201 mm	Ver tabla max. de pesos
Anchura	1200 mm	505 mm	

COR 3500

Apertura oscilo herraje oculto

VENTANA 1 HOJA OSCILOBATIENTE OCULTO 180º - MANIOBRA LÓGICA

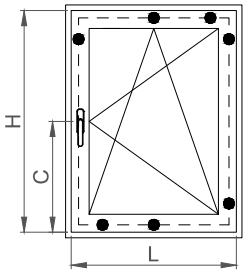

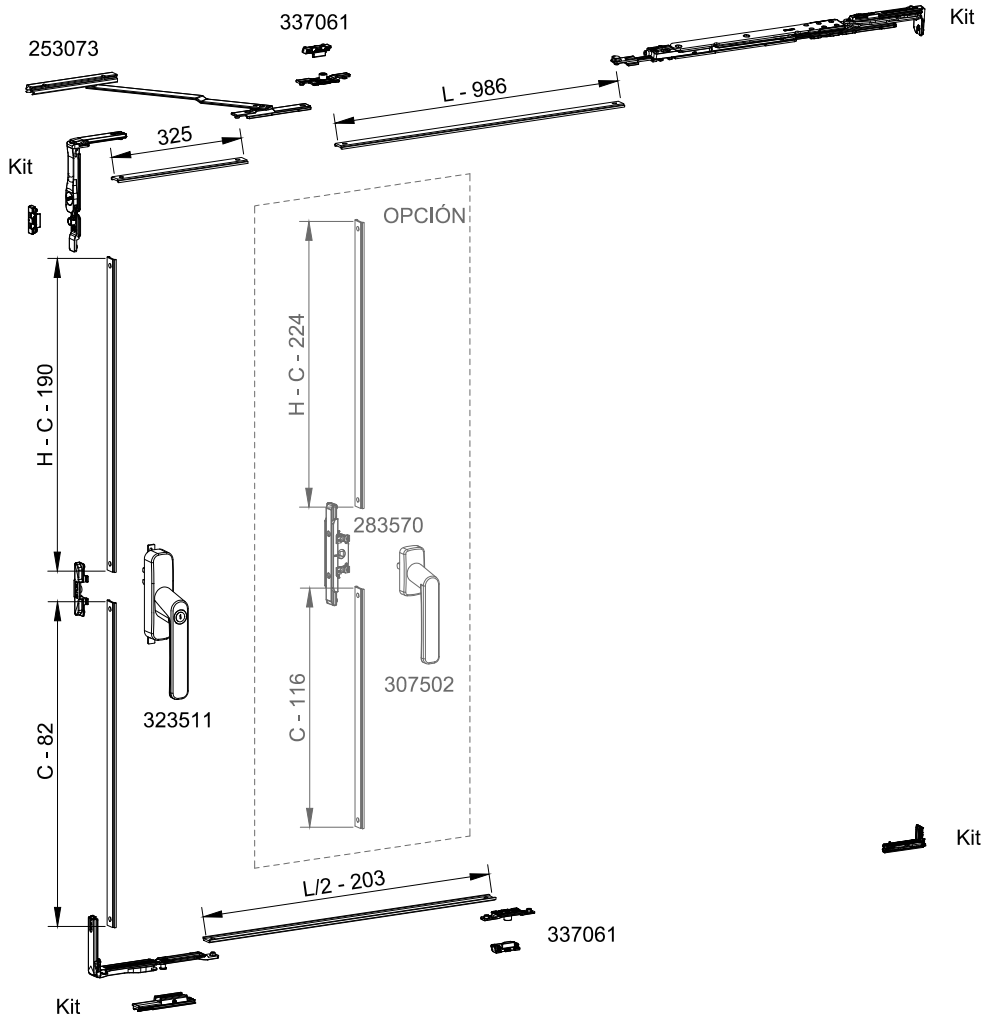

Ref. kit: 397012

	Max.	Min.	
Altura	1200 mm	550 mm	Ver tabla max. de pesos
Anchura	1500 mm	1201 mm	

COR 3500

Apertura oscilo herraje oculto

VENTANA 1 HOJA OSCILOBATIENTE OCULTO 180º - MANIOBRA LÓGICA

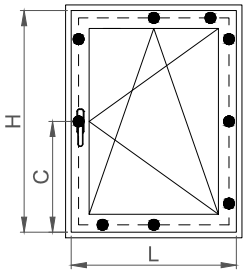

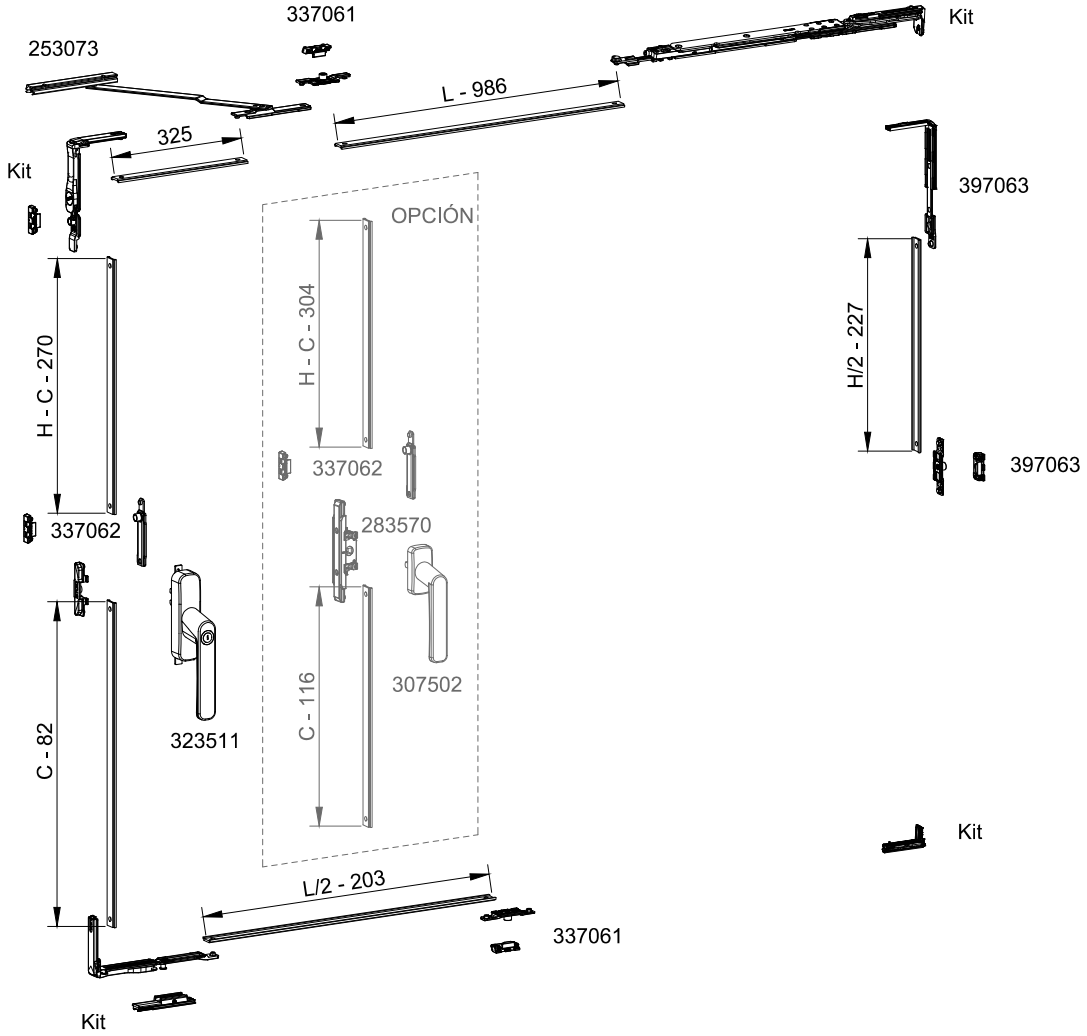

Ref. kit: 397012

	Max.	Min.	
Altura	2200 mm	1201 mm	Ver tabla max. de pesos
Anchura	1500 mm	1201 mm	

COR 3500

Apertura oscilo herraje oculto

VENTANA 1 HOJA OSCILOBATIENTE OCULTO 180º - MANIOBRA LÓGICA

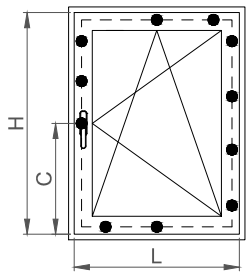

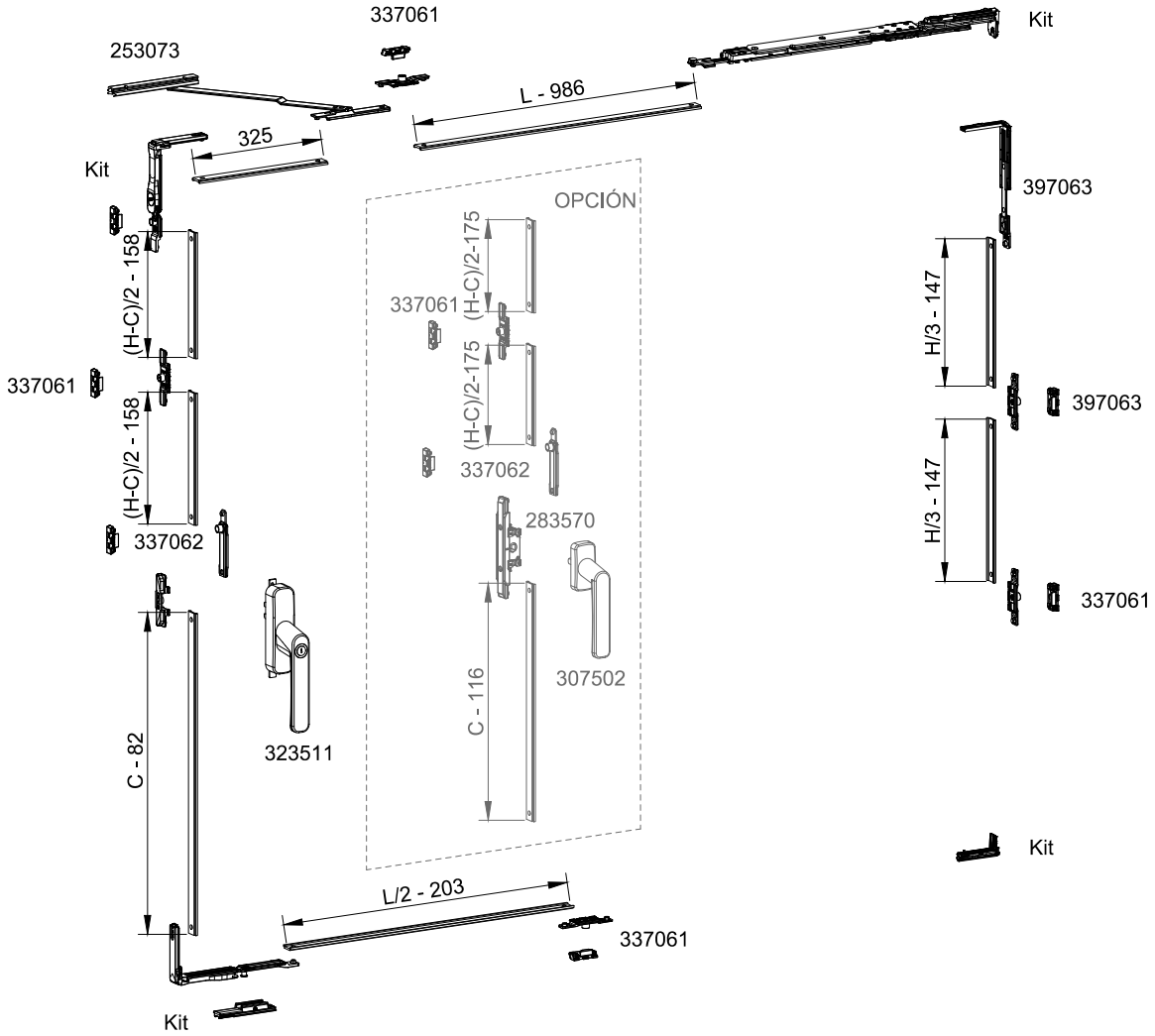

Nota: Cuando H-C< 1200 montar la configuración anterior.

Ref. kit: 397012

	Max.	Min.	
Altura	2400 mm	2201 mm	Ver tabla max. de pesos
Anchura	1500 mm	1201 mm	

COR 3500

Apertura oscilo herraje oculto

VENTANA 2 HOJAS OSCILOBATIENTE OCULTO 180º - MANIOBRA LÓGICA

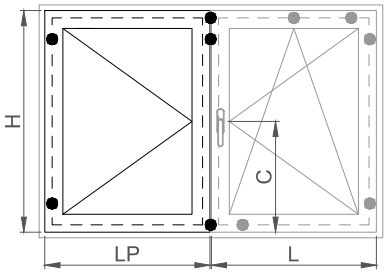

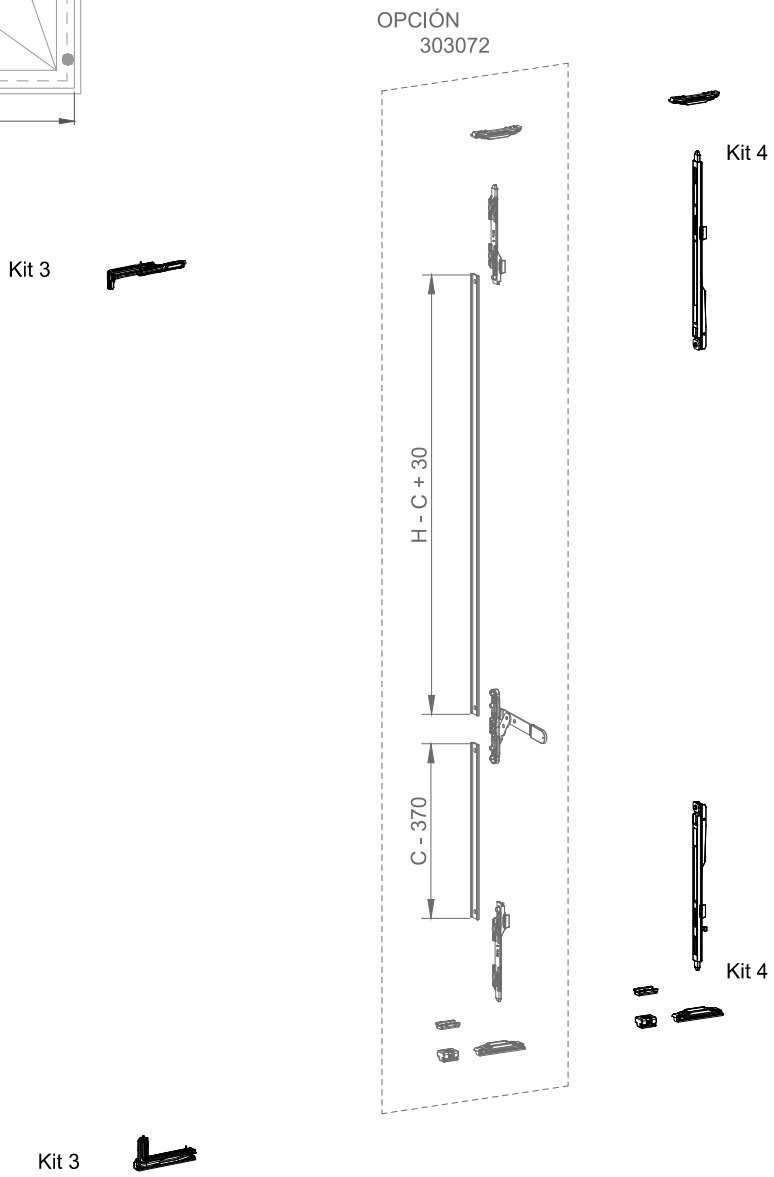

Ref. kit 3: 397041
Ref. kit 4: 303080

	Max.	Min.	
Altura	1200 mm	700 mm	Ver tabla max. de pesos
Anchura	800 mm	505 mm	

COR 3500

Apertura oscilo herraje oculto

VENTANA 2 HOJAS OSCILOBATIENTE OCULTO 180º - MANIOBRA LÓGICA

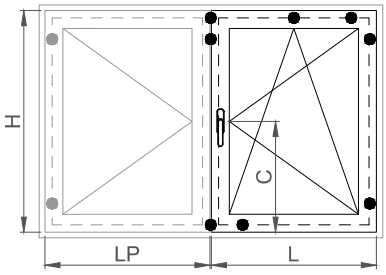

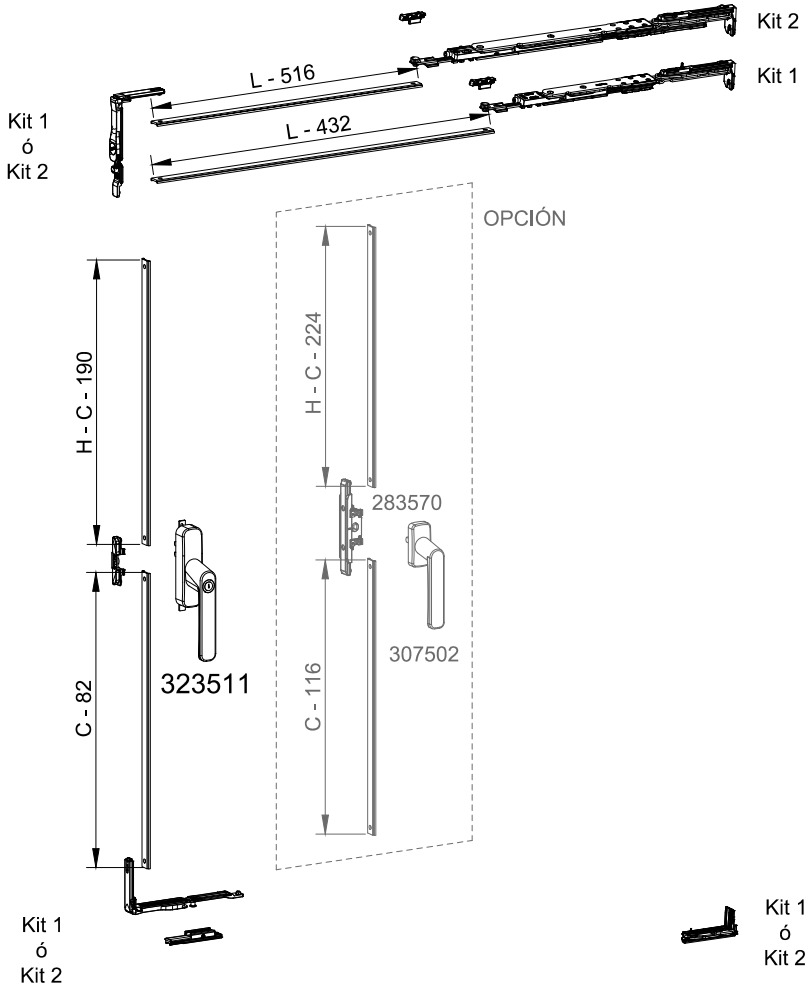

Ref. kit 1: 397014
Ref. kit 2: 397012

	Max.	Min.	
Altura	1200 mm	700 mm	Ver tabla max. de pesos
Anchura	800 mm	505 mm	

COR 3500

Apertura oscilo herraje oculto

VENTANA 2 HOJAS OSCILOBATIENTE OCULTO 180º - MANIOBRA LÓGICA

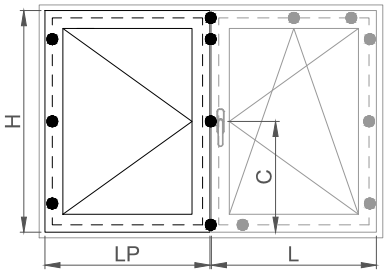

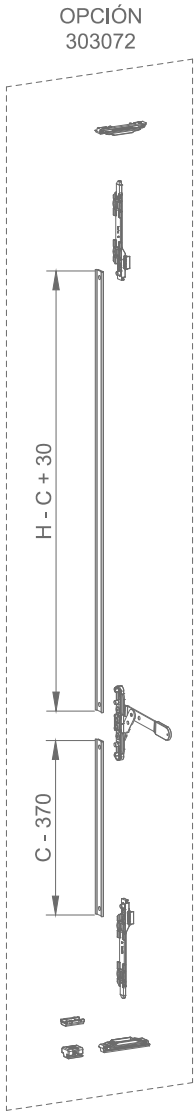

Kit 4

Kit 3

253065

Kit 4

Kit 3

Ref. kit 3: 397041
Ref. kit 4: 303080

	Max.	Min.	
Altura	2200 mm	1201 mm	Ver tabla max. de pesos
Anchura	800 mm	505 mm	

COR 3500

Apertura oscilo herraje oculto

VENTANA 2 HOJAS OSCILOBATIENTE OCULTO 180º - MANIOBRA LÓGICA

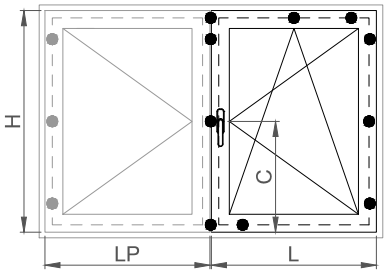

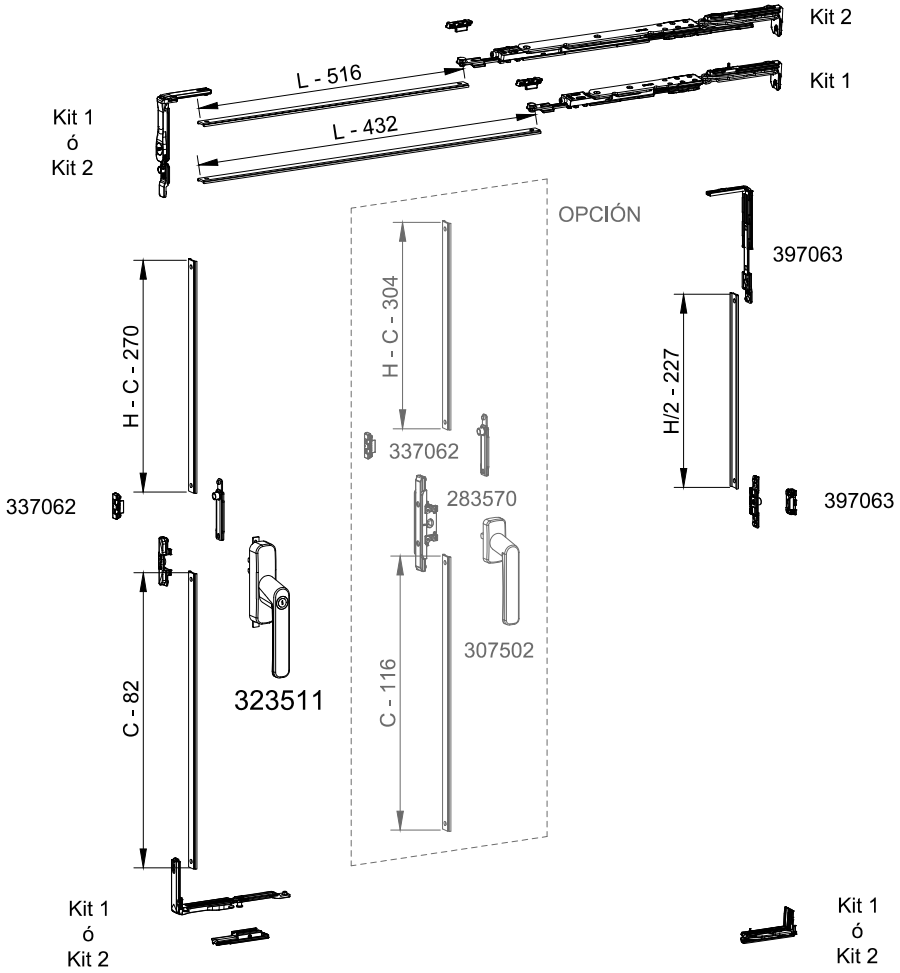

Ref. kit 1: 397014
Ref. kit 2: 397012

	Max.	Min.	
Altura	2200 mm	1201 mm	Ver tabla max. de pesos
Anchura	800 mm	505 mm	

COR 3500

Apertura oscilo herraje oculto

VENTANA 2 HOJAS OSCILOBATIENTE OCULTO 180º - MANIOBRA LÓGICA

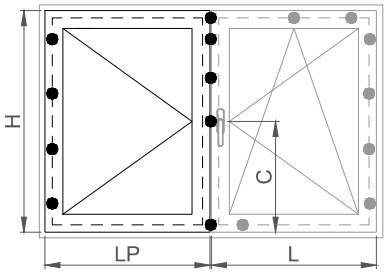

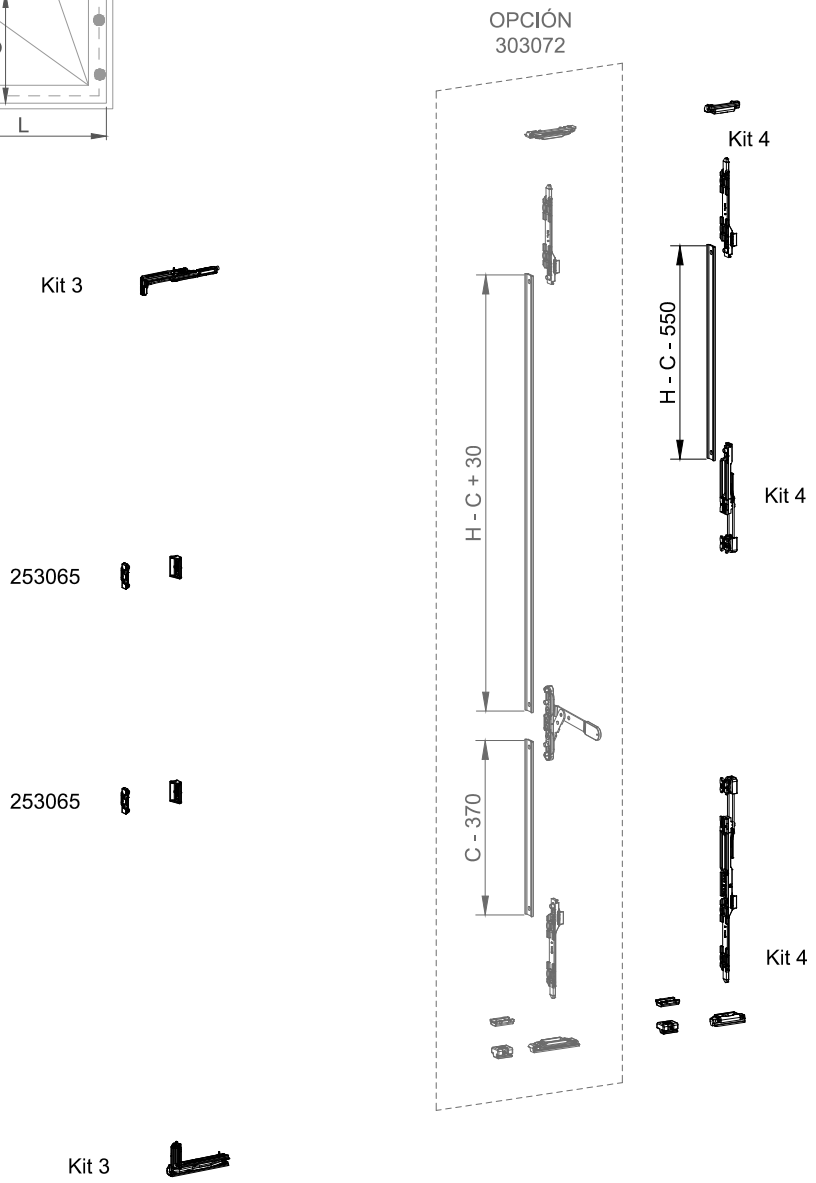

Ref. kit 3: 397041
Ref. kit 4: 253068

	Max.	Min.	
Altura	2400 mm	2201 mm	Ver tabla max. de pesos
Anchura	800 mm	505 mm	

COR 3500

Apertura oscilo herraje oculto

VENTANA 2 HOJAS OSCILOBATIENTE OCULTO 180º - MANIOBRA LÓGICA

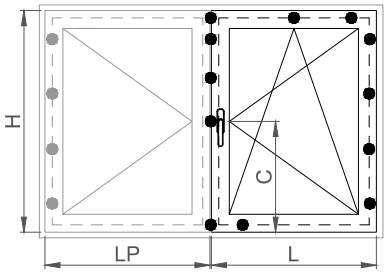

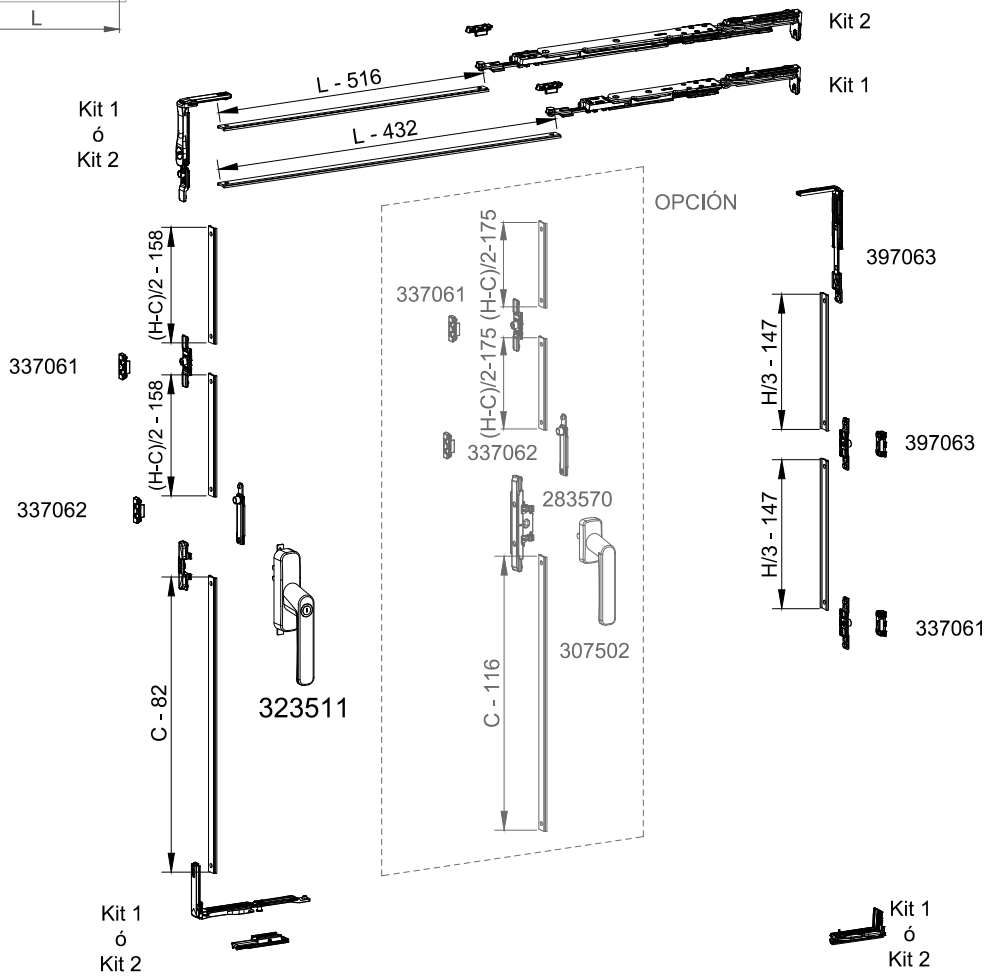

Nota: Cuando H-C< 1200 montar la configuración anterior.

Ref. kit 1: 397014
Ref. kit 2: 397012

	Max.	Min.	
Altura	2400 mm	2201 mm	Ver tabla max. de pesos
Anchura	800 mm	505 mm	

COR 3500

Apertura oscilo herraje oculto

VENTANA 2 HOJAS OSCILOBATIENTE OCULTO 180º - MANIOBRA LÓGICA

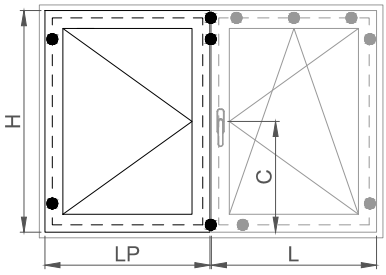

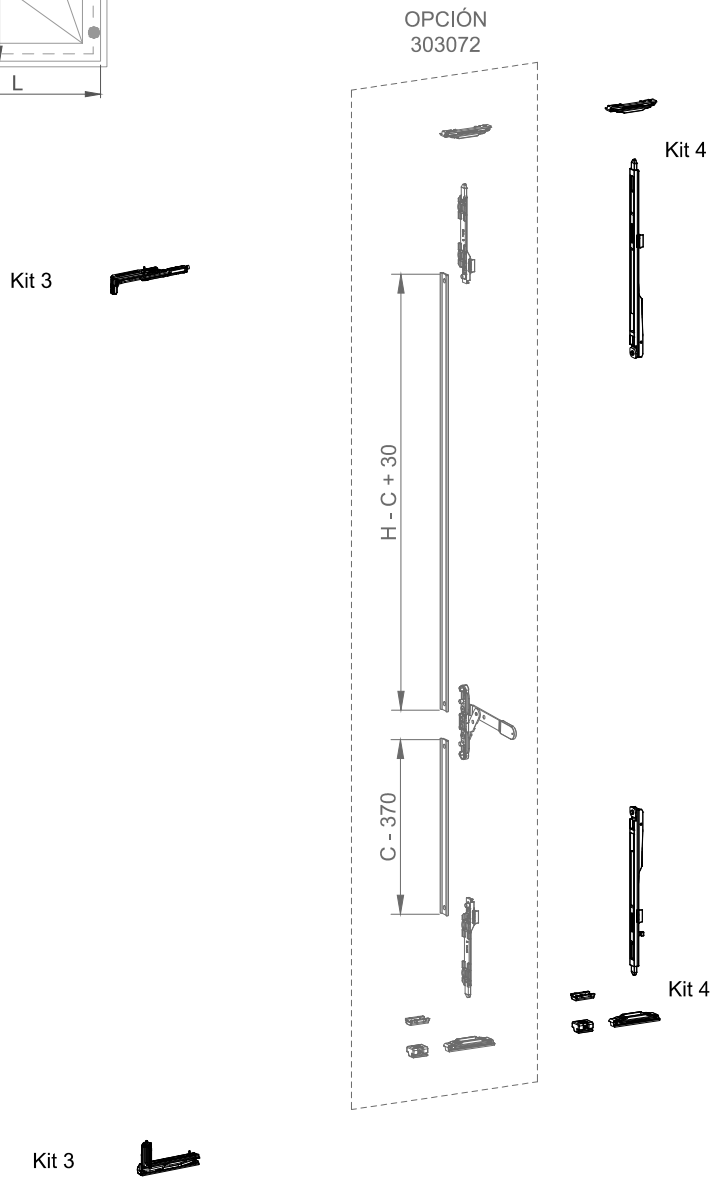

Ref. kit 3: 397041
Ref. kit 4: 303080

	Max.	Min.	
Altura	1200 mm	700 mm	Ver tabla max. de pesos
Anchura	1200 mm	801 mm	

COR 3500

Apertura oscilo herraje oculto

VENTANA 2 HOJAS OSCILOBATIENTE OCULTO 180º - MANIOBRA LÓGICA

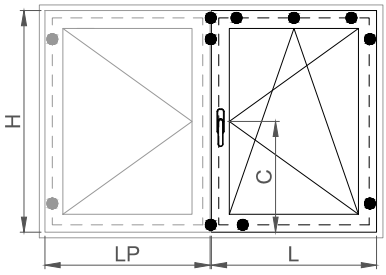

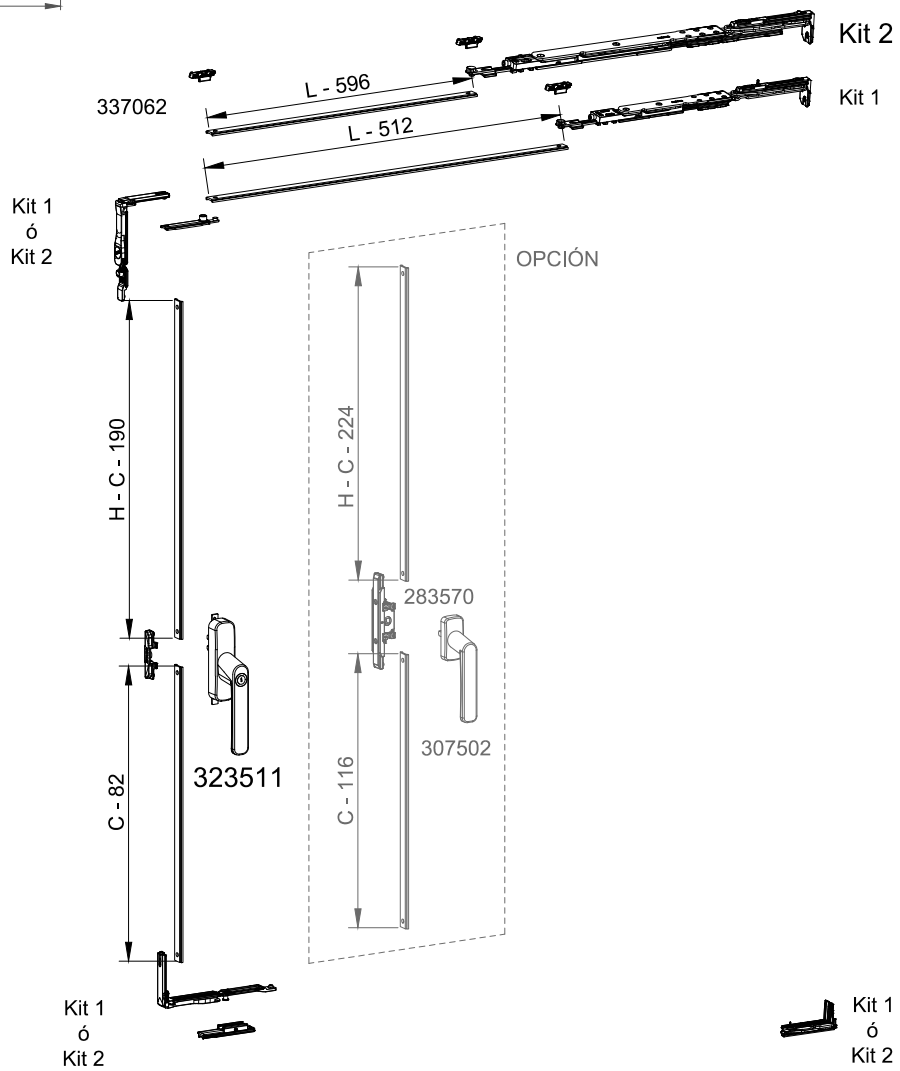

Ref. kit 1: 397014
Ref. kit 2: 397012

	Max.	Min.	
Altura	1200 mm	700 mm	Ver tabla max. de pesos
Anchura	1200 mm	801 mm	

COR 3500

Apertura oscilo herraje oculto

VENTANA 2 HOJAS OSCILOBATIENTE OCULTO 180º - MANIOBRA LÓGICA

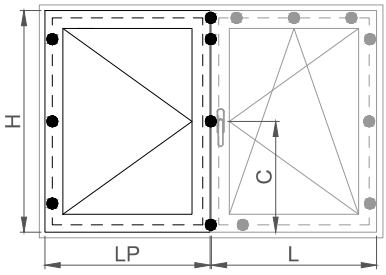

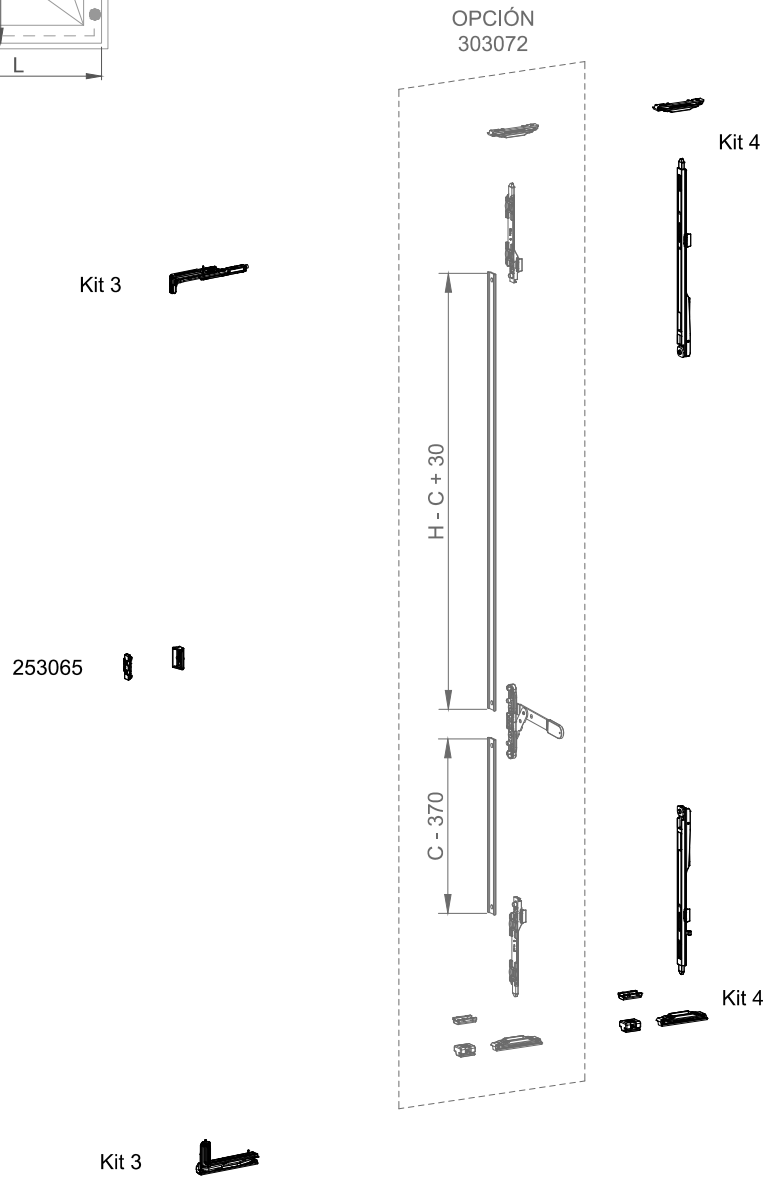

Ref. kit 3: 397041
Ref. kit 4: 303080

	Max.	Min.	
Altura	2200 mm	1201 mm	Ver tabla max. de pesos
Anchura	1200 mm	801 mm	

COR 3500

Apertura oscilo herraje oculto

VENTANA 2 HOJAS OSCILOBATIENTE OCULTO 180º - MANIOBRA LÓGICA

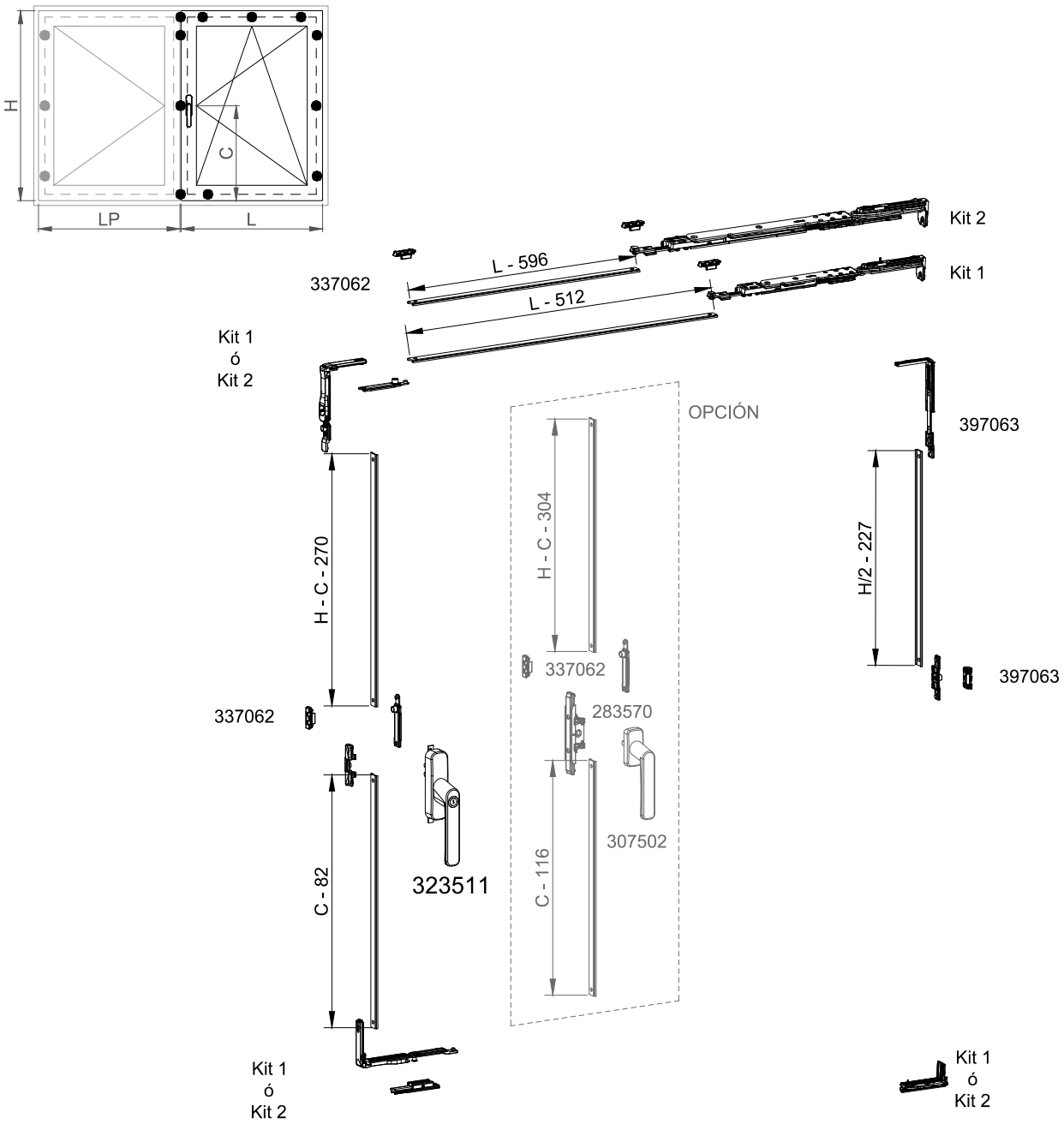

Ref. kit 1: 397014
Ref. kit 2: 397012

	Max.	Min.	
Altura	2200 mm	1201 mm	Ver tabla max. de pesos
Anchura	1200 mm	801 mm	

COR 3500

Apertura oscilo herraje oculto

VENTANA 2 HOJAS OSCILOBATIENTE OCULTO 180º - MANIOBRA LÓGICA

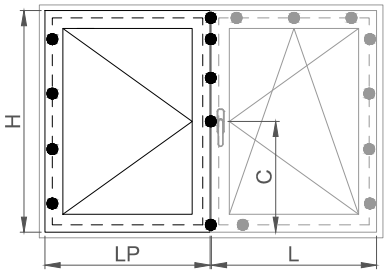

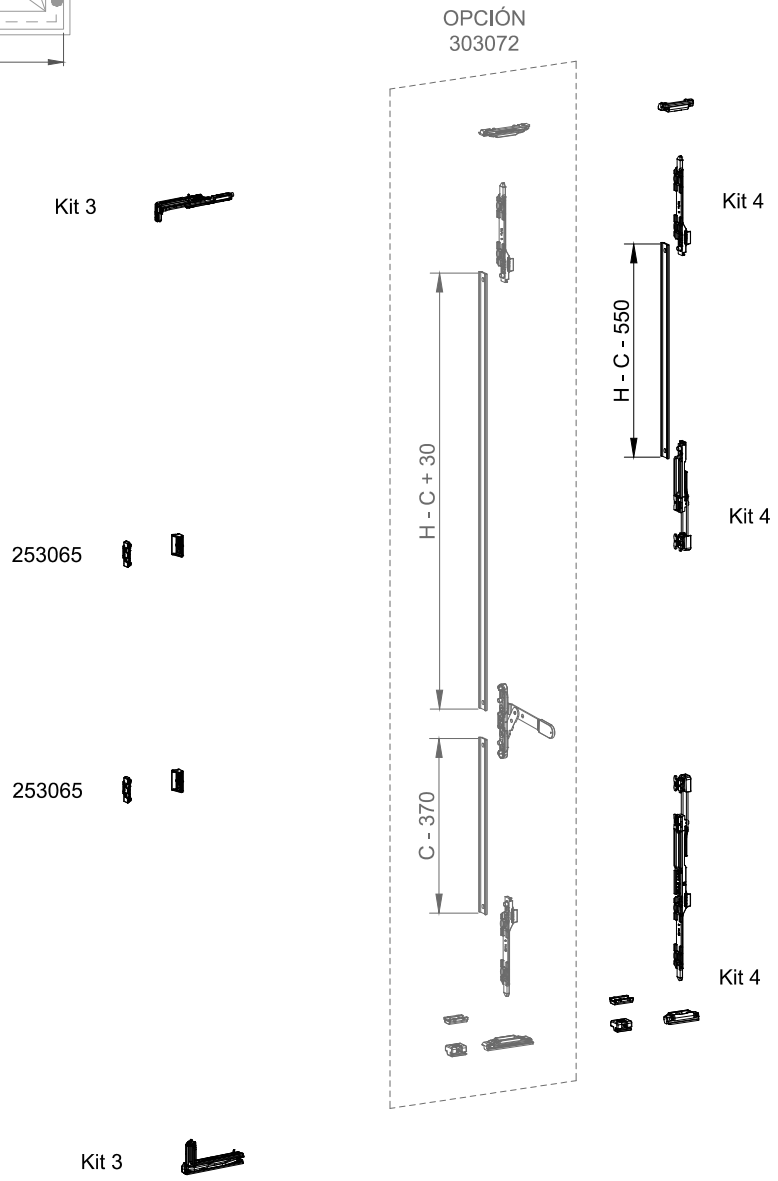

Ref. kit 3: 397041
Ref. kit 4: 253068

	Max.	Min.	
Altura	2400 mm	2201 mm	Ver tabla max. de pesos
Anchura	1200 mm	801 mm	

COR 3500

Apertura oscilo herraje oculto

VENTANA 2 HOJAS OSCILOBATIENTE OCULTO 180º - MANIOBRA LÓGICA

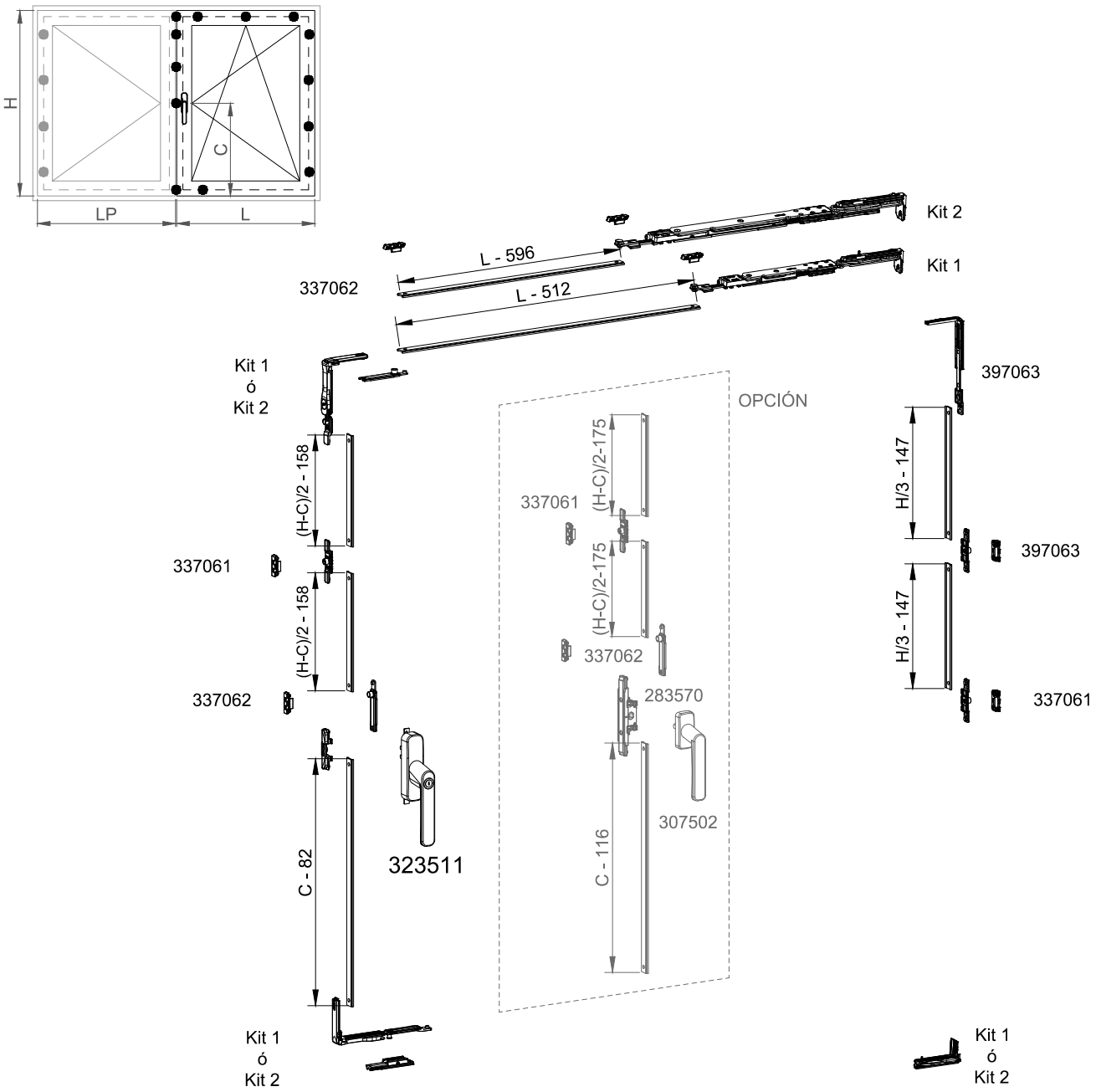

Nota: Cuando H-C< 1200 montar la configuración anterior.

Ref. kit 1: 397014
Ref. kit 2: 397012

	Max.	Min.	
Altura	2400 mm	2201 mm	Ver tabla max. de pesos
Anchura	1200 mm	801 mm	

VENTANA 1 HOJA ABATIBLE

Descripción		Golpete	Cremona		Cremona O/B	
	L <= (mm)	800	800	1400	800	1400
	H <= (mm)	1000	1200		1200	
Bisagra puente 3 palas	254101/11	2	2	3	2	3
Compás limitador abatible	920475	2	2	2	2	2
Cierre golpete	302051	1	- - -	- - -	- - -	- - -
Cremona practicable CORTIZO	307401/02	- - -	1	1	- - -	- - -
Cremona o/b CORTIZO	307301/02	- - -	- - -	- - -	1	1
Kit base practicable 1H (d6)	303021	- - -	1	1	- - -	- - -
Cerradero suplementario	253064	- - -	- - -	1	1	1
Punto cierre intermedio	253066	- - -	- - -	- - -	2	2

Alto mín. 300 mm.	Ancho mín. 300 mm.	Peso máx. 30 Kg.

Nota:
Posibilidad de empleo de las bisagras abatibles ocultas (ref.: 393027); Lmáx = 1400 mm y Pmáx = 30 kg

VENTANA 1 HOJA ABATIBLE CIERRE PERIMETRAL

Descripción		Cremona en la parte superior						Cremona en lateral			
	L <= (mm)	800	1200	1400	1800	1800	2400	800		1400	
	H <= (mm)	1400		1800		1000		2000	2600	2000	2600
Bisagra puente 3 palas	254101/11	2	3	3	3	3	4	2	2	3	3
Compás suplementario	253073	2	2	2	2	2	2	2	2	2	2
Ángulo de reenvío	253060	2	2	2	2	2	2	2	2	2	2
Cremona o/b CORTIZO	307301/02	1	1	1	1	1	1	1	1	1	1
Punto cierre intermedio	253066	- - -	- - -	4	4	- - -	2	2	4	2	4
Cerradero suplementario	253064	1	1	- - -	1	1	1	1	1	1	1

Peso máx. 70 Kg.	Ancho mín.	400 mm.	1200 mm.	400 mm.
	Alto mín.	1000 mm.	400 mm.	1200 mm.

Nota:
Posibilidad de empleo de las bisagras abatibles ocultas (ref.: 393027); Lmáx = 1700 mm y Pmáx = 70 kg

VENTANA ABATIBLE CIERRE MOTORIZADO

Descripción					
	L <= (mm)	1250	1500	1800	2400
	H <= (mm)	2400		1800	1200
Bisagra puente 3 palas	254101/11	2	4	4	4
Motor cadena 300N	329872	1		- - -	
Motor cadena 300+300N synchro	329882	- - -		1	
Receptor con salida para pulsador	329890	1 (opc.)		1 (opc.)	
Emisor de radio 2 / 4 / 20 canal	329891/92/93	1 (opc.)		1 (opc.)	

Alto mín. (*) mm.	Ancho mín. 500 mm.	Peso máx. 80 Kg.

(*) 500 mm. con carrera a 200 mm., y 950 mm. con carrera a 380 mm.

Nota Importante:
Las bisagras cuando sean 4 unidades se disponen 2 y 2 en ambos extremos de la hoja.

Posibilidad de empleo de las bisagras abatibles ocultas (ref.: 393027); Lmáx=1700 mm y Pmáx=80 kg

COR 3500

Apertura abatible

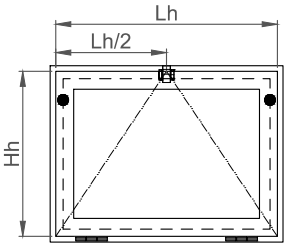

máx. 30 kg.	Hh	300 ÷ 1000
	Lh	300 ÷ 800

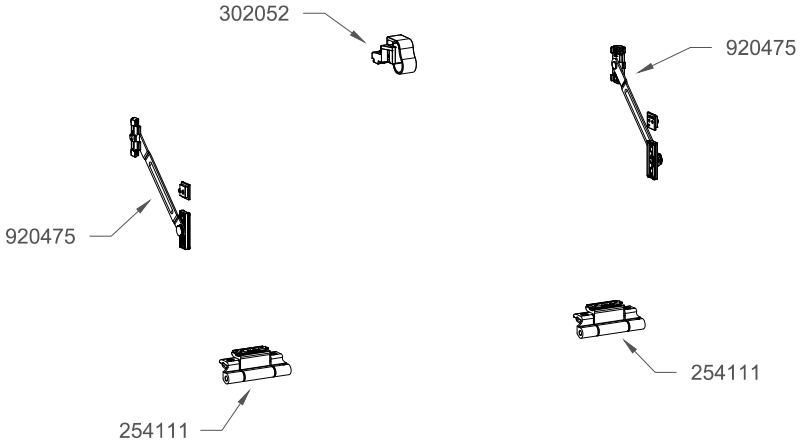

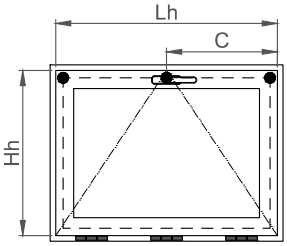

máx. 30 kg.	Hh	400 ÷ 1200
	Lh	400 ÷ 1400

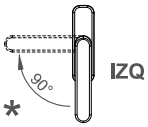

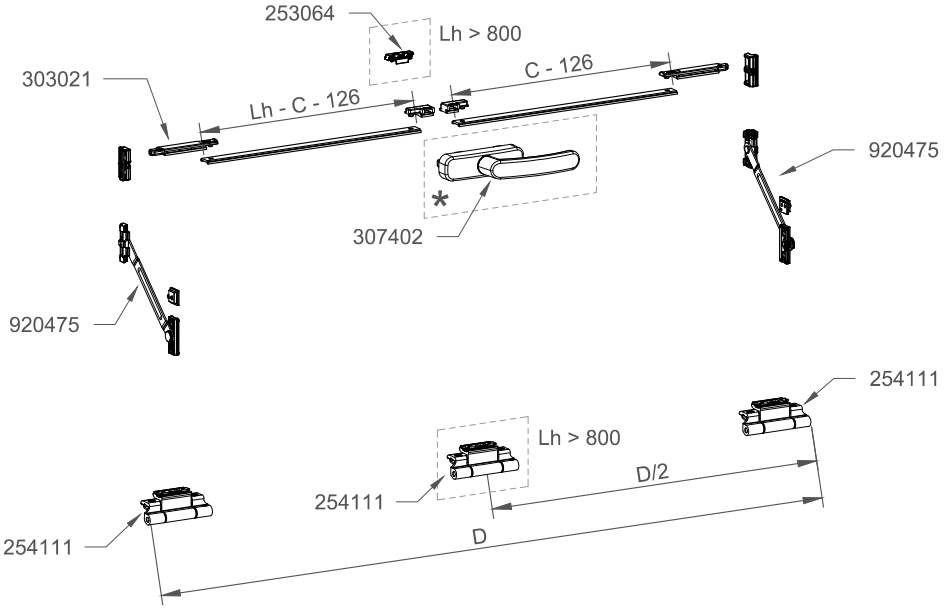

COR 3500

Apertura abatible

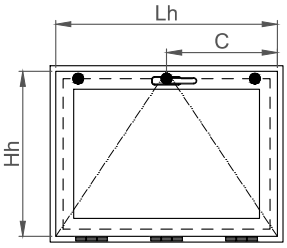

máx. 30 kg.		
	Hh	400 ÷ 1200
	Lh	400(*) ÷ 1400

(*) Lh > 800 con manilla

Cremona limitada a giro 90º

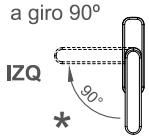

Colocar tope para limitar el giro de la Manilla a 90º

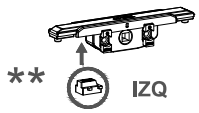

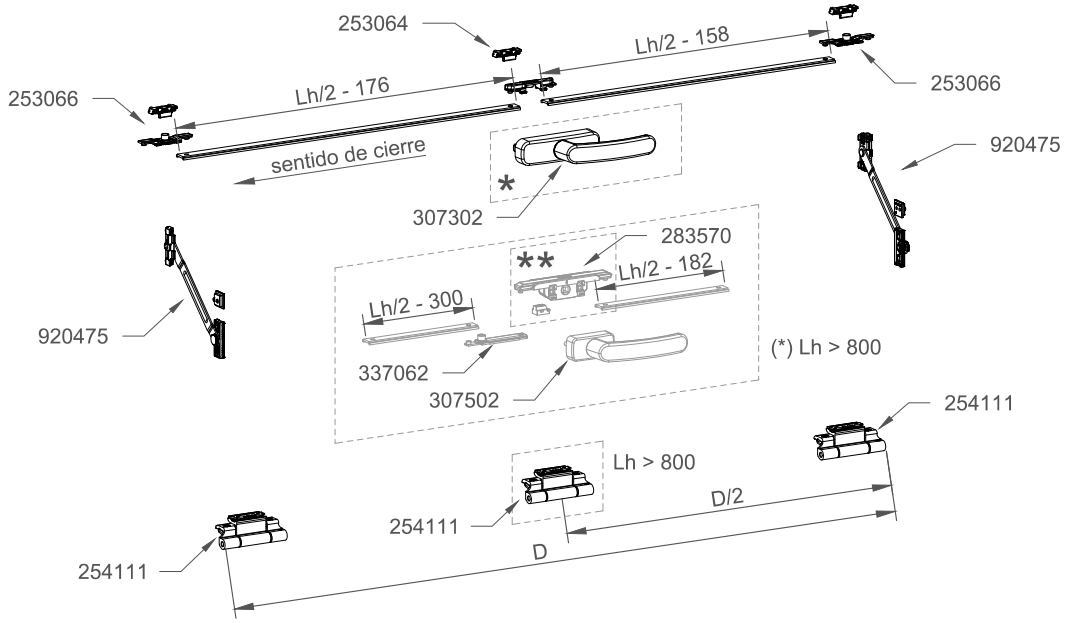

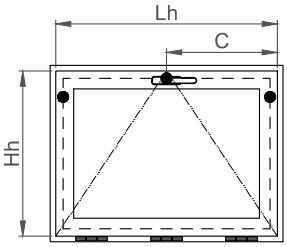

máx. 70 kg.		
	Hh	1000 ÷ 1400
	Lh	400 ÷ 1200

Cremona limitada a giro 90º

Colocar tope para limitar el giro de la Manilla a 90º

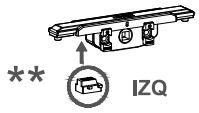

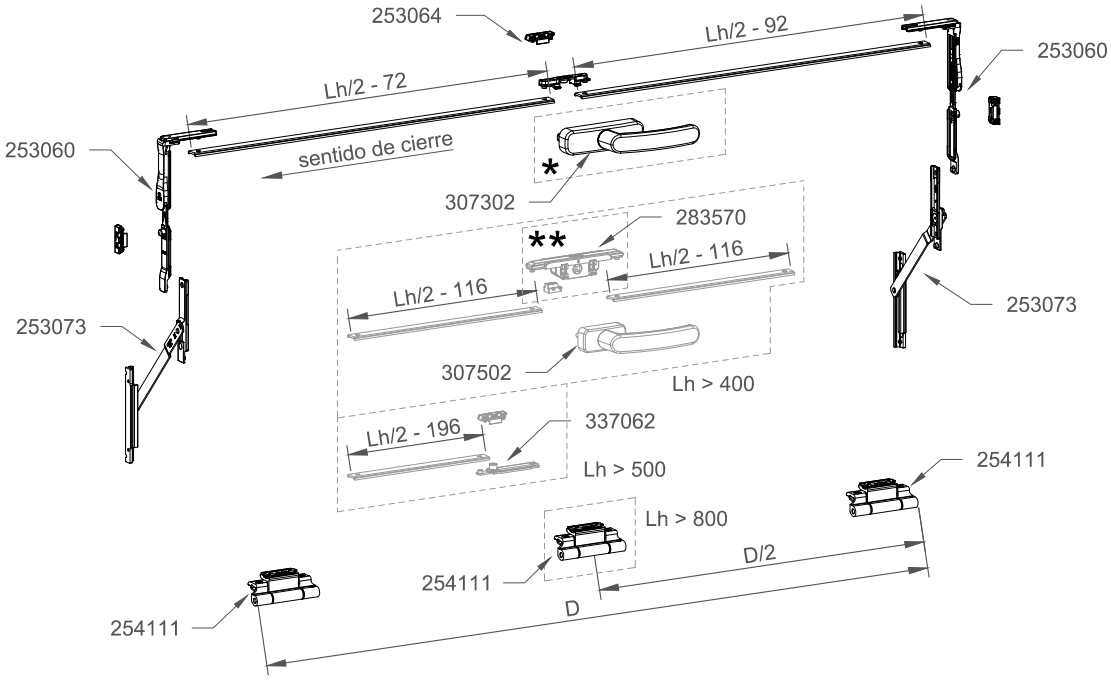

COR 3500

Apertura abatible

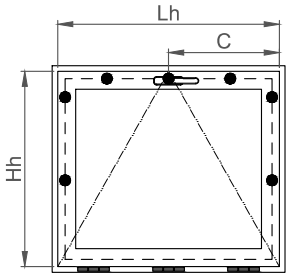

máx. 70 kg.	Hh	1400 ÷ 1800
	Lh	1200 ÷ 1800

Cremona limitada a giro 90º

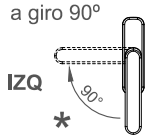

Colocar tope para limitar el giro de la Manilla a 90º

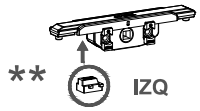

253064
Lh > 1400
253066
253060
225
Lh/2 - 342
Lh/2 - 362
253066
253060
225
253060
sentido de cierre
*
307302
253073
253060
283570
**
Lh/2 - 386
Lh/2 - 466
253073
337062
307502
Hh/2 -100
Hh/2 - 100
253066
254111
D/2
253066
254111
D
254111

COR 3500

Apertura abatible

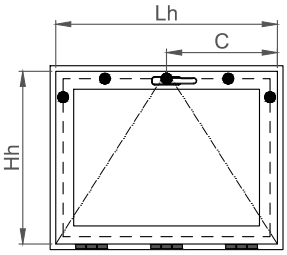

máx. 70 kg.	Hh	400 ÷ 1000
	Lh	1200 ÷ 1800

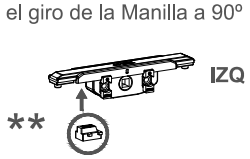

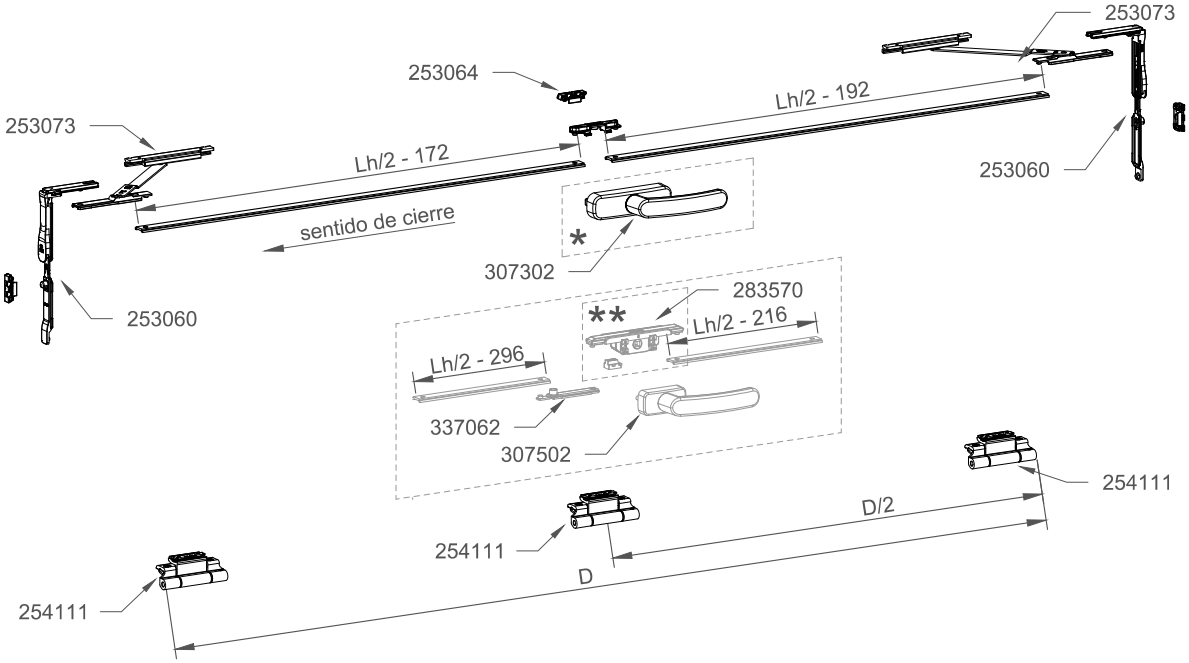

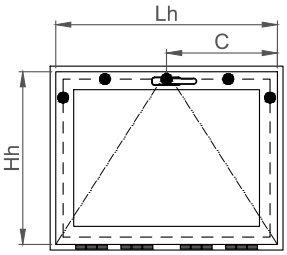

máx. 70 kg.	Hh	400 ÷ 1000
	Lh	1800 ÷ 2400

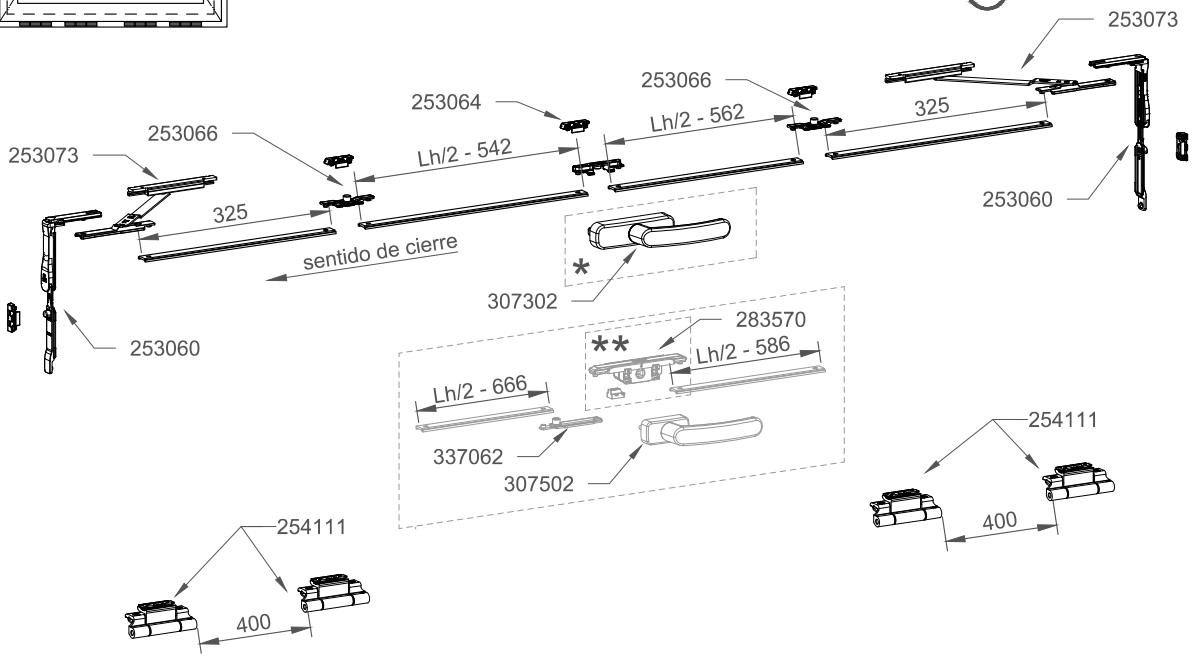

COR 3500

Apertura abatible

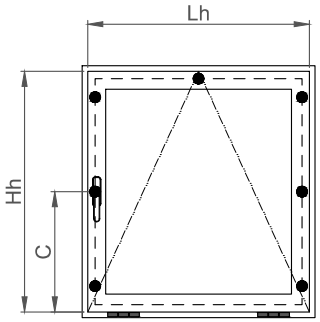

máx. 70 kg.		
	Hh	1200 ÷ 2400
	Lh	400 ÷ 800

Nota: Hh - C debe ser ≥ 650 mm.
C máx. 1200 mm.

Cremona limitada a giro 90º

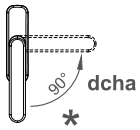

Colocar tope para limitar el giro de la Manilla a 90º

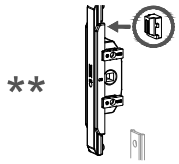

253066
Lh/2 - 65
Lh/2 - 102
Lh - 122
253060
253060
253073
253073
sentido de cierre
Hh - C - 317
253064
100
*
307302
C - 158
253066
Hh > 2000
Hh - C - 441
337062
283570
307502
100
**
C - 199
Hh > 2000
Hh/2 - 347
253066
Hh/2 - 169
253066
Hh > 2000
254111
254111

COR 3500

Apertura abatible

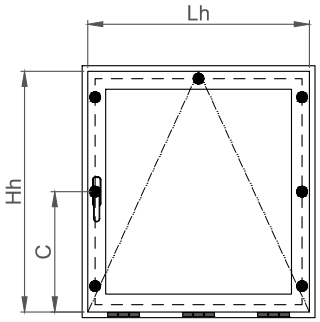

máx. 70 kg.	Hh	1200 ÷ 2400
	Lh	800 ÷ 1400

Cremona limitada a giro 90º

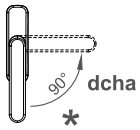

Colocar tope para limitar el giro de la Manilla a 90º

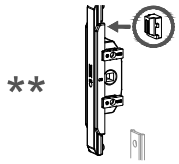

253066
Lh/2 - 202
Lh/2 - 165
253073
253060
253073
253060
Lh - 322
sentido de cierre
Hh - C - 217
Hh - C - 341
Hh/2 - 247
253066
337062
283570
307502
253064
100
100
Hh/2 - 169
253066
*
**
C - 158
307302
C - 199
253066
Hh > 2000
Hh > 2000
Hh > 2000
254111
D/2
254111
D
254111

COR 3500

Apertura abatible

APERTURA ABATIBLE CON MOTORIZACIÓN

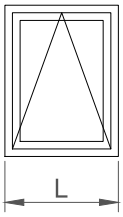

MOTOR Simple	Fuerza NOMINAL	Fuerza (N) empuje / tracción	Tensión	Alto de hoja mín.-máx. (mm)	Ancho de hoja mín.- máx. (mm)	IP	Carrera
329871/72/73	300	300	230V	500 ÷ 2400	≤ 1500	30	200 y 380
339871/72/73	300	300	24V		≤ 1500	30	200 y 380
MOTOR en tándem (2 motores sincronizados) (**)							
329881/82/83	300+300	500	230V	500 ÷ 2400	1501 - 2400	30	200 y 380
339881/82/83	300+300	500	24V		1501 - 2400	30	200 y 380

(*) para las limitaciones dimensionales debe considerarse las relativas a cada serie de carpintería.
(**) Los motores en formato tándem no requieren de centralita de sincronización.

FICHA TÉCNICA MOTORES DE CADENA **300N**

Tensión de alimentación	230V	24	
Absorción	0,26A	1,30A	
Potencia absorbida en carga	60W	35W	
Cargas máximas empuje / tracción	300N / 300N	300N / 300N	
Velocidad traslación en vacío	37 mm/s	22 mm/s	
Duración del recorrido máximo en vacío	11 s	17 s	
Tope de carrera disponibles	200÷380 mm	200÷380 mm	±10 mm
Temperatura de funcionamiento	-5ºC a +50ºC	-5ºC a +50ºC	
Grado de protección	IP30	IP30	
Protección contra descargar eléctricas	Clase II	Clase III	
Peso accionador / Peso bruto	1,1 kg / 1,5 kg	1,1 kg / 1,5 kg	

Motores a 230V - 50 Hz. En Instalaciones deportivas o de régimen especial, se exige instalación de motorizaciones a 24V.
Manejo del actuador mediante (apertura - cierre):
- Pulsador de pared; no Cortizo.
- Control remoto: Receptor de radio (ref.: 329890), uno por ventana. (sólo válido para motores de 230 V)
  Emisor de radio (ref.: 329891 / 92 / 93), de 2 ó 4 canales o versión multicanal (20).

APERTURA ABATIBLE CON MOTORIZACIÓN

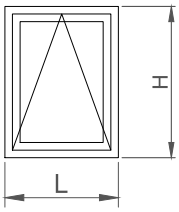

Configuraciones estándar de posicionamiento de motores y rangos de uso. Gráficas y fórmulas de cálculo.

APERTURA ABATIBLE

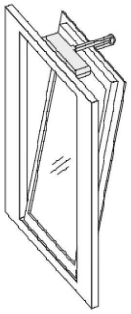

EJECUCIÓN SIMPLE

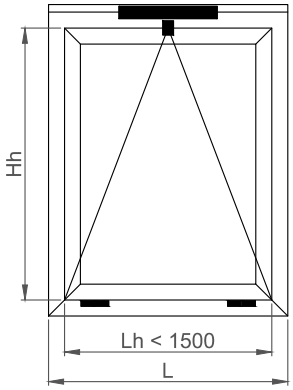

EJECUCIÓN TÁNDEM SINCRONIZADA

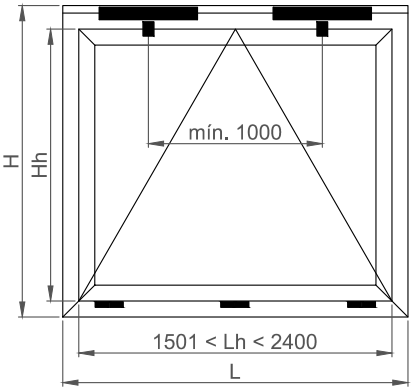

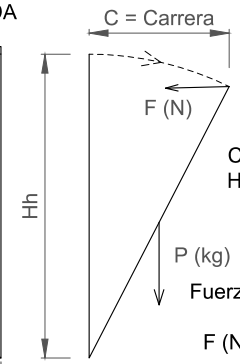

Con carrera de 380 mm,
Hmín de hoja = 950 mm.

Fuerza de empuje necesaria:

F (N) = 5,4 * P (kg) * C/Hh

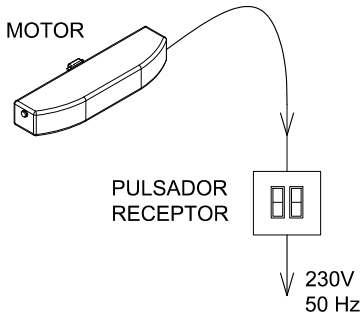

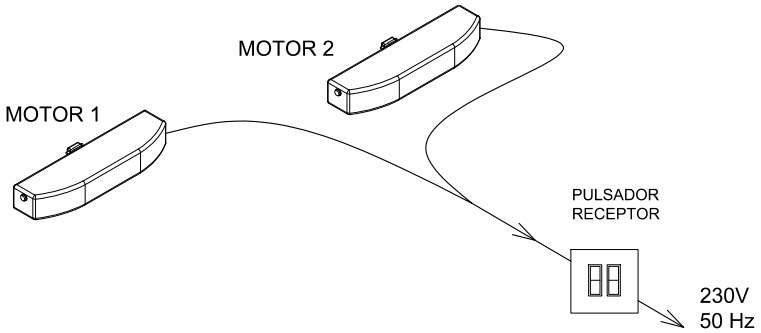

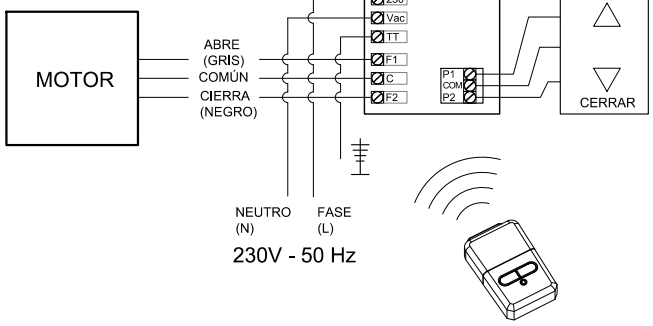

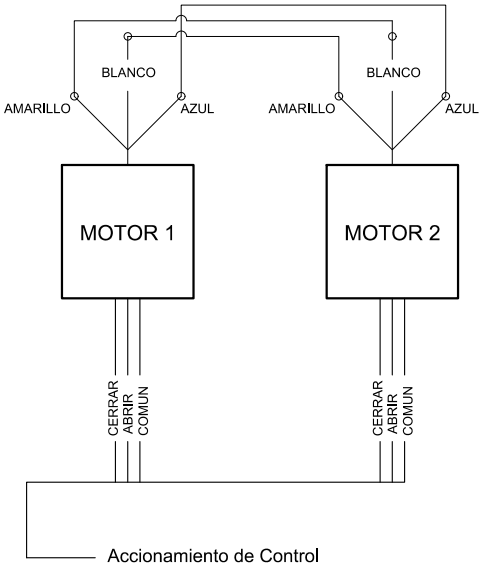

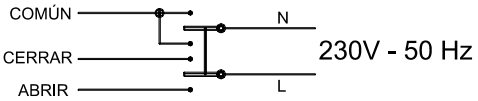

COR 3500

Apertura abatible

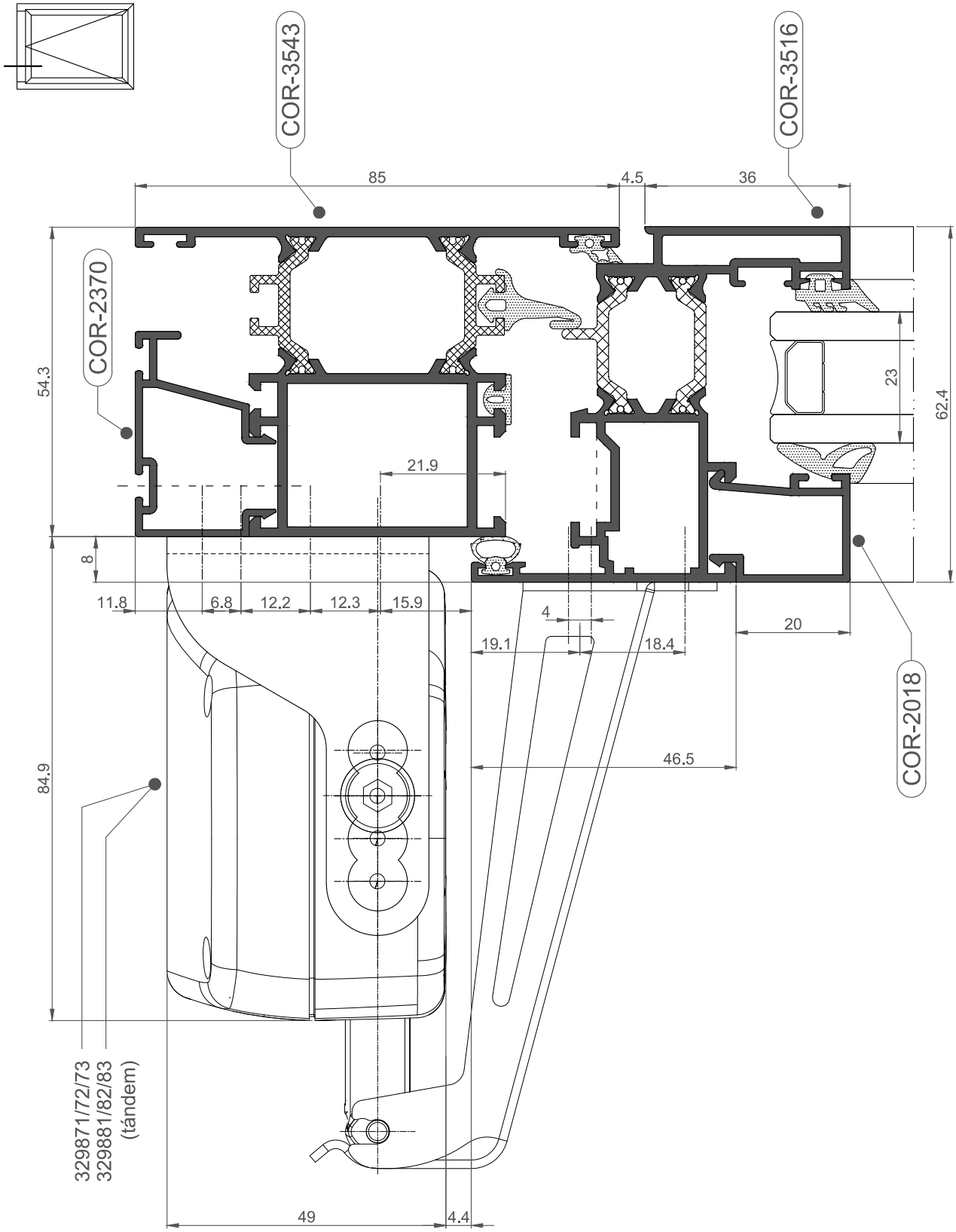

VENTANA PROYECTANTE DESLIZANTE COR 3500

	L < (mm)	1000				1200	1400		
	H < (mm)	550	900	1350	1400	550	900	1350	1400
Descripción	**Referencia**								
Compás proyectante 35 kg	237004	1				1			
Compás proyectante 50 kg	920600		1				1		
Compás proyectante 75 kg	920490			1				1	
Compás proyectante 80 kg (*)	259101				1				1
Cierre de presión derecho AE	260803	1	1	1	1	1	1	1	1
Cierre de presión izquierdo AE	260804	1	1	1	1	1	1	1	1
Bisagra oculta(**)	253065					1	1	1	1

Compás	Ancho mín.	Alto mín.
237004	350	400
920600	350	495
920490	400	650
259101	350	650

** Admite reguladores 287005*

*** Para colocar la bisagra oculta 253065 en la serie COR 3500, deberá suministrarse el perfil 19061*

COR 3500

Tablas accesorios balconera oscilo-paralela automática

HERRAJE OSCILOPARALELA 1 HOJA HASTA 100 kg

Descripcion	Ref. Cortizo	Uds.
Juego carros OPA 200 DX	327301	1
Juego carros OPA 200 SX	327302	
Sistema de cierre OPA DX	329912	1
Sistema de cierre OPA SX	329911	
Kit cerraderos canal OPA	329941	1
Kit puntos de cierre OPA	329942	1
Cremona Oscilo Paralela DX	329922	1*
Cremona Oscilo Paralela SX	329932	
Kit carriles OPA 970mm (1930 mm marco)	327342	1*
Kit carriles OPA 1320mm (2630 mm marco)	327362	
Kit carriles OPA 1720mm (3430 mm marco)	327382	
Kit carriles OPA 2040mm (4130 mm marco)	327392	
Juego embellecedores OPA	327402	1*

(*) Referencias en negro. Para otros acabados, ver páginas de accesorios.

Alto min. 930 mm	Ancho min. 670 mm	Peso máx. 100 Kg
Alto max. 2380 mm	Ancho max. 1280 mm	

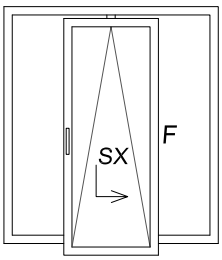

VERSIÓN IZQUIERDA CON FIJO LATERAL

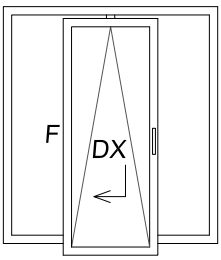

VERSIÓN DERECHA CON FIJO LATERAL

COR 3500

Tablas accesorios balconera oscilo-paralela automática

HERRAJE OSCILOPARALELA 1 HOJA HASTA 160 kg

Descripcion	Ref. Cortizo	Uds.
Juego carros OPA 200 DX	327301	1
Juego carros OPA 200 SX	327302	
Sistema de cierre OPA DX	329912	1
Sistema de cierre OPA SX	329911	
Kit cerraderos canal OPA	329941	1
Kit puntos de cierre OPA	329942	1
Cremona Oscilo Paralela DX	329922	1*
Cremona Oscilo Paralela SX	329932	
Kit carriles OPA 970mm (1930 mm marco)	327342	1*
Kit carriles OPA 1320mm (2630 mm marco)	327362	
Kit carriles OPA 1720mm (3430 mm marco)	327382	
Kit carriles OPA 2040mm (4130 mm marco)	327392	
Juego embellecedores carros y refuerzos OPA	327412	1*

(*) Referencias en negro. Para otros acabados, ver páginas de accesorios.

Alto min. 930 mm	Ancho min. 670 mm	Peso máx. 160 Kg
Alto max. 2400 mm	Ancho max. 2000 mm	

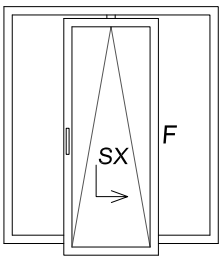

VERSIÓN IZQUIERDA CON FIJO LATERAL

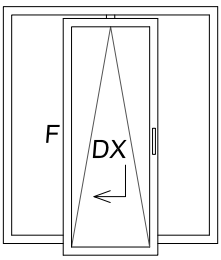

VERSIÓN DERECHA CON FIJO LATERAL

COR 3500

Tablas accesorios balconera oscilo-paralela automática

HERRAJE OSCILOPARALELA 1 HOJA HASTA 200 kg

Descripcion	Ref. Cortizo	Uds.
Juego carros OPA 200 Twin DX	327303	1
Juego carros OPA 200 Twin SX	327304	
Sistema de cierre OPA DX	329912	1
Sistema de cierre OPA SX	329911	
Kit cerraderos canal OPA	329941	1
Kit puntos de cierre OPA	329942	1
Cremona Oscilo Paralela DX	329922	1*
Cremona Oscilo Paralela SX	329932	
Kit carriles OPA 970mm (1930 mm marco)	327342	1*
Kit carriles OPA 1320mm (2630 mm marco)	327362	
Kit carriles OPA 1720mm (3430 mm marco)	327382	
Kit carriles OPA 2040mm (4130 mm marco)	327392	
Juego embellecedores carros y refuerzos OPA	327412	1*

(*) Referencias en negro. Para otros acabados, ver páginas de accesorios.

Alto min. 930 mm	Ancho min. 1080 mm	Peso máx. 200 Kg
Alto max. 2400 mm	Ancho max. 2000 mm	

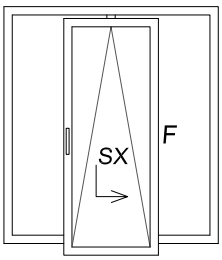

VERSIÓN IZQUIERDA CON FIJO LATERAL

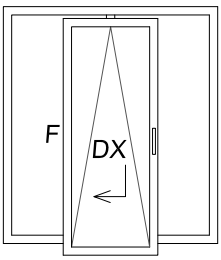

VERSIÓN DERECHA CON FIJO LATERAL

COR 3500

Tablas accesorios balconera oscilo-paralela automática

HERRAJE OSCILOPARALELA 2 HOJAS - HOJAS HASTA 100 kg

Descripcion	Ref. Cortizo	Uds.
		Fijo central
Juego carros OPA 200 DX	327301	1
Juego carros OPA 200 SX	327302	1
Sistema de cierre OPA DX	329912	1
Sistema de cierre OPA SX	329911	1
Kit cerraderos canal OPA	329941	2
Kit puntos de cierre OPA	329942	2
Cremona Oscilo Paralela DX	329922	1*
Cremona Oscilo Paralela SX	329932	1*
Kit carriles OPA 970mm (1930 mm marco)	327342	2*
Kit carriles OPA 1320mm (2630 mm marco)	327362	
Kit carriles OPA 1720mm (3430 mm marco)	327382	
Kit carriles OPA 2040mm (4130 mm marco)	327392	
Juego embellecedores OPA	327402	2*

(*) Referencias en negro. Para otros acabados, ver páginas de accesorios.

Alto min. 930 mm	Ancho min. 670 mm	Peso máx. 100 Kg
Alto max. 2380 mm	Ancho max. 1280 mm	

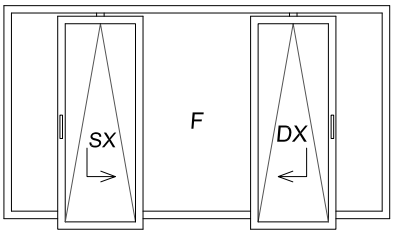

2 HOJAS CON FIJO CENTRAL

COR 3500

Tablas accesorios balconera oscilo-paralela automática

HERRAJE OSCILOPARALELA 2 HOJAS - HOJAS HASTA 160 kg

Descripcion	Ref. Cortizo	Uds.
		Fijo central
Juego carros OPA 200 DX	327301	1
Juego carros OPA 200 SX	327302	1
Sistema de cierre OPA DX	329912	1
Sistema de cierre OPA SX	329911	1
Kit cerraderos canal OPA	329941	2
Kit puntos de cierre OPA	329942	2
Cremona Oscilo Paralela DX	329922	1*
Cremona Oscilo Paralela SX	329932	1*
Kit carriles OPA 970mm (1930 mm marco)	327342	2*
Kit carriles OPA 1320mm (2630 mm marco)	327362	
Kit carriles OPA 1720mm (3430 mm marco)	327382	
Kit carriles OPA 2040mm (4130 mm marco)	327392	
Juego embellecedores carros y refuerzos OPA	327412	2*

(*) Referencias en negro. Para otros acabados, ver páginas de accesorios.

Alto min. 930 mm	Ancho min. 670 mm	Peso máx. 160 Kg
Alto max. 2400 mm	Ancho max. 2000 mm	

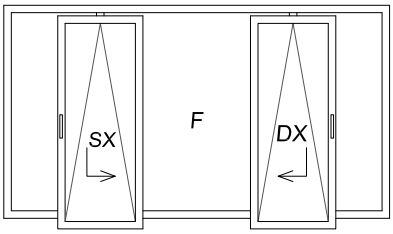

2 HOJAS CON FIJO CENTRAL

COR 3500

Tablas accesorios balconera oscilo-paralela automática

DESPIECE OSCILOPARALELA 2 HOJAS - HOJAS HASTA 200 kg

Descripcion	Ref. Cortizo	Uds.
		Fijo central
Juego carros OPA 200 Twin DX	327303	1
Juego carros OPA 200 Twin SX	327304	1
Sistema de cierre OPA DX	329912	1
Sistema de cierre OPA SX	329911	1
Kit cerraderos canal OPA	329941	2
Kit puntos de cierre OPA	329942	2
Cremona Oscilo Paralela DX	329922	1*
Cremona Oscilo Paralela SX	329932	1*
Kit carriles OPA 970mm (1930 mm marco)	327342	2*
Kit carriles OPA 1320mm (2630 mm marco)	327362	
Kit carriles OPA 1720mm (3430 mm marco)	327382	
Kit carriles OPA 2040mm (4130 mm marco)	327392	
Juego embellecedores carros y refuerzos OPA	327412	2*

(*) Referencias en negro. Para otros acabados, ver páginas de accesorios.

Alto min. 930 mm	Ancho min. 1080 mm	Peso máx. 200 Kg
Alto max. 2400 mm	Ancho max. 2000 mm	

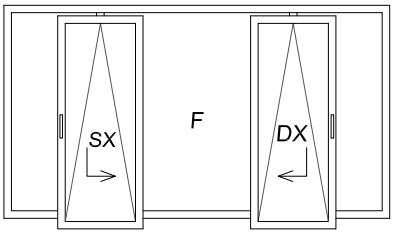

2 HOJAS CON FIJO CENTRAL

INSTRUCCIONES DE MONTAJE

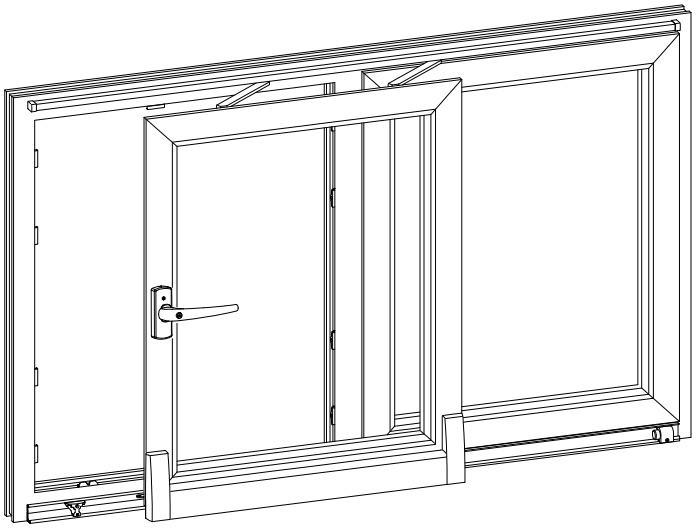

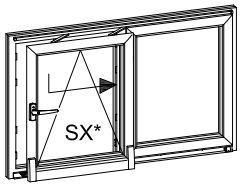

* Versión Izquierda
(apertura a derechas)

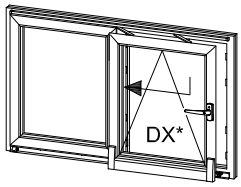

* Versión Derecha
(apertura a izquierdas)

Las imágenes de este manual corresponden a la versión de izquierdas.
Para versiones de derechas, las medidas deben aplicarse correspondientemente.

CONTENIDO

Aplicaciones, abreviaturas.
Información importante.
Unidades de embalaje.
Despiece y ubicación de componentes.
Preparación de la hoja.
Montaje de carros, alineamiento paralelo de carros.
Corte a medida y preparación del cierre central.
Instalación del cierre central.
Montaje de manilla, cerraderos, cerraderos de oscilo, tope para el dispositivo de falsa maniobra y guía.
Montaje del carril superior, carril inferior y perfil cobertor tijeras.
Colocación y retirada de hojas.
Instalación bloque guía y alineación horizontal hoja.
Alineación de soporte de carros, ajuste de altura resalte y dispositivo de seguridad.
Montaje de topes y perfil cobertor carros.
Sección vertical superior, sección horizontal manilla.
Sección vertical inferior.
Información para carros tandem TWIN-bogies: Montaje de los carros, alineación horizontal de la hoja, alineación de los carros, activación dispositivo de seguridad e instalación de las tapas.

COR 3500

Detalles de montaje balconera oscilo-paralela automática

APLICACIONES

Los límites de aplicación citados en estas instrucciones son vinculantes y no se deben sobrepasar.
Se deberá cumplir también con las medidas admisibles, las instrucciones de fabricación y las recomendaciones.

OPA HASTA 200 KG

Alto min. 930 mm	Ancho min. 1080 mm	Peso máx. 200 Kg
Alto max. 2400 mm	Ancho max. 2000 mm	

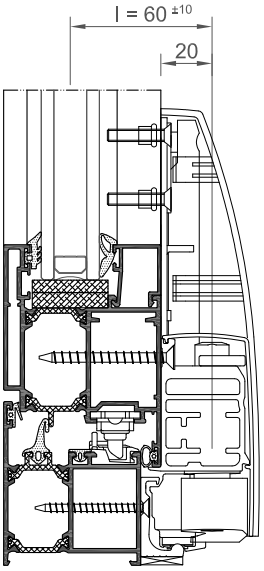

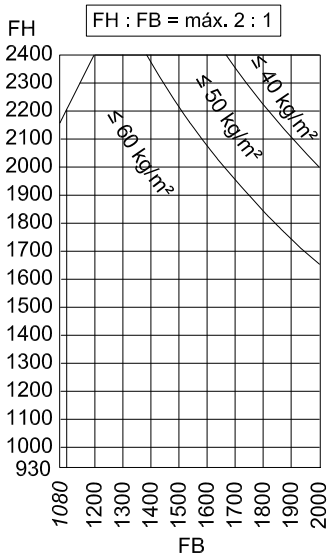

(*) Para pesos de hoja de 160 hasta 200 kg utilizar carros TWIN-bogies. En la secuencia de montaje de los carros hay ilustraciones de ejemplo. Las instrucciones de montaje para carros tandem TWIN-bogies, se encuentran al final del presente documento.

OPA HASTA 160 KG

Alto min. 930 mm	Ancho min. 670 mm	Peso máx. 160 Kg
Alto max. 2400 mm	Ancho max. 2000 mm	

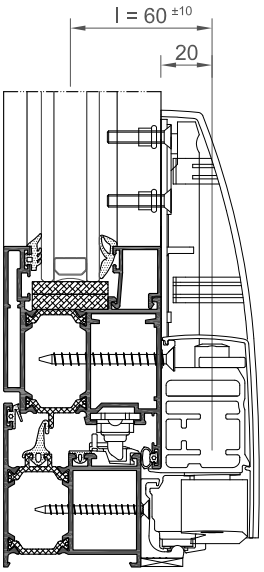

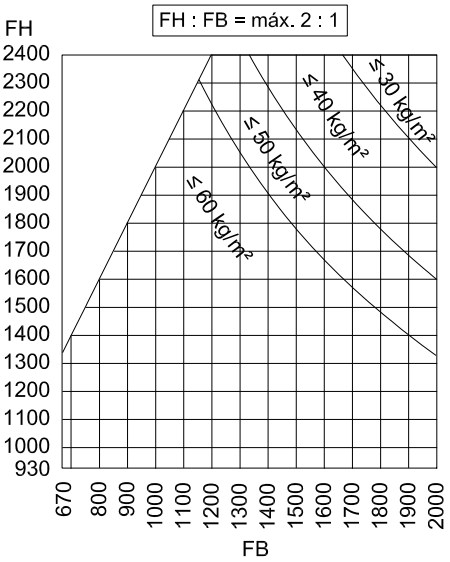

COR 3500

Detalles de montaje balconera oscilo-paralela automática

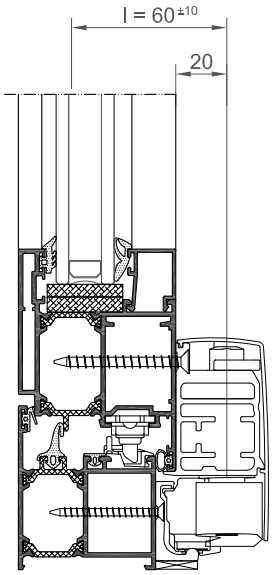

OPA HASTA 100 KG

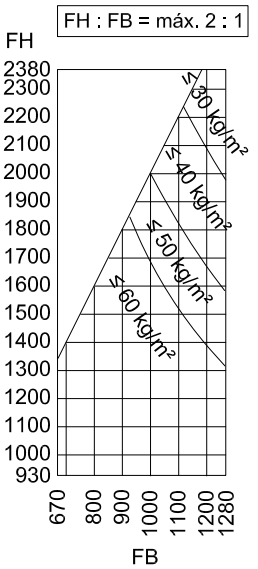

Peso máx. 100 Kg

Alto min. 930 mm	Ancho min. 670 mm
Alto max. 2380 mm	Ancho max. 1280 mm

ABREVIATURAS UTILIZADAS EN EL MANUAL

AG	Cremona de pala
D	Entrada
EG	Cuadradillo
FA	Solape de hoja
FB	Anchura de hoja
FH	Altura de la hoja.
G/G1	Medidas relativas a la posición de la manilla.
GOL	Lado manilla superior, versión izquierda.
GOR	Lado manilla superior, versión derecha.
OKFF	Extremo superior del nivel del suelo acabado.
OL	Lado opuesto manilla superior, versión izquierdas.
OR	Lado opuesto manilla superior, versión derechas.

INFORMACIÓN IMPORTANTE

– Las velocidades y pares de de apriete indicadas son vinculantes. No pasar los tornillos.

– Al instalar los accesorios, utilice los tornillos entregados con el paquete.

– Todos los accesorios tienen que ser instalados como se describe en estas instrucciones.

– Para calzar los vidrios, por favor respete las directrices técnicas del acristalamiento.

– Colocar el adhesivo de instrucciones en un lugar visible.

Adhesivo de instrucciones

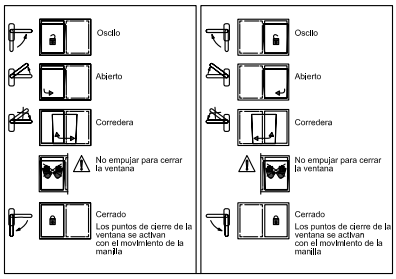

A Derechas A Izquierdas

Tornillos de fijación para accesorios (incluidos con el accesorio)

Por accesorio(s)	Número	Medida	Diámetro del taladro	Llave
Carros 1/2 (1a/2a), soporte cobertor de carros	12 (24)	4.8 x 50	4.2	Torx 25
Carril inferior 37, carril superior 35	40	3.9 x 45	3.2	Torx 15
Cobertor tijeras 38	10	3.9 x 9,5	3.2	Torx 15
Soporte de carros 3	4	M5 x 25	7.1 (para tuerca remachable)	Torx 25
Ángulo de reenvío con tijeras 19/21	10	M5 x 25	3.5	Torx 25
Unión cremona AG 8	2	M5 x 8	-	Torx 25
Manilla 203 AG / -S 6/7	4 2	4.8 x 50 M5 x 25	4.2 5.2	Torx 25 Torx 25

Todas las medidas de este manual de instrucciones están indicadas en milímetros (mm).

COR 3500

Detalles de montaje balconera oscilo-paralela automática

UNIDADES DE EMBALAJE

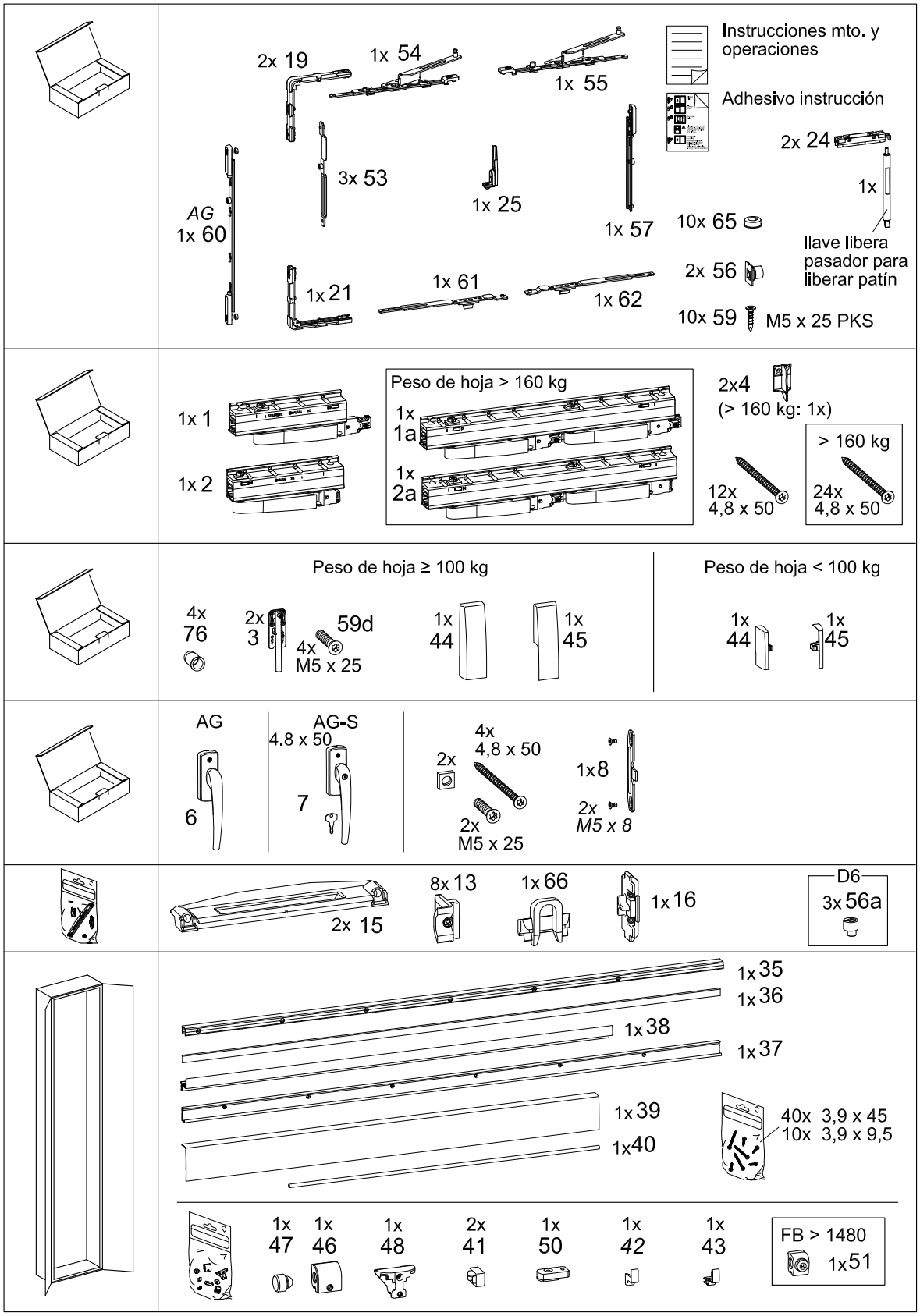

COR 3500

Detalles de montaje balconera oscilo-paralela automática

DESPIECE Y UBICACIÓN DE COMPONENTES

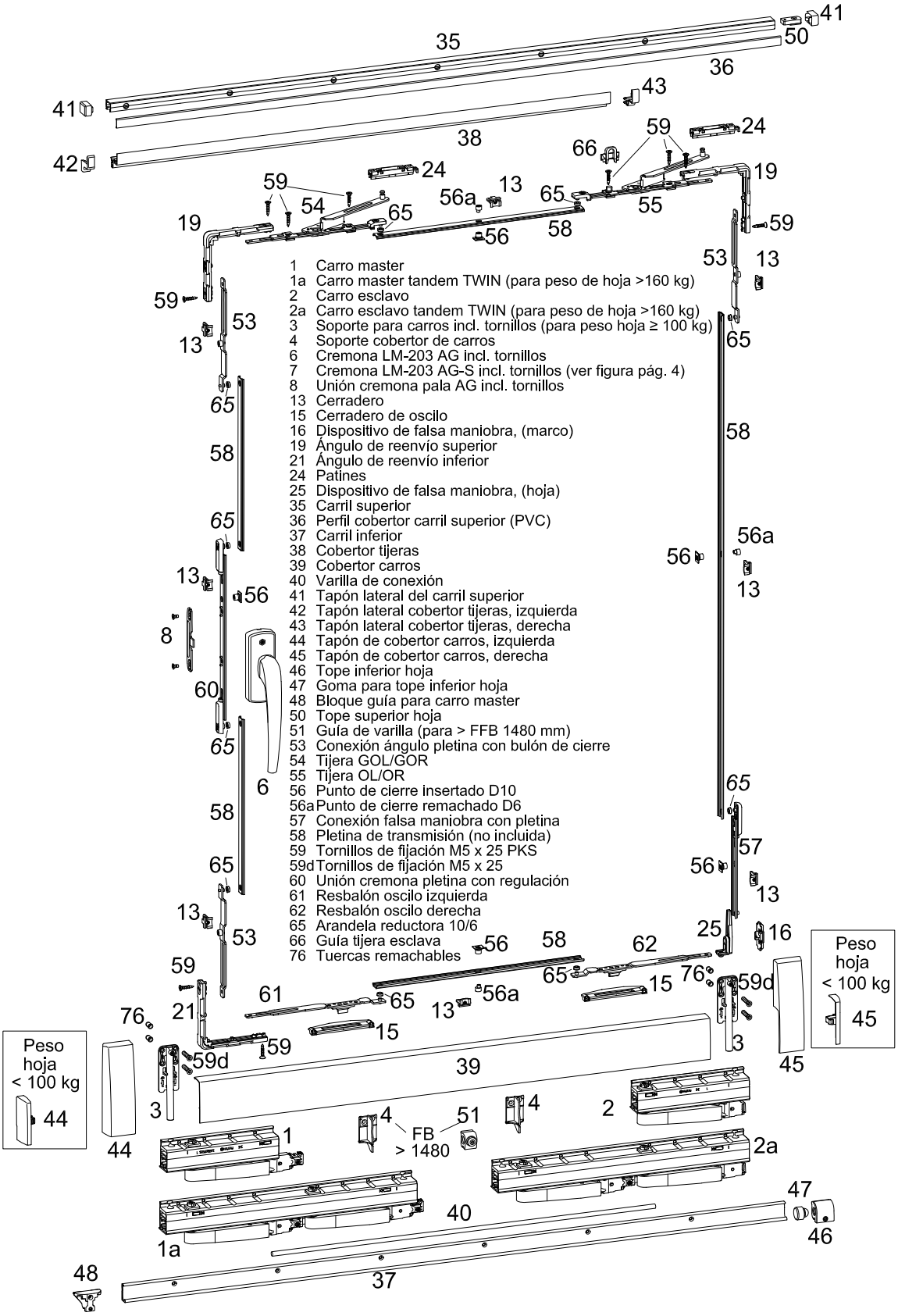

PREPARACIÓN DE LA HOJA

Taladros y recorte de la junta

A Marcar dimensión G (posición de la manilla) y realizar el mecanizado de la manilla.

B Recortar junta en el área de ambas tijeras como se ilustra abajo.

C C.1 Marcar taladros para los carros 1/2 (para carros tandem TWIN 1a/2a consultar pag. finales) y taladrar.
C.2 Marcar taladros para soporte de refuerzo para carros 3 (para peso de hoja ≥ 100 kg) y taladrar.

D Taladrar agujeros Ø 3.5 mm para el cierre central.

E Marcar agujeros para el perfil cobertor de tijeras 38 con una distancia de aprox. 200 mm.

F Distribuir taladros para el(los) soporte(s) del cobertor carros 4 en posiciones equidistantes de los carros.

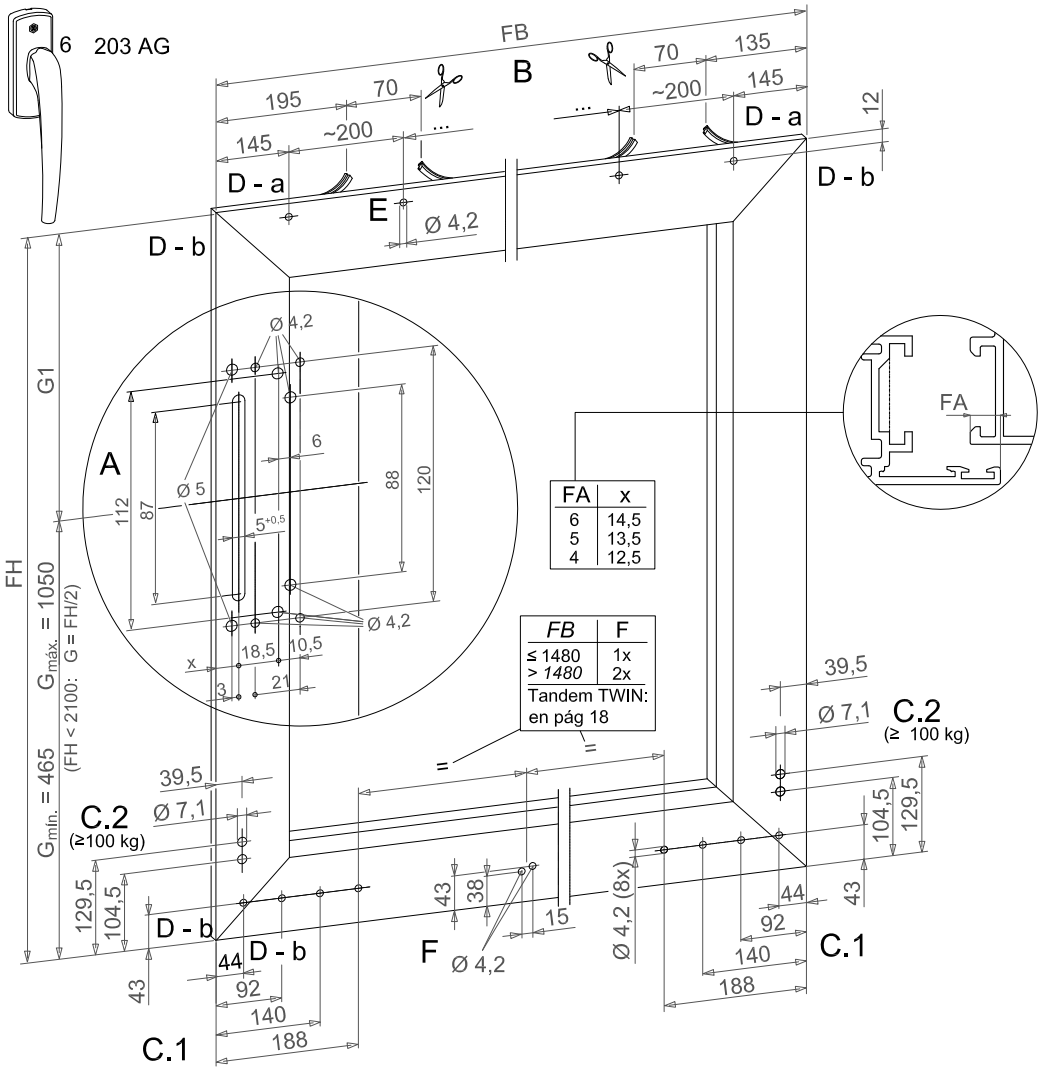

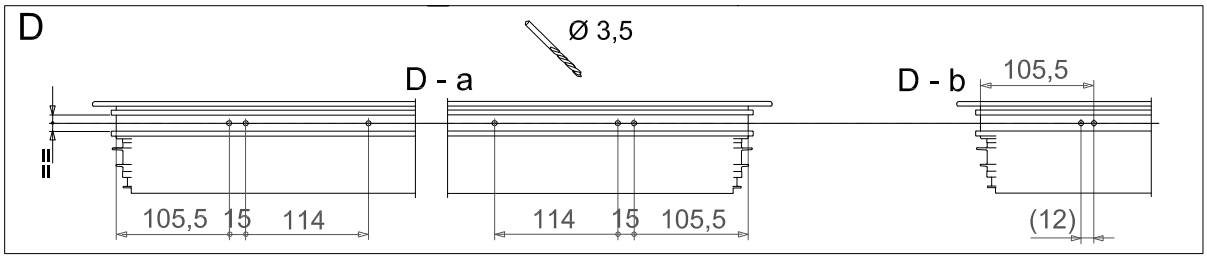

MONTAJE DE LOS CARROS, ALINEAMIENTO PARALELO

Montaje de carros - Consulte "Información para carros tandem TWIN-bogies"

A Fijar los carros 1 y 2 a la hoja con cuatro tornillos 4.8 x 50 cada uno (A.2). Dejar una distancia lateral de 10mm al borde exterior de la hoja y asegurar la posición a ras del borde inferior (A.1).

B Distribuir los soportes para el cobertor 4, equitativamente entre los carros y fijarlos con tornillos 4.8 x 50.

C Para pesos de hoja ≥ 100 kg: fijar las tuercas remachables en los agujeros Ø 7 mm. Insertar los refuerzos 3 en los agujeros de los carros y fijarlos con tornillos M5 x 25 (C.1/C.2).

D Cortar la varilla de conexión 40 a medida de acuerdo con las marcas de los carros (D.1/D.2).

E Para FB > 1480: posicionar la guía varilla 51 al centro y fijar con el prisionero (Torx 25, máx. 3 Nm).

F Insertar varilla de conexión en lo alojamientos de los carros 2 y 1. Fijar con Torx 25 (máx. 7 Nm); fijar el carro 2 en el lado contrario a la manilla.

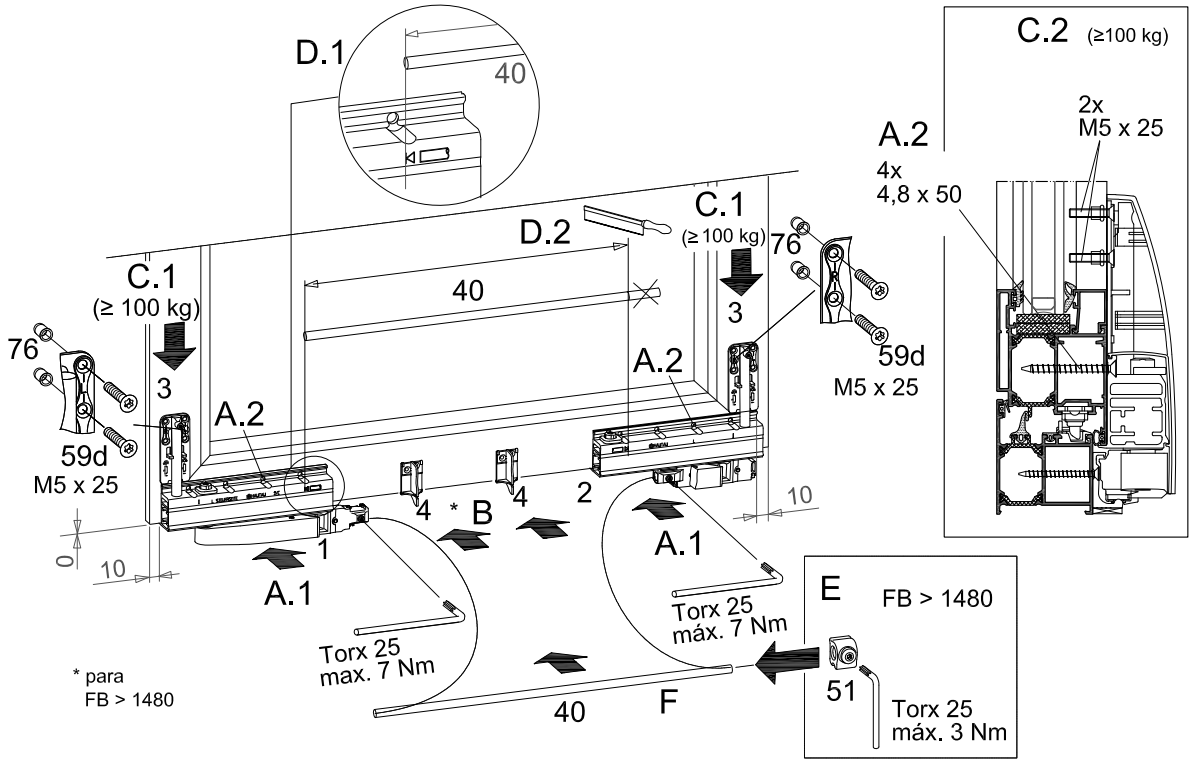

Alineamiento paralelo de carros - Consultar "Información para carros tandem TWIN-bogies"

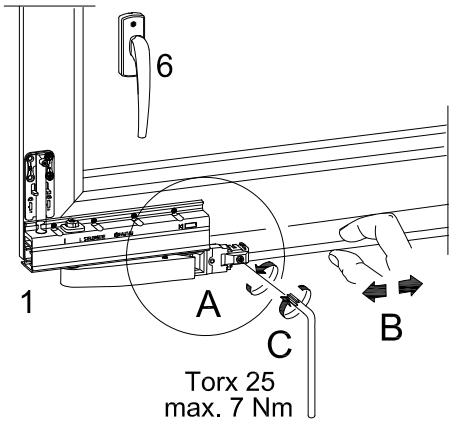

A Aflojar conexión de varilla en el carro 1, lado manilla (Torx 25).

B Moviendo la varilla de conexión de izquierda a derecha, mover el carro posterior 2 paralelo al carro 1 del lado manilla (figura 1).

C Volver a apretar firmemente la conexión de la varilla del carro 1, lado manilla (Torx 25, máx. 7 Nm).

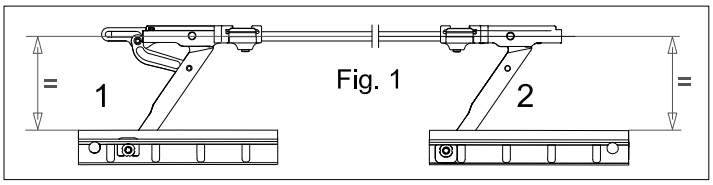

CORTE A MEDIDA Y PREPARACIÓN DEL SISTEMA DE CIERRE

A Corte de pletinas 58 (A.1 ... A.5). *Formulas calculadas para solape FA=6

B Mecanice los taladros (Ø 6.1 mm).

C Preste atención en la orientación de los puntos de cierre, que debe de ser la misma (figura X).
(C.1 ... C.5) Remache los bulones D6 firmemente 56a (figura Z)

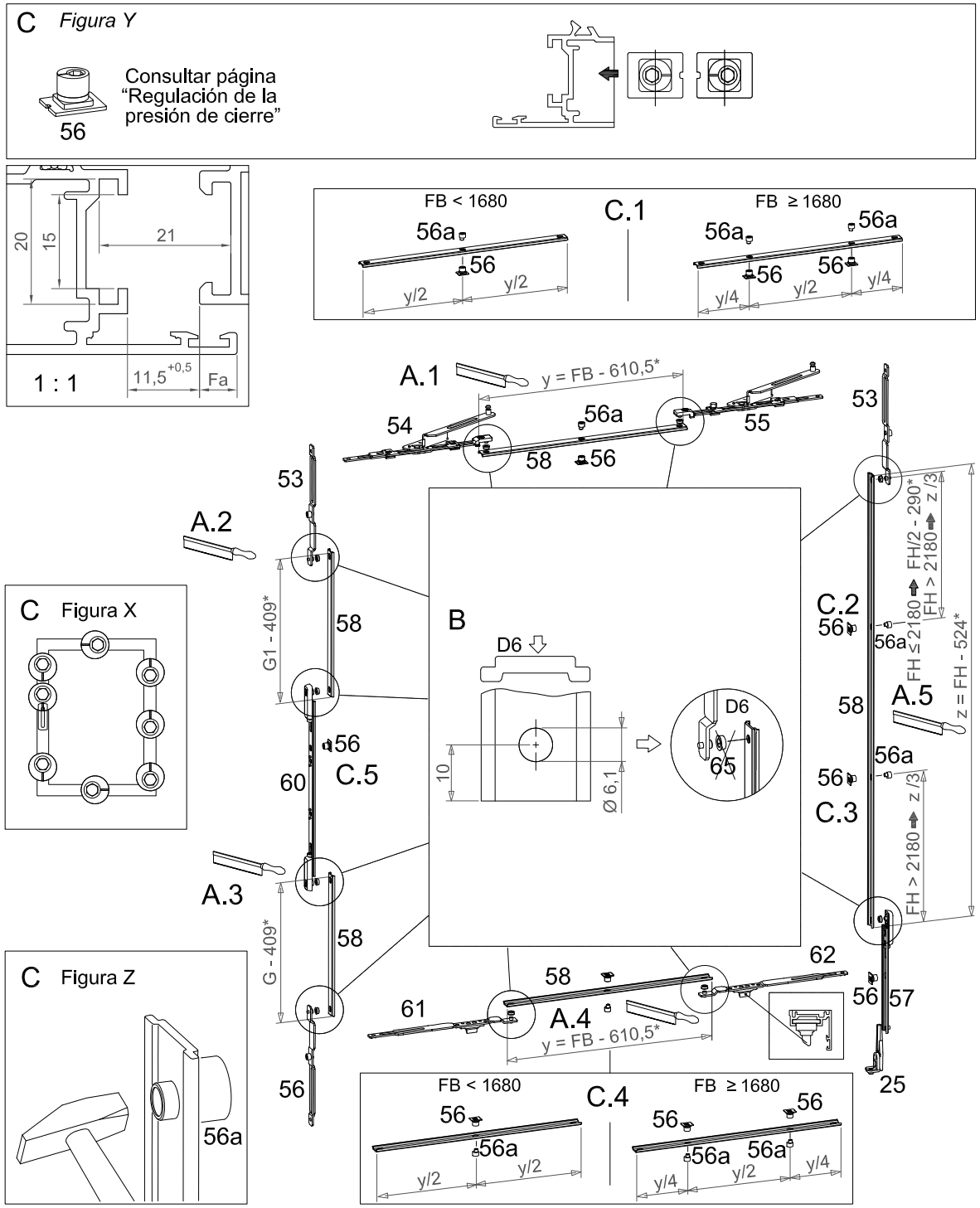

INSTALACIÓN DEL SISTEMA DE CIERRE

A Realice las conexiones del sistema de cierre siguiendo los pasos y deslizándonos por la canal del herraje de la hoja.

B Instalar el sistema de falsa maniobra 25.

C Colocar la pala de la manilla AG 8 en la base de la manilla y fijar, conectándola con la unión cremona 60

D Prestar atención al igual alineamiento de las tijeras.

E Fije el sistema de cierre con tornillos de fijación M5 x 25 PKS 59. Chequear el correcto funcionamiento.

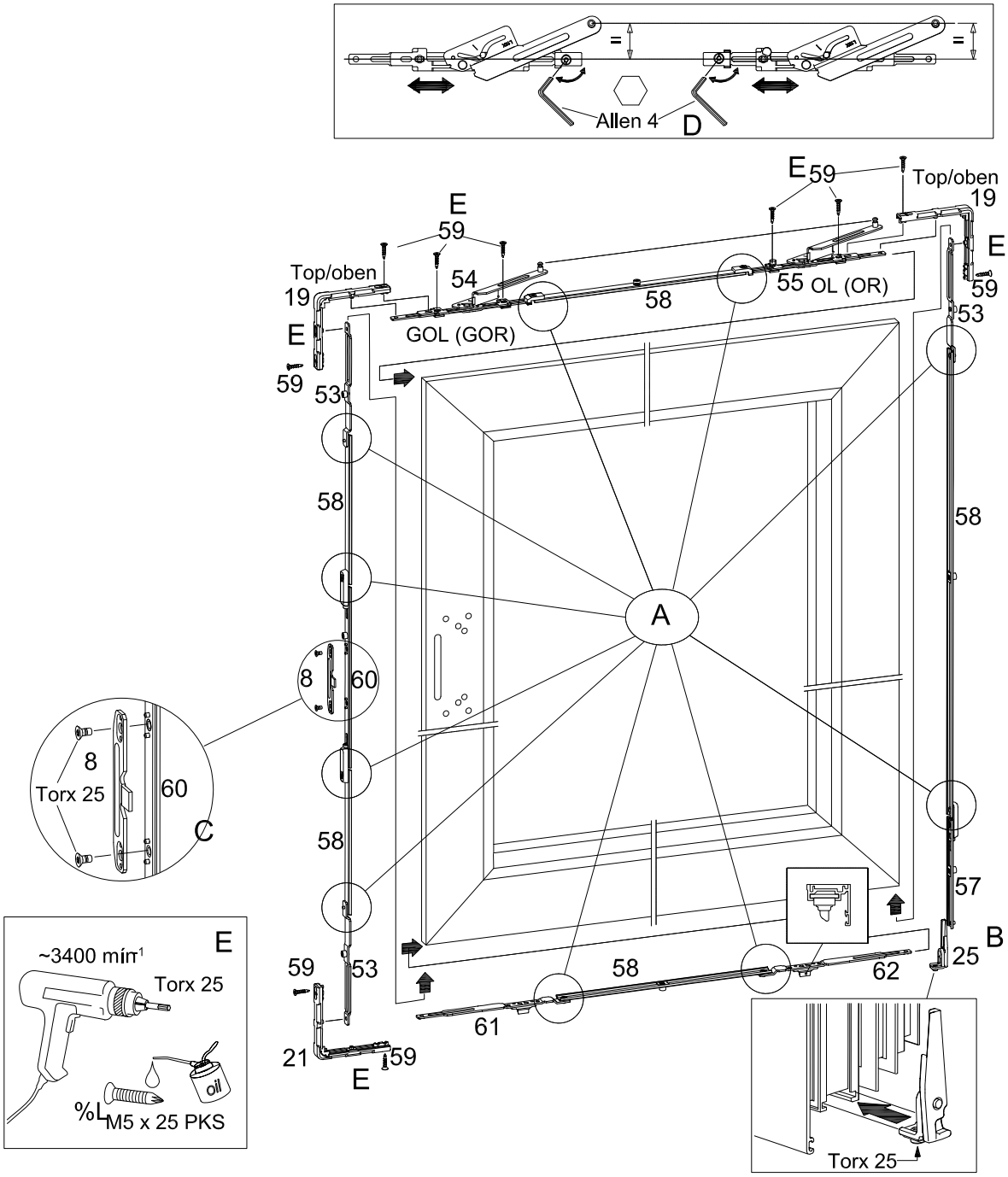

MONTAJE MANILLA AG, CERRADEROS, CERRADERO FALSA MANIOBRA Y GUIA

Montaje de la manilla AG

A Montar la manilla 203AG 6/7, girar aprox.60° contando desde la vertical y fijar con tornillos 4.8 x 50 (4x) y M5 x 25 con las tuercas cuadradas.

B Asegúrese de que la manilla se puede mover fácilmente. (suena click OK?) Verificar sistema de cierre.

C Colocar el escudo en posición B y clipar a la cala de la manilla en posición C.

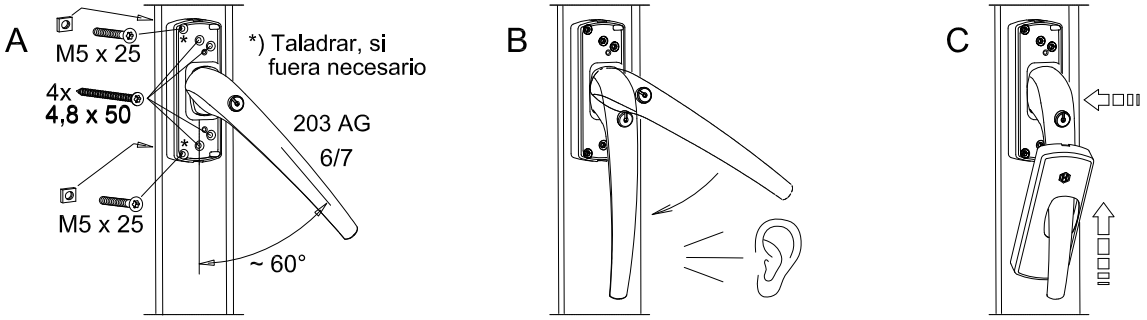

Secuencia de montaje en marco

A.1 Fijar cerraderos 13[1)]

A.2 Fijar cerraderos oscilo 15.

A.3 Montar cerradero de falsa maniobra 16.

A.4 Fijar guía para tijera esclava 66.

[1)] Posiciones (*) solo validas para
FH ≤ 2180 mm
FB ≤ 1680 mm.

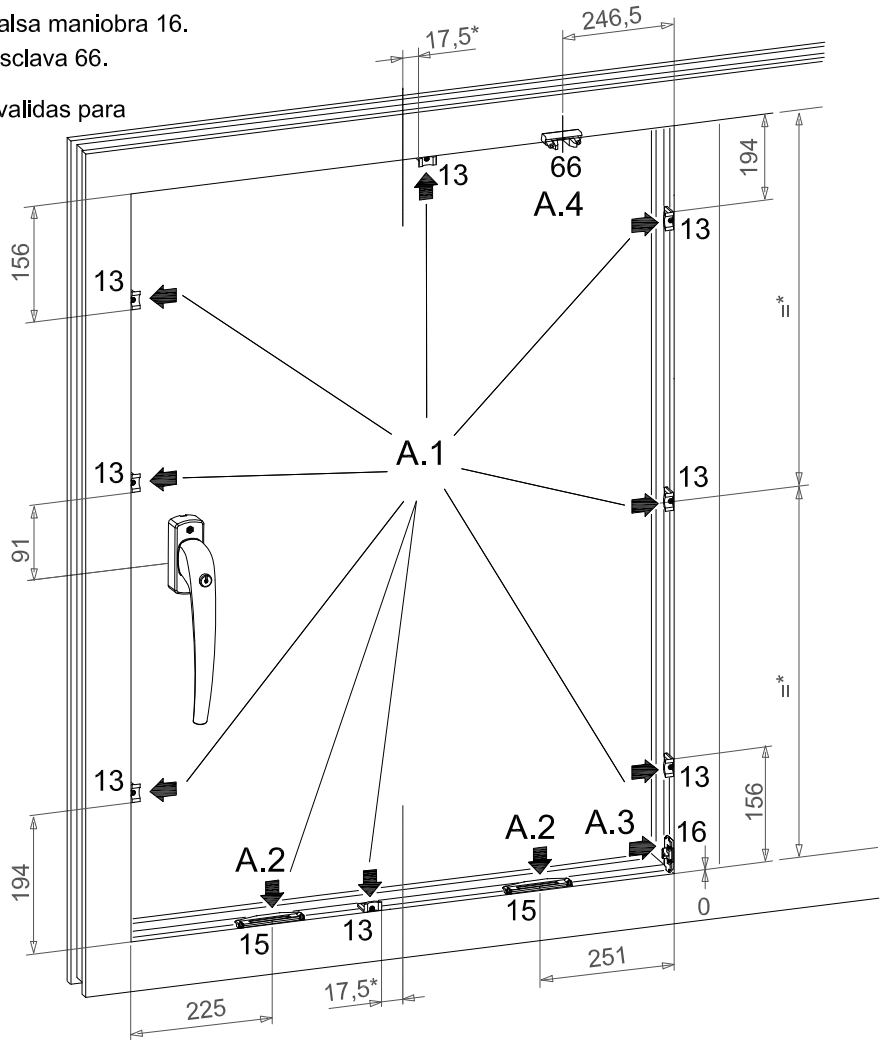

MONTAJE DEL CARRIL SUPERIOR/INFERIOR Y PERFIL COBERTOR TIJERAS

Montaje del carril superior en el marco

A Longitud total del perfil 35: distancia entre exterior de la hoja corredera y exterior de hoja fija menos 8 mm.

B Fijar el carril con tornillos 3.9 x 45, como se ilustra.

C Cortar el perfil cobertor del carril superior 36 de acuerdo a la medida del perfil y clipar sobre este mismo.

D Insertar lateralmente los patines 24 para tijeras en el carril superior. Cuidado, el botón de seguridad debe permanecer fuera (como se entrega).

Montaje del carril inferior en el marco

E Acortar el carril 37 (lado contrario manilla) hasta que el borde quede a línea con las esquinas de las hojas.

F Fijar el carril inferior al marco a 35^{+2} mm desde el borde de la hoja hasta la parte inferior del carril
Use tornillos 3.9 x 45 (fig. 1). En caso de hojas > 160 kg, visibles deformaciones o inusuales (también audibles) ruidos en la zona del carril inferior, se previenen con un calzando en continuo (en el sitio) el carril inferior para mejorar el reparto de la carga (fig. 2).

Montaje del perfil cobertor tijeras en la hoja

G Longitud del perfil cobertor tijeras 38: hoja menos 8 mm (G.1). Fijar centrado en la hoja con 3.9 x 9.5 (G.2)

H Colocar las tapas izquierda 42 y derecha 43 en los finales del perfil (H.1/H.2).

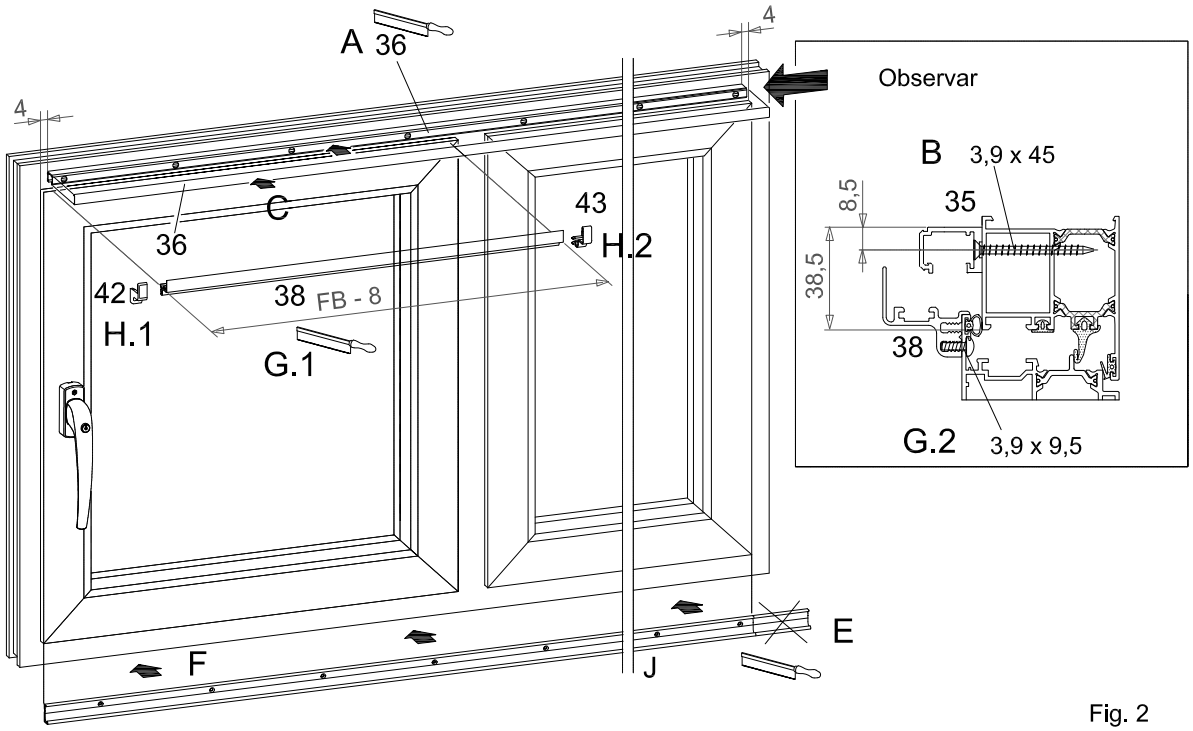

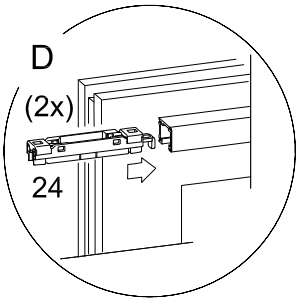

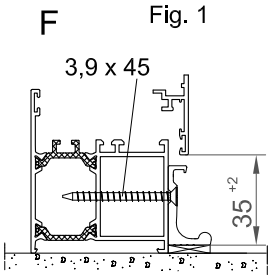

Fig. 1

Fig. 2

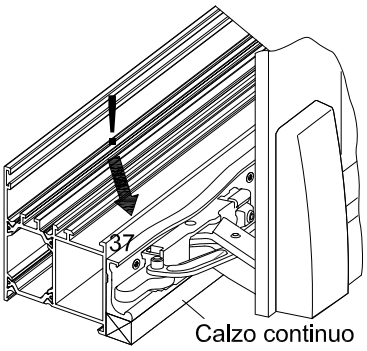

COLOCACIÓN Y RETIRADA DE LAS HOJAS

Colocación de hojas sobre el carril inferior

A Coloque la manilla en posición corredera (A.1). Levante ligeramente la hoja en posición oblicua y colóquela con los carros sobre la pista del carril inferior 37 (A.2). Verificar la posición de los carros deslizando la hoja.

Conexión de las hojas con el carril superior

B Insertar los tetones de las tijeras en los orificios centrales de los patines (suena click). Correcta posición de los bulones anclados en los patines (2).

C En caso de instalación correcta, los botones de seguridad deben estar bloqueados, en posición enrasada.

D ⚠ Atención: Si los bulones de las tijeras no han enganchado de forma segura en los patines, la hoja no esta protegida frente a descuelgues. Como consecuencia, pueden producirse daños y lesiones graves. Es obligatorio verificar el correcto enganche tirando y empujando hacia abajo de las tijeras.

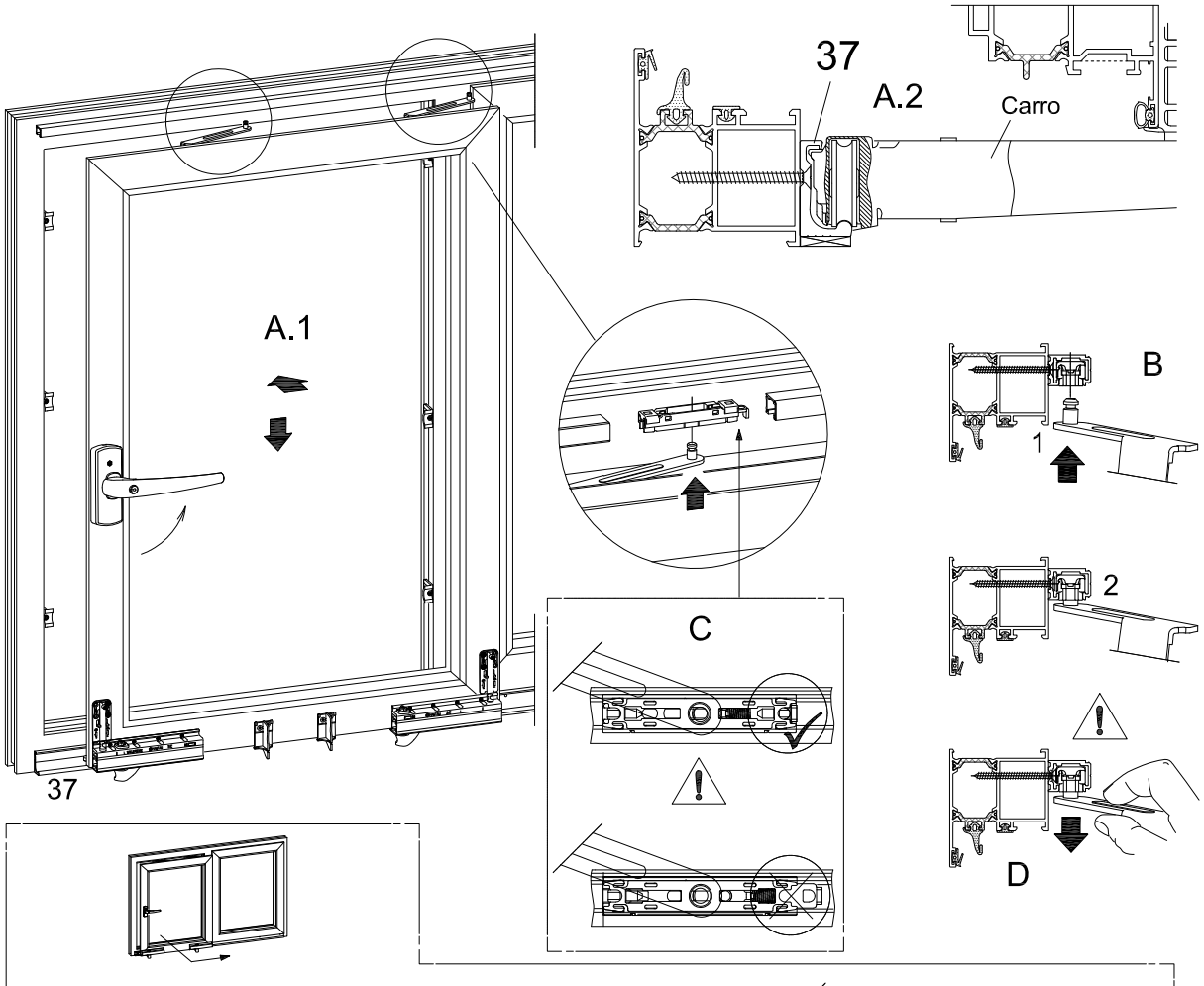

Información importante sobre el desmontaje de la hoja.

Abrir la hoja. Llevar el seguro del carro a posición de desbloqueado (ver página - “Dispositivo de seguridad del carro”, posición 3).

Presionar el pasador de desbloqueo desde abajo en la abertura del patín patín, al lado del botón de seguridad (1). Mover botón de seguridad lateralmente con el pasador hacia el exterior (2). Presionar el bulón de la tijera hacia abajo para liberar el patín (3). Repetir el proceso con el segundo patín. Inclinar ligeramente la hoja y sacarla del carril guía.

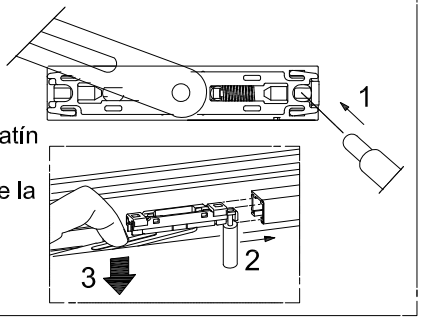

(*) Incluido en el kit base

INSTALACIÓN DEL BLOQUE GUÍA, ALINEACIÓN HORIZONTAL DE LA HOJA

Instalación del bloque guía

A Deslizar el bloque guía 48 por el lado de la manilla a una distancia de aprox. 78 mm desde el borde exterior del perfil. Apretar ligeramente con un tornillo (Torx 25, max. 7 Nm).

B Poner hoja en oscilo y controlar la medida del herraje en ambos lados ($11{,}5^{+0{,}5}$). Recoloque el bloque guía si fuera necesario.

C 1. Apriete el tornillo superior firmemente al bloque guía (Torx 25, max. 4 Nm).
2. A continuación apriete el tornillo de la parte inferior (Torx 25, max. 2 Nm).

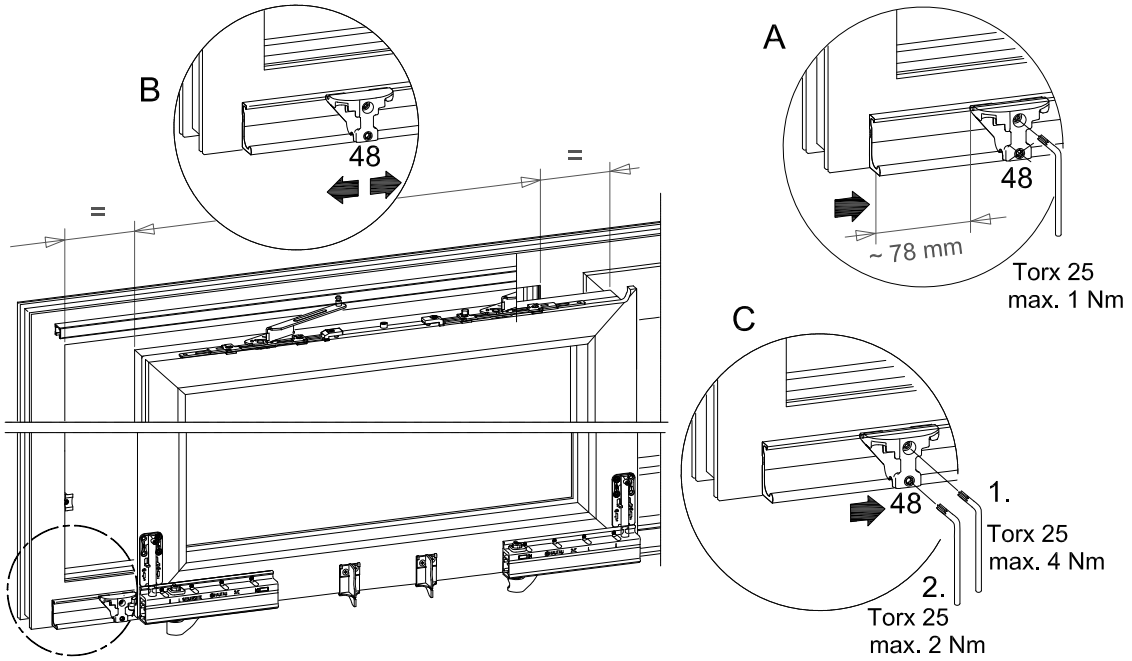

Alineamiento horizontal de la hoja - Consultar la información de los carros tandem TWIN-bogies

A Verifique la distancia arriba y abajo en ambos lados (no mostrado).

B Retire los bloqueos de los tornillos de regulación.

C Eleve los carros con los tornillos de ajuste (Torx 40) para alinear la hoja.

D Poner los bloqueos de tornillos de ajuste; si fuera preciso, corregir orientación de tornillos de ajuste antes.

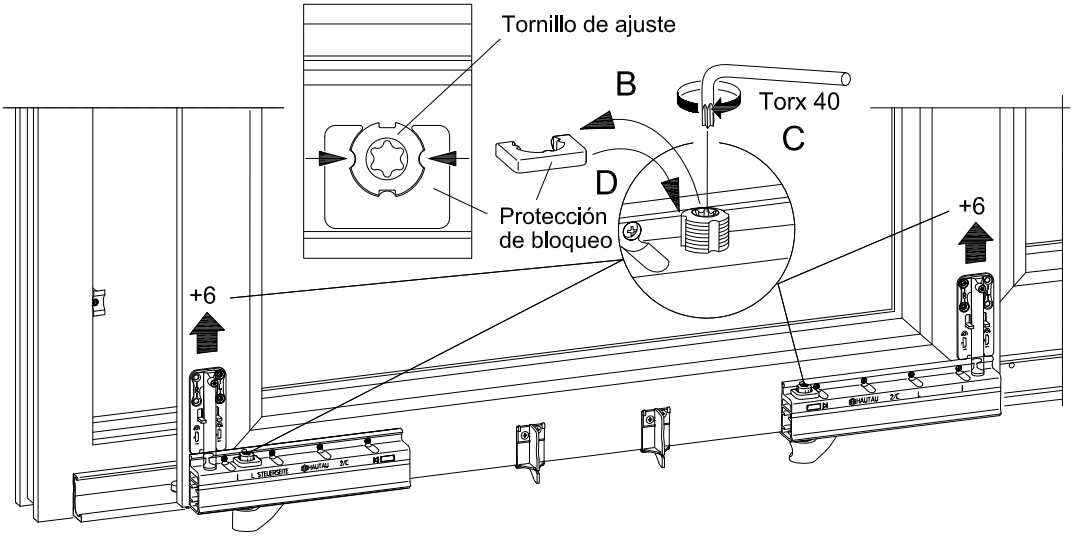

ALINEACIÓN SOPORTE PARA CARROS, AJUSTE ALTURA DE RESALTE Y DISPOSITIVO SEGURIDAD

Alineación soporte para carros

(Optimiza una entrada fácil de hoja en marco)

A Para facilitar la entrada de la hoja.

B Para facilitar la apertura de la hoja.

Nota importante:
Ambos soportes deben de ser ajustados solamente en la misma dirección A, (partiendo del ajuste original).

Si el ajuste en dirección A es excesivo, dependiendo del perfil y el peso de la hoja, los carros podrían arrastrar en vez de rodar. en dicho caso ambos soportes tienen que ajustarse según B, hasta que los carros rueden sin arrastrar.

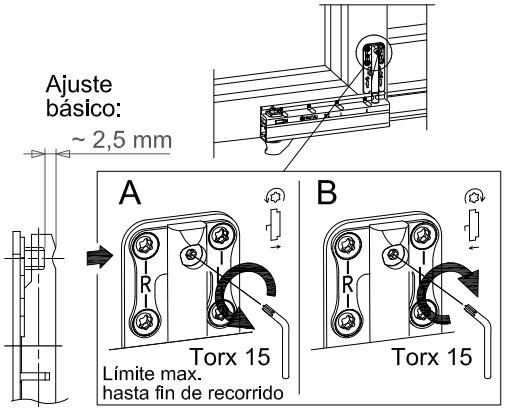

Ajuste de la altura del resalte (presión de cierre de la hoja)

Controlar el comportamiento de cierre de las hojas. Ajustar altura resalte (X) por medio de la llave allen 4:

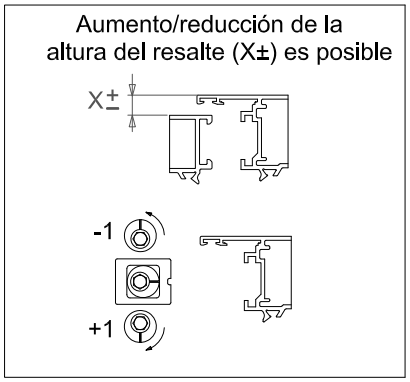

Activar dispositivo de seguridad de los carros

– Consulten “Información carros tandem TWIN”

Mover el dispositivo de seguridad del carro (1) en ambos carros hasta que enganchen en la posición mostrada (2).

Precaución: si el dispositivo de seguridad del carro no se bloquea correctamente o no se queda en la posición que se muestra, la hoja no esta asegurada En consecuencia podrían producirse heridas graves.

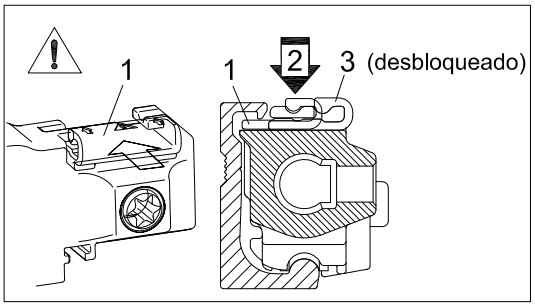

MONTAJE DE TOPES Y PERFIL COBERTOR CARROS

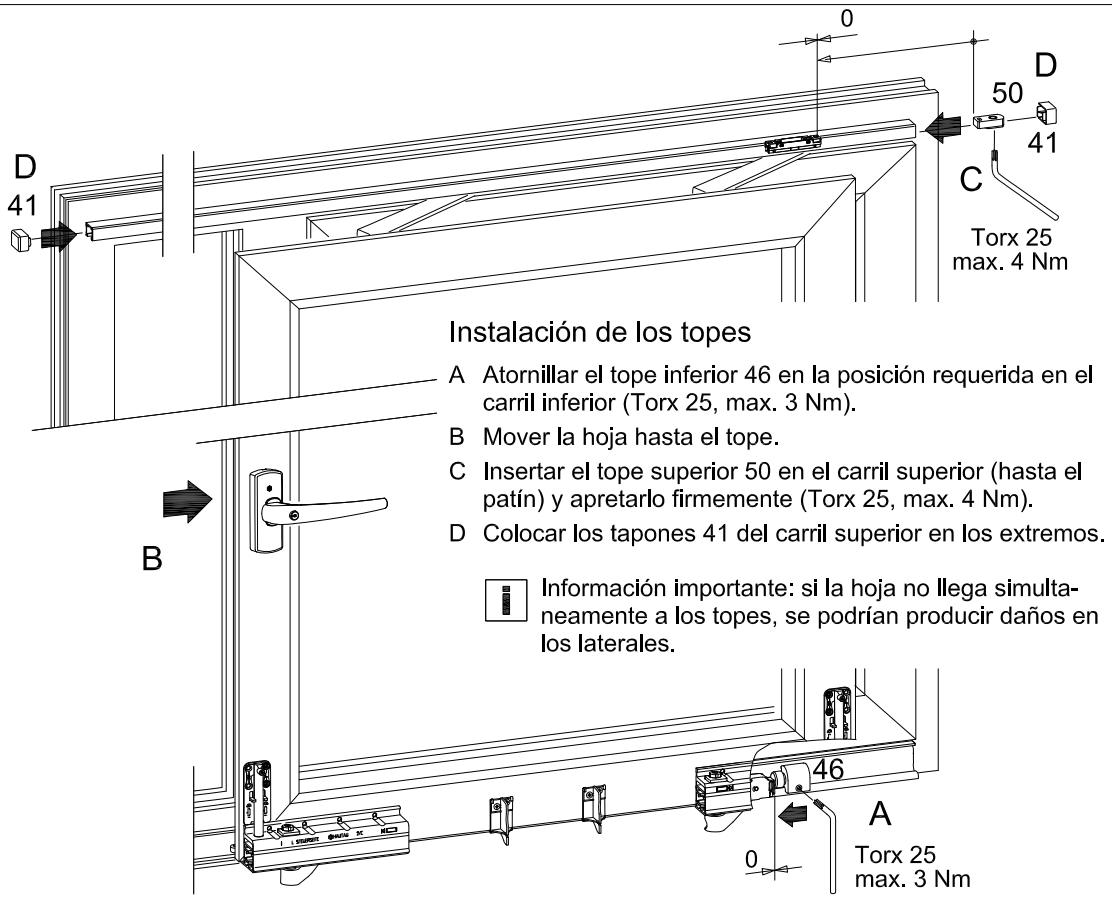

Instalación de los topes

A Atornillar el tope inferior 46 en la posición requerida en el carril inferior (Torx 25, max. 3 Nm).

B Mover la hoja hasta el tope.

C Insertar el tope superior 50 en el carril superior (hasta el patín) y apretarlo firmemente (Torx 25, max. 4 Nm).

D Colocar los tapones 41 del carril superior en los extremos.

Información importante: si la hoja no llega simultaneamente a los topes, se podrían producir daños en los laterales.

Montaje perfil cobertor de carros – Consultar “Información para carros tandem TWIN”

A Cortar el perfil cobertor 39 a medida:
Hojas con soporte de carros 3: cortar por las marcas de los carros.
* Hojas sin soporte de carros: cortar por el borde exterior de los carros.

B Alinear el perfil cobertor con la marca de los carros (o bordes exteriores de los carros) y clipar sobre los carros así como sobre el soporte(s) intermedio(s) 4 del cobertor.

C Hojas con soporte de carros 3: Clipar tapón inf. izdo. 44 y tapón inf. decho. 45 a soporte carro 3.
* Hojas sin soporte de carros: Clipar tapón inf. izdo. 44 y tapón inf. dcho. 45 en los laterales del perfil cobertor. Cliparlos después dentro del carro.

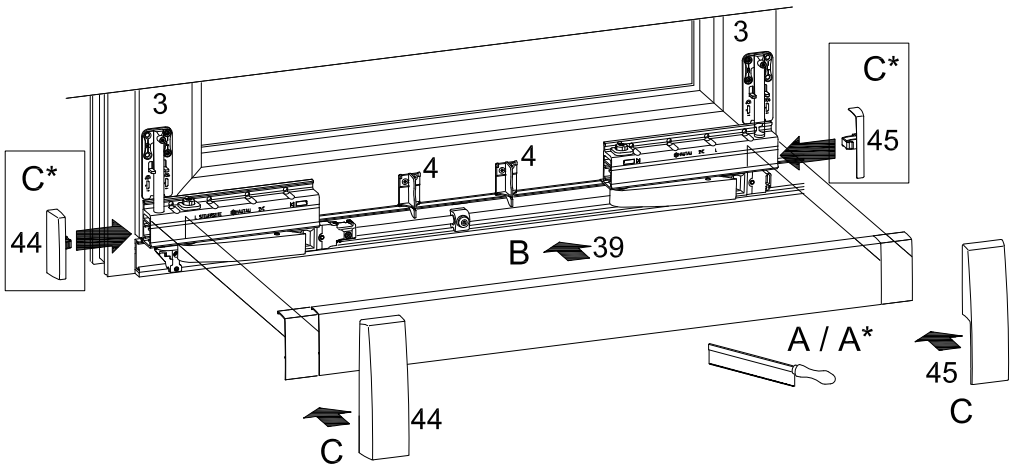

SECCIÓN VERTICAL SUPERIOR, SECCIÓN HORIZONTAL DE LA MANILLA AG

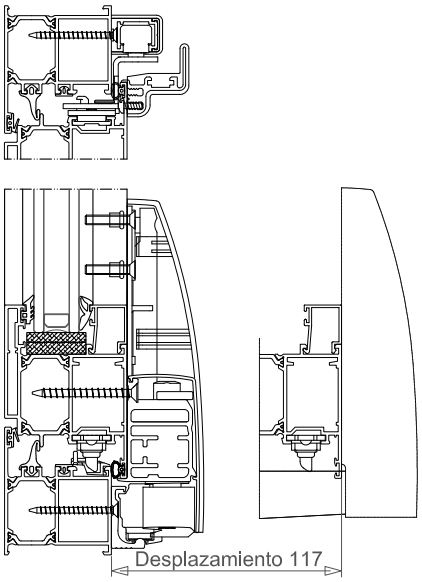

Sección horizontal de la manilla AG

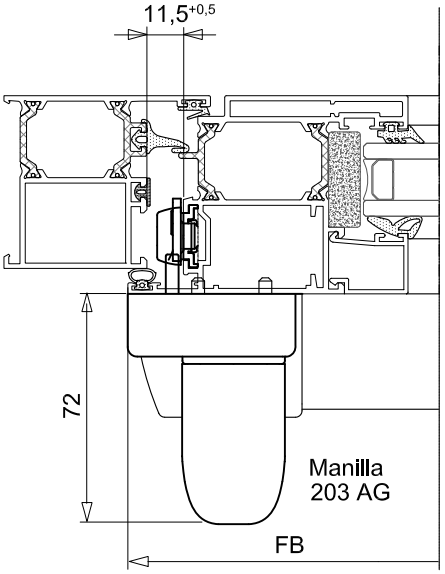

Sección vertical superior

Escala 1:1

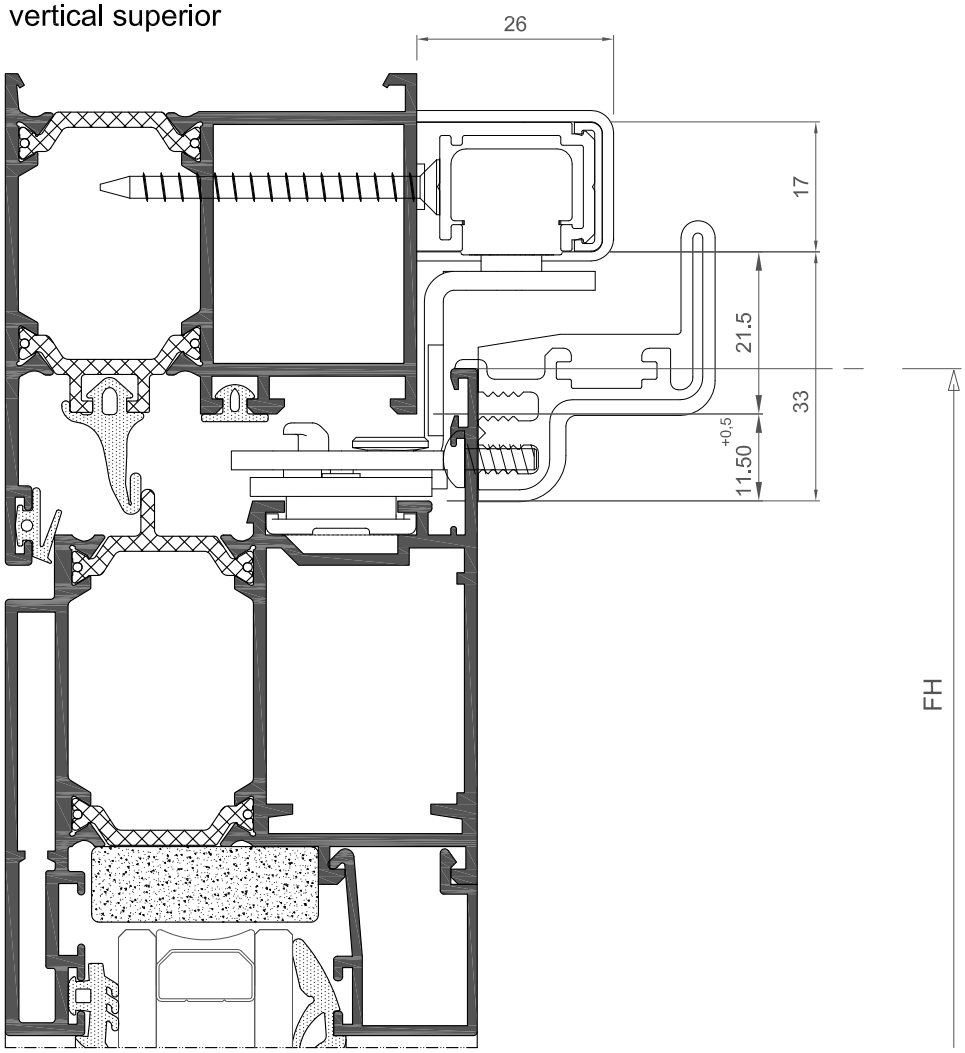

SECCIÓN VERTICAL INFERIOR

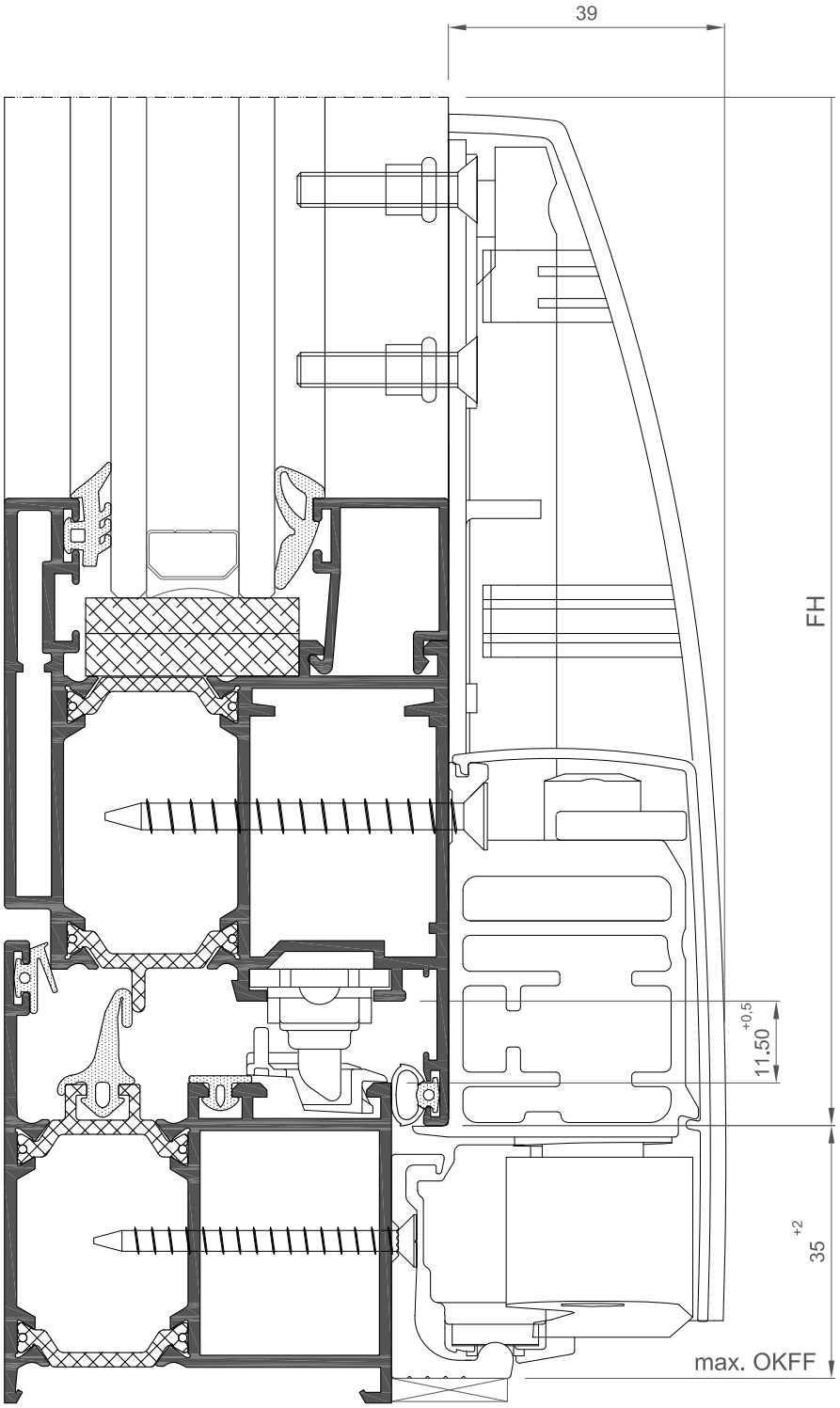

MONTAJE DE CARROS

A Taladrar agujeros adicionales para los carros tandem TWIN-bogies.

B Para los carros 1a y 21, conservar una distancia lateral de 10 mm a los bordes de la hoja y asegurar la posición enrasada con el borde inferior (B.1).Fijar a la hoja con 8 tornillos 4.8 x 50 (B.2).

C Fijar el soporte del perfil cobertor 4 con dos tornillos 4.8 x 50 en la posición designada.

D Fijar las dos tuercas remachables Ø 7 mm 76 en los agujeros designados de cada lado. Fijar los soportes para carros 3 con dos tornillos M5 x 25 (D.1/D.2).

E Cortar varilla de conexión 40 a medida de acuerdo con las marcas de los carros (E.1/E.2).

F Para FB > 1480: mover guía varilla 51 a posición central de varilla de conexión. Fijar (Torx 25, máx. 3 Nm).

G Insertar varilla de conexión en los acoplamientos de los carros 2a y 1a. Fijar con Torx 25 (máx. 7 Nm; primero fijar el carro 2a, lado opuesto a la manilla, cerrar entonces la hoja y fijar el carro 1a lado manilla.

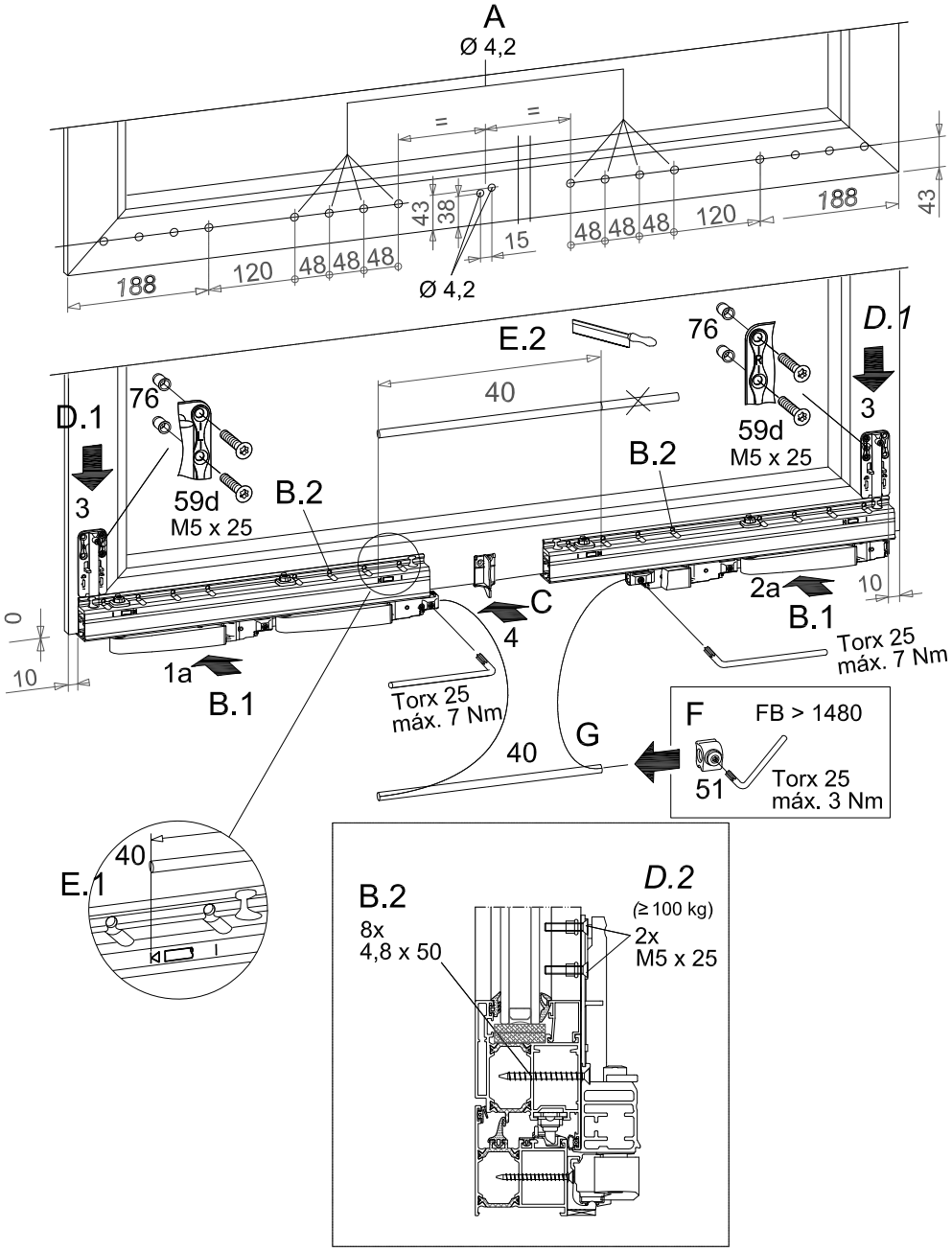

INFORMACIÓN CARROS TWIN-BOGIES: ALINEACIÓN CARROS Y ALINEACIÓN HORIZONTAL HOJA

Alineación de los carros

(asegura la entrada uniforme de hoja en marco)

A Aflojar varilla de conexión en el carro 1a en el lado de la manilla (Torx 25).

B Moviendo la varilla hacia la izquierda o derecha, desplazar el carro trasero 2a paralelo al carro 1a (ver figura 1).

C Volver a fijar la varilla firmemente al carro 1a, lado de manilla (Torx 25, max. 7 Nm).

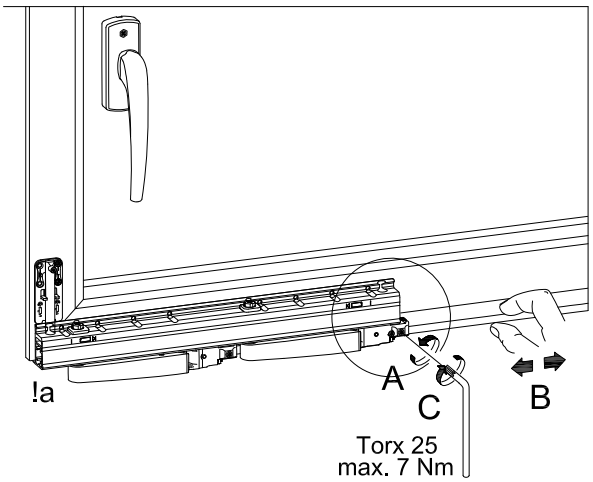

Fig.1

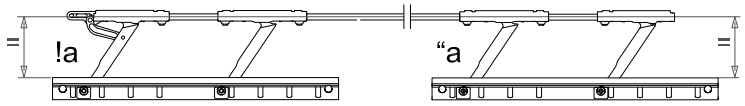

Alineación horizontal de hoja

A Comprobar cámara del herraje superior e inferior a ambos lados.

B Retirar bloqueos de los tornillos.

C Elevar carros regulando los tornillos (1) con Torx 40 (2) nivelando la hoja.

Atención:

Los carros se ajustan por igual de fábrica. Para la correcta nivelación de la hoja, en cada carro tienen que ajustarse los dos tornillos de regulación igualmente, para evitar inclinaciones.

D Colocar bloqueos de tornillos 3 en los tornillos de regulación; si fuera necesarios corregir antes la orientación de tornillos de regulación.

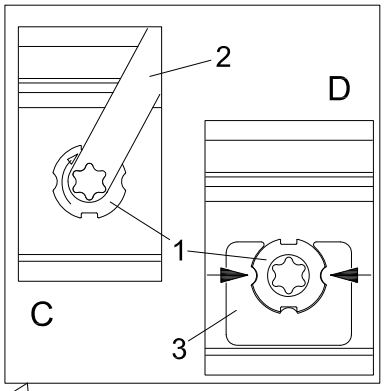

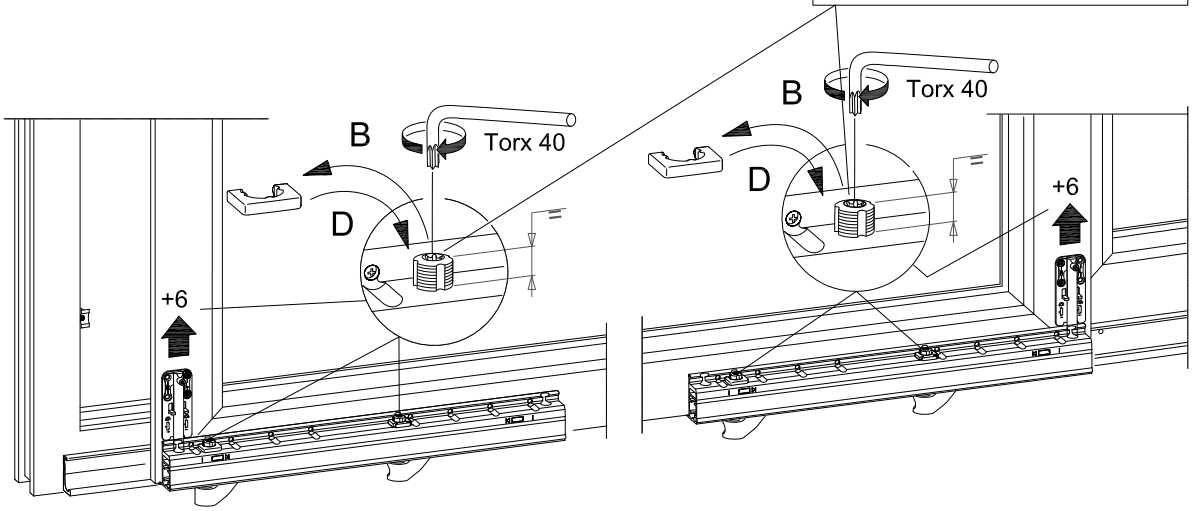

INFORMACIÓN CARROS TWIN-BOGIES: ACTIVACIÓN DISPOSITIVO SEGURIDAD E INSTALACIÓN TAPAS

Activación dispositivo de seguridad de carros

A Mueva seguro de los carros (1) de ambos carros 1a/2a hacia atrás hasta engranar en posición (2).

⚠ Advertencia:
Si el seguro de los carros no se ha bloqueado correctamente, o no se ha bloqueado como se muestra, la hoja no esta suficientemente asegurada (3). Podrían producirse graves daños.

Montaje del perfil cobertor de carros

B Cortar el perfil cobertor 39 a medida según las marcas en los carros.

C Alinear el perfil cobertor según las marcas del carril y clipar a los perfiles de los carros y al soporte del perfil cobertor 4.

D Clipar tapa inferior izquierda 44 y tapa inferior derecha 45 a los soportes de los carros 3.

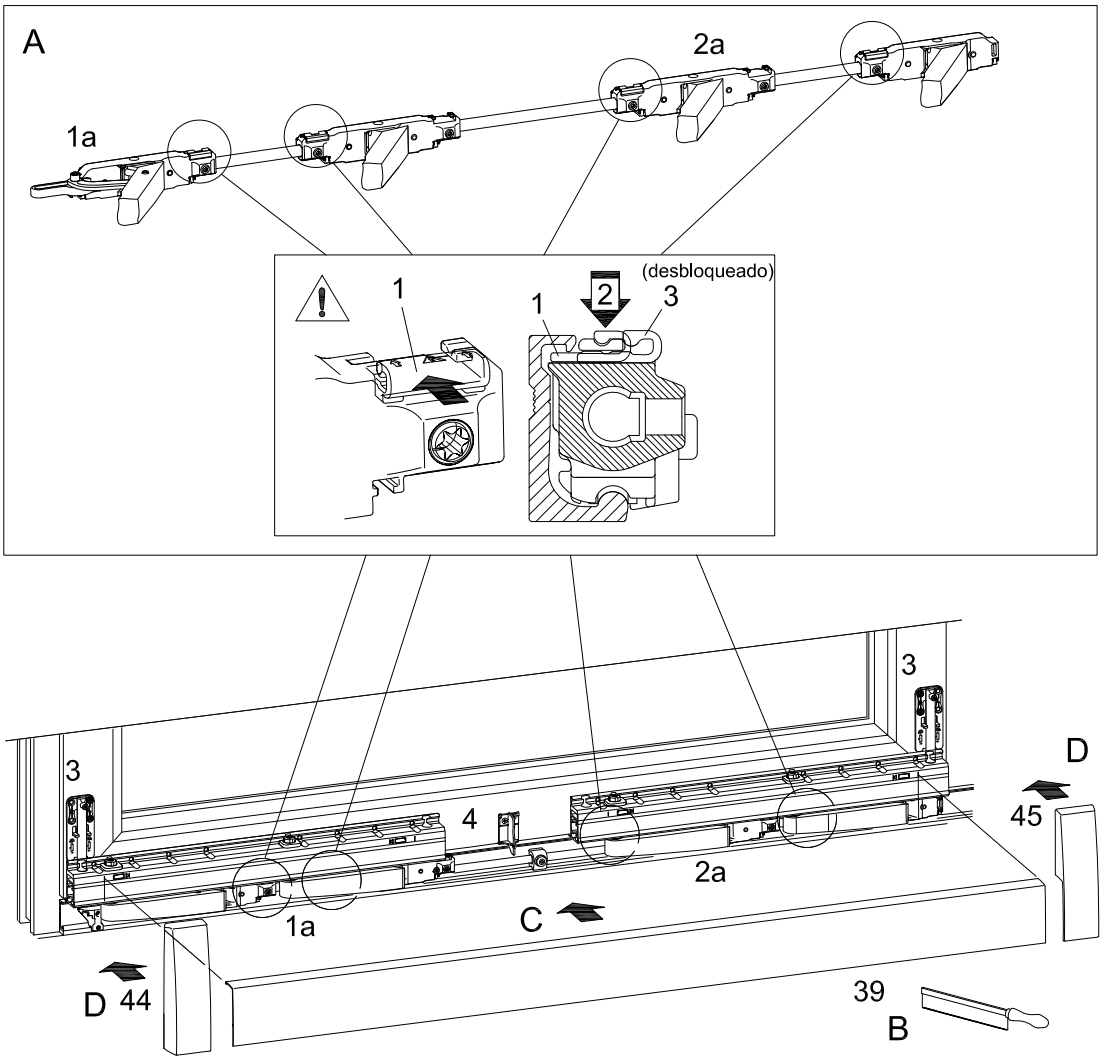

COR 3500

Detalles de montaje balconera oscilo-paralela automática

COMPLEMENTOS OSCILO PARALELA AUTOMÁTICA Y APERTURA PRACTICABLE

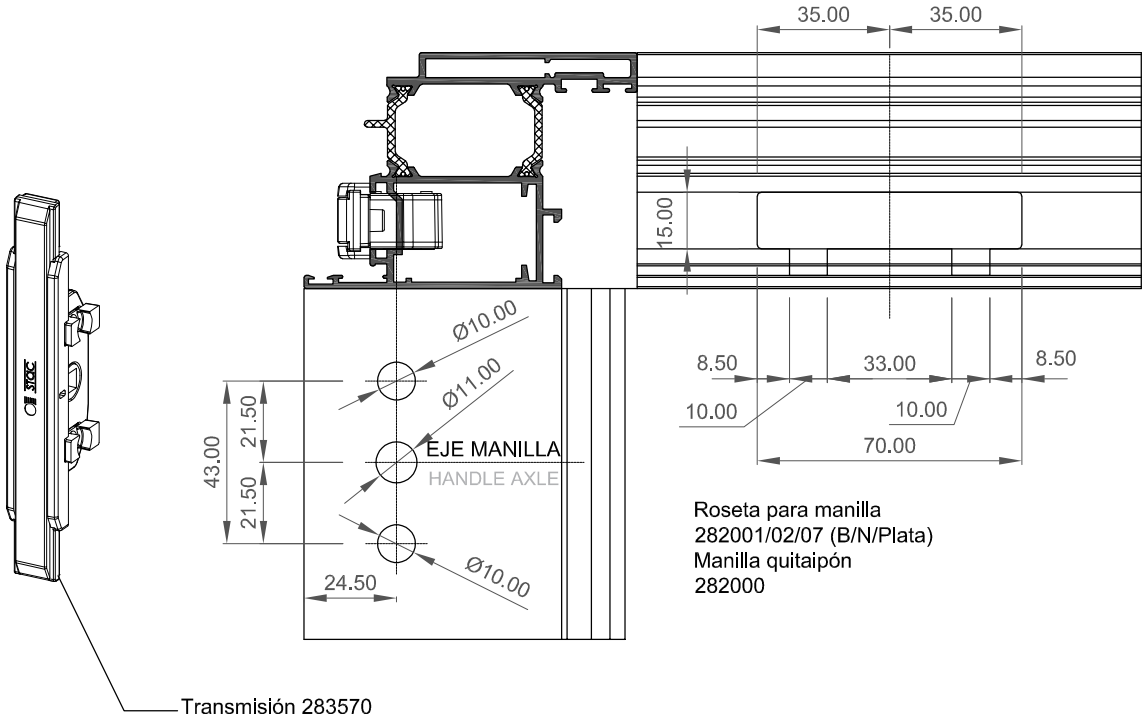

Escala 1:2

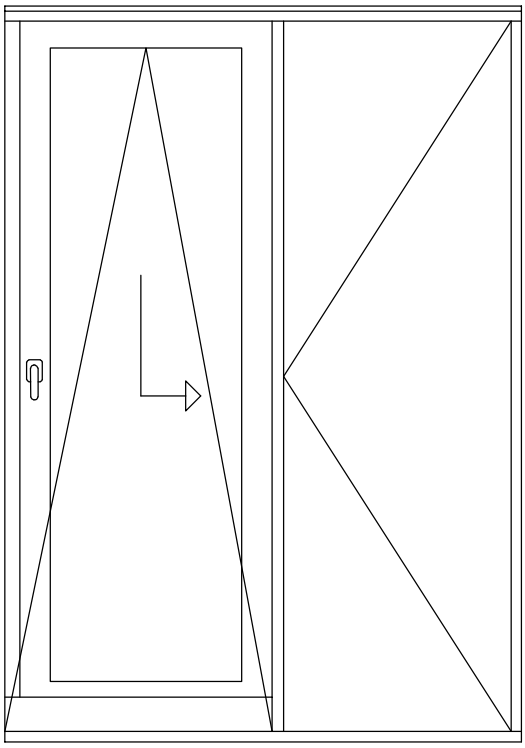

COR 3500

Puerta plegable apertura interior

PUERTAS PLEGABLES: APERTURA INTERIOR

	MÍNIMO	MÁXIMO
ANCHO DE HOJA (mm.)	450 - 650	900
ALTO DE HOJA (mm.)	850	2.400
PESO DE HOJA (kg.)	80	

Nota:
650 mm., caso de ser hoja de paso.

TABLA DE ACCESORIOS PUERTAS PLEGABLES

Sección en esquema	Referencia NEGRO	Referencia BLANCO	Referencia PLATA	Denominación	CANTIDADES s/ ESQUEMA APLICACIÓN 321	330	431	541	550	532	651	633	761	770	743
A/As	254111	254101	254123	Bisagra Stac 3 palas	3	3	3	3	3	3	3	3	3	3	3
	254111	254101	254123	Bisagra Stac 3 palas	3	×	3	3	×	3	3	3	3	×	3
B	240301	240311	240331	Cartón bisagras inversor	1	1	1	2	2	2	2	2	3	3	3
	311002	311001	311003*	Manilla plana plegable	1	1	1	2	2	2	2	2	3	3	3
	301157			Cuadradillo 7 mm manilla	1	1	1	2	2	2	2	2	3	3	3
	277314			Tornillo fijación manilla	2	2	2	4	4	4	4	4	6	6	6
	341014			Transmisión practicable AE	1	1	1	2	2	2	2	2	3	3	3
	253060			Ángulo de reenvío y cerradero	1	1	1	2	2	2	2	2	3	3	3
	243084			Cerradero regulable terminal	1	1	1	2	2	2	2	2	3	3	3
	243073			Terminal cierre	1	1	1	2	2	2	2	2	3	3	3
C	240302	240312	240332	Cartón ruedas intermedias	×	1	1	1	2	1	2	2	2	3	2
D	240303	240313	240333	Cartón ruedas terminal	1	×	×	1	×	1	×	×	1	×	1
	307502	307501	307505	Manilla Cortizo	1	×	×	1	×	1	×	×	1	×	1
	341014			Transmisión practicable AE	1	×	×	1	×	1	×	×	1	×	1
	253060			Ángulo de reenvío y cerradero	1	×	×	1	×	1	×	×	1	×	1
	243084			Cerradero regulable	1	×	×	1	×	1	×	×	1	×	1
	243073			Terminal cierre	1	×	×	1	×	1	×	×	1	×	1
	243076			Conjunto resbalón hoja	1	×	×	1	×	1	×	×	1	×	1
E/F	307502	307501	307505	Manilla Cortizo	×	1	1	×	1	×	1	1	×	1	×
	341014			Transmisión practicable AE	×	1	1	×	1	×	1	1	×	1	×
	253060			Ángulo de reenvío y cerradero	×	1	1	×	1	×	1	1	×	1	×
	243084			Cerradero regulable	×	1	1	×	1	×	1	1	×	1	×
	243073			Terminal cierre	×	1	1	×	1	×	1	1	×	1	×
	243076			Conjunto resbalón hoja	×	1	2	×	1	×	2	2	×	1	×
	303078			Pasador corto hoja pasiva	×	×	1	×	×	×	1	1	×	×	×
	303079			Pasador largo hoja pasiva	×	×	1	×	×	×	1	1	×	×	×
CONJUNTO GUÍAS (sup. e inf.)					** Según longitud de puerta (L)										
	240308	240318	240338	Tapa tornillos guía (Opcional)	2	2	2	2	2	2	2	2	2	2	2
Opción 1	240340	240342	240344	Guía pequeña de L ≤2500	1**	1**	1**	1**	1**	1**	1**	1**	1**	1**	1**
	240341	240343	240345	Guía de carro de L ≤2500											
Opción 2	240350	240352	240354	Guía pequeña de 2501≤ L ≤3500											
	240351	240353	240355	Guía de carro de 2501≤ L ≤3500											
Opción 3	240360	240362	240364	Guía pequeña de 3501≤ L ≤4500											
	240361	240363	240365	Guía de carro de 3501≤ L ≤4500											
Opción 4	240370	240372	240374	Guía pequeña de 4501≤ L ≤7000											
	240371	240373	240375	Guía de carro de 4501≤ L ≤7000											

(*) Manilla en Plata EV.

NOTA: Mecanizados para fijación de las bisagras, se pueden realizar con las plantillas incluidas bajo la referencia 240399.

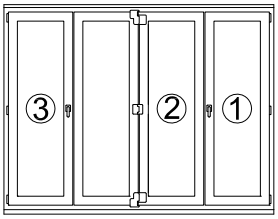

INSTRUCCIONES DE USO

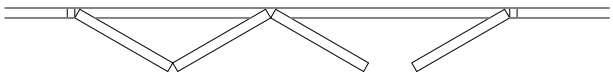

ORDEN DE APERTURA DE LA PUERTA

1. Abrir la hoja de paso (1).
2. Abrir la hoja pasiva (2) a 180º para engancharla en el retenedor.
3. Abrir el resto de la hojas (3).

COR 3500

Puerta plegable apertura interior

PUERTAS PLEGABLES: APERTURA INTERIOR - Esquemas de aplicación

ESQUEMA 321

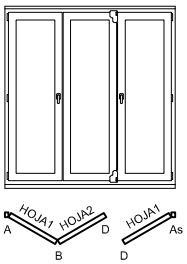

2 Hojas plegables
1 Hoja de paso

ESQUEMA 330

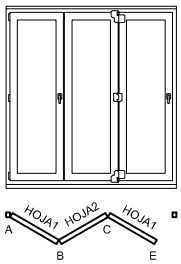

3 Hojas plegables
0 Hojas de paso

ESQUEMA 431

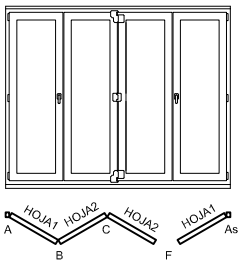

3 Hojas plegables
1 Hoja de paso

ESQUEMA 541

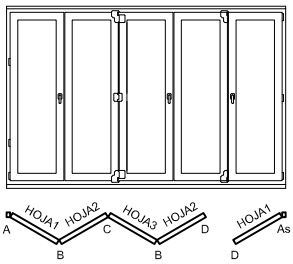

4 Hojas plegables
1 Hoja de paso

ESQUEMA 550

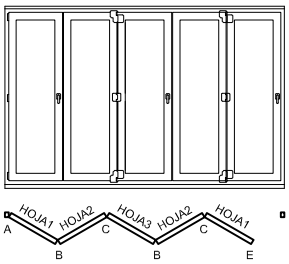

5 Hojas plegables
0 Hojas de paso

ESQUEMA 532

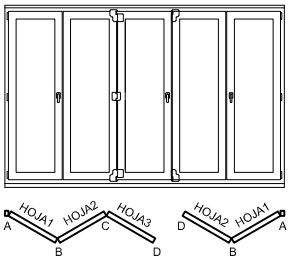

3+2 Hojas plegables
0 Hojas de paso

ESQUEMA 651

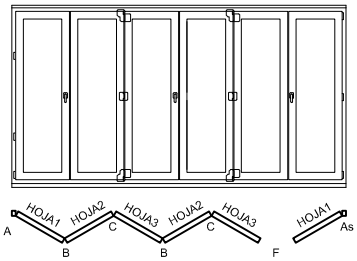

5 Hojas plegables
1 Hoja de paso

ESQUEMA 633

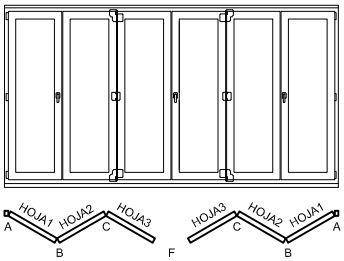

3+3 Hojas plegables
0 Hojas de paso

ESQUEMA 761

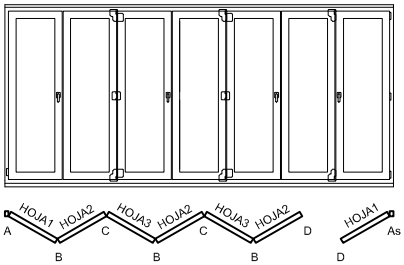

6 Hojas plegables
1 Hoja de paso

ESQUEMA 770

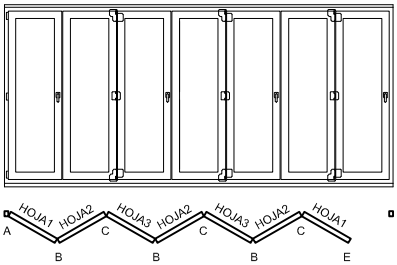

7 Hojas plegables
0 Hojas de paso

ESQUEMA 743

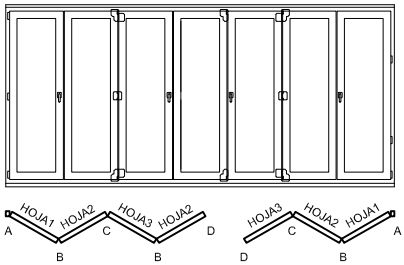

4+3 Hojas plegables
0 Hojas de paso

DESCUENTOS DE HOJA

ESQUEMA	HOJA1	HOJA2	HOJA3
321, 330	L/3-3,7	L/3-82,7	
431	L/4+15,5	L/4-63,5	
541, 550, 532	L/5+13,6	L/5-65,4	L/5+1,6
651, 633	L/6+12,3	L/6-66,7	L/6+0,3
761, 770, 743	L/7+21,0	L/7-58,0	L/7+9,0

PUERTAS PLEGABLES: APERTURA INTERIOR - Secciones

DISPOSICIÓN CON CARRO INFERIOR

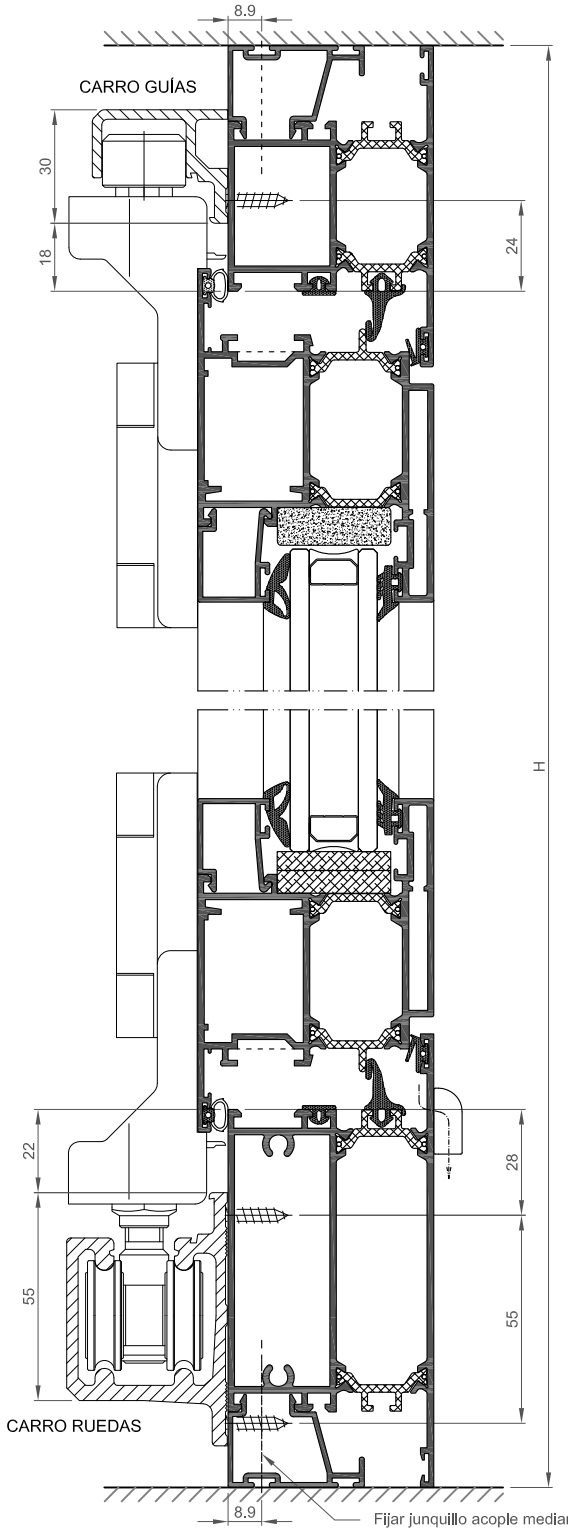

DISPOSICIÓN CON CARRO SUPERIOR

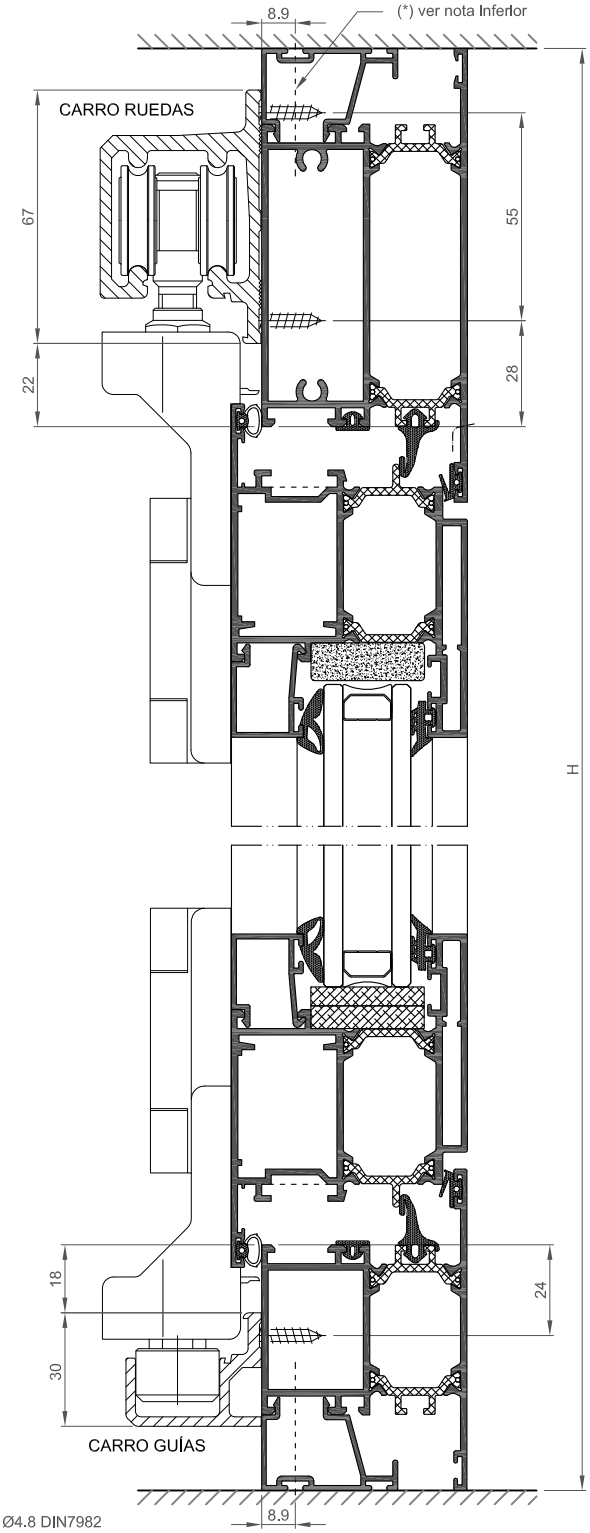

Fijar junquillo acople mediante tornillos Ø4.8 DIN7982
(disponer cada 200 mm. en los extremos, y cada 300 mm. en zonas intermedias)
No coincidir en posición respecto de los tornillos de fijación de la guía de carros.

PUERTAS PLEGABLES: Plantillas y Regulaciones

PLANTILLAS (REF. 240399)

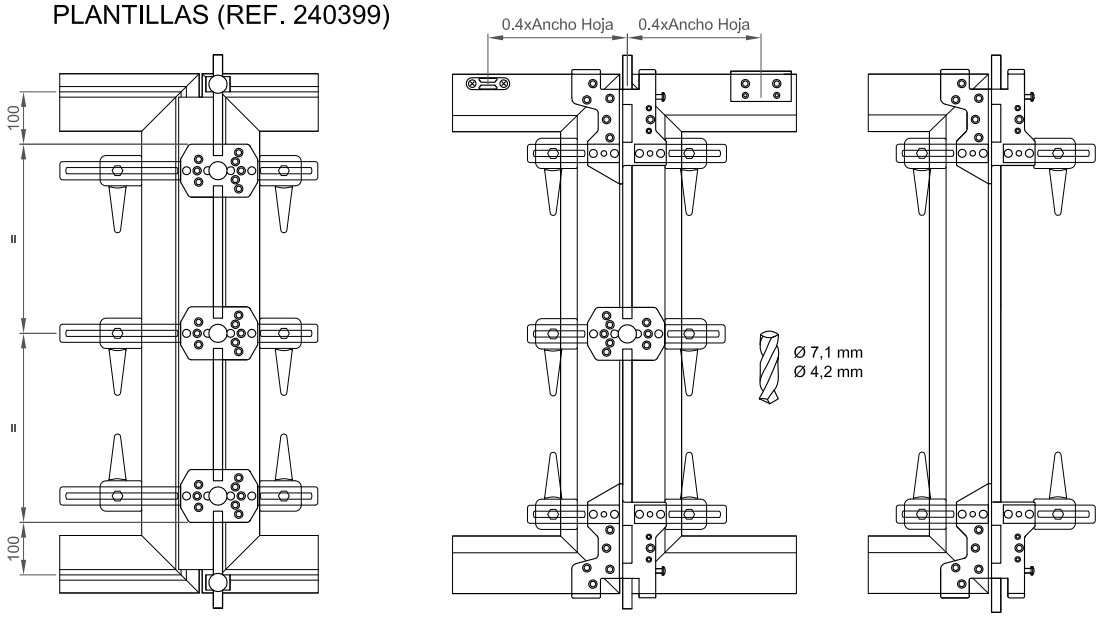

NUDO B
Vista desde el exterior

NUDO C
Vista desde el interior

NUDO D
Vista desde el interior

ELEMENTOS KIT PLANTILLAS REF. 240399			
	Plantilla para bisagra		Barra para ajuste de plantillas
	Plantilla para soporte		Tope para la barra
	Plantilla para retenedor		Pinza sujeción plantilla
	Plantilla para ubicación del taladro para la guía y carril.		Pinza sujección plantilla larga

POSIBILIDADES DE REGULACIÓN

REGULACIÓN DE LA PRESIÓN

- Aflojar el tornillo del soporte con una llave 13. Apretar la hoja contra el marco y, una vez ajustada, apretar el tornillo.

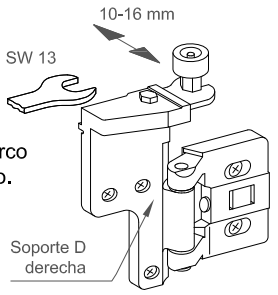

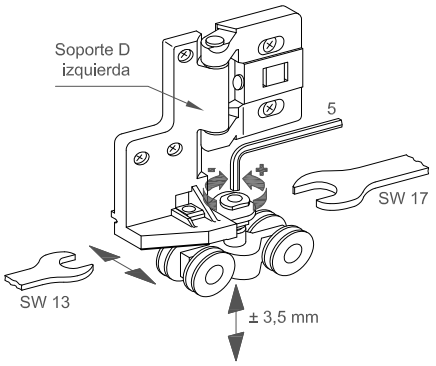

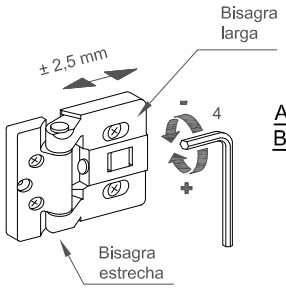

AJUSTE DE LA ANCHURA DE LA BISAGRA ± 2,5 mm

- Aflojar los dos tornillos ligeramente y ajustar con una llave allen 4. Controlar la distancia entre hojas entre las 3 bisagras largas. Una vez ajustado apretar los dos tornillos.

AJUSTE VERTICAL DE LOS CARROS ±3,5 mm

- Aflojar ligeramente la tuerca del carro (17) y, con la ayuda de una llave allen 5, regular la altura sobre el eje sujetando la tuerca con la llave 17. Una vez regulado apretar la tuerca.

COR 3500

Puerta plegable apertura interior

MONTAJE DE CARROS EN GUÍA - Mecanizado de la Guía de carros.

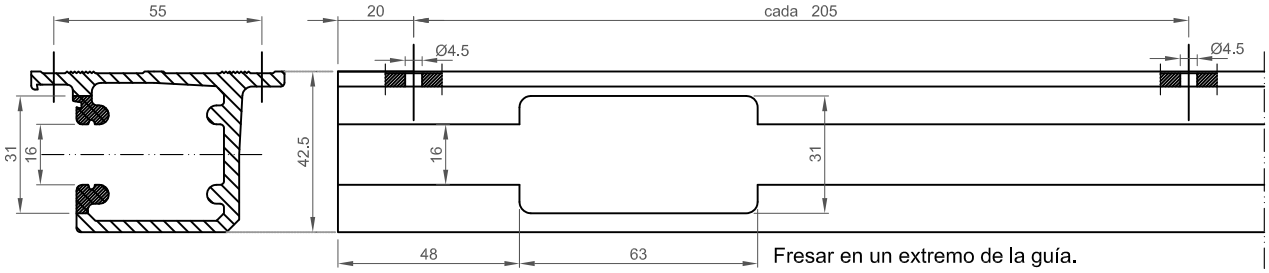

Fresar en un extremo de la guía.

COMPOSICIÓN DE LOS CARTONES.

El carro y la pieza de guía pueden intercambiarse según se quiera colocar el carril en la parte superior ó inferior de la ventana.

CARTÓN "A" CARTÓN "As" CARTÓN "B" CARTÓN "C"

254101/11(Bl/Ng)* 254101/11(Bl/Ng)*

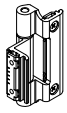

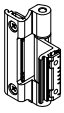

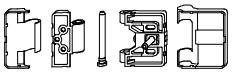

243084

243073

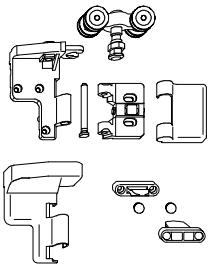

254101/11(Bl/Ng)* 254101/11(Bl/Ng)*

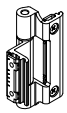

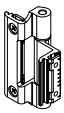

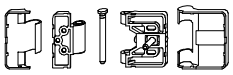

341014

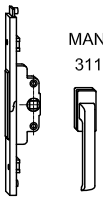

MANILLA B/N/PlataEV
311001 /02 /03

CUADRADILLO 301157

TORNILLOS 277314

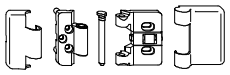

254101/11(Bl/Ng)* 254101/11(Bl/Ng)*

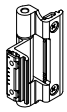

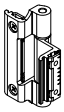

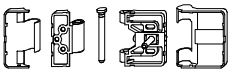

243076

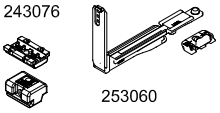

253060

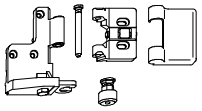

COR 3500

Puerta plegable apertura interior

COMPOSICIÓN DE LOS CARTONES.

CARTÓN "D"

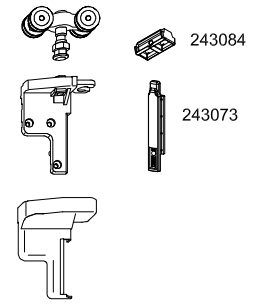

CARTÓN "E"

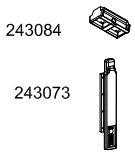

CARTÓN "F"

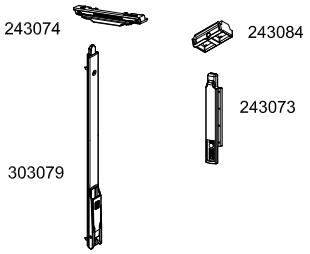

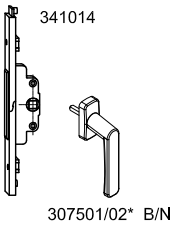

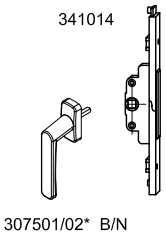

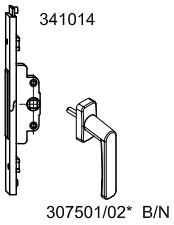

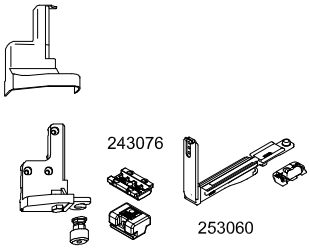

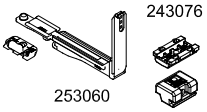

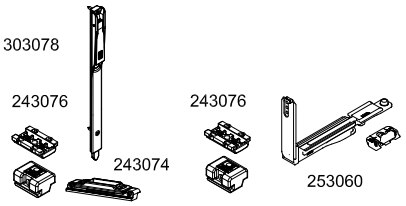

COR 3500

Puerta plegable apertura interior

MONTAJE TRANSMISIÓN Y MANILLA - Mecanizados.

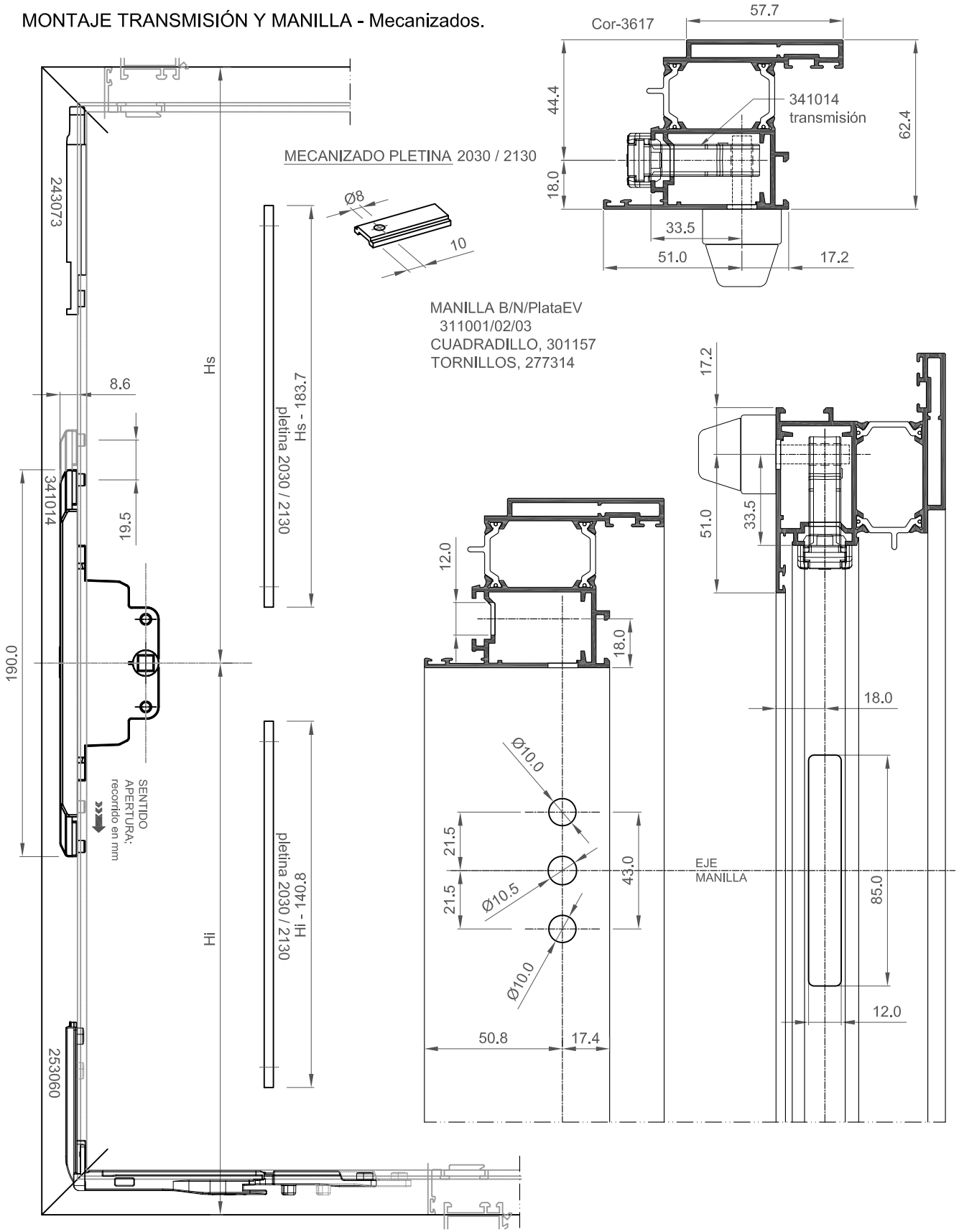

COR 3500

Puerta plegable apertura exterior

PUERTAS PLEGABLES: APERTURA EXTERIOR

	MÍNIMO	MÁXIMO
ANCHO DE HOJA (mm.)	450 - 650	900
ALTO DE HOJA (mm.)	850	2.400
PESO DE HOJA (kg.)	80	

Nota:
650 mm., caso de ser hoja de paso.

TABLA DE ACCESORIOS PUERTAS PLEGABLES

Sección en esquema	Referencia			Denominación	CANTIDADES s/ ESQUEMA APLICACIÓN										
	NEGRO	BLANCO	PLATA		321	330	431	541	550	532	651	633	761	770	743
A/As	254111	254101	254123	Bisagra Stac 3 palas	3	3	3	3	3	3	3	3	3	3	3
	254111	254101	254123	Bisagra Stac 3 palas	3	×	3	3	×	3	3	3	3	×	3
B	240301	240311	240331	Cartón bisagras inversor	1	1	1	2	2	2	2	2	3	3	3
	311002	311001	311003*	Manilla plana plegable	1	1	1	2	2	2	2	2	3	3	3
	301157			Cuadradillo 7 mm manilla	1	1	1	2	2	2	2	2	3	3	3
	277314			Tornillo fijación manilla	2	2	2	4	4	4	4	4	6	6	6
	341014			Transmisión practicable AE	1	1	1	2	2	2	2	2	3	3	3
	253060			Ángulo de reenvío y cerradero	1	1	1	2	2	2	2	2	3	3	3
	243084			Cerradero regulable terminal	1	1	1	2	2	2	2	2	3	3	3
	243073			Terminal cierre	1	1	1	2	2	2	2	2	3	3	3
C	240302	240312	240332	Cartón ruedas intermedias	×	1	1	1	2	1	2	2	2	3	2
D	240303	240313	240333	Cartón ruedas terminal	1	×	×	1	×	1	×	×	1	×	1
	307522	307521	307525	Manilla AE Cortizo	1	×	×	1	×	1	×	×	1	×	1
	277314			Tornillo fijación manilla	2	×	×	2	×	2	×	×	2	×	2
	341014			Transmisión practicable AE	1	×	×	1	×	1	×	×	1	×	1
	253060			Ángulo de reenvío y cerradero	1	×	×	1	×	1	×	×	1	×	1
	243084			Cerradero regulable	1	×	×	1	×	1	×	×	1	×	1
	243073			Terminal cierre	1	×	×	1	×	1	×	×	1	×	1
	243076			Conjunto resbalón hoja	1	×	×	1	×	1	×	×	1	×	1
E/F	307522	307521	307525	Manilla AE Cortizo	×	1	1	×	1	×	1	1	×	1	×
	277314			Tornillo fijación manilla	×	2	2	×	2	×	2	2	×	2	×
	341014			Transmisión practicable AE	×	1	1	×	1	×	1	1	×	1	×
	253060			Ángulo de reenvío y cerradero	×	1	1	×	1	×	1	1	×	1	×
	243084			Cerradero regulable	×	1	1	×	1	×	1	1	×	1	×
	243073			Terminal cierre	×	1	1	×	1	×	1	1	×	1	×
	243076			Conjunto resbalón hoja	×	1	2	×	1	×	2	2	×	1	×
	303078			Pasador corto hoja pasiva	×	×	1	×	×	×	1	1	×	×	×
	303079			Pasador largo hoja pasiva	×	×	1	×	×	×	1	1	×	×	×
CONJUNTO GUÍAS (sup. e inf.)					** Según longitud de puerta (L)										
	240308	240318	240338	Tapa tornillos guía (Opcional)	2	2	2	2	2	2	2	2	2	2	2
Opción 1	240340	240342	240344	Guía pequeña de L ≤2500	1**	1**	1**	1**	1**	1**	1**	1**	1**	1**	1**
	240341	240343	240345	Guía de carro de L ≤2500											
Opción 2	240350	240352	240354	Guía pequeña de 2501≤ L ≤3500											
	240351	240353	240355	Guía de carro de 2501≤ L ≤3500											
Opción 3	240360	240362	240364	Guía pequeña de 3501≤ L ≤4500											
	240361	240363	240365	Guía de carro de 3501≤ L ≤4500											
Opción 4	240370	240372	240374	Guía pequeña de 4501≤ L ≤7000											
	240371	240373	240375	Guía de carro de 4501≤ L ≤7000											

(*) Manilla en Plata EV.

NOTA:
Mecanizados para fijación de las bisagras, se pueden realizar con las plantillas incluidas bajo la referencia 240399.

COR 3500

Puerta plegable apertura exterior

PUERTAS PLEGABLES: APERTURA EXTERIOR - Esquemas de aplicación

ESQUEMA 321

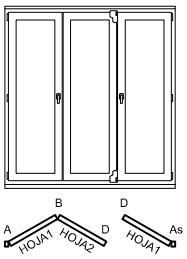

2 Hojas plegables
1 Hoja de paso

ESQUEMA 330

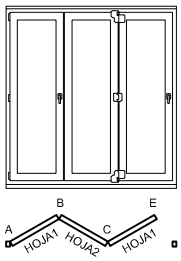

3 Hojas plegables
0 Hojas de paso

ESQUEMA 431

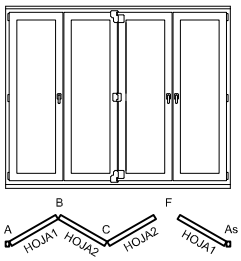

3 Hojas plegables
1 Hoja de paso

ESQUEMA 541

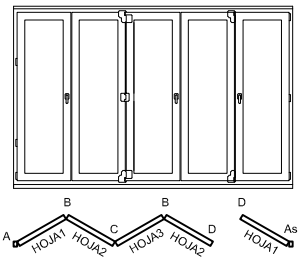

4 Hojas plegables
1 Hoja de paso

ESQUEMA 550

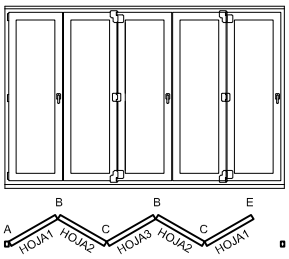

5 Hojas plegables
0 Hojas de paso

ESQUEMA 532

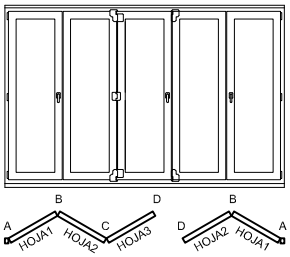

3+2 Hojas plegables
0 Hojas de paso

ESQUEMA 651

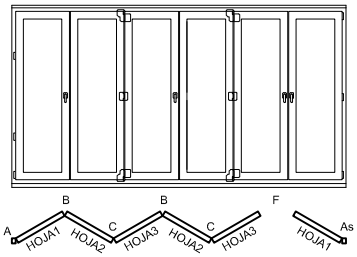

5 Hojas plegables
1 Hoja de paso

ESQUEMA 633

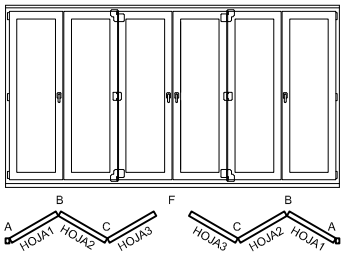

3+3 Hojas plegables
0 Hojas de paso

ESQUEMA 761

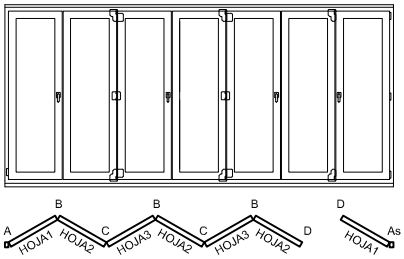

6 Hojas plegables
1 Hoja de paso

ESQUEMA 770

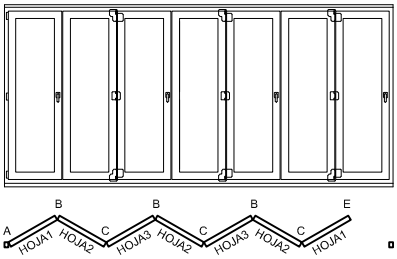

7 Hojas plegables
0 Hojas de paso

ESQUEMA 743

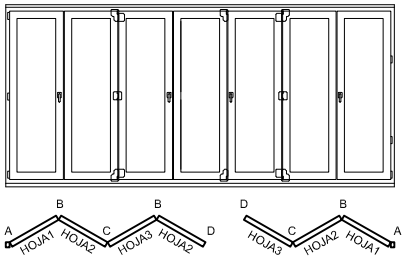

4+3 Hojas plegables
0 Hojas de paso

DESCUENTOS DE HOJA

ESQUEMA	HOJA1	HOJA2	HOJA3
321, 330	L/3-3,7	L/3-82,7	
431	L/4+15,5	L/4-63,5	
541, 550, 532	L/5+13,6	L/5-65,4	L/5+1,6
651, 633	L/6+12,3	L/6-66,7	L/6+0,3
761, 770, 743	L/7+21,0	L/7-58,0	L/7+9,0

PUERTAS PLEGABLES: APERTURA EXTERIOR - Secciones

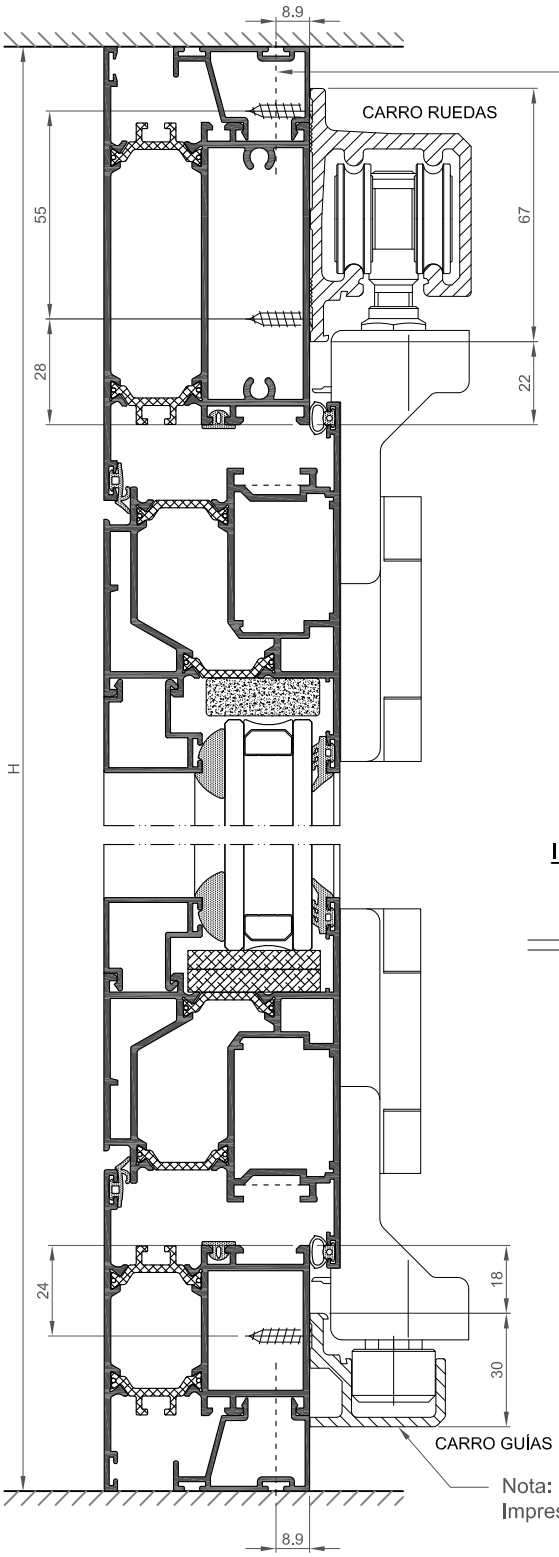

Fijar junquillo acople mediante tornillos Ø4.8 DIN7982
(disponer cada 200 mm. en los extremos, y cada 300 mm. en zonas intermedias)
No coincidir en posición respecto de los tornillos de fijación de la guía de carros.

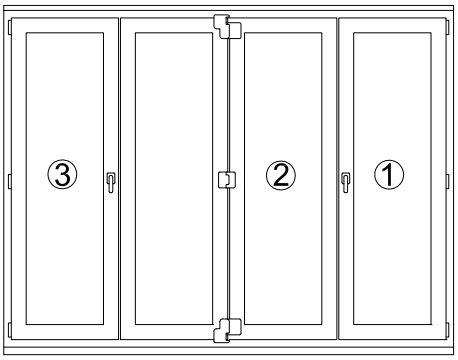

INSTRUCCIONES DE USO

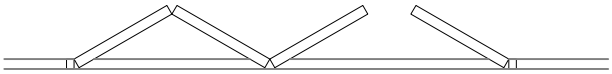

ORDEN DE APERTURA DE LA PUERTA

1. Abrir la hoja de paso (1).
2. Abrir la hoja pasiva (2) a 180º para engancharla en el retenedor.
3. Abrir el resto de la hojas (3).

Nota: Deben disponerse taladros para facilitar drenajes.
Imprescindible en puertas en situaciones expuestas.

COR 3500

Puerta plegable apertura exterior

MONTAJE DE CARROS EN GUÍA - Mecanizado de la Guía de carros.

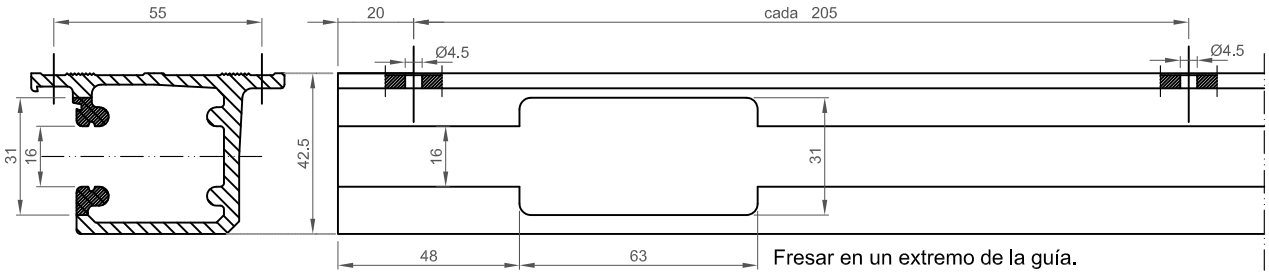

COMPOSICIÓN DE LOS CARTONES.

CARTÓN "A" CARTÓN "As" CARTÓN "B" CARTÓN "C"

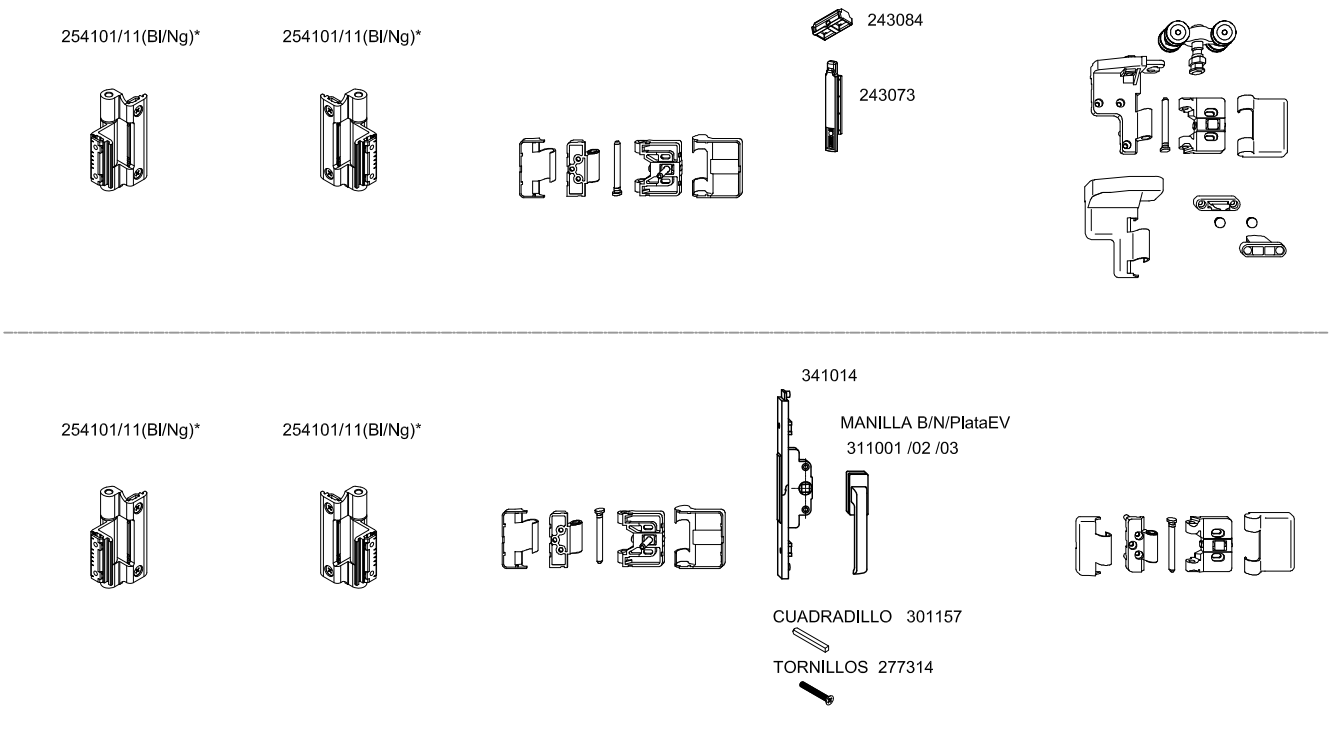

COR 3500

Puerta plegable apertura exterior

COMPOSICIÓN DE LOS CARTONES.

CARTÓN "D"

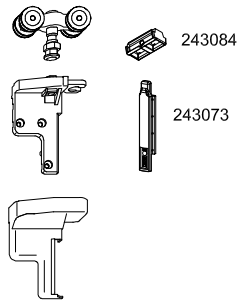

CARTÓN "E"

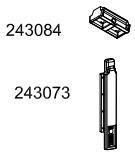

CARTÓN "F"

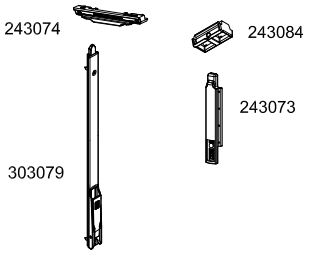

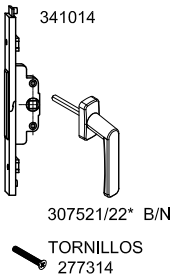

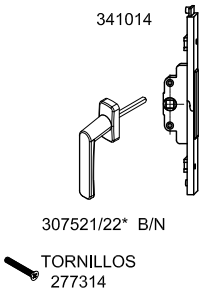

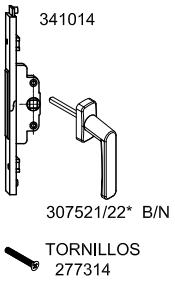

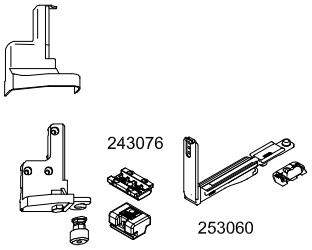

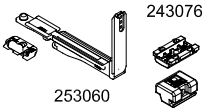

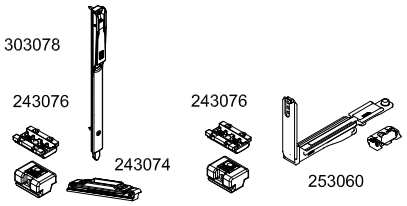

MONTAJE TRANSMISIÓN Y MANILLA - Mecanizados.

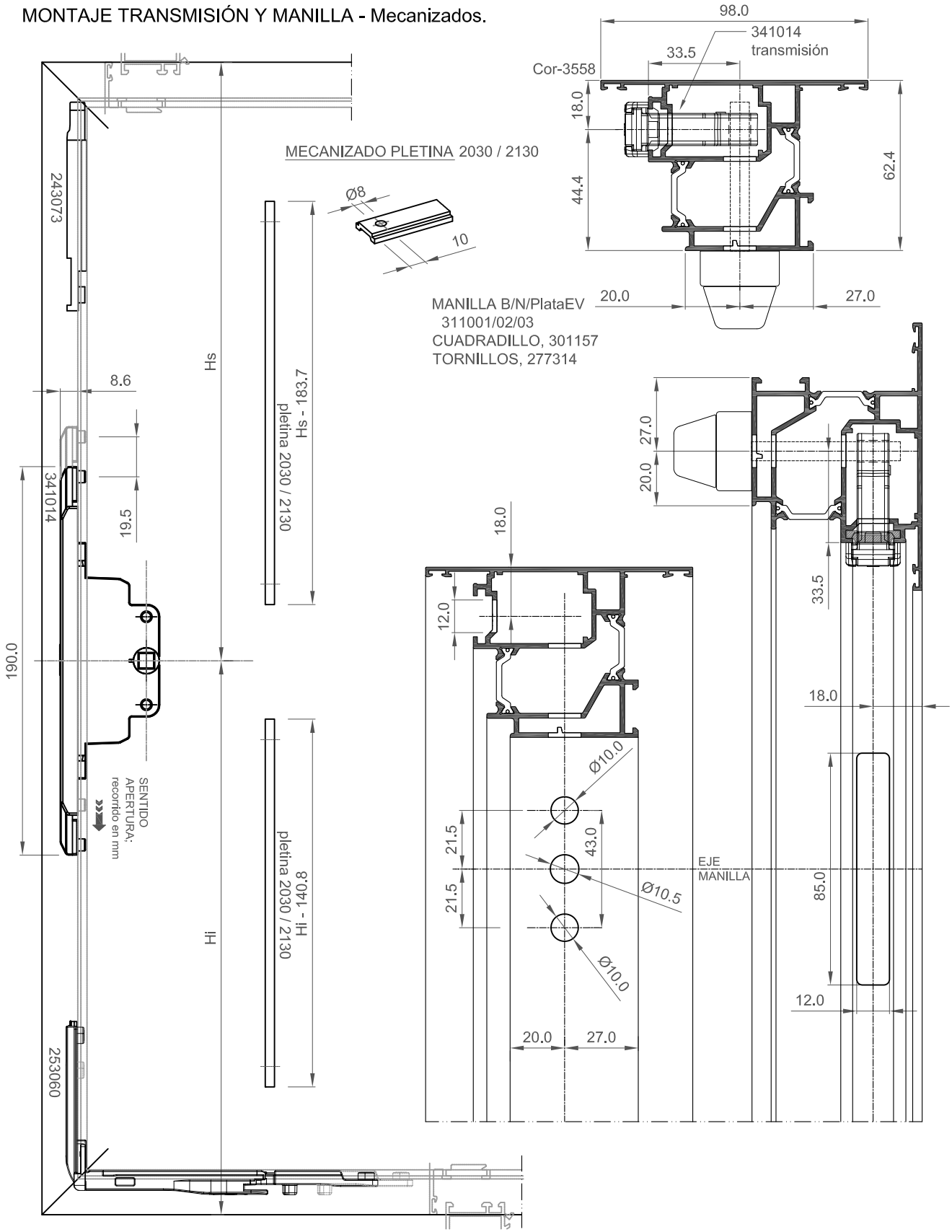

APERTURA LIBRE - BISAGRAS DE CANAL

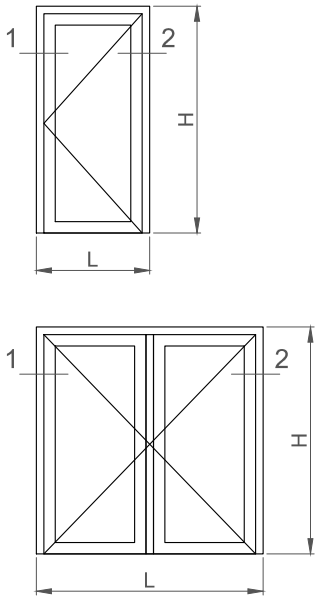

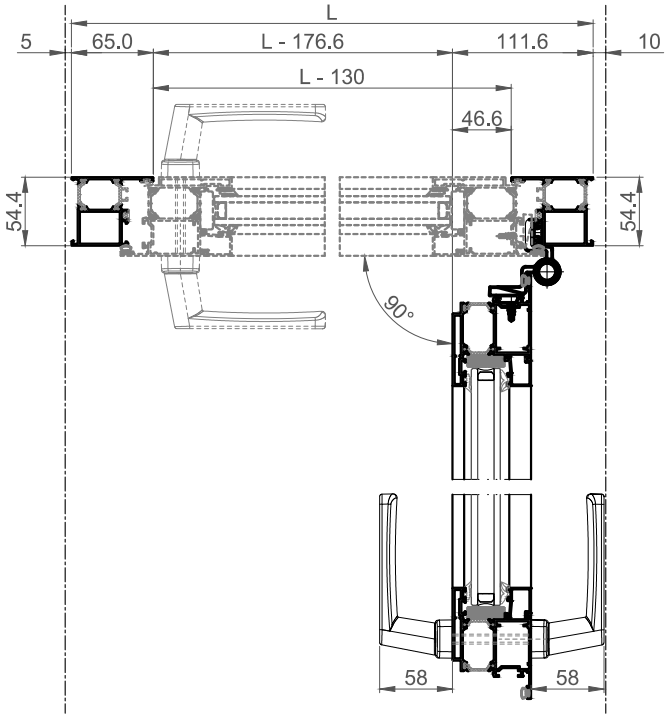

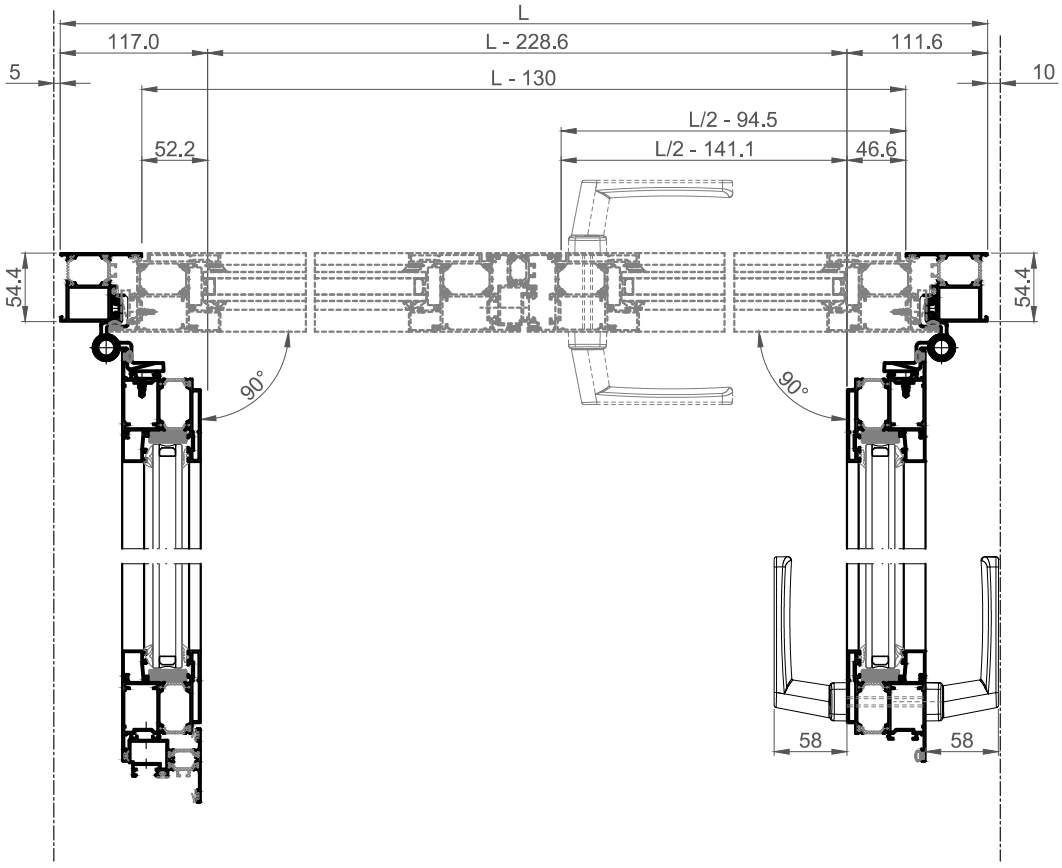

HERRAJES DE PUERTA

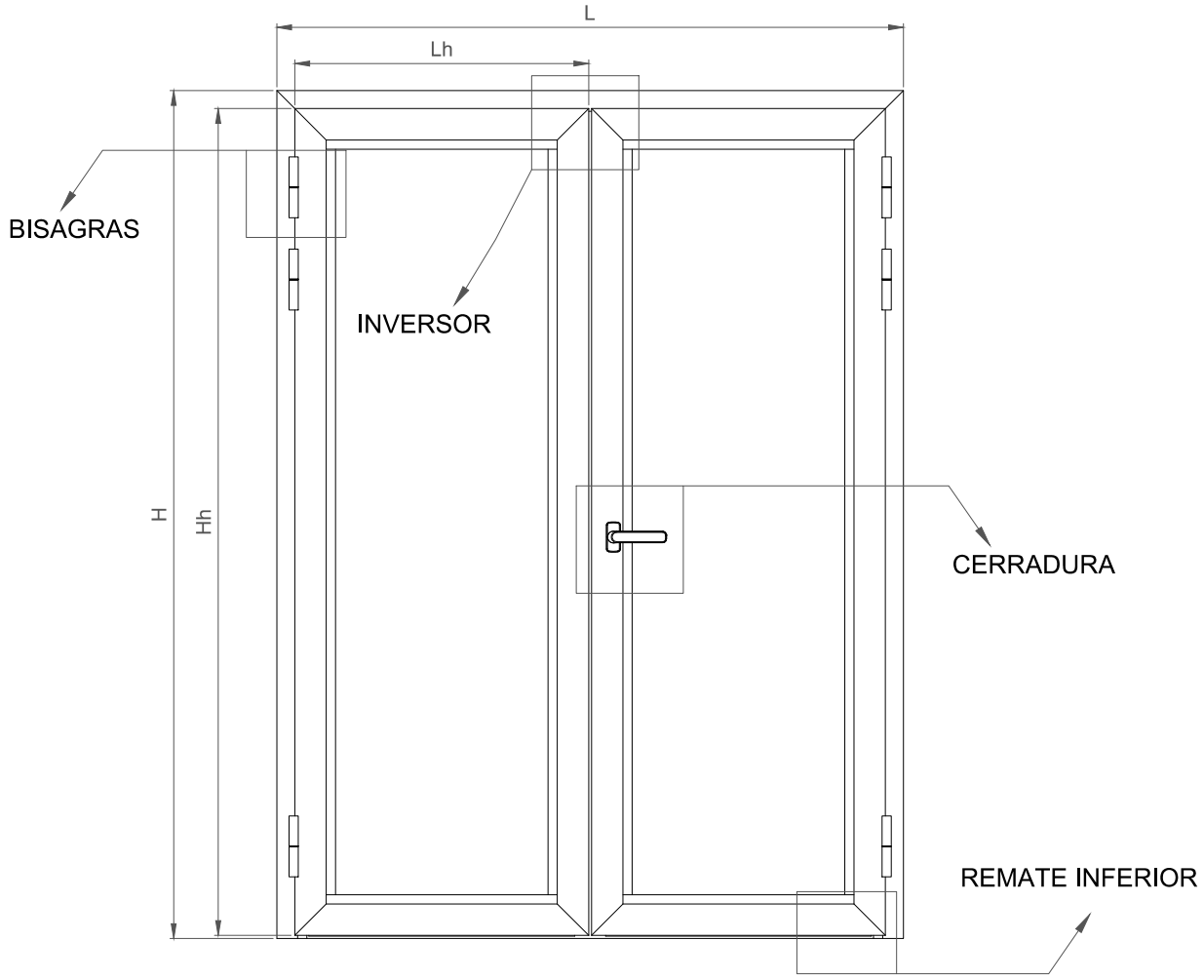

	DIMENSIONES DE LA HOJA				
		Lh (1H) ancho	Lh (2H) ancho	Hh alto	peso máx por hoja (kg)
PUERTA USO PRIVADO	mínimo	650		2000	150
	máximo	1250	2400	2500	

SITUACIÓN DE LA CERRADURA

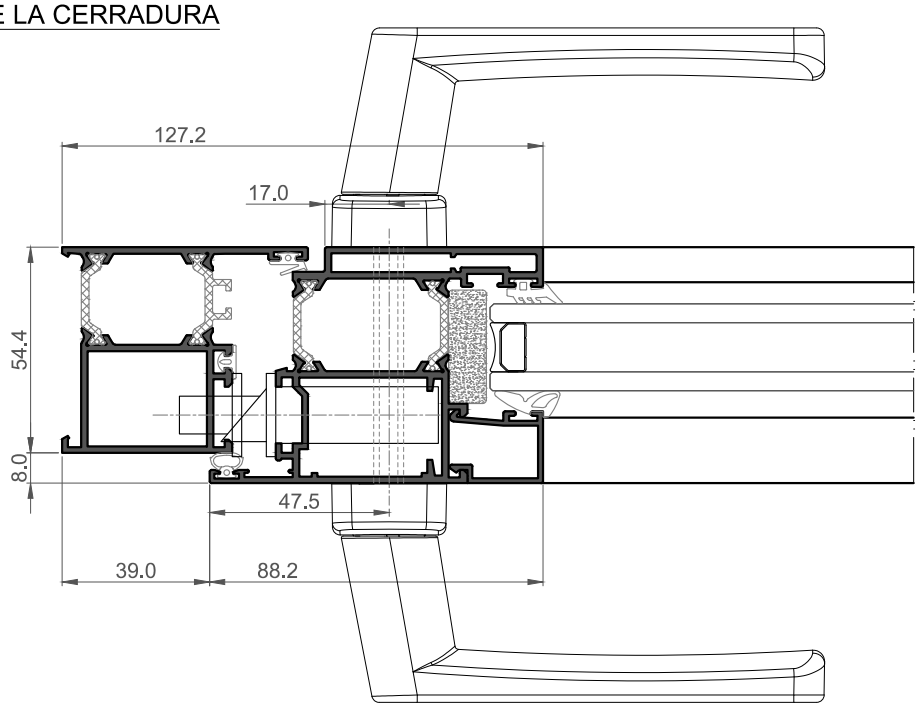

BISAGRAS DE CANAL

Referencias
(322002 / 01)

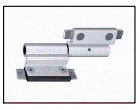

SITUACIÓN DE BISAGRAS

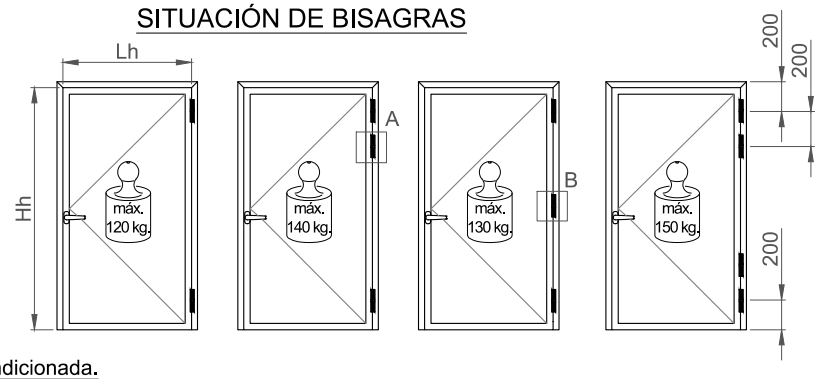

Situación 3ª bisagra condicionada.

CASO "A" Incorporación de 3ª bisagra en el caso de puerta considerada cómo de uso frecuente o que disponga de un sistema de cierra-puertas automático.

CASO "B" Incorporar 3ª bisagra central en el caso de que Hh > 2.200 mm.

- Al momento de instalar una puerta, controlar el peso máximo realizable en función de la dimensión de la hoja y del soporte de la bisagra que se quiere emplear.

Factor de mayoración de cálculo peso de hoja F = Hh / Lh.

Para factores F > 2, no se aplica corrección. Para factores F < 2, incrementar peso en porcentaje sobre base 2.

(Según norma EN 1935)

Ejemplo: Hh = 2.250 mm.; Lh = 1.600 mm ___ F = 1,60 Corrección peso = + 60 %.

MANO DE LA PUERTA, SEGÚN DIN 107

Elección del herraje.

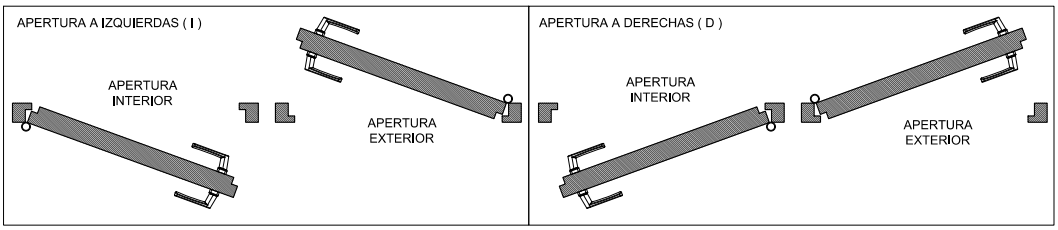

BISAGRAS

BISAGRAS DE CANAL

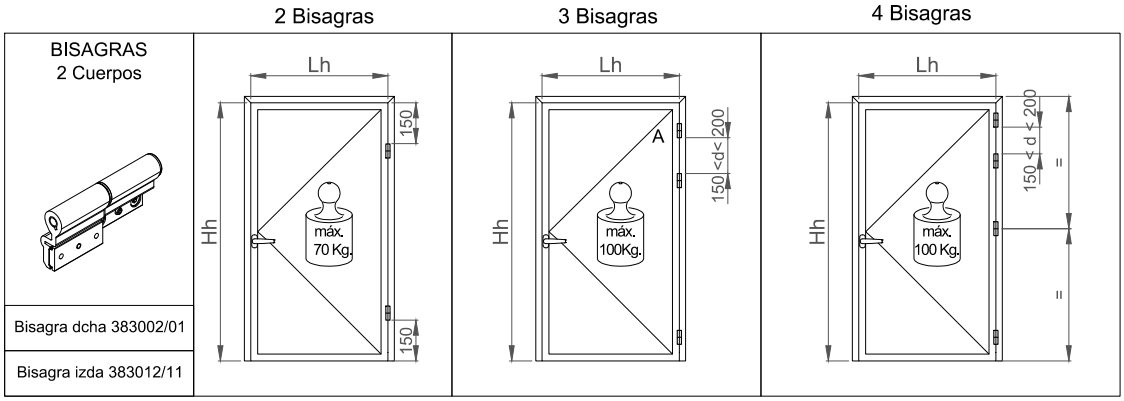

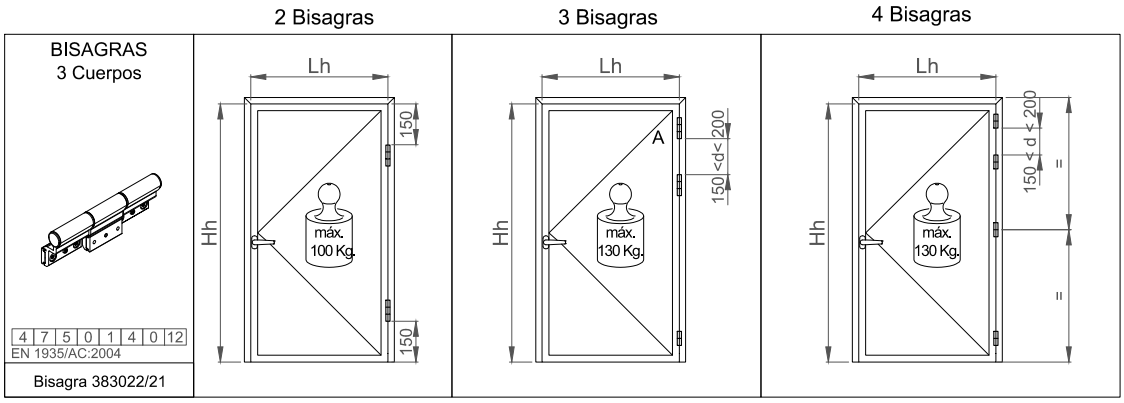

BISAGRAS

Kit de regulación vertical 377600

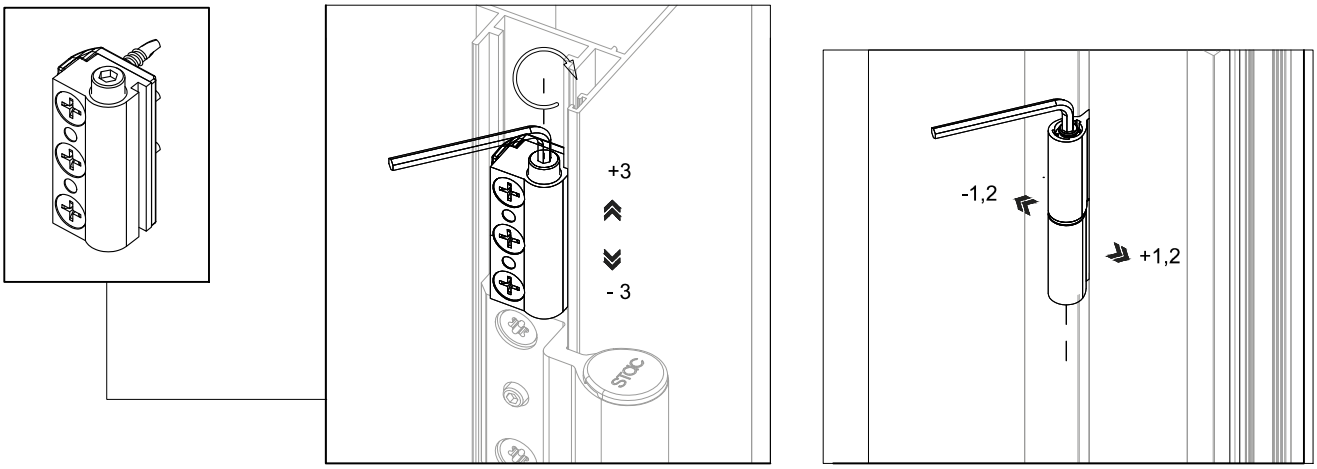

Para la instalación de las bisagras es necesario guiar las pletinas en el canal antes de cerrar el inglete.

HERRAJE PUERTA

		1P resbalón y palanca	1P solo resbalón	3P resbalón y palanca	3P barrilete y palanca	1P resbalón y palanca	1P solo resbalón	3P resbalón y palanca	3P barrilete y palanca
	290580	1	×	×	×	1	×	×	×
	290590	×	1	×	×	×	1	×	×
	290500	×	×	1	×	×	×	1	×
	290510	×	×	×	1	×	×	×	1
	290540/41	1	1	1	1	1	1	1	1
	290530/31	×	×	2	2	×	×	2	2
	303078	×	×	×	×	1	1	1	1
	303079	×	×	×	×	1	1	1	1
	243074	×	×	×	×	1	1	1	1
	303539	×	×	×	×	1	1	1	1
	308301/02	1	1 (2)	1	1 (2)	1	1 (2)	1	1 (2)
	308501/02		×		×		×		×
	303060/61	1	×	1	1	1	×	1	1
	300130/50		1				1		
	321811/12 (1)	2	1	2	2	2	1	2	2

(1) Posibilidad de uso de protector de cilindro (ref. 321010). En su caso se elimina el bocallaves exterior.
Con el protector será necesario situar suplemento ref.321012.

(2) Situación por el exterior de un tirador inclinado: 398602 (izda) o 398612 (dcha).

Altura mínima recomendada de hoja: 2200 mm (cuando se utilicen cerraduras de 3 puntos)

OPCIONES DE CIERRE CON PORTERO ELÉCTRICO	REF.	1 HOJA	2 HOJAS
		Unidades	
Abrepuertas eléctrico (cerradura con resbalón) con desbloqueo manual	302000	1	
	302100		
Transformador 230V - 12 V (CA)	302010	1	
Abrepuertas eléctrico (cerradura con resbalón y palanca) con desbloqueo manual	302005	1	
	302105		
Transformador 230V - 12 V (CA)	302010	1	

Notas:
El abrepuertas incluye la placa de cerradero, y se monta sobre ella. Válido para cualquier cerradura, no automática.
La versión con desbloqueo permite eliminar temporalmente la función, quedando la hoja liberada.

· Alternativa al escudo de seguridad con protector de bombillo por el exterior:

Protector Negro / Cromado	ref.: 311081 / 80	1 ud.
Tornillo fijación (opcional)	ref.: 301110	2 uds.
Tapa cubre tornillos	ref.: 311085	2 uds.

MANILLA Y BOMBILLO

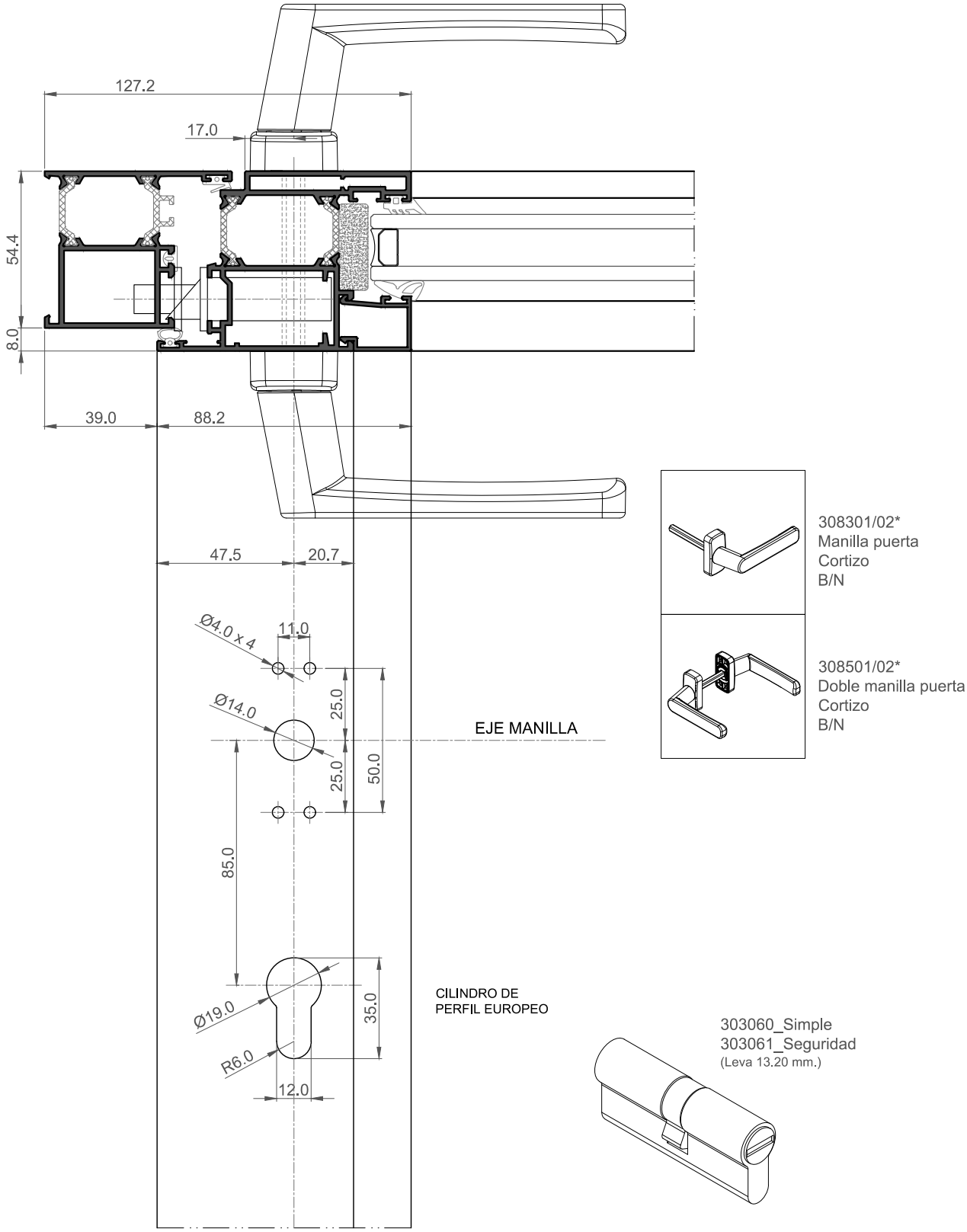

COR 3500

Herraje de puerta

MANILLA MINIMALISTA

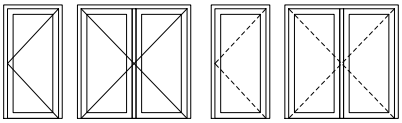

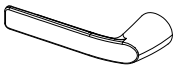

377562 (izda)

377542 (dcha)

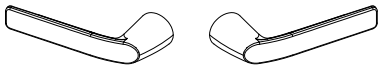

377522 (juego)

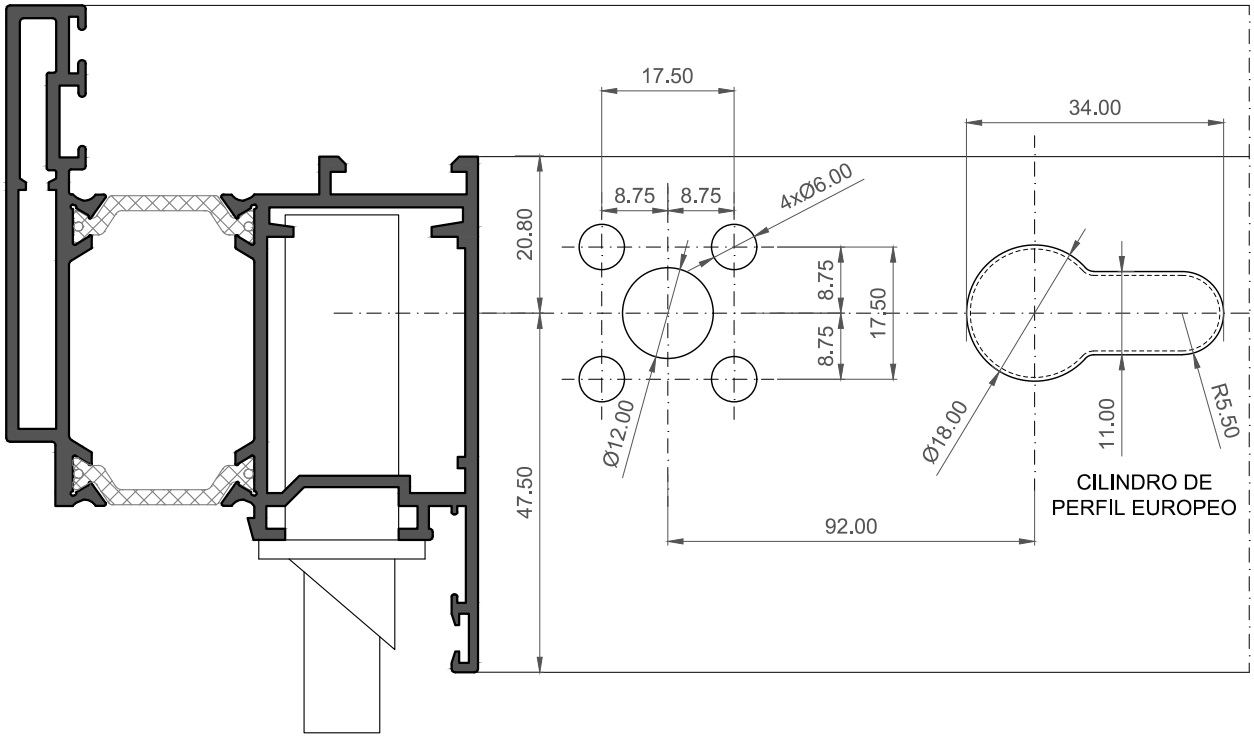

2 MONTAR Y REMACHAR LAS TUERCAS DE FIJACIÓN

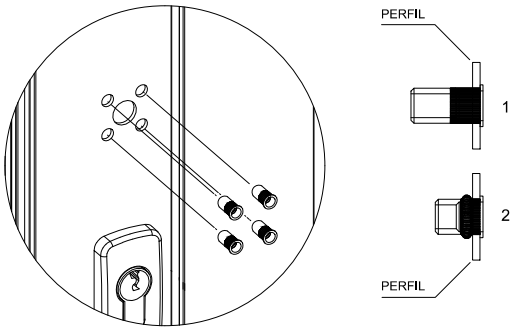

4 FIJAR EL MECANISMO BASE DE MANILLA

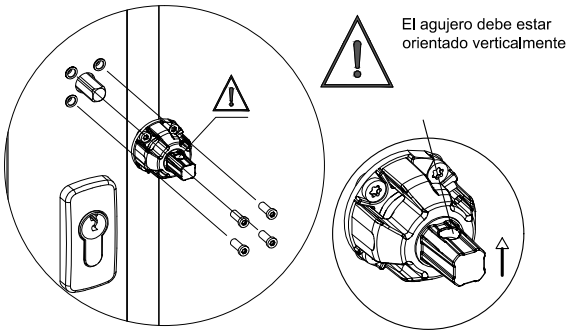

3 INSERTAR CUADRADILLO

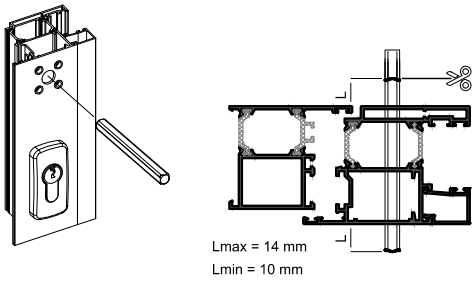

5 INSTALACIÓN DE MANILLA MINIMALISTA

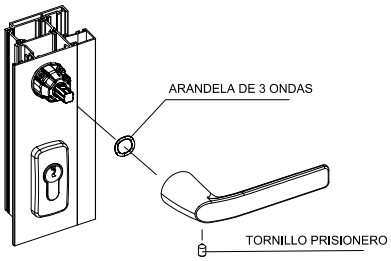

TIRADORES DE PUERTA - ART INFINITY

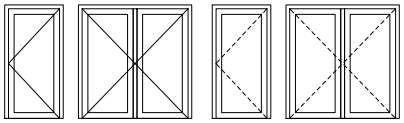

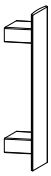

398602 inclinado izda
398612 inclinado dcha

398622 recto*
* Sólo válido para lado bisagras

TIRADOR POR EL EXTERIOR

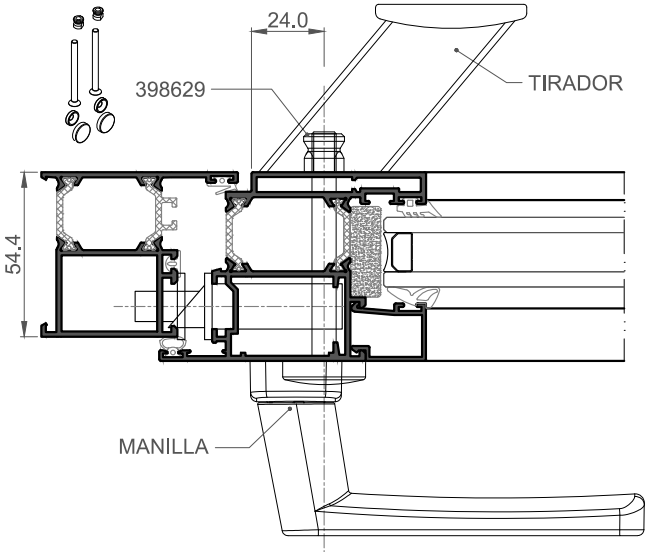

DOBLE TIRADOR

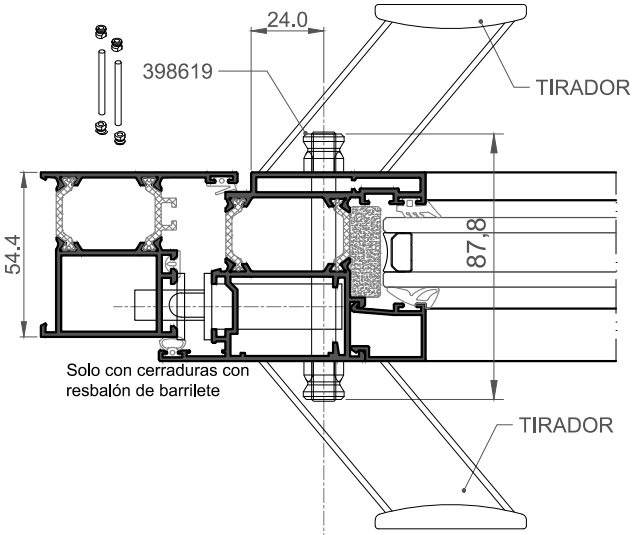

TIRADOR POR EL EXTERIOR

MECANIZADOS EN LA HOJA
(POR EL INTERIOR Y EXTERIOR)

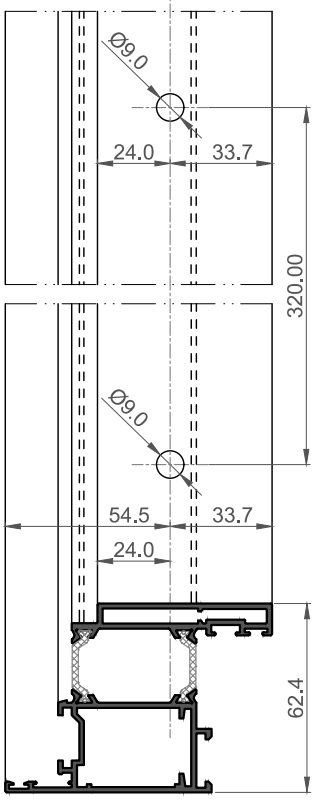

DOBLE TIRADOR

MECANIZADOS EN LA HOJA
(POR EL INTERIOR Y EXTERIOR)

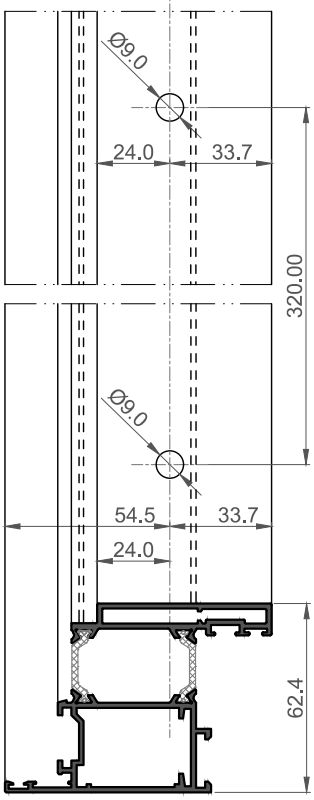

PROTECTOR DE CILINDRO

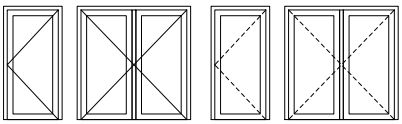

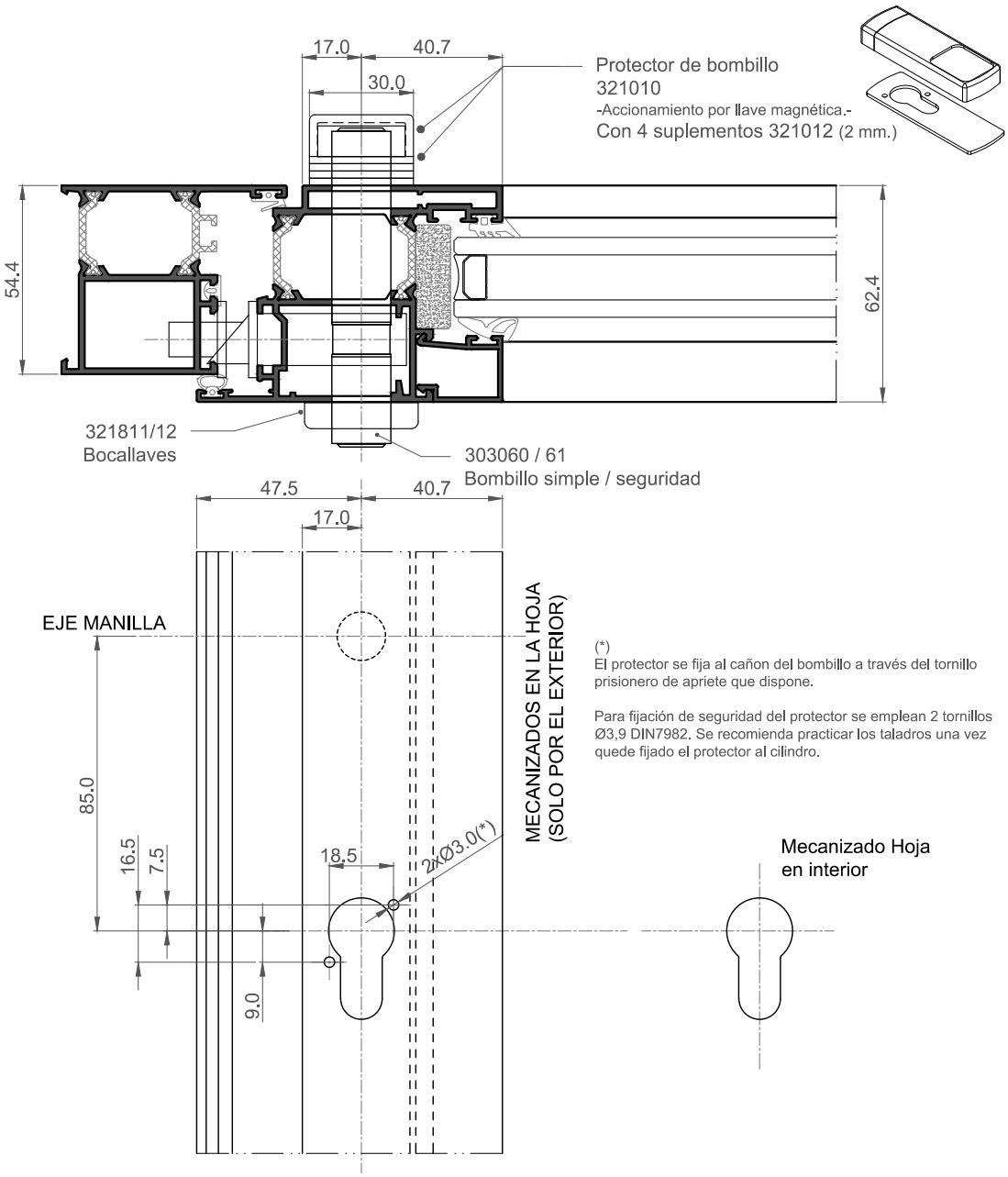

(*)
El protector se fija al cañon del bombillo a través del tornillo prisionero de apriete que dispone.

Para fijación de seguridad del protector se emplean 2 tornillos Ø3,9 DIN7982. Se recomienda practicar los taladros una vez quede fijado el protector al cilindro.

CERRADURA 1 PUNTO

Ref.: 290580 / 90

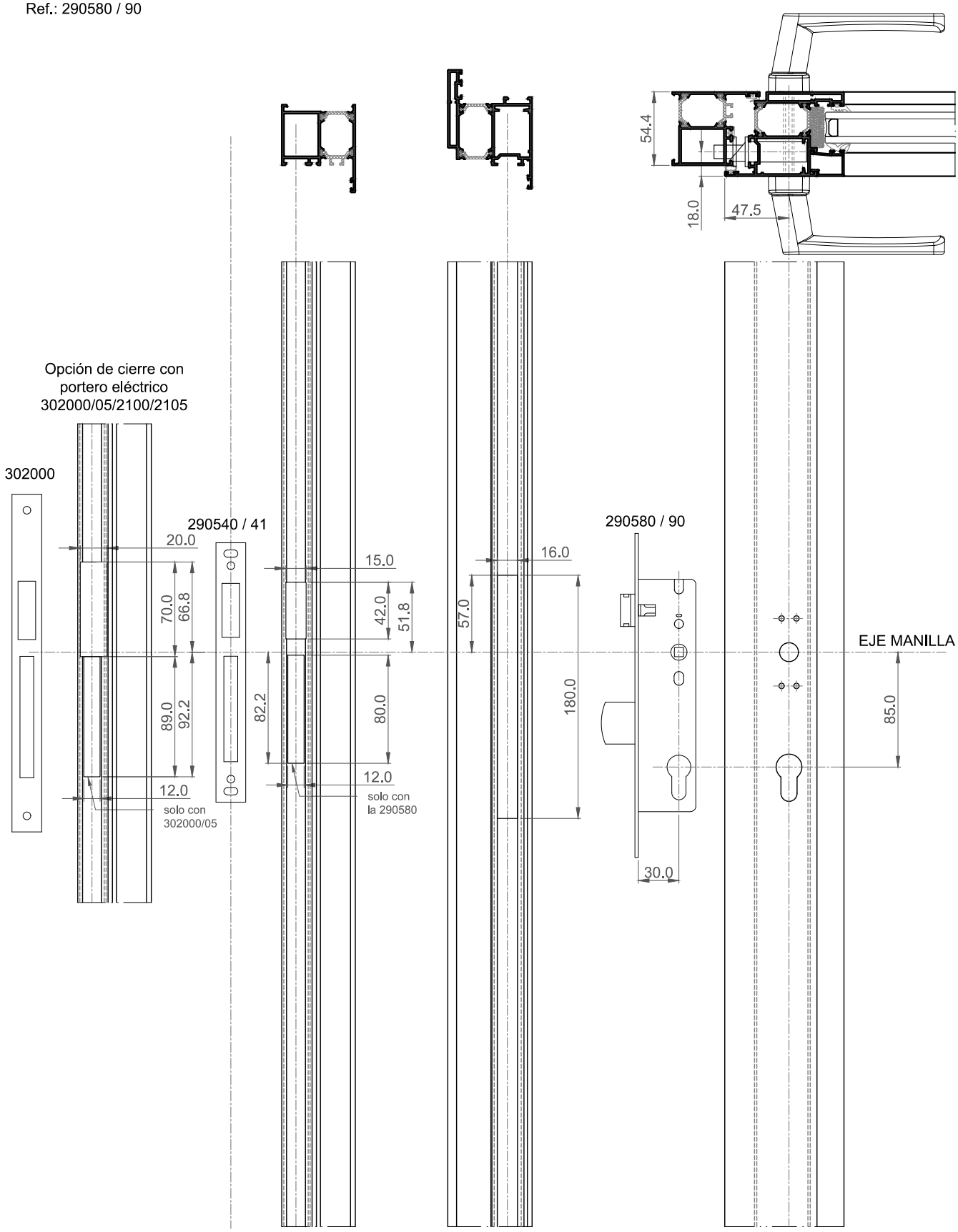

CERRADURA 3 PUNTOS

Ref.: 290500 / 10

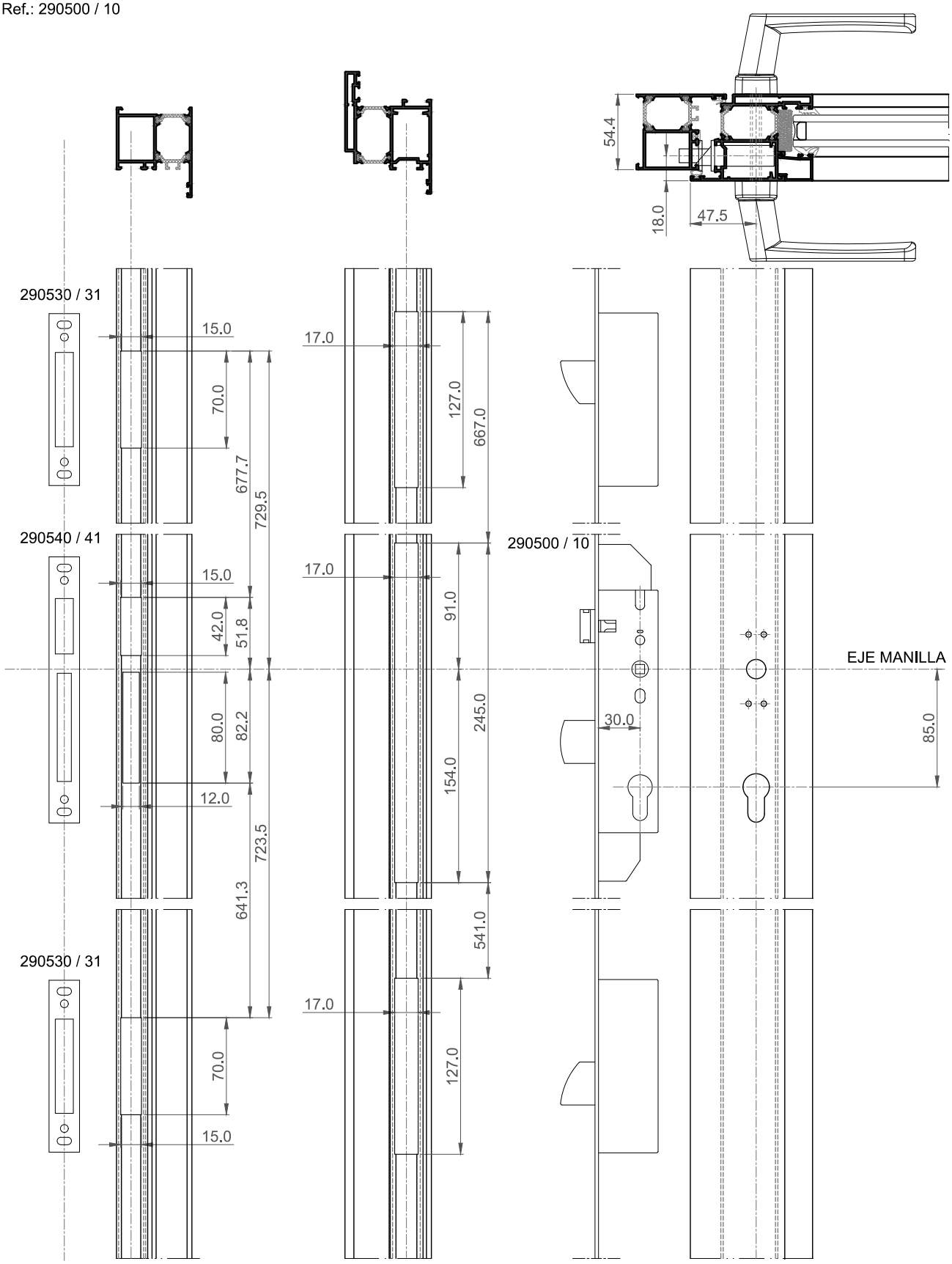

VIERTEAGUAS SUPERIOR PUERTA (APERTURA EXTERIOR)

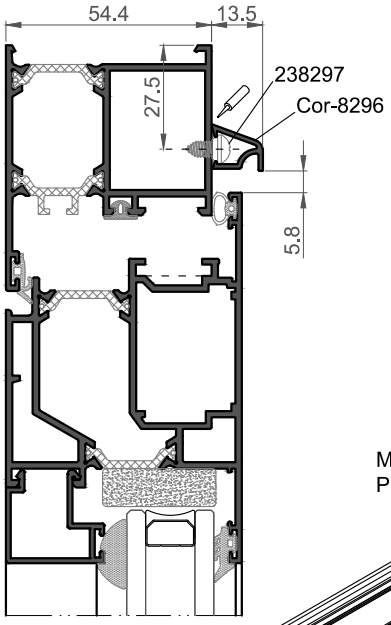

1. - Taladrado Ø 3.5 mm.
2. - Colocación del tornillo (ref.: 238297)
3. - Clipado del goterón (Cor-8296)
4. - Colocación juego tapas goterón (ref.: 258206)

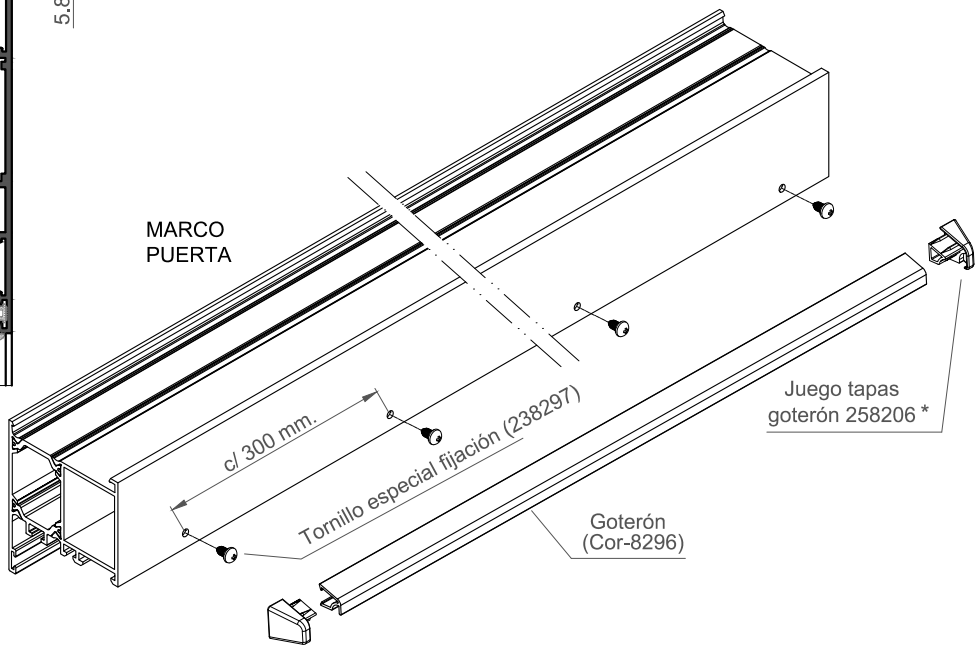

VIERTEAGUAS INFERIOR PUERTA

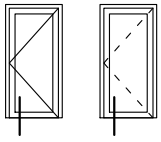

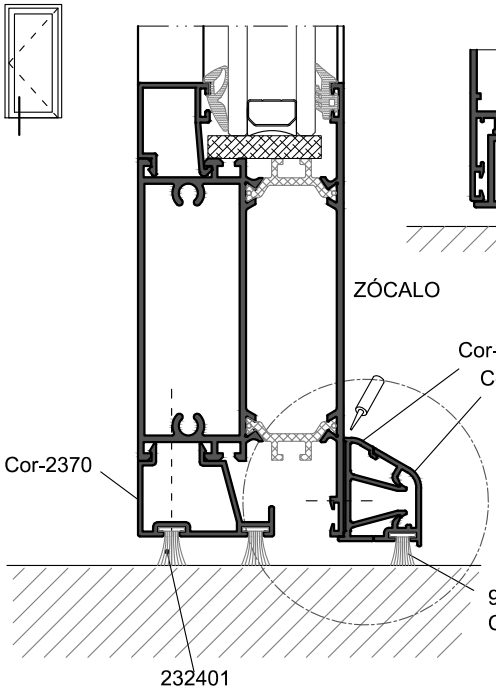

HOJA PUERTA PERIMETRAL

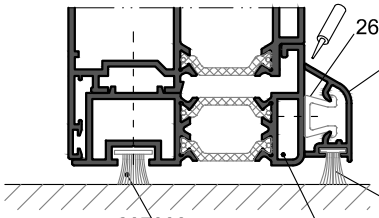

Nota:
- La grapa se atornilla directamente sobre el bastidor de hoja, y se situará cada 200 mm., mediante tornillos St Ø 2,9x6,5 mm DIN 7981-A2 (ref.: 812913)

Nota:
- El perfil asiento Cor-7007, se retesta en los dos frentes para su encuentro y adaptación a la hoja lateral. Juego de fresas con ref.: 242301.

9. DETALLES DE FABRICACIÓN

IMPORTANTE

ALUMINIOS CORTIZO S.A.U. se reserva el derecho de modificar o eliminar cualquiera de sus perfiles, accesorios o juntas del sistema sin previo aviso.

ALUMINIOS CORTIZO S.A.U. no se hace responsable de las posibles erratas tipográficas de este catálogo y recomienda encarecidamente al cliente que, antes de la formalización de cualquier pedido, verifique que las referencias aparecidas en el mismo son las correctas.

ENCUENTRO MARCO COR-3522

COR-3522

COR-3522

283522*

3

4

223096

Llave Allen

	Sellado ingletes con mastic neutro sin disolventes.
	Mecanizados del perfil. TROQUEL Ref.: 337999

* Escuadra opcional. Se mecaniza en el troquel 239201.

ENCUENTRO MARCO COR-3542

COR-3542

COR-3542

283535*

3

4

223047

Llave Allen

	Sellado ingletes con mastic neutro sin disolventes.
	Mecanizados del perfil. TROQUEL Ref.: 337999

* Escuadra opcional. Se mecaniza en el troquel 239201.

ENCUENTRO HOJA COR-3516

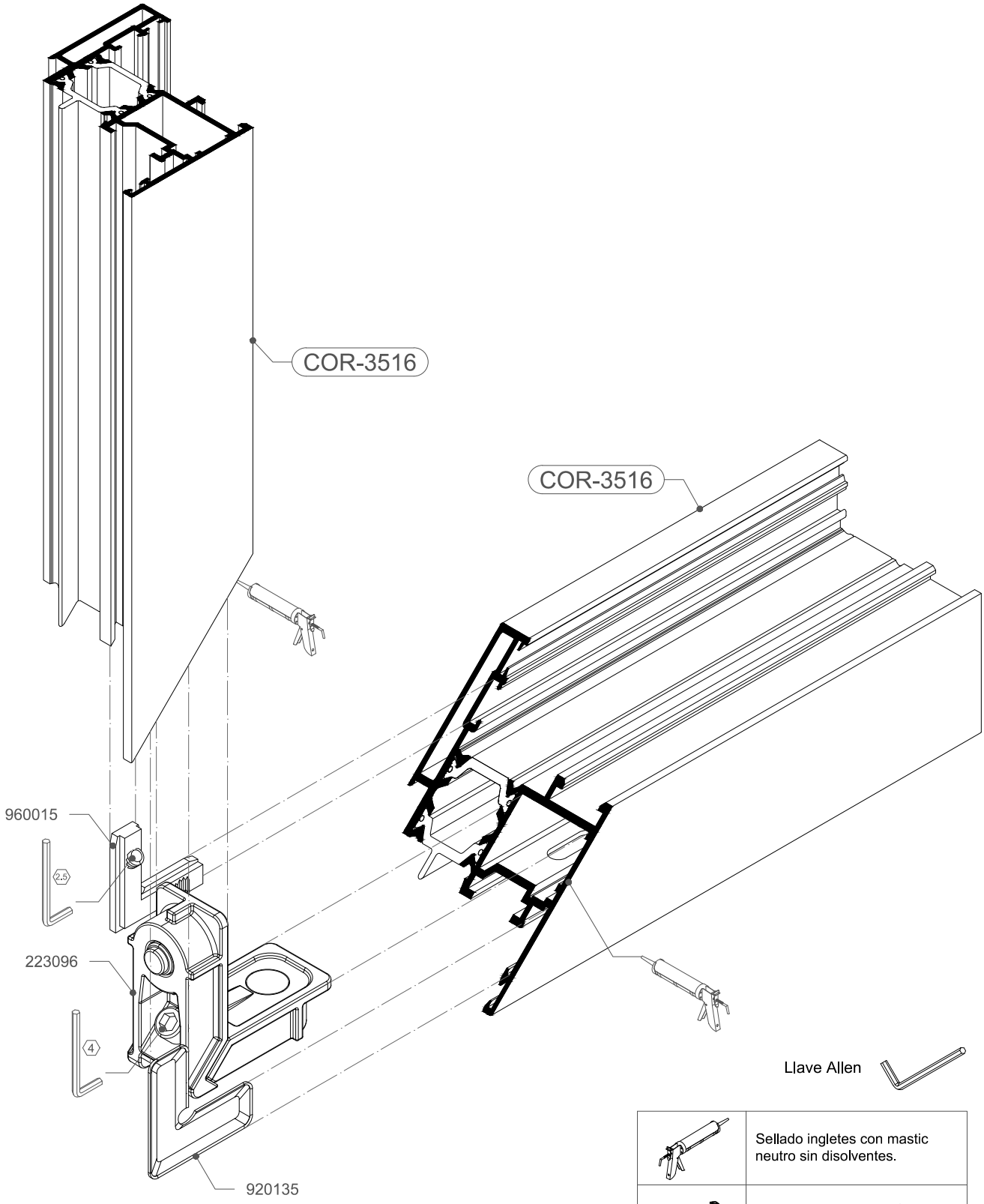

Llave Allen

	Sellado ingletes con mastic neutro sin disolventes.
	Mecanizados del perfil. TROQUEL Ref.: 337999

ENCUENTRO HOJA COR-3519

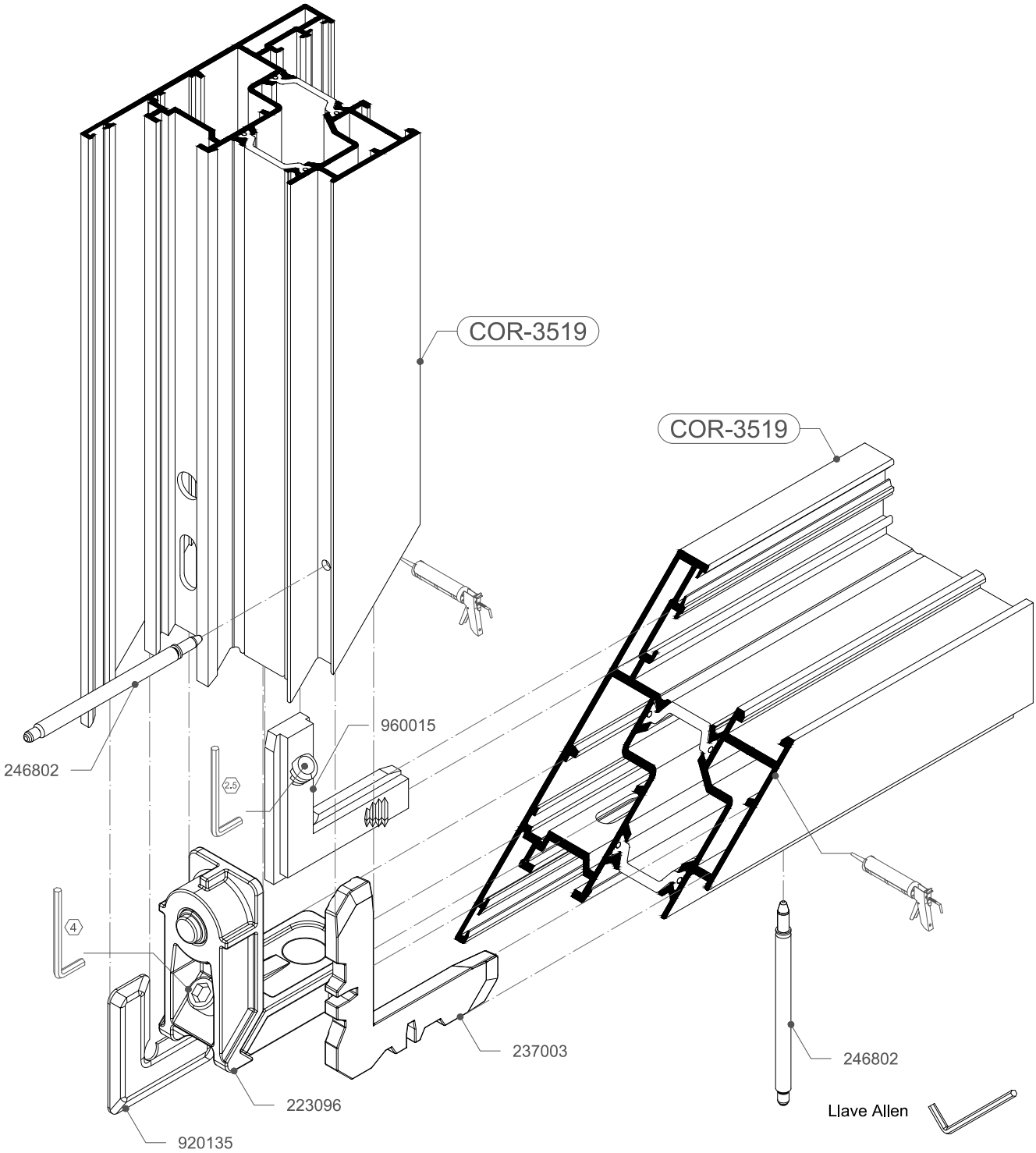

	Sellado ingletes con mastic neutro sin disolventes.
	Mecanizados del perfil. TROQUEL Ref.: 337999

ENCUENTRO HOJA COR-3616

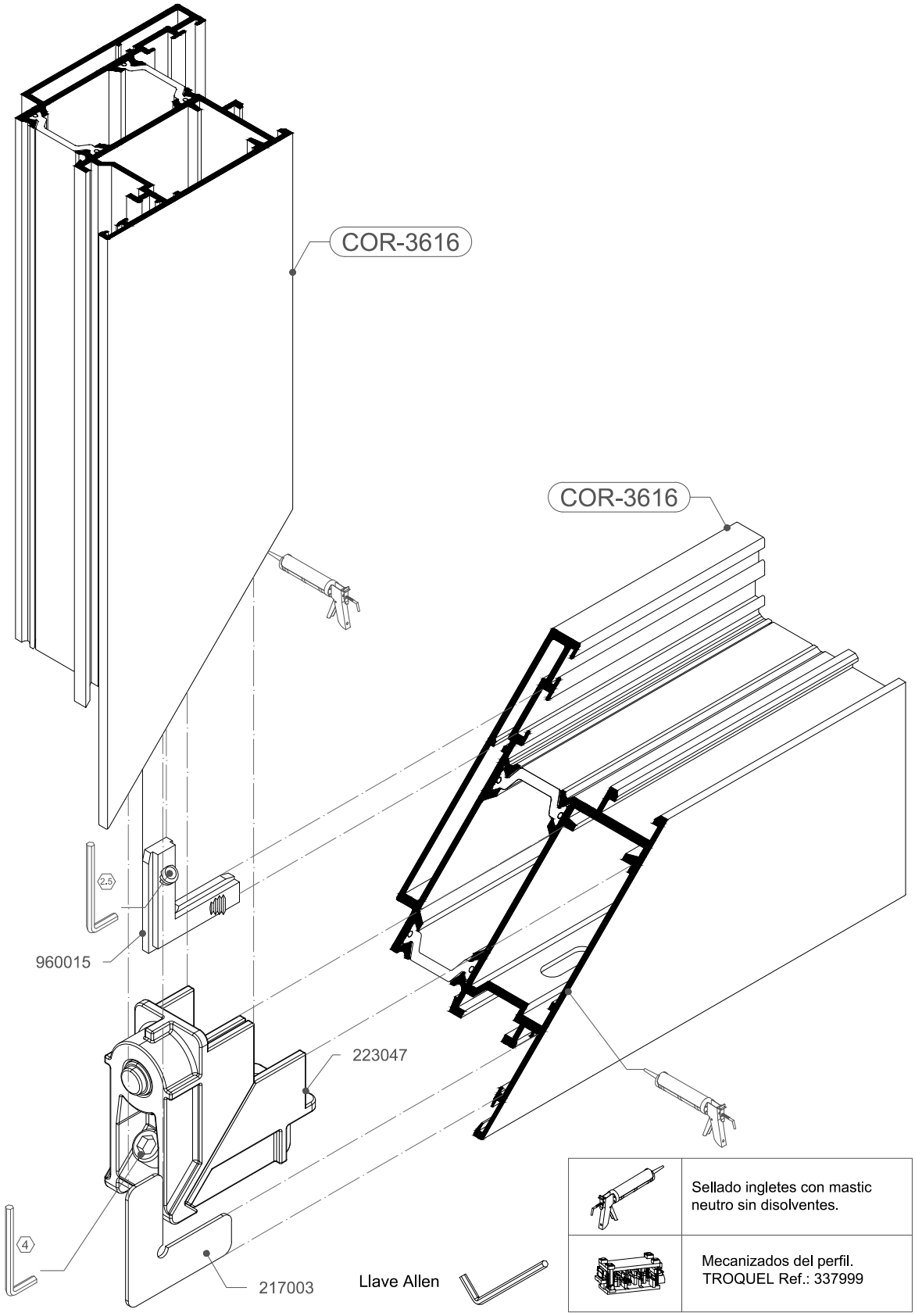

ENCUENTRO HOJA COR-3558

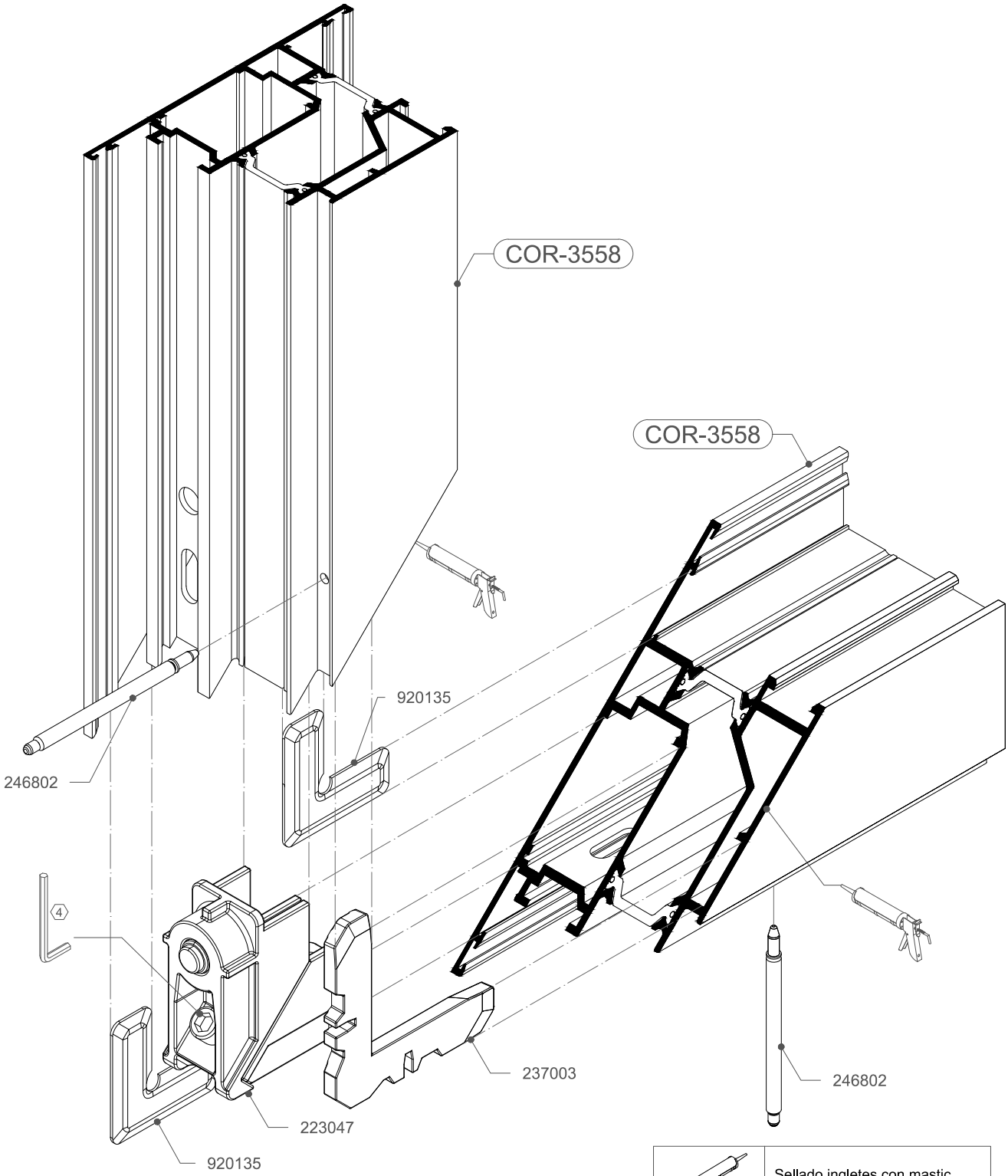

	Sellado ingletes con mastic neutro sin disolventes.
	Mecanizados del perfil. TROQUEL Ref.: 337999

Llave Allen

ENCUENTRO CONVERSOR COR-3593

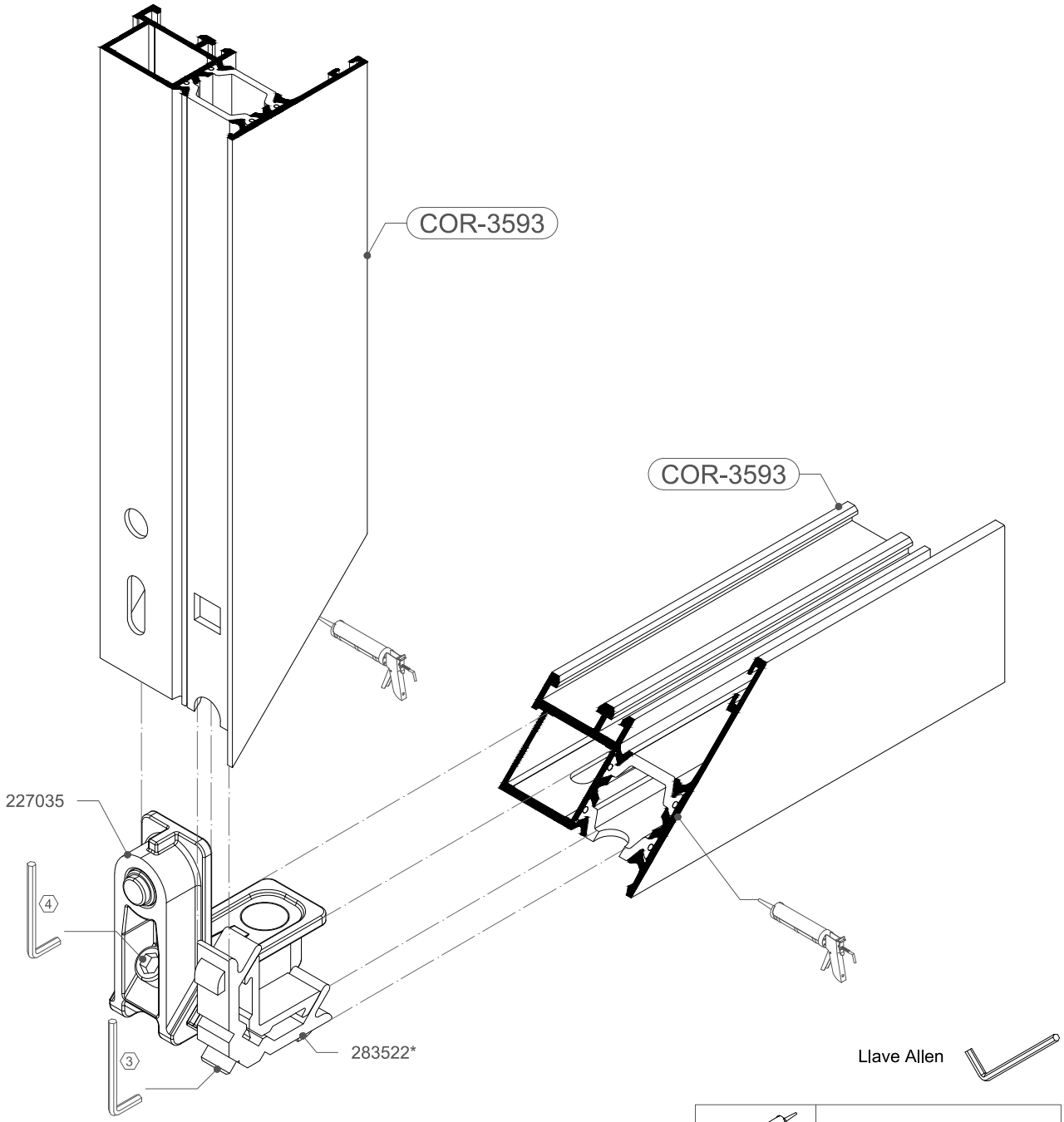

	Sellado ingletes con mastic neutro sin disolventes.
	Mecanizados del perfil. TROQUEL Ref.: 337999

* Escuadra opcional. Se mecaniza en el troquel 239201.

ENCUENTRO COR-3533 CONTRA COR-3522

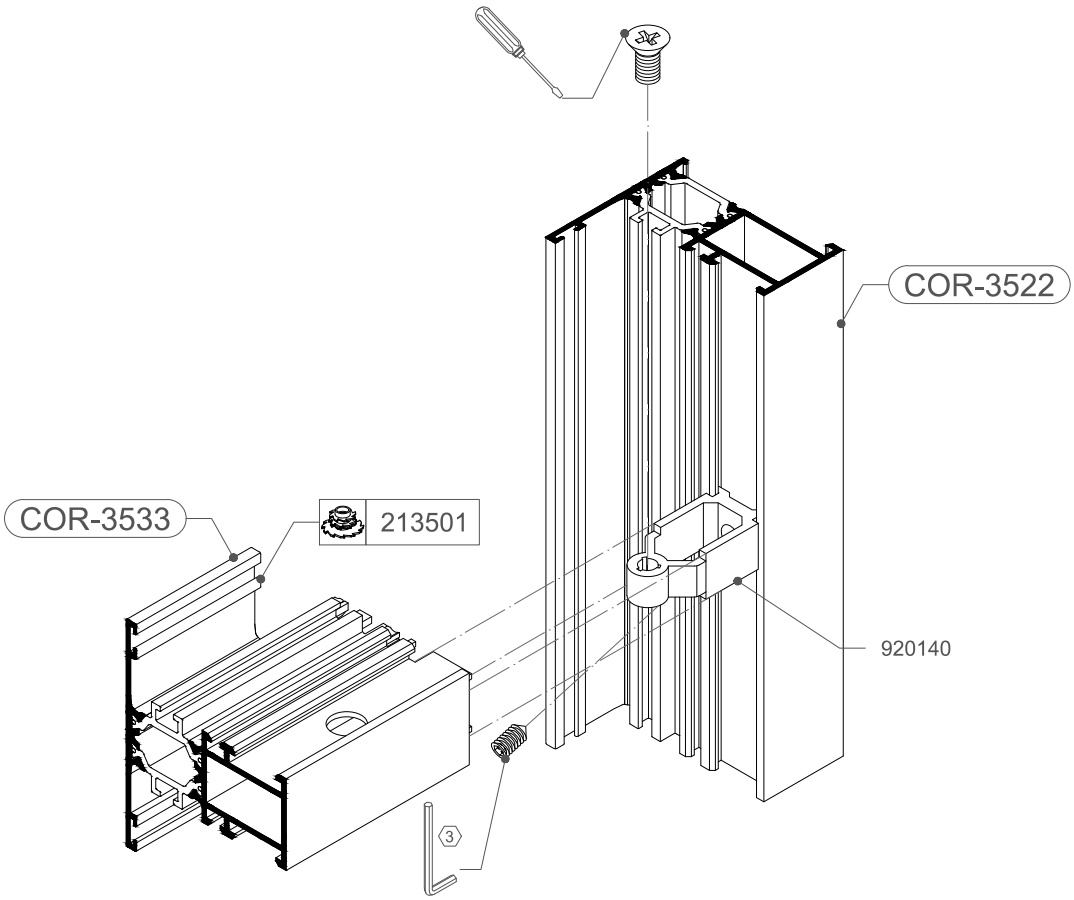

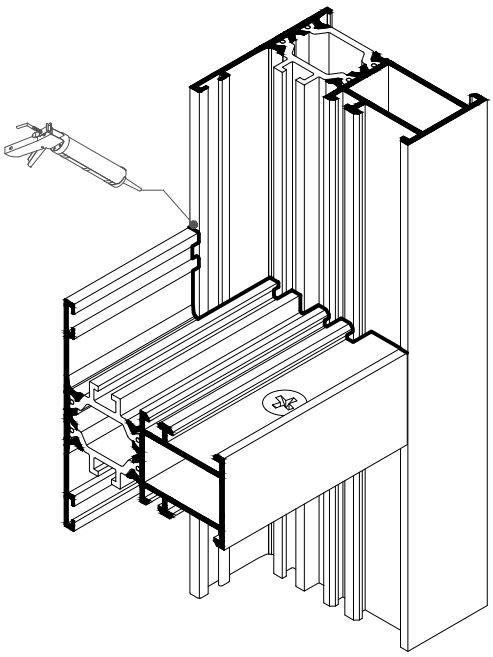

Destornillador

Llave Allen

	Sellado unión e ingletes con mastic neutro sin disolventes		Mecanizados del perfil TROQUEL Ref.: 327999 / 337999		Retestado mediante juego de fresas Ref.: 213501

ENCUENTRO COR-3533 CONTRA COR-3516

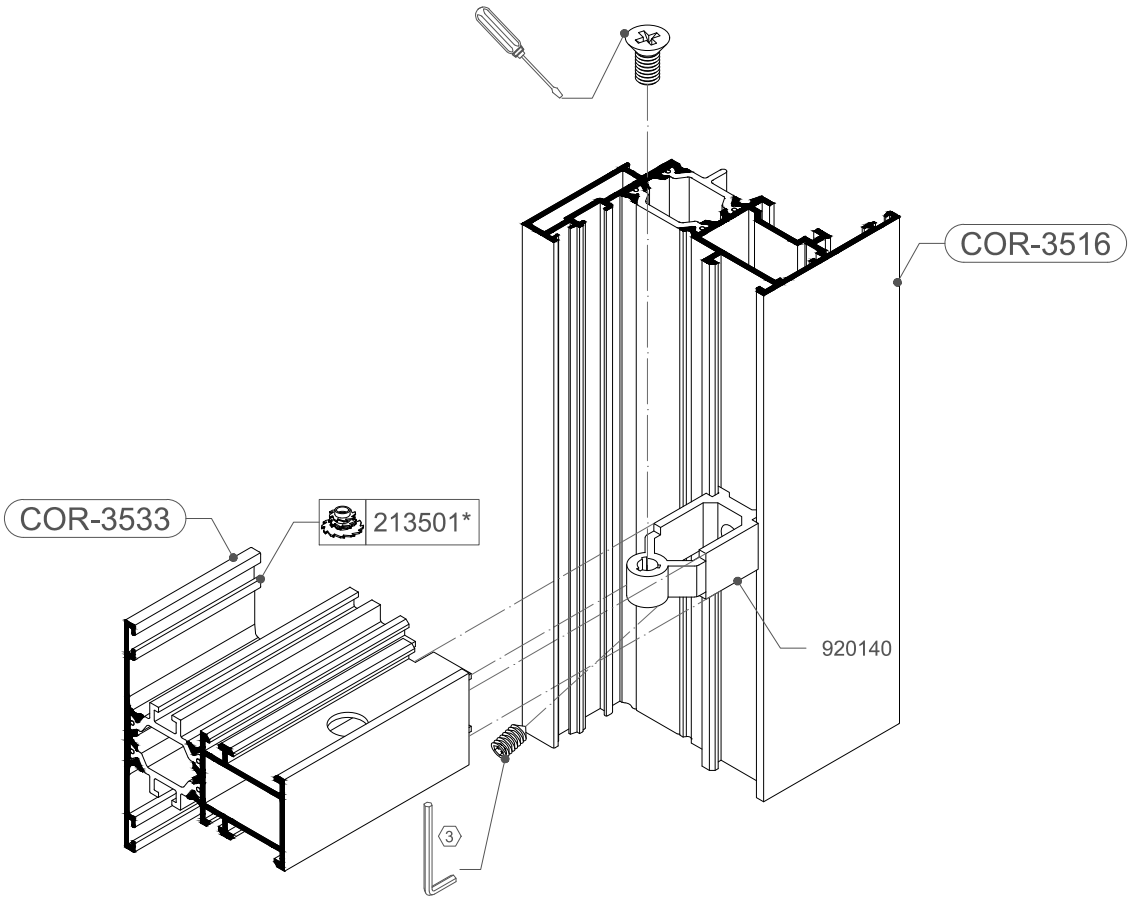

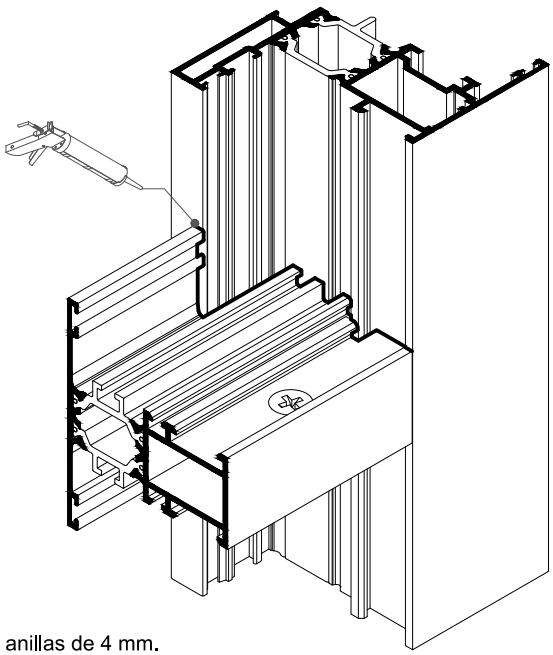

Destornillador

Llave Allen

* Reemplazar las 3 fresas de 73x4 por 3 anillas de 4 mm.

	Sellado unión e ingletes con mastic neutro sin disolventes		Mecanizados del perfil TROQUEL Ref.: 327999 / 337999		Retestado mediante juego de fresas Ref.: 213501

ENCUENTRO COR-3533 CONTRA COR-3533

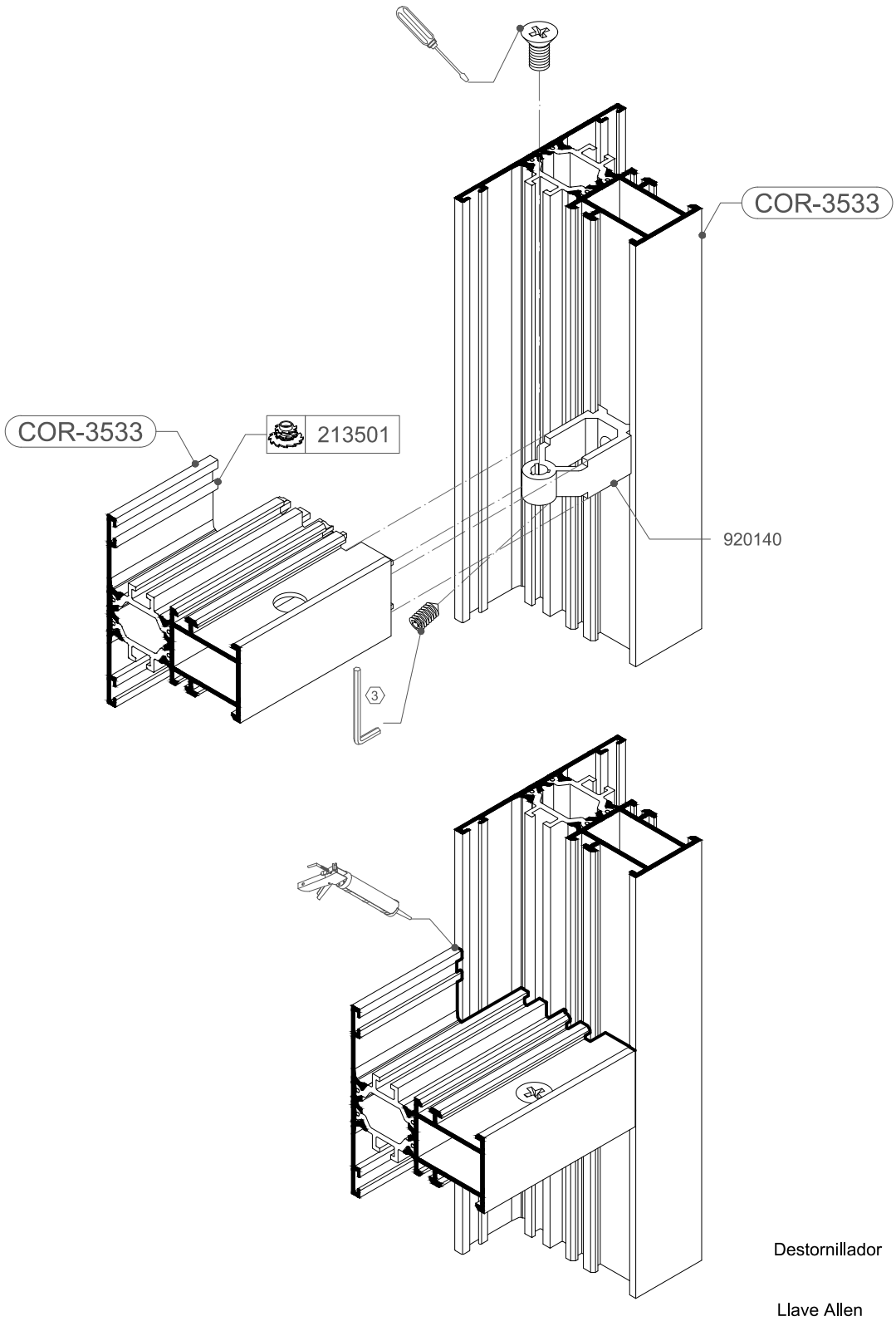

	Sellado unión e ingletes con mastic neutro sin disolventes		Mecanizados del perfil TROQUEL Ref.: 327999 / 337999		Retestado mediante juego de fresas Ref.: 213501

ENCUENTRO COR-3543 CONTRA COR-3542

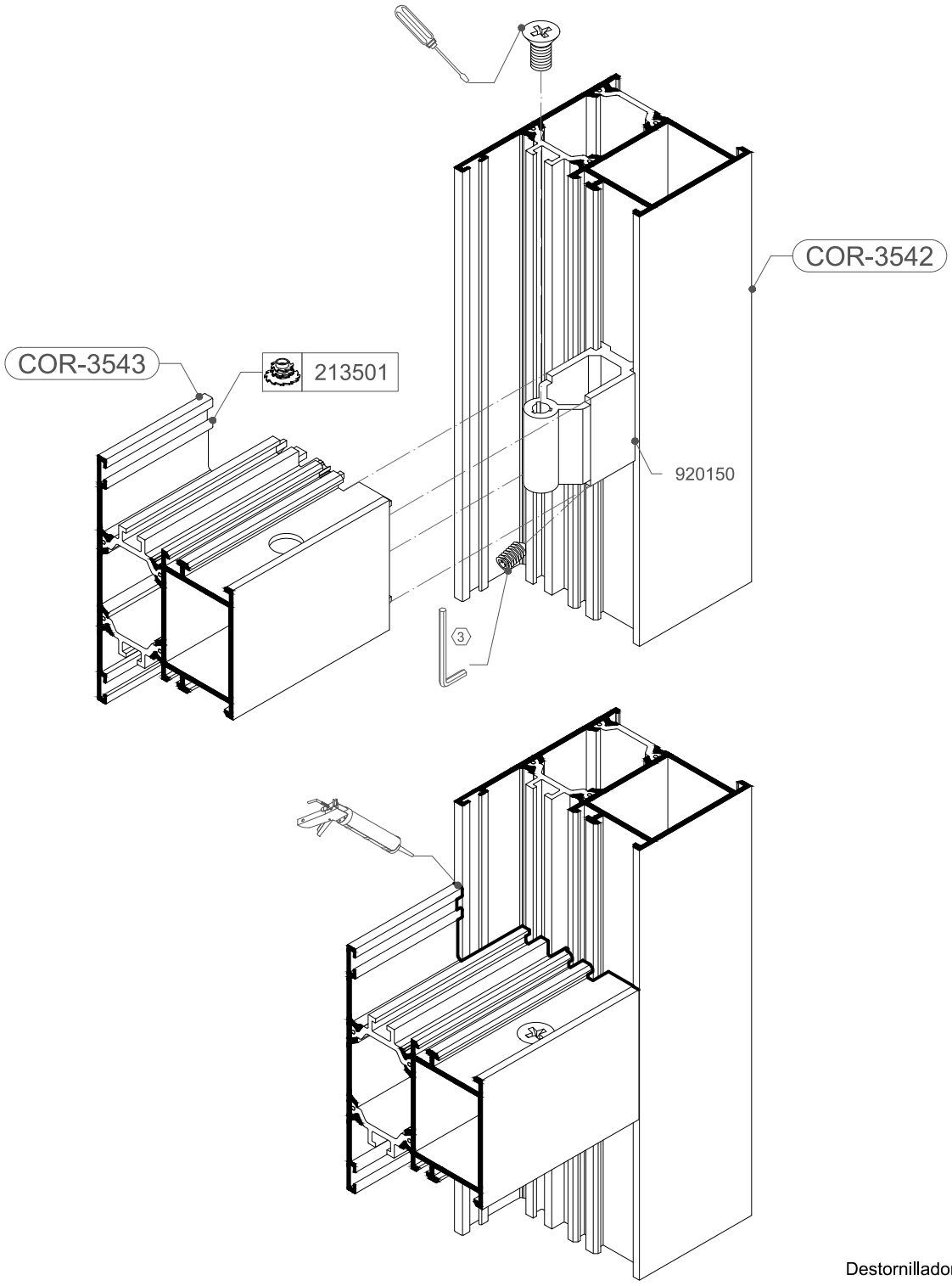

Destornillador

Llave Allen

	Sellado unión e ingletes con mastic neutro sin disolventes		Mecanizados del perfil TROQUEL Ref.: 327999 / 337999		Retestado mediante juego de fresas Ref.: 213501

ENCUENTRO COR-3543 CONTRA COR-3617

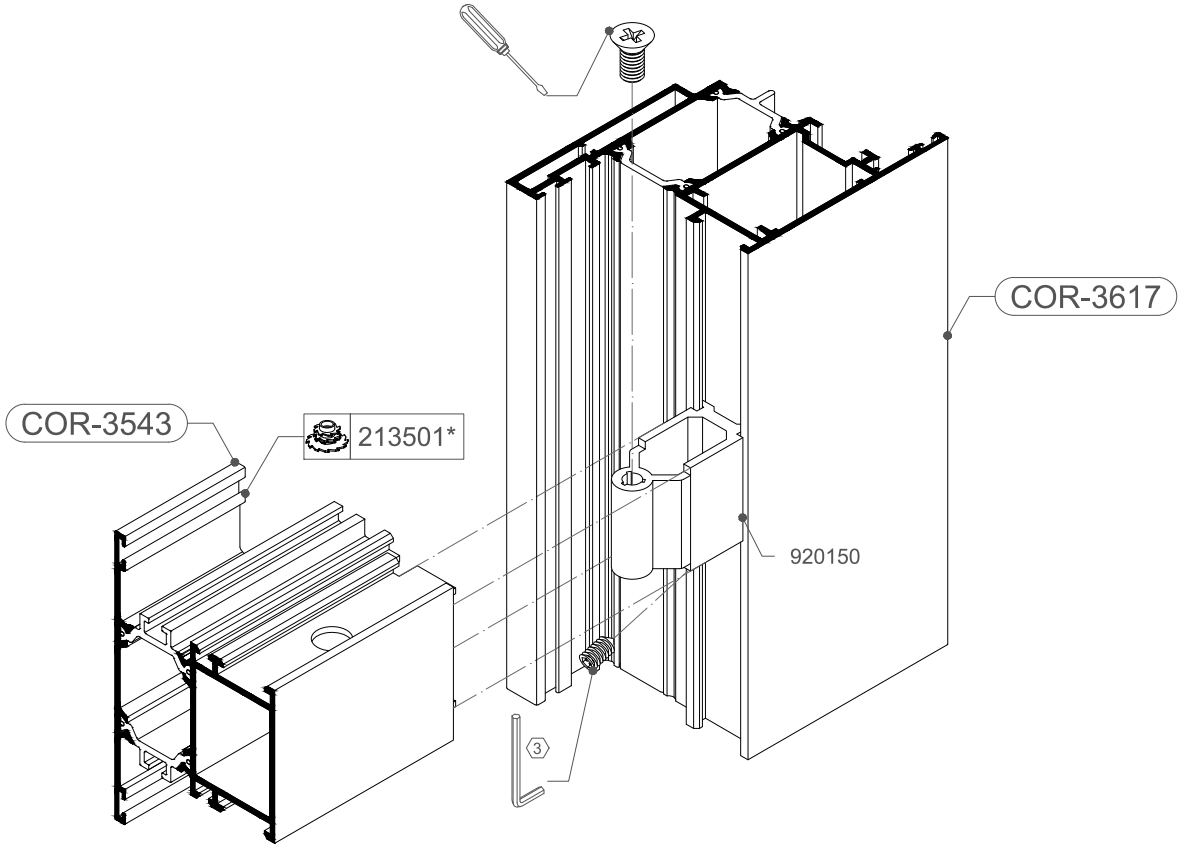

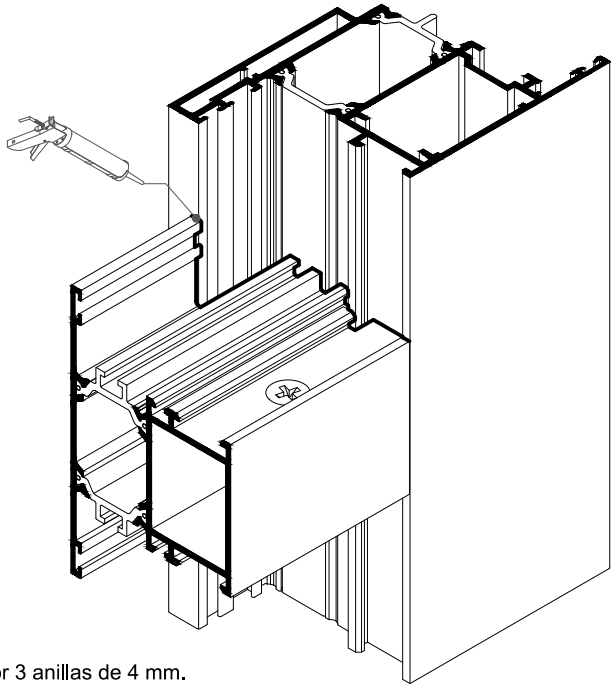

Destornillador

Llave Allen

* Reemplazar las 3 fresas de 73x4 por 3 anillas de 4 mm.

	Sellado unión e ingletes con mastic neutro sin disolventes		Mecanizados del perfil TROQUEL Ref.: 327999 / 337999		Retestado mediante juego de fresas Ref.: 213501

ENCUENTRO COR-3543 CONTRA COR-3553

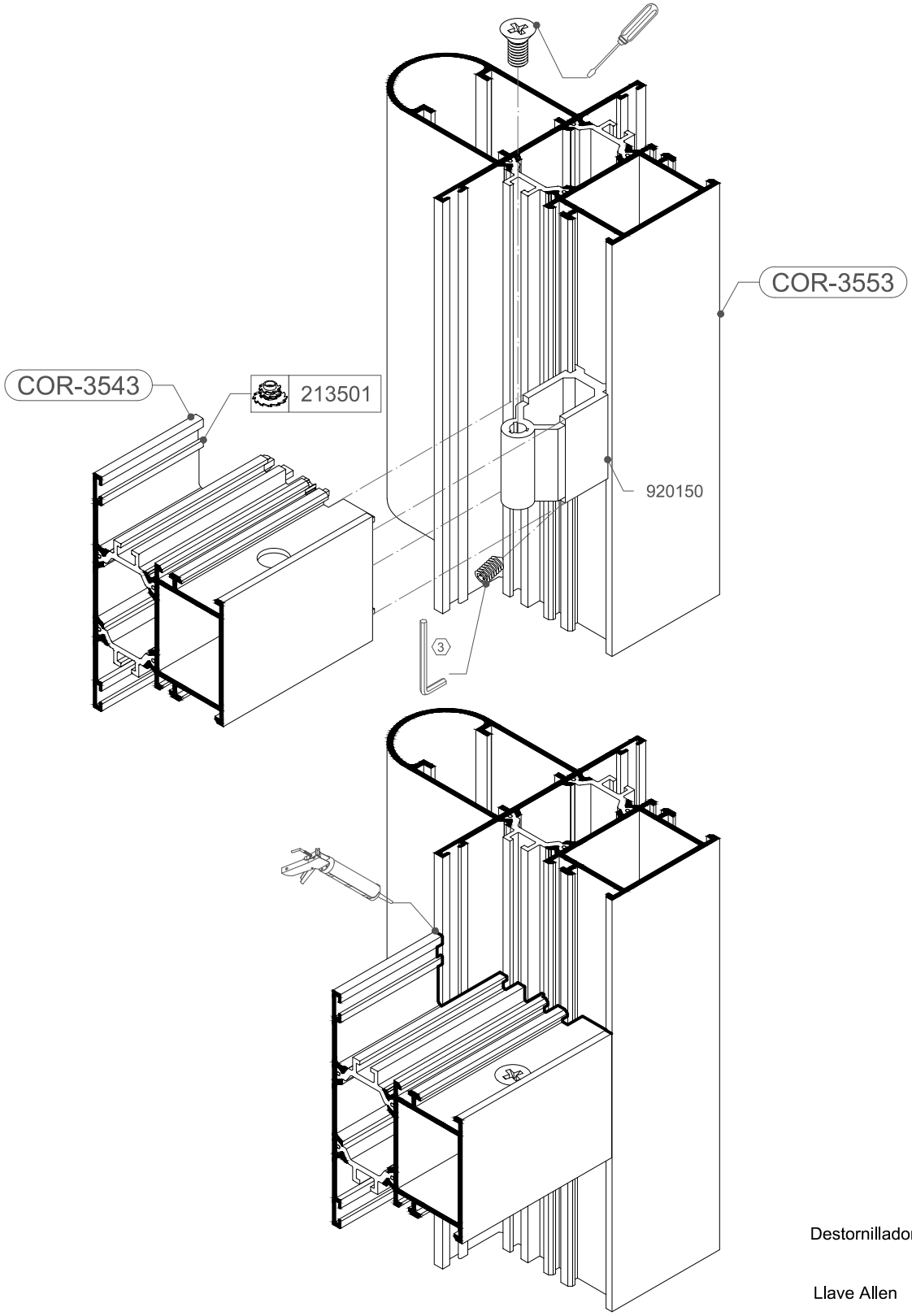

Destornillador

Llave Allen

	Sellado unión e ingletes con mastic neutro sin disolventes		Mecanizados del perfil TROQUEL Ref.: 327999 / 337999		Retestado mediante juego de fresas Ref.: 213501

ENCUENTRO COR-3543 CONTRA COR-3543

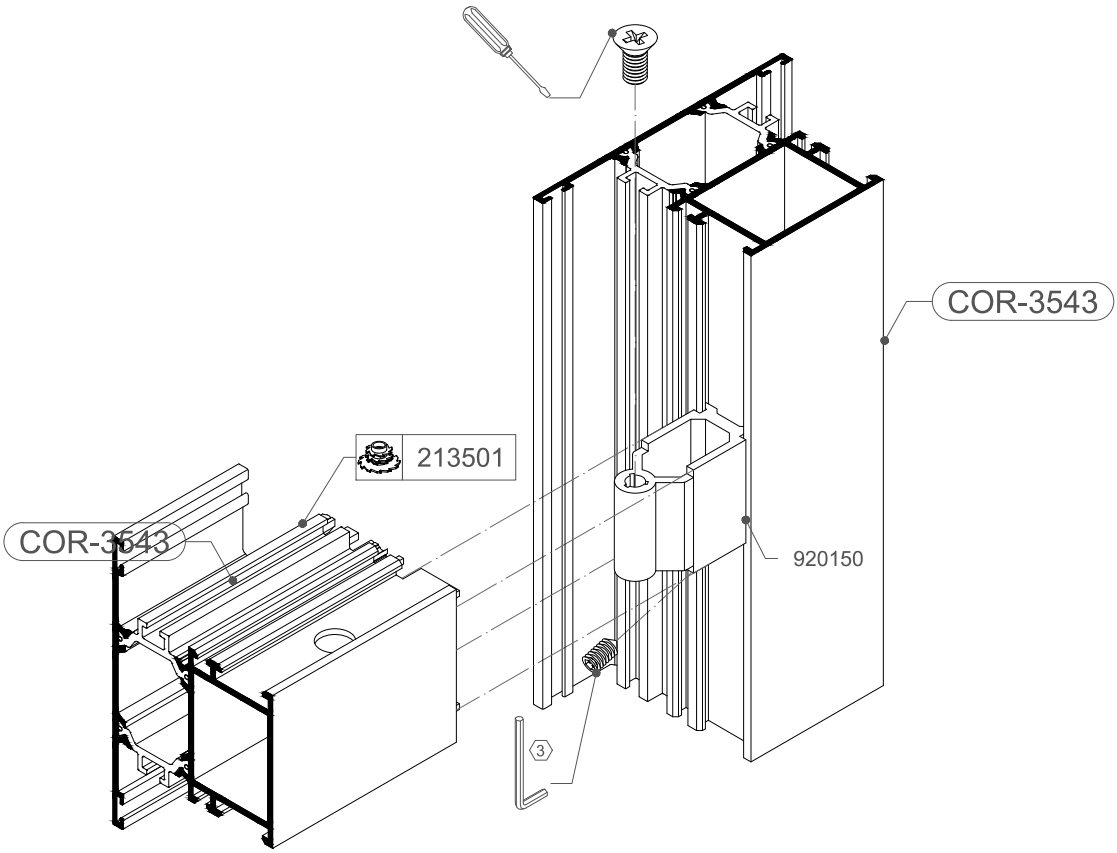

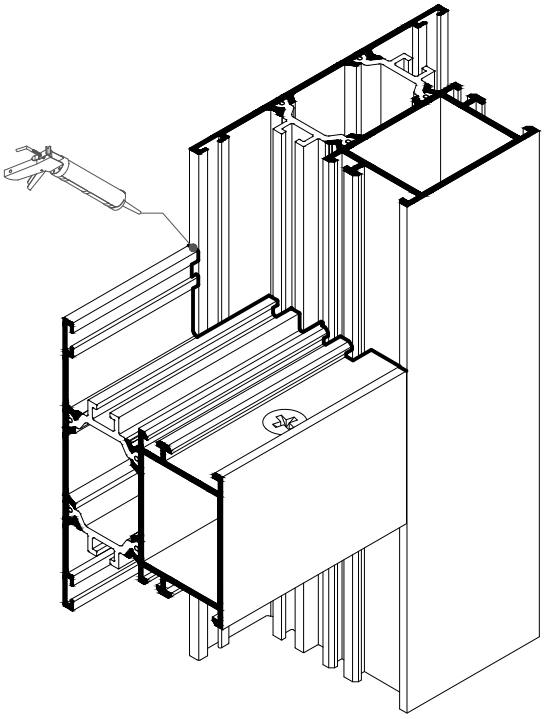

Destornillador

Llave Allen

	Sellado unión e ingletes con mastic neutro sin disolventes		Mecanizados del perfil TROQUEL Ref.: 327999 / 337999		Retestado mediante juego de fresas Ref.: 213501

COR 3500

Ensamblaje

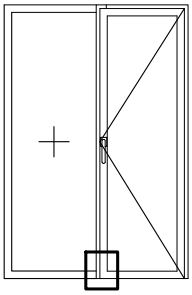

ENCUENTRO COR-3542 CONTRA COR-3553

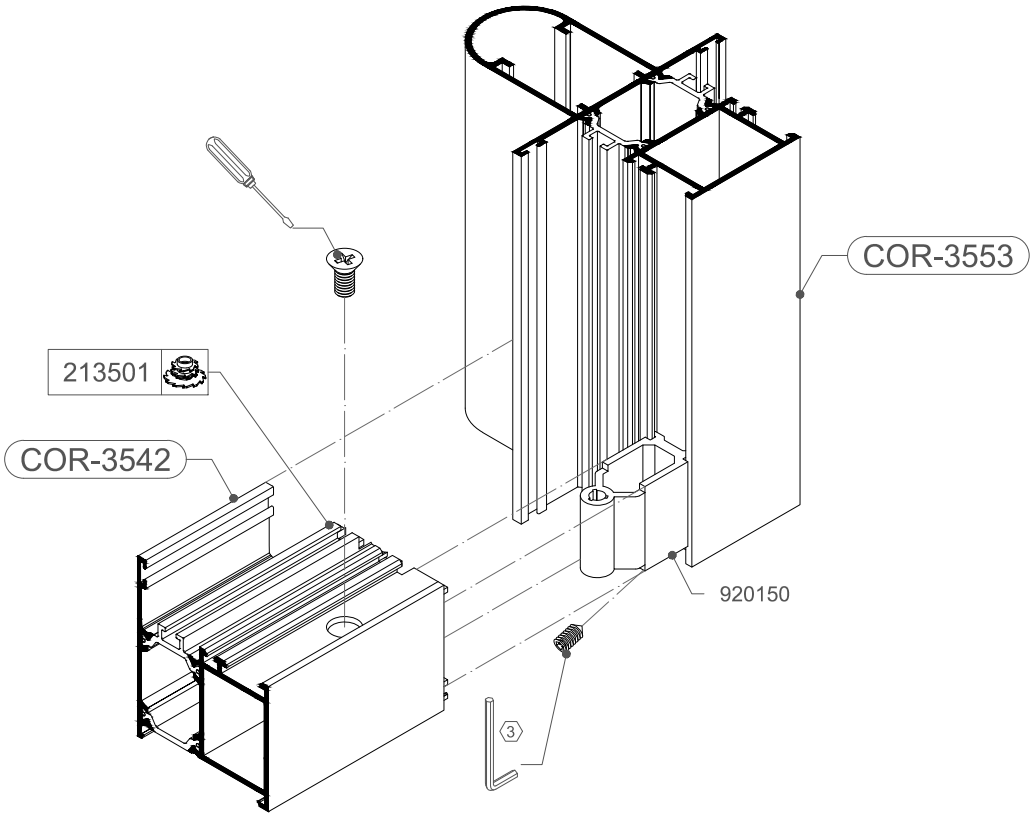

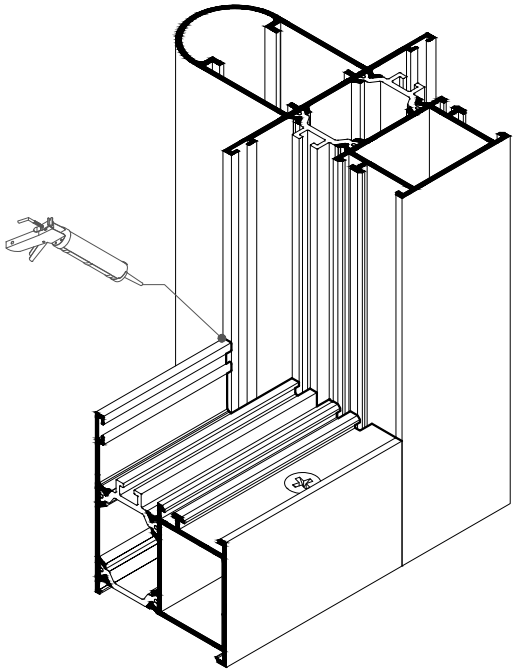

Destornillador

Llave Allen

	Sellado unión e ingletes con mastic neutro sin disolventes		Mecanizados del perfil TROQUEL Ref.: 327999 / 337999		Retestado mediante juego de fresas Ref.: 213501

ENCUENTRO COR-3552 CONTRA COR-3616

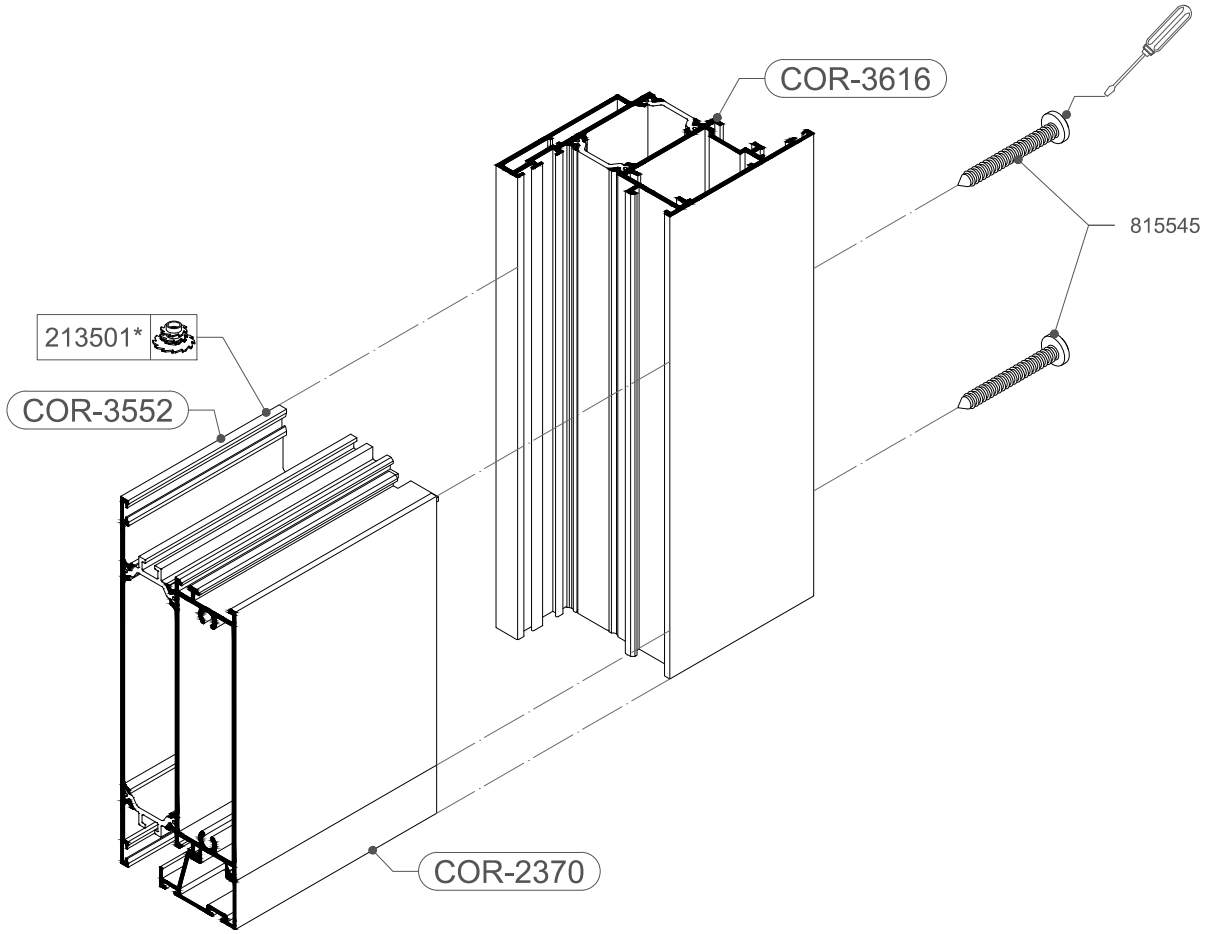

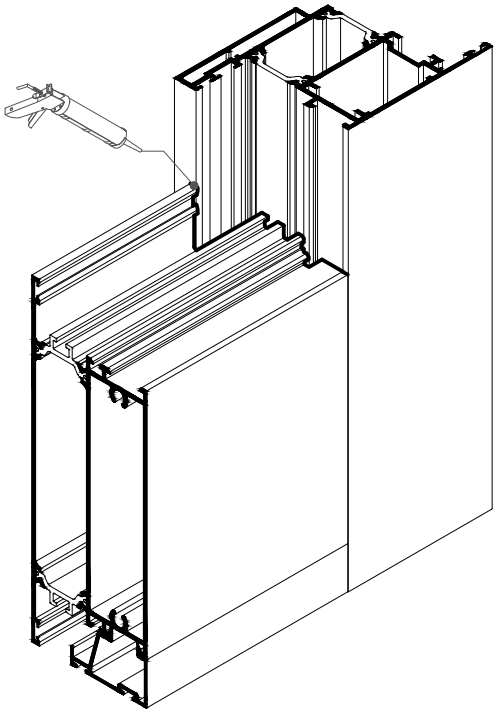

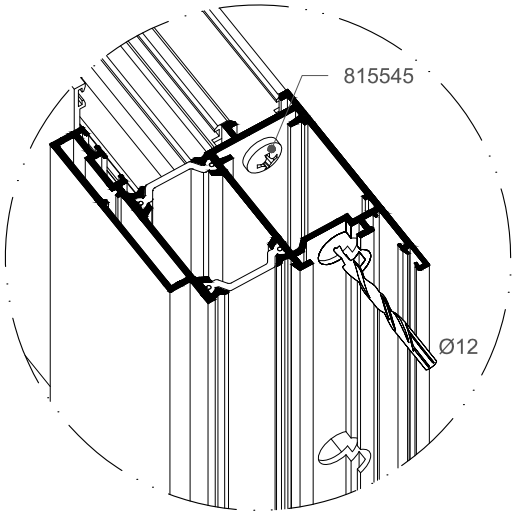

* Reemplazar las 3 fresas de 73x4 por 3 anillas de 4 mm.

ENCUENTRO COR-3588 CONTRA COR-3558

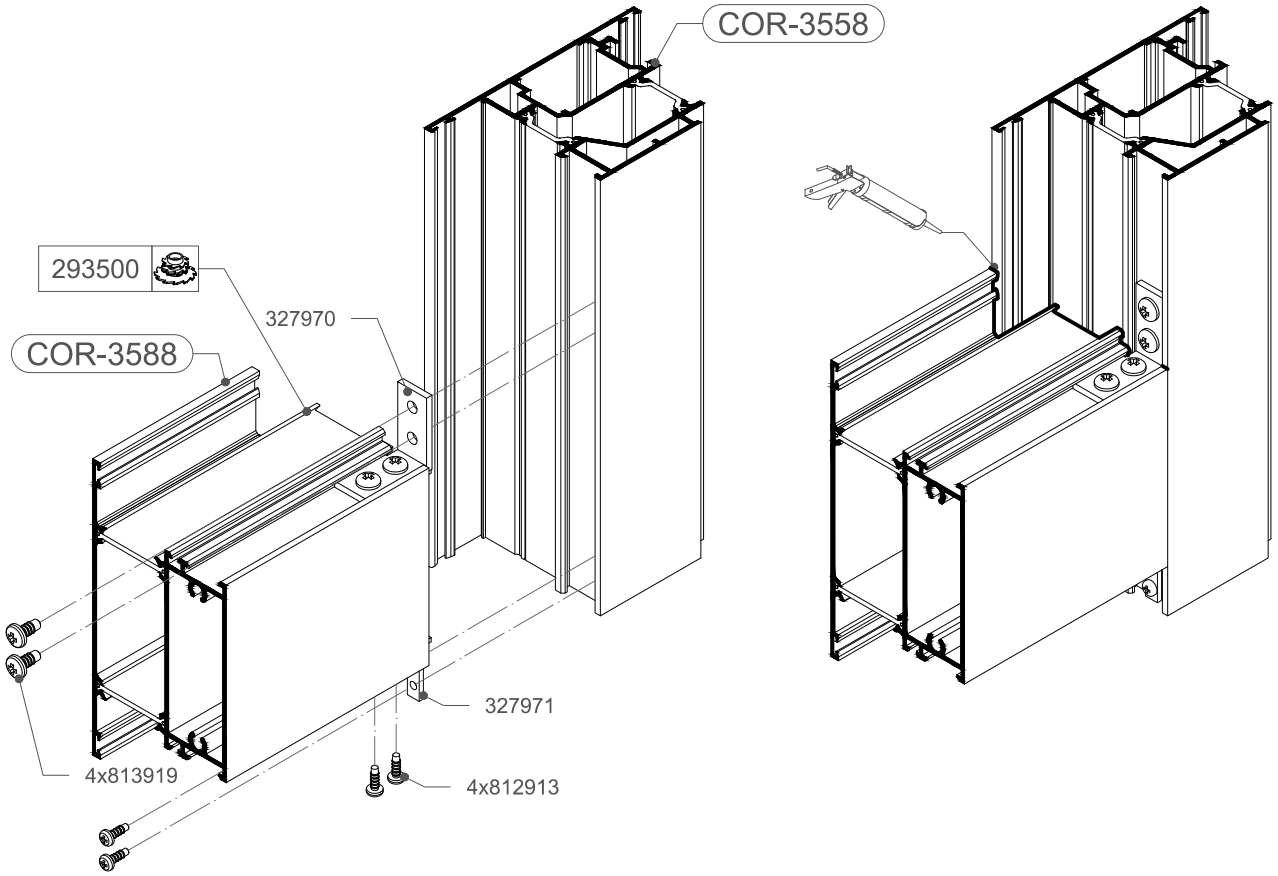

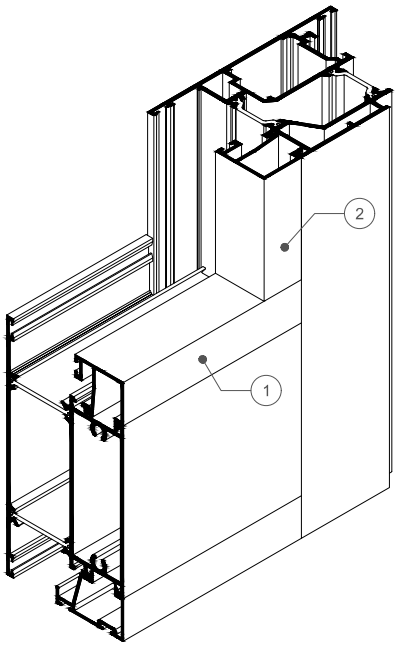

FRESADO JUNQUILLO HORIZONTAL (1)

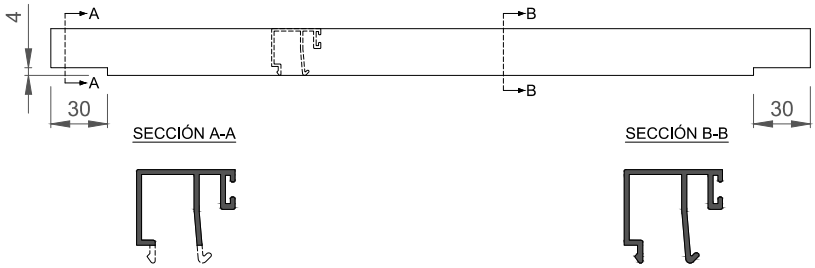

FRESADO JUNQUILLO VERTICAL (2)

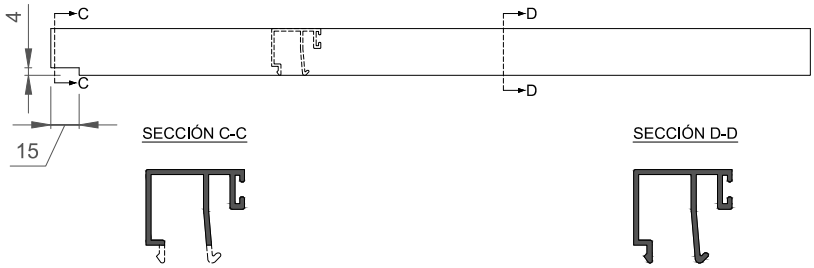

INVERSOR COR-3584 APERTURA INTERIOR

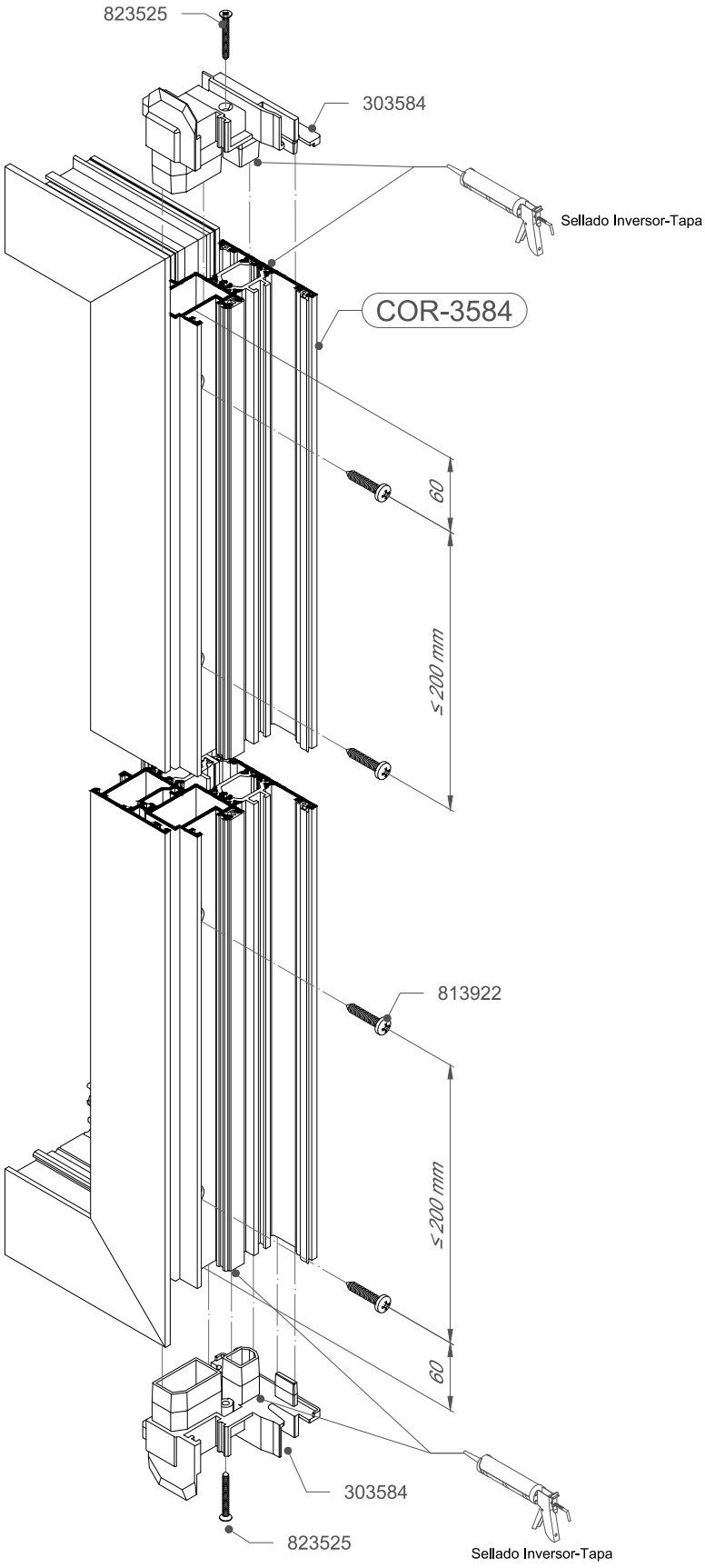

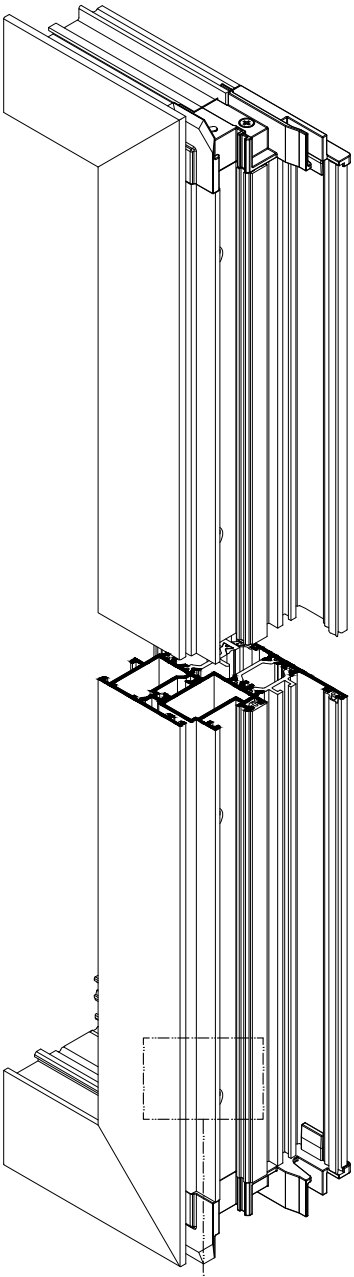

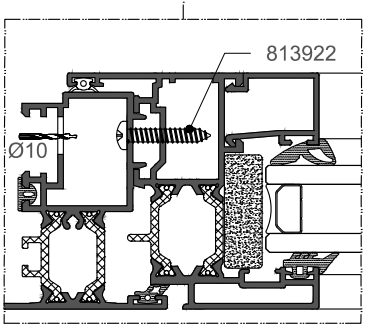

	Ref.	Uds.
	813922	L inversor-120 / 200 +1

INVERSOR COR-3584 APERTURA EXTERIOR

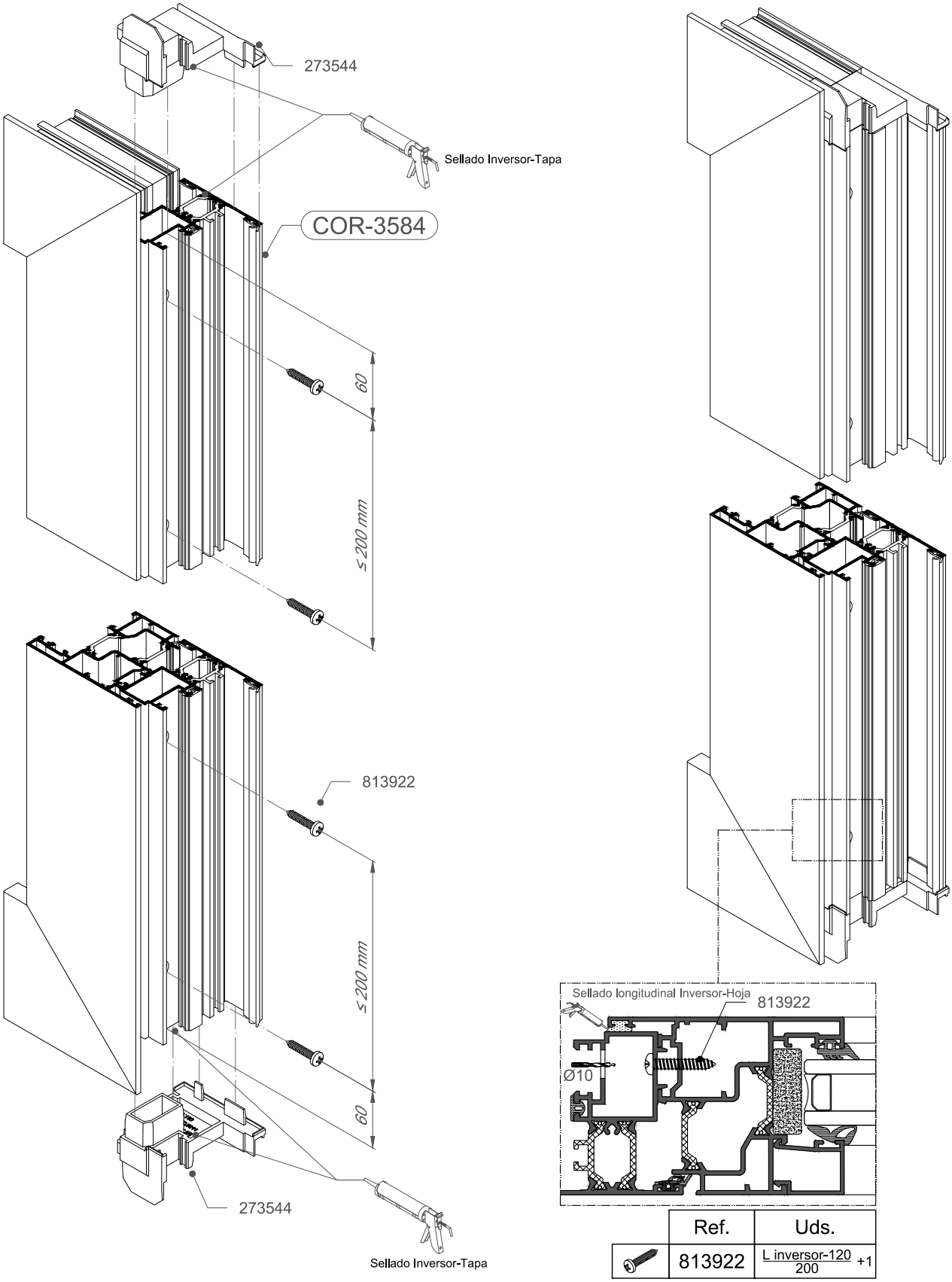

	Ref.	Uds.
	813922	L inversor-120 / 200 +1

MECANIZADOS DESAGÜES MARCO Y TRAVESAÑO

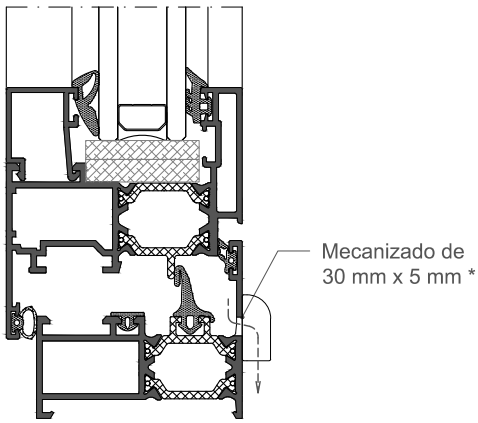

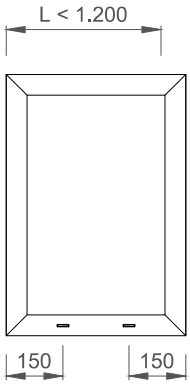

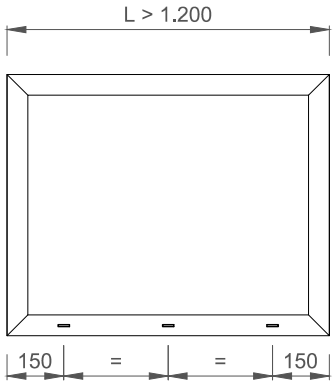

* Mecanizado a realizar en el troquel de la serie.

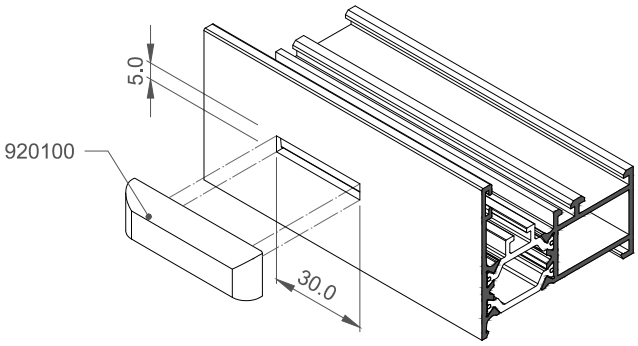

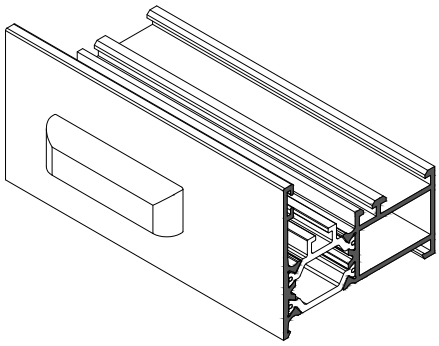

MECANIZADOS DESAGÜES HOJAS

* Mecanizados a realizar a mano

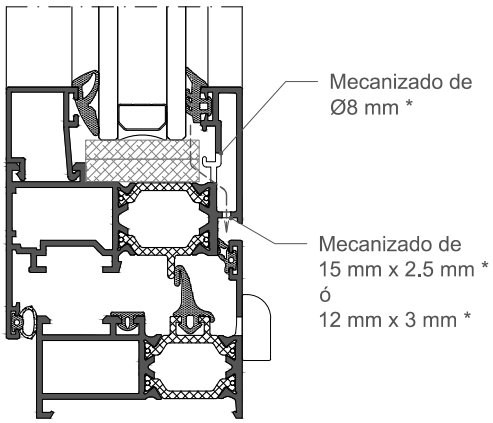

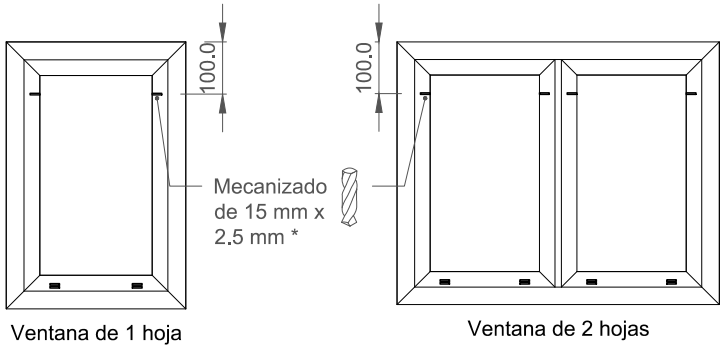

MECANIZADOS DESAGÜES HOJA APERTURA EXTERIOR

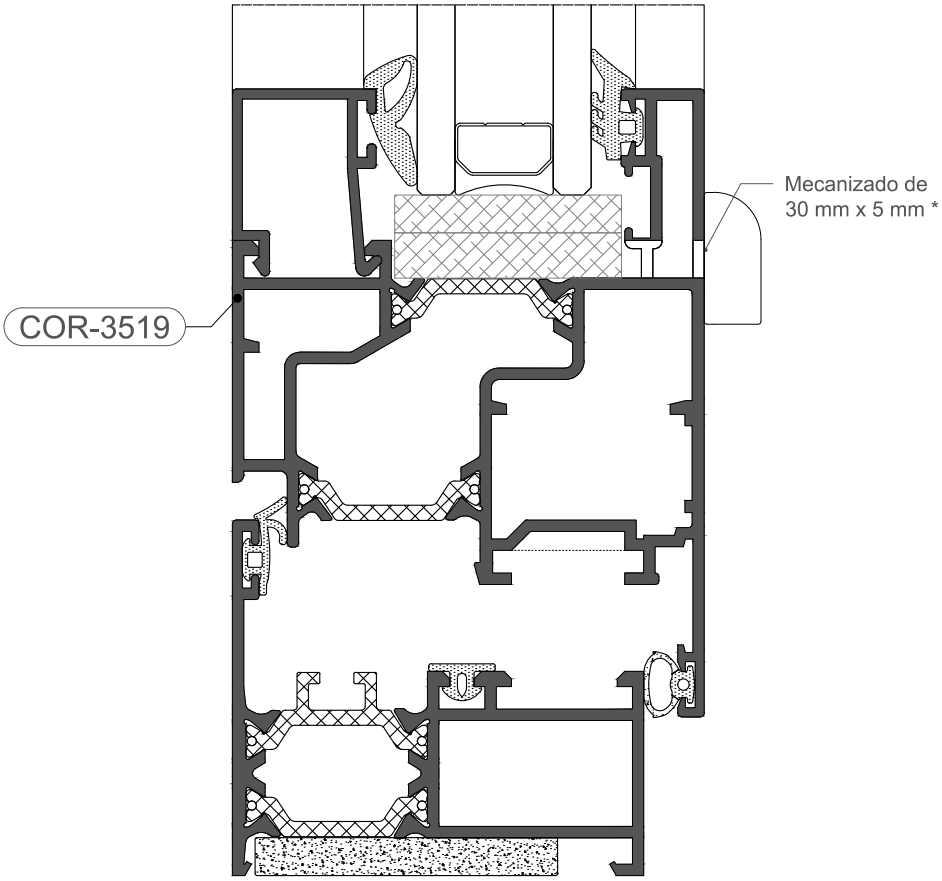

* Mecanizados a realizar a mano

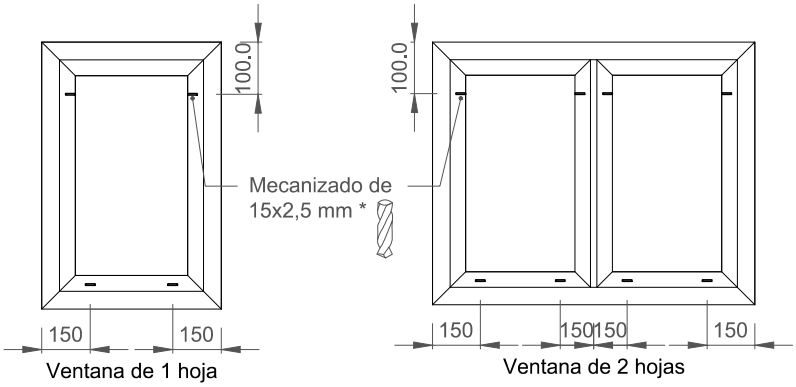

DESCOMPRESIÓN CARPINTERÍA

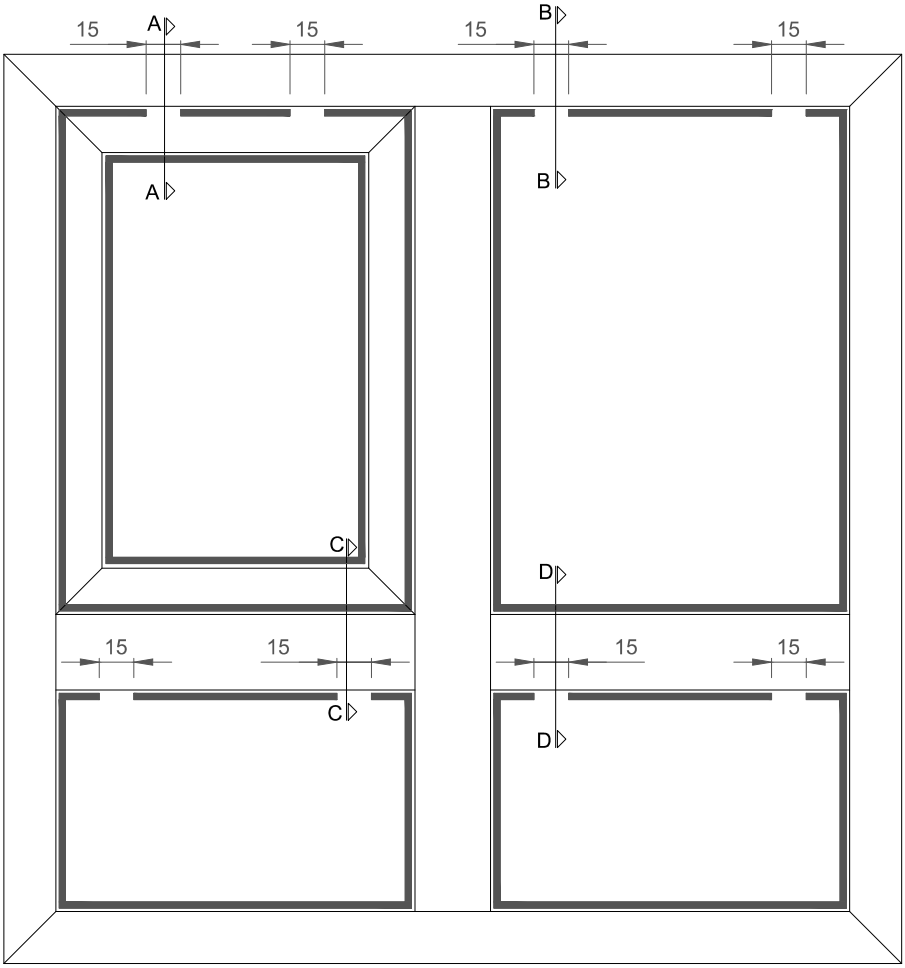

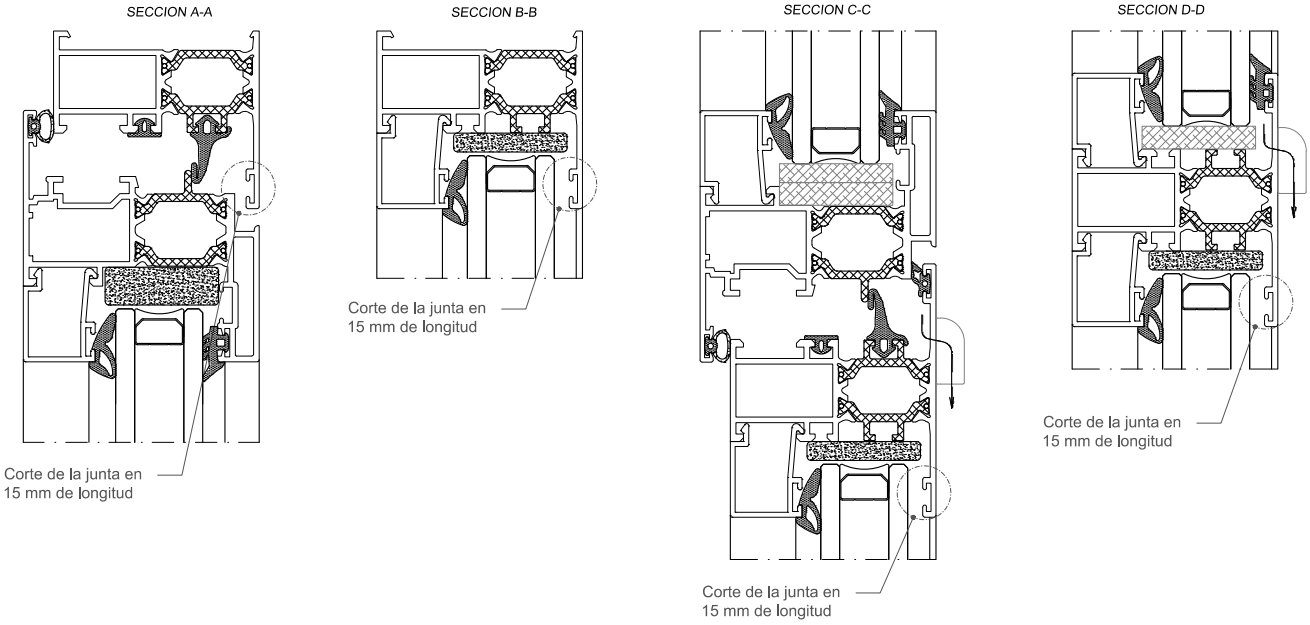

NOTA: Es necesario realizar estos cortes en las juntas para conseguir una igualación de presión que permita la correcta evacuación del agua.

COLOCACIÓN GRAPAS JUNQUILLOS

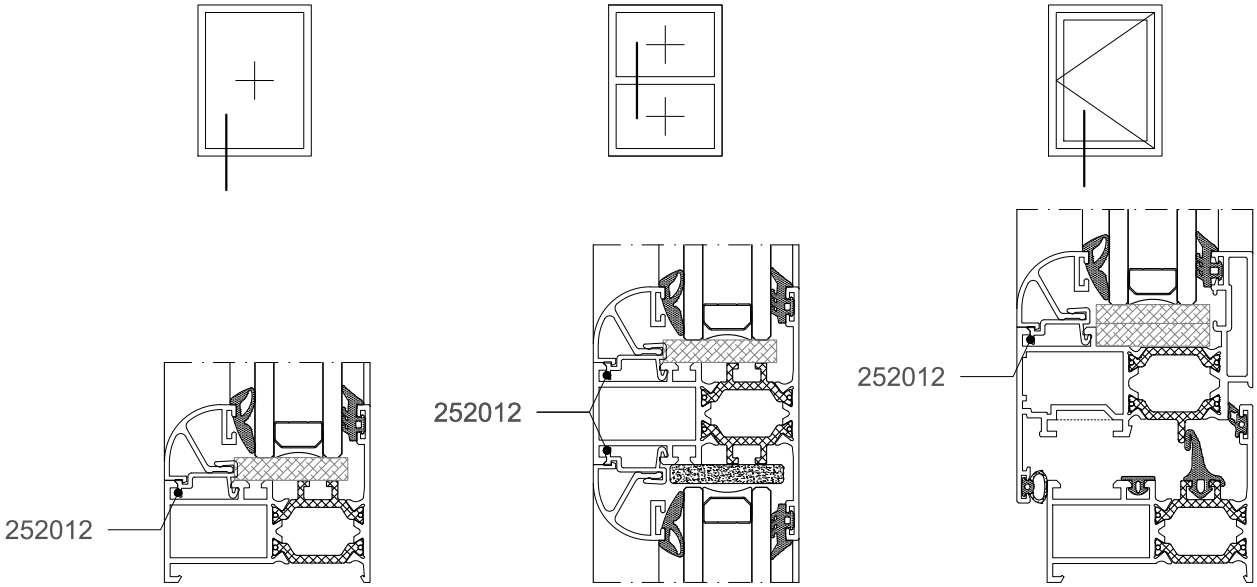

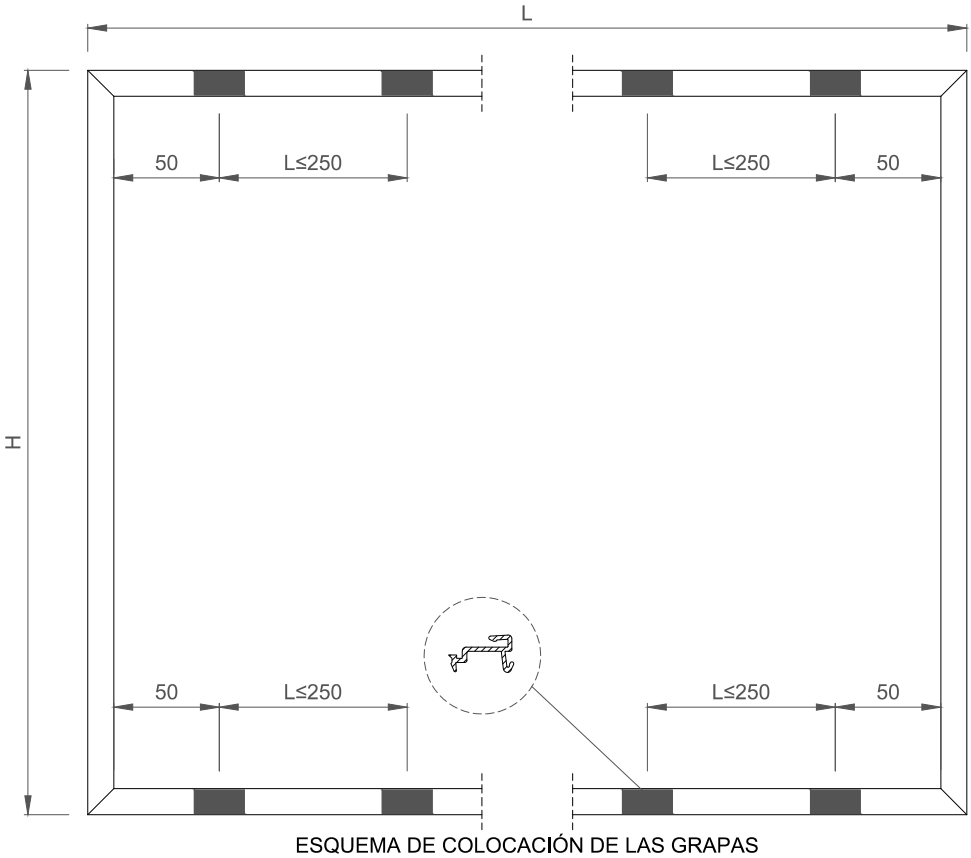

ESQUEMA DE COLOCACIÓN DE LAS GRAPAS

* NOTAS IMPORTANTES:

1.Los junquillos con grapa se colocarán como norma general en los perfiles horizontales, colocándose en los verticales junquillos de clip.
2.La separación máxima entre las grapas será de 250 mm.

En caso de utilizar la grapa plástica (ref. 212001), la separación máxima entre las grapas será de 150 mm siguiendo el mismo esquema de colocación descrito anteriormente.

DETALLE UNIÓN TRAVESAÑO VENTANA - MARCO VENTANA

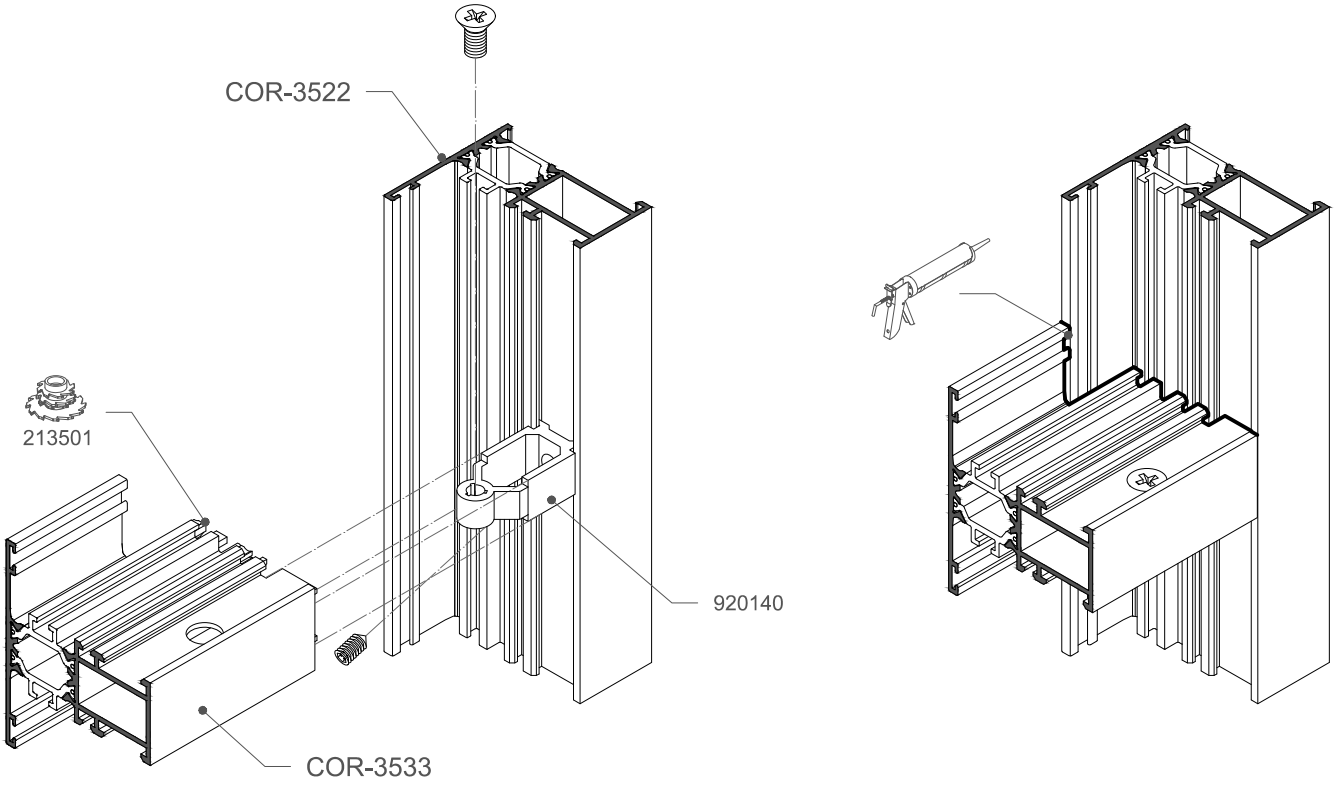

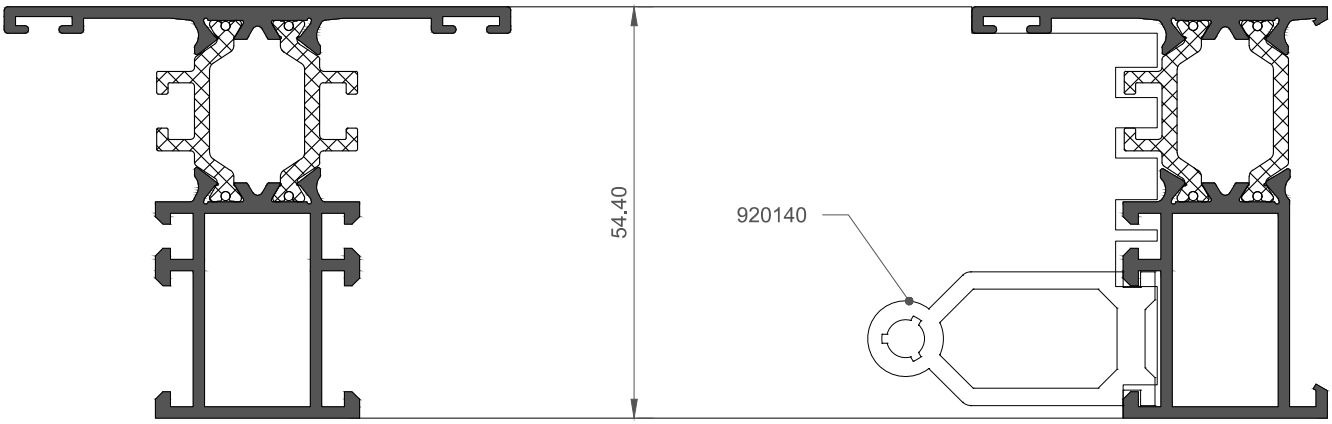

Escala 1:1

DETALLE UNIÓN TRAVESAÑO BALCONERA - MARCO BALCONERA

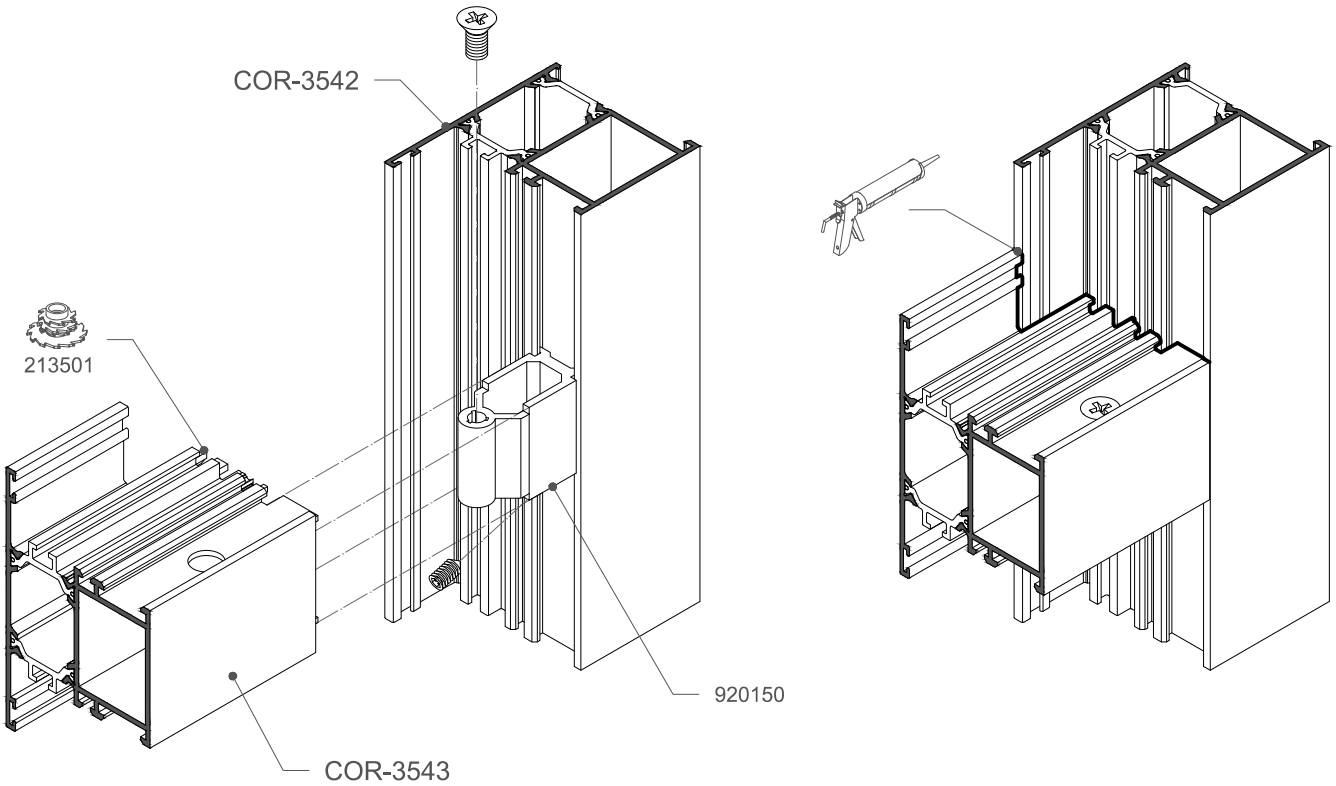

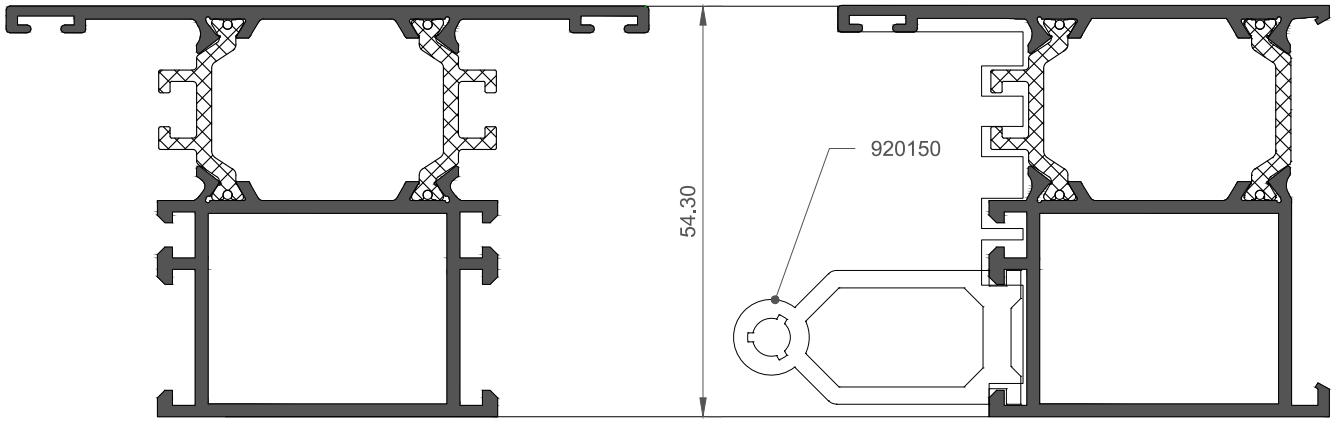

Escala 1:1

ESTANQUEIDAD ZONA BISAGRAS

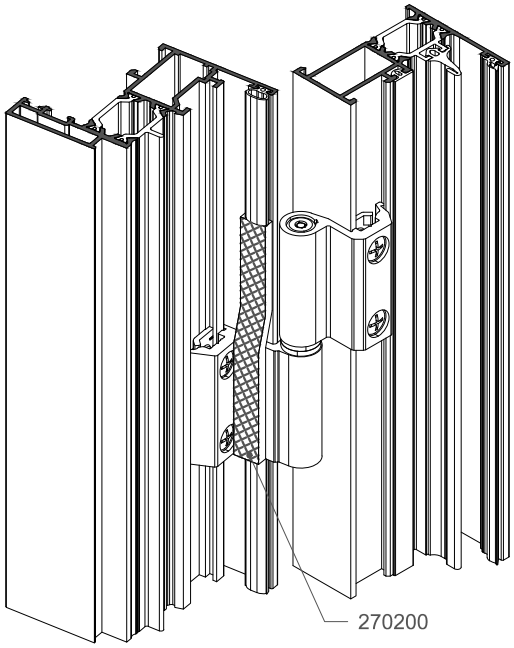

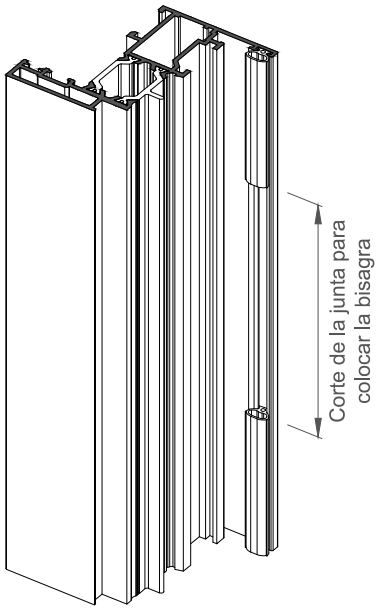

270200 : CINTA ESTANQUEIDAD ZONA BISAGRAS

* Se trata de un material aislante con una de sus caras adhesiva, y el cual proporciona un muy buen comportamiento de permeabilidad al aire y absorción acústica.

* Se situará en la hoja sobre la pala de la bisagra continuándose sobre el canal de la junta ,la cual debe interrumpirse en la longitud total de la bisagra, de manera que nos cubra los huecos existentes.

* Se suministra en unidades como tira con sección de (4*10)*150 mm, que deberá por tanto cortarse a la longitud correspondiente en función de la bisagra empleada.

DETALLE COLOCACIÓN TAPAS CONDENSACIÓN

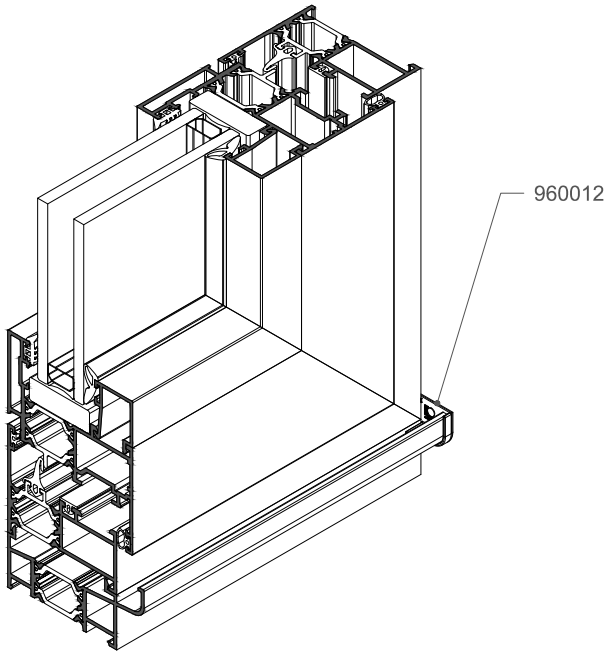

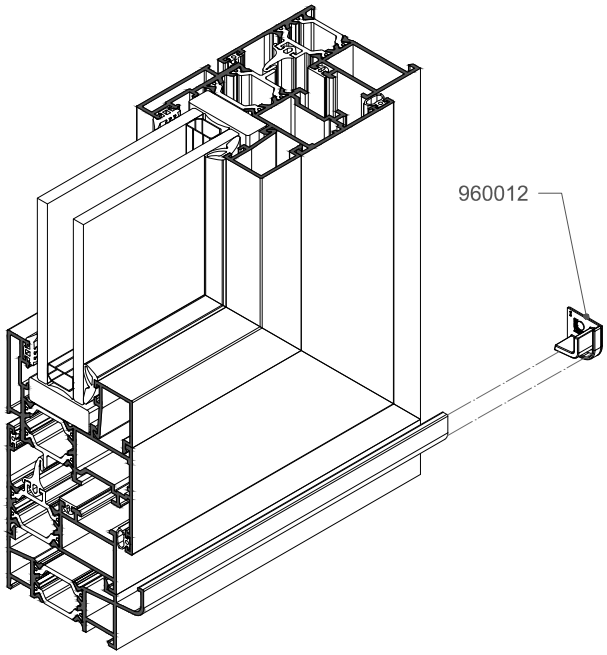

SECCIONES DE UNIÓN DE MARCOS

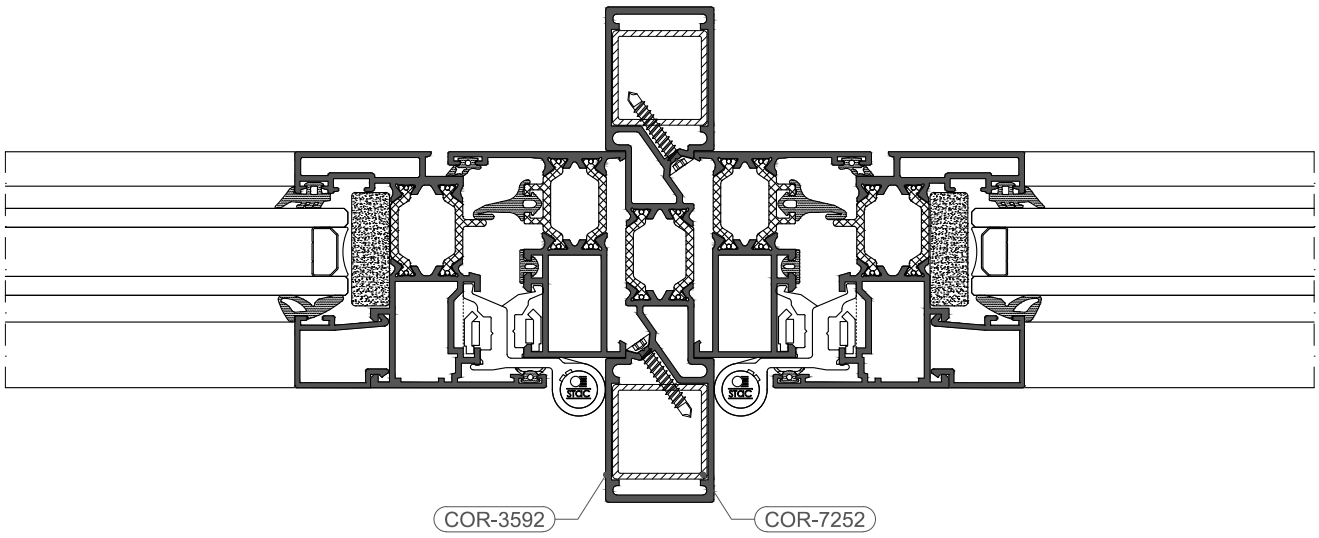

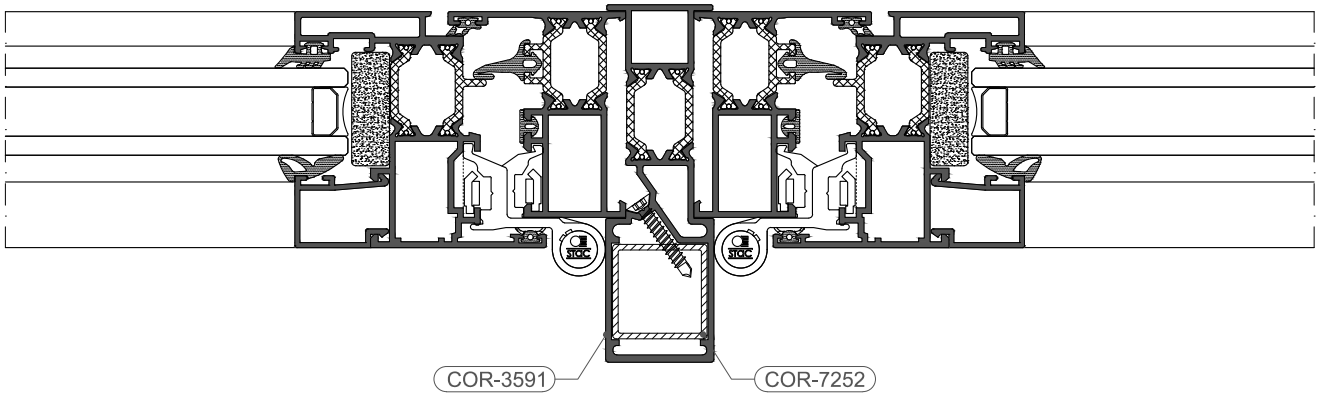

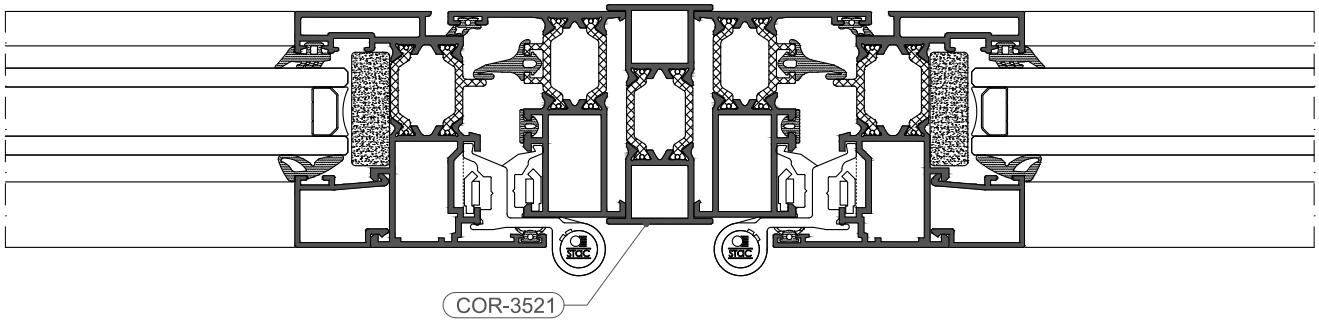

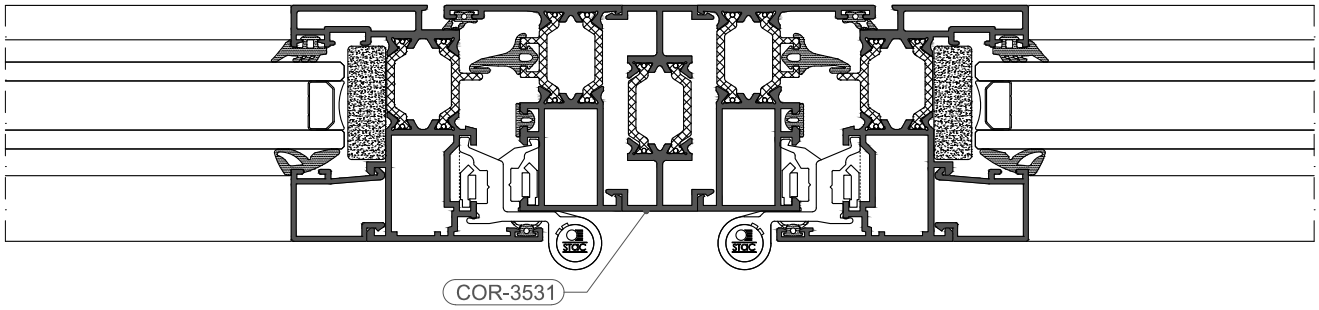

Escala 1:2

INERCIAS UNIÓN DE MARCOS

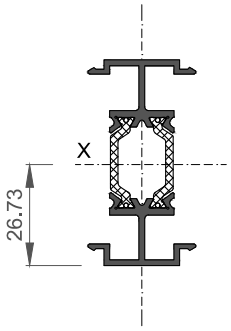

COR-3531

Momento Inercia Ix (cm4)
9,35

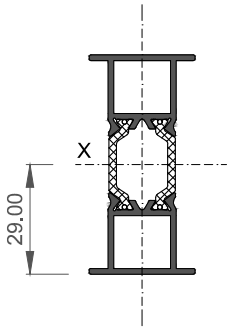

COR-3521

Momento Inercia Ix (cm4)
11,70

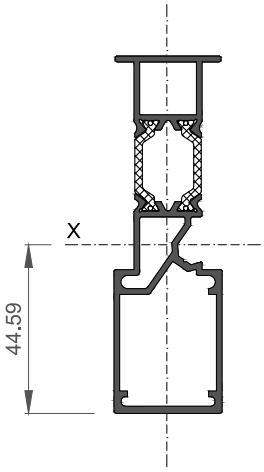

COR-3591

Momento Inercia Ix (cm4)
43,20

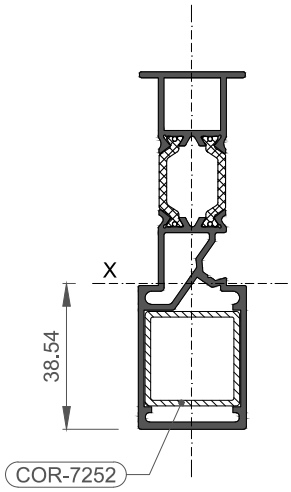

COR-3591

Momento Inercia Ix (cm4)
65,33

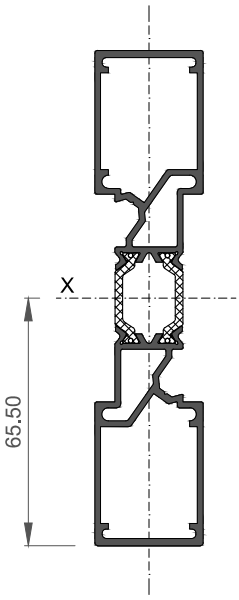

COR-3592

Momento Inercia Ix (cm4)
114,93

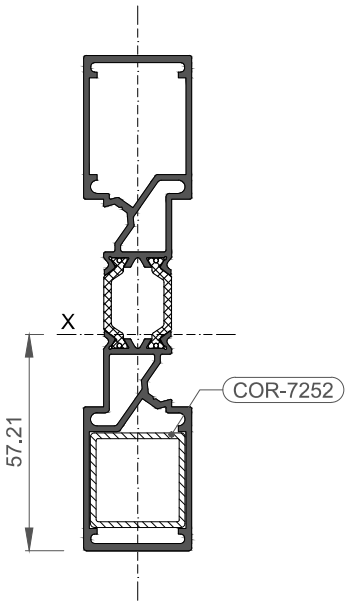

COR-3592

Momento Inercia Ix (cm4)
185,73

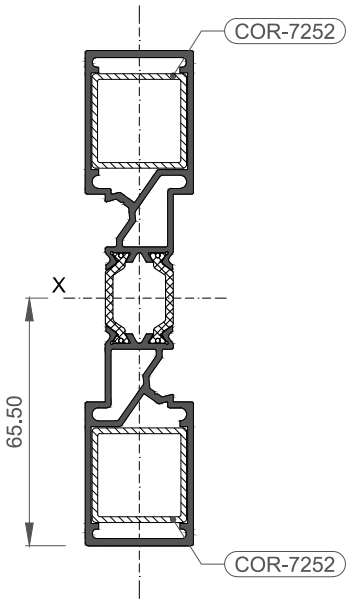

COR-3592

Momento Inercia Ix (cm4)
307,13

DETALLE DE MONTAJE DE HOJAS DE CONTRA

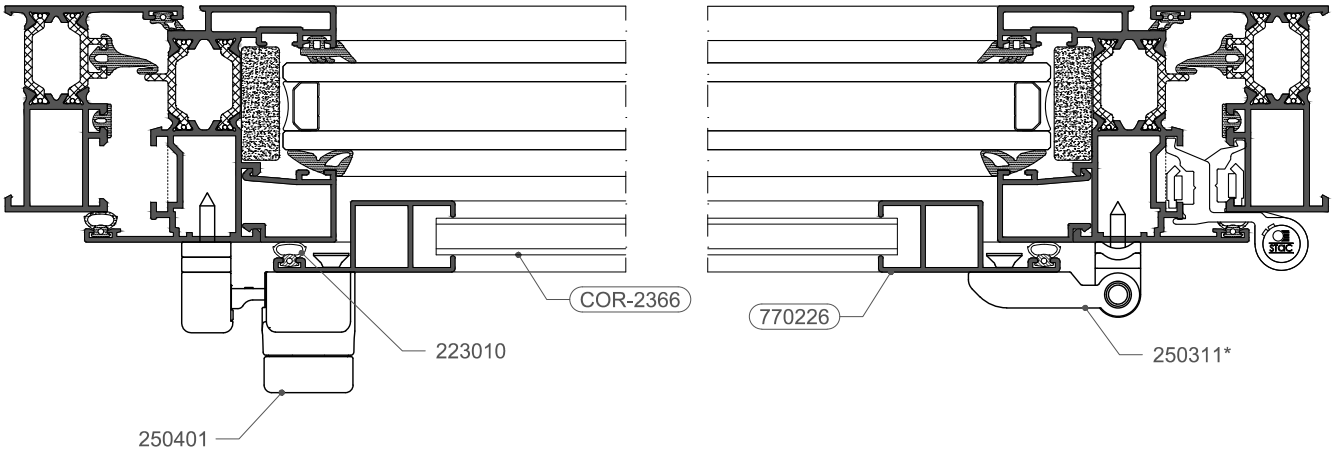

				mm
770226			x 2	Lc = L-142
			x 2	Hc = H-142
COR-2366				L-228

	920425	x 4
	223010	2Lc + 2Hc

DETALLE DE MONTAJE DE MOSQUITERA FIJA

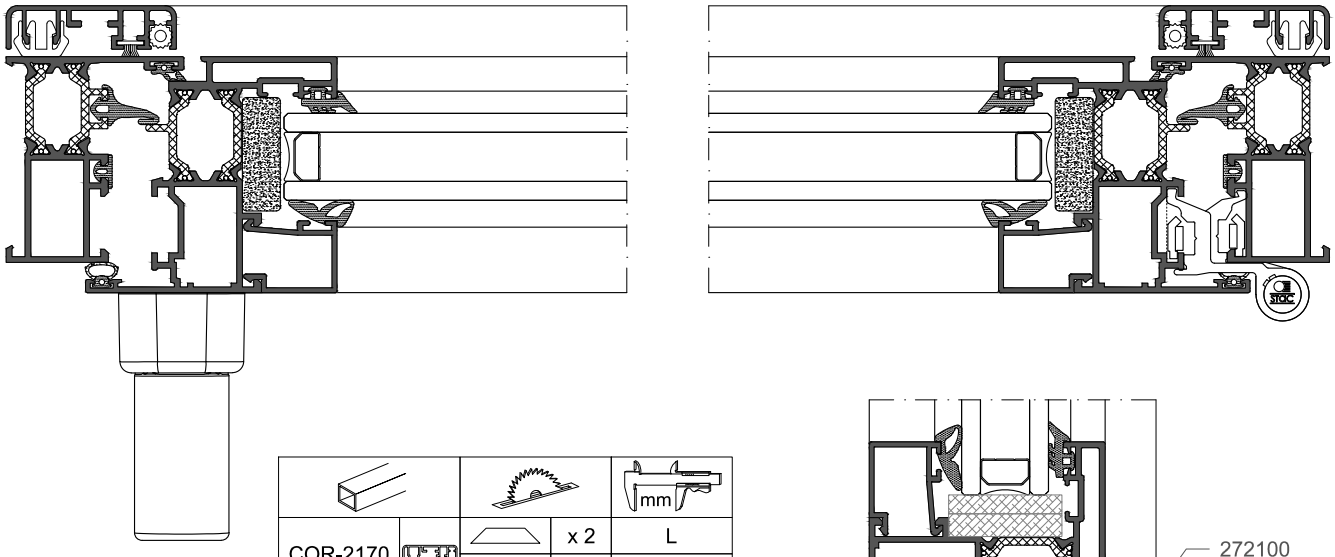

				mm
COR-2170			x 2	L
			x 2	H

Tela mosquitera:

- 0,6 x 30 m ref. 272124
- 0,8 x 30 m ref. 272125
- 1,0 x 30 m ref. 272129
- 1,2 x 30 m ref. 272126
- 1,4 x30 m ref. 272127
- 1,5 x30 m ref. 272128

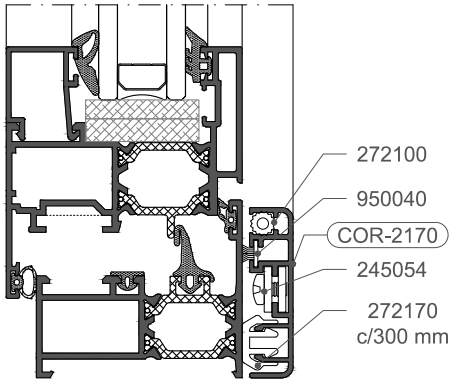

Escala 1:2

GUÍAS DE ATORNILLAR

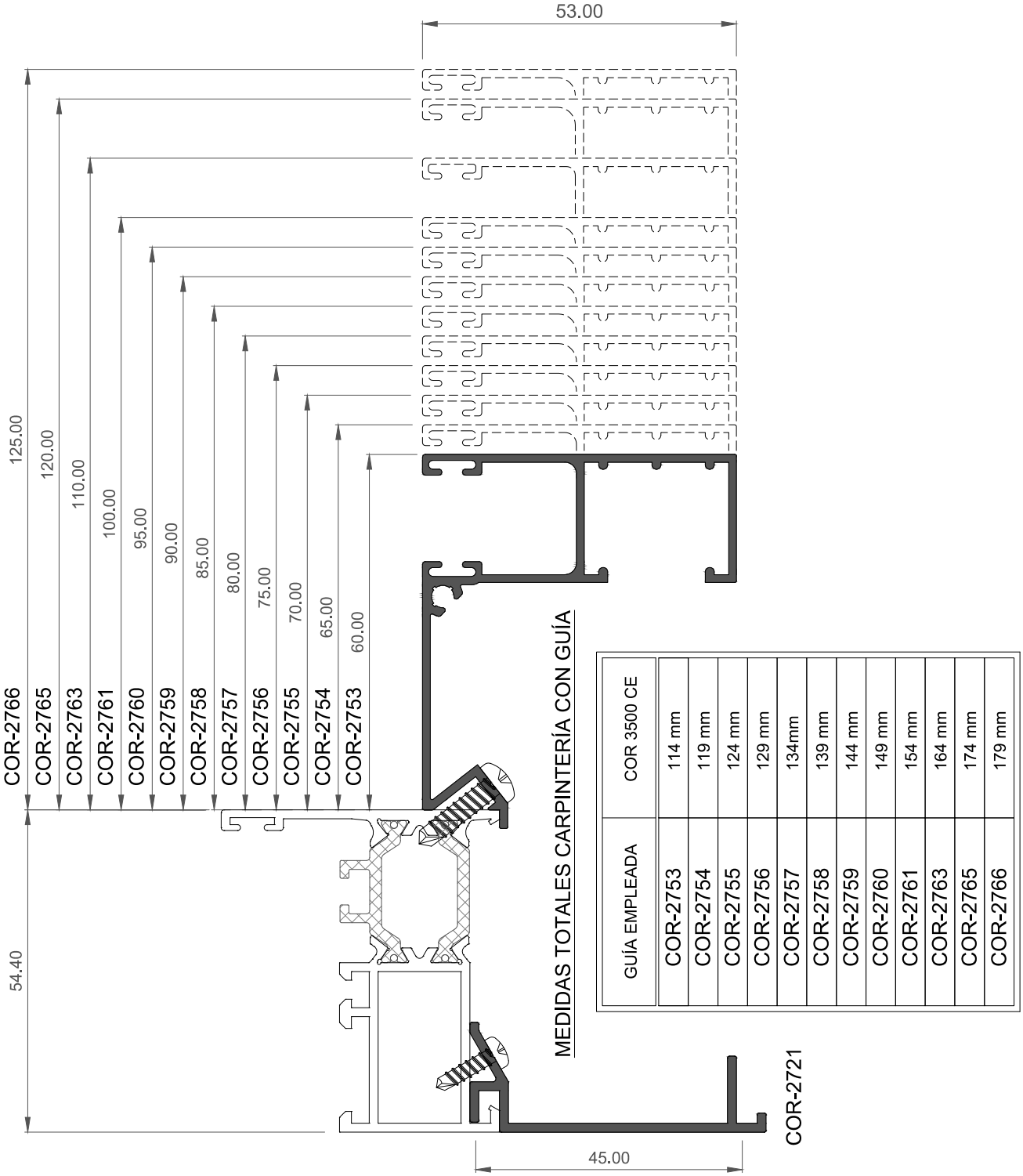

MEDIDAS TOTALES CARPINTERÍA CON GUÍA

GUÍA EMPLEADA	COR 3500 CE
COR-2753	114 mm
COR-2754	119 mm
COR-2755	124 mm
COR-2756	129 mm
COR-2757	134mm
COR-2758	139 mm
COR-2759	144 mm
COR-2760	149 mm
COR-2761	154 mm
COR-2763	164 mm
COR-2765	174 mm
COR-2766	179 mm

Escala 1:1

GUÍAS DE CLIP

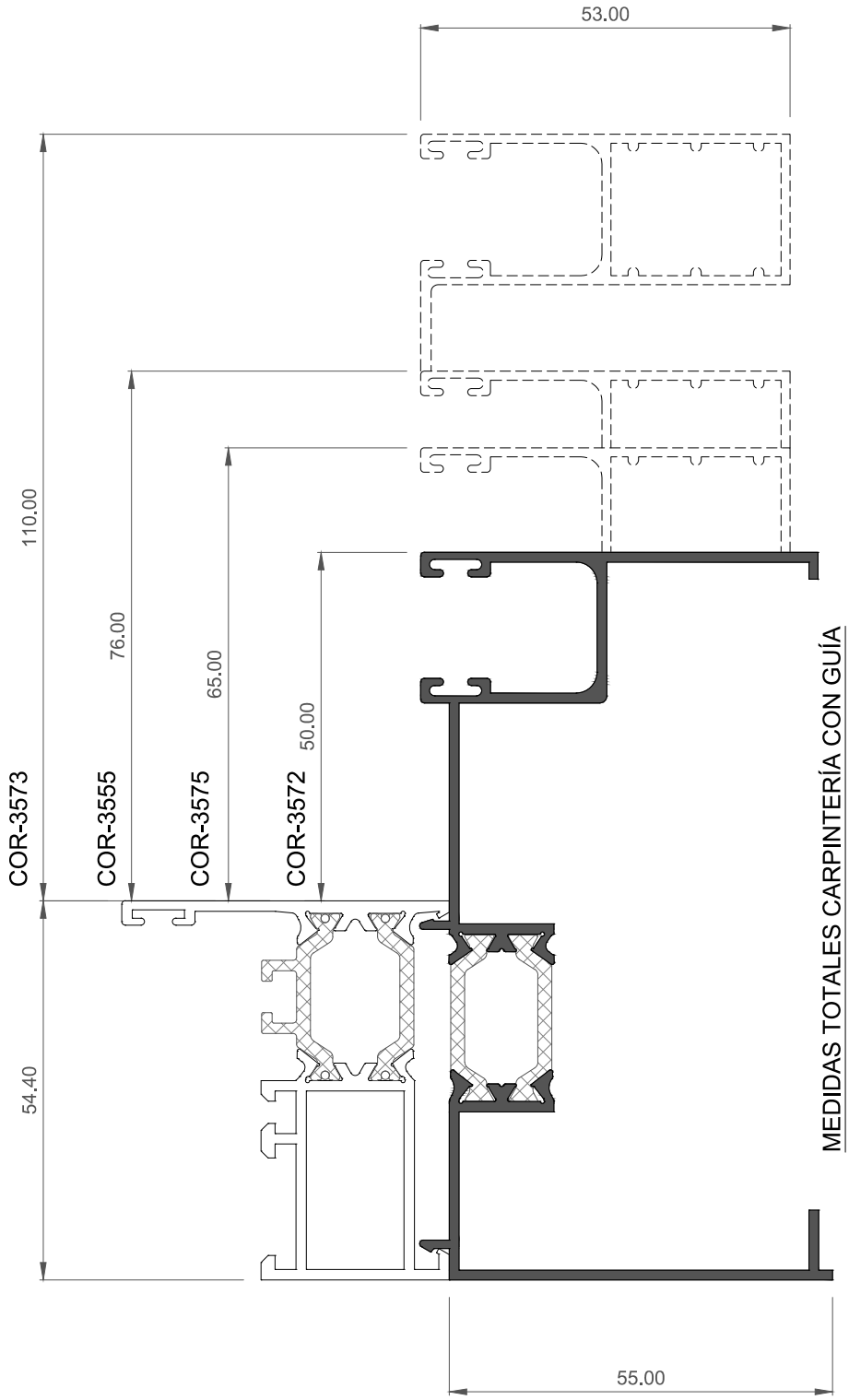

MEDIDAS TOTALES CARPINTERÍA CON GUÍA

GUÍA EMPLEADA	COR 3500 CE
COR-3572	104 mm
COR-3575	119 mm
COR-3555	130 mm
COR-3573	164 mm

Escala 1:1

GUÍAS DE CLIP

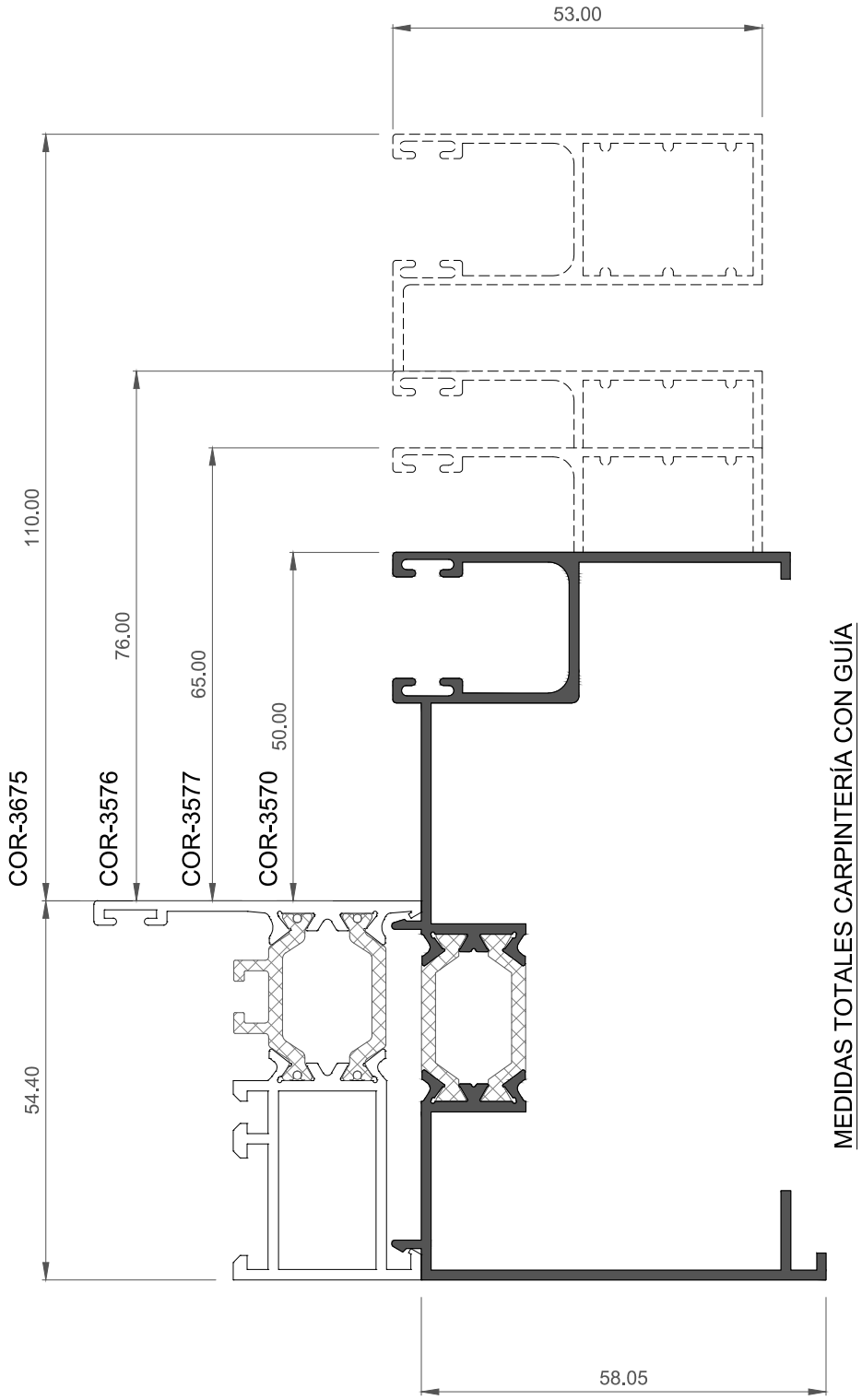

MEDIDAS TOTALES CARPINTERÍA CON GUÍA

GUÍA EMPLEADA	COR 3500 CE
COR-3570	104 mm
COR-3577	119 mm
COR-3576	130 mm
COR-3675	164 mm

Escala 1:1

ALARGADERAS

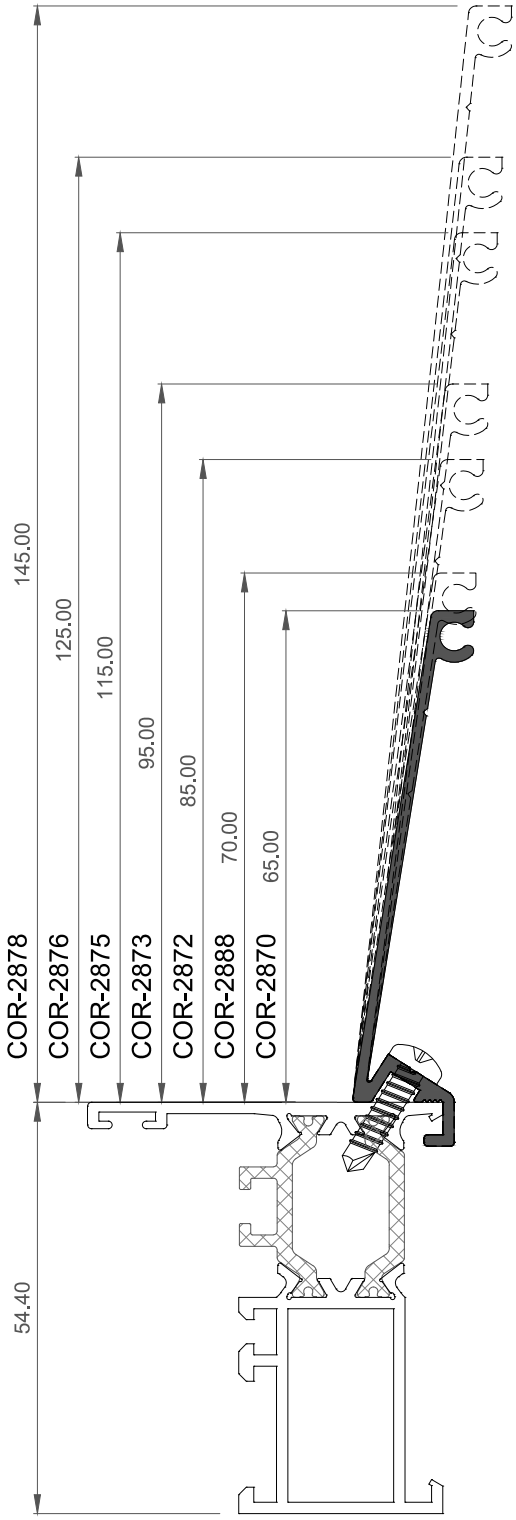

MEDIDAS TOTALES CARPINTERÍA CON ALARGADERA

ALARGADERA EMPLEADA	COR 3500 CE
COR-2870	119 mm
COR-2888	124 mm
COR-2872	139 mm
COR-2873	149 mm
COR-2875	169 mm
COR-2876	179 mm
COR-2878	199 mm

Escala 1:1

ALARGADERAS

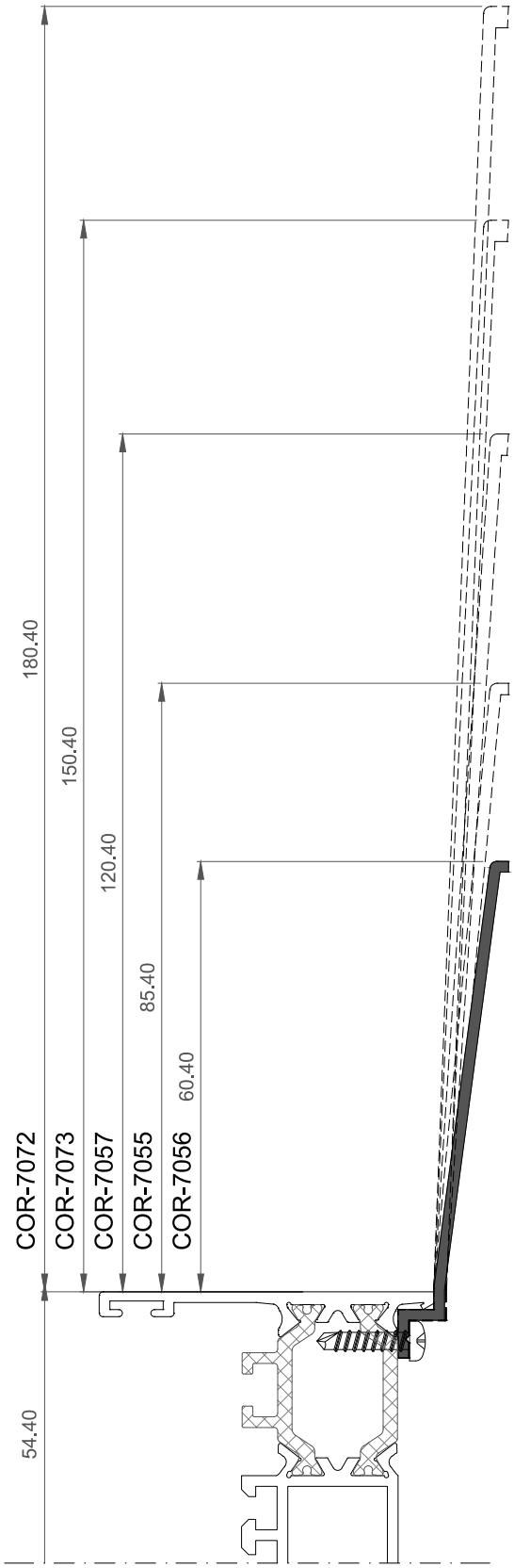

MEDIDAS TOTALES CARPINTERÍA CON ALARGADERA

ALARGADERA EMPLEADA	COR 3500 CE
COR-7056	115 mm
COR-7055	140 mm
COR-7057	175 mm
COR-7073	205 mm
COR-7072	235 mm

Escala 1:1

CUBREPREMARCOS

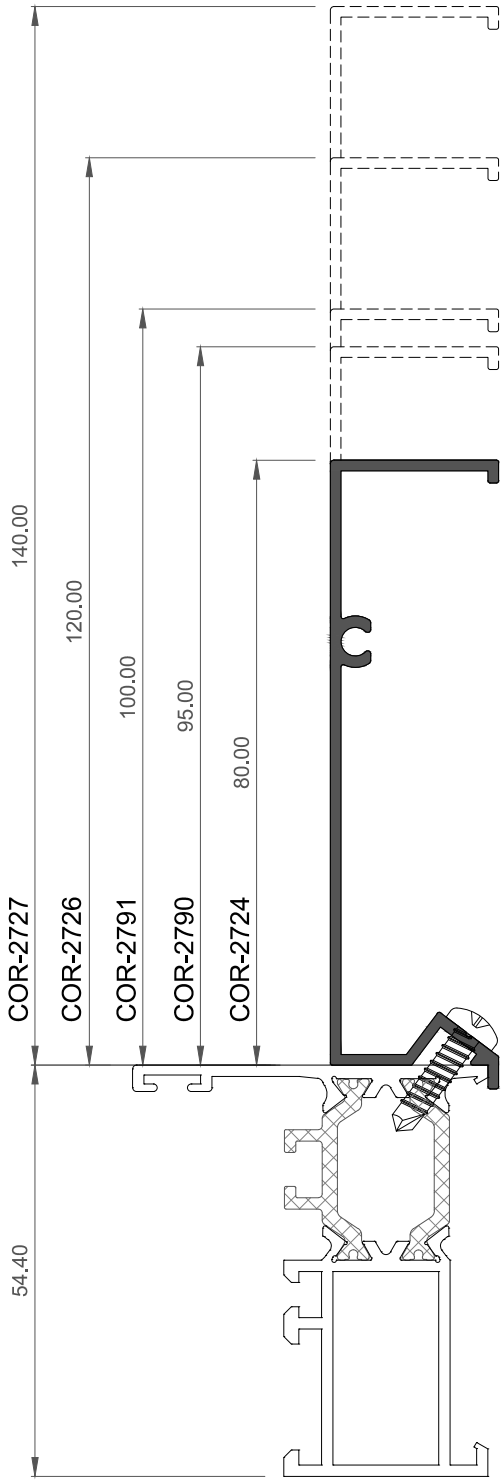

MEDIDAS TOTALES CARPINTERÍA CON CUBREPREMARCO

CUBREPREMARCO EMPLEADO	COR 3500 CE
COR-2727	194 mm
COR-2726	174 mm
COR-2791	154 mm
COR-2790	149 mm
COR-2724	134 mm

Escala 1:1

SOLAPES DE GRAPA

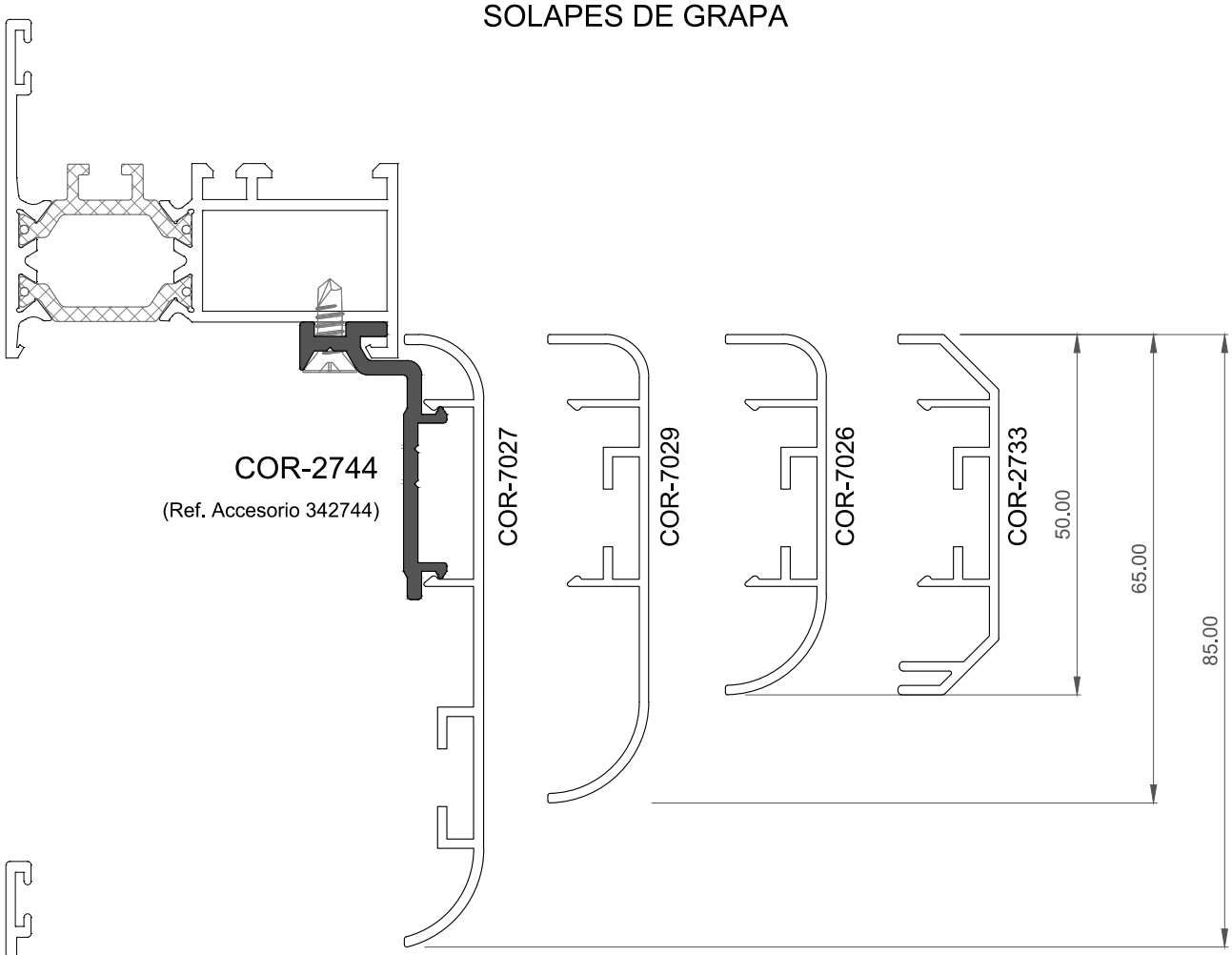

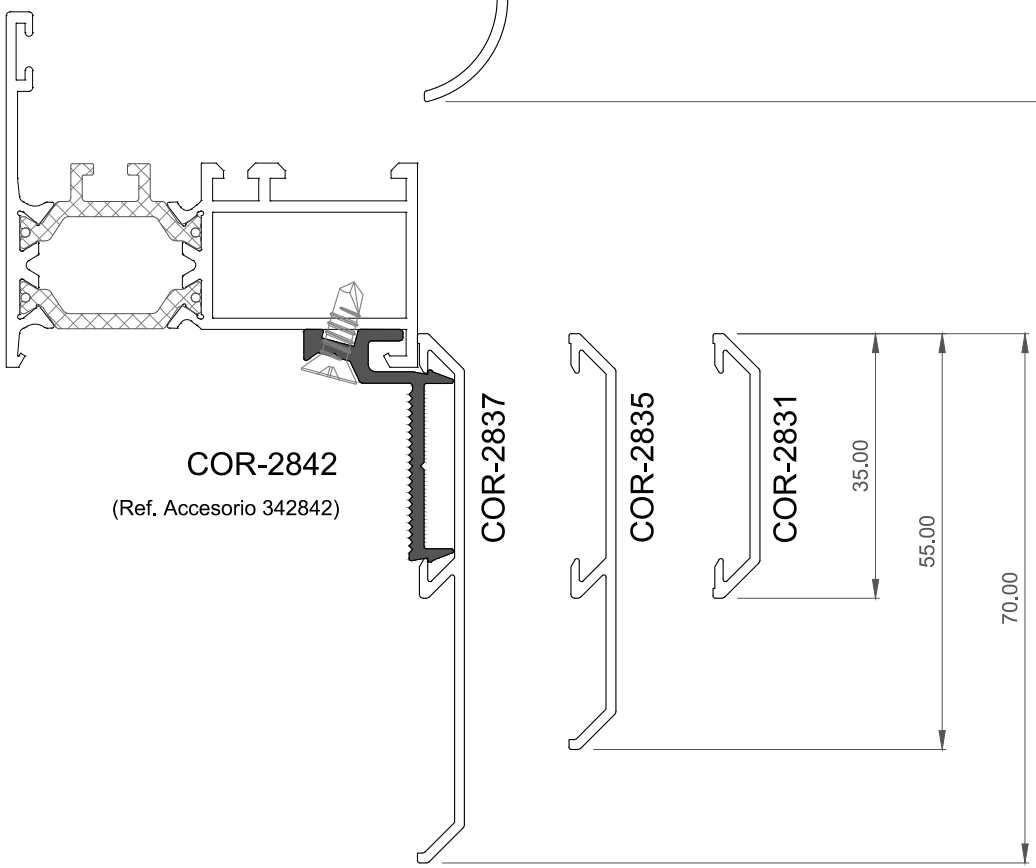

Escala 1:1

COR 3500

Detalles de fabricación

SOLAPES DE GRAPA

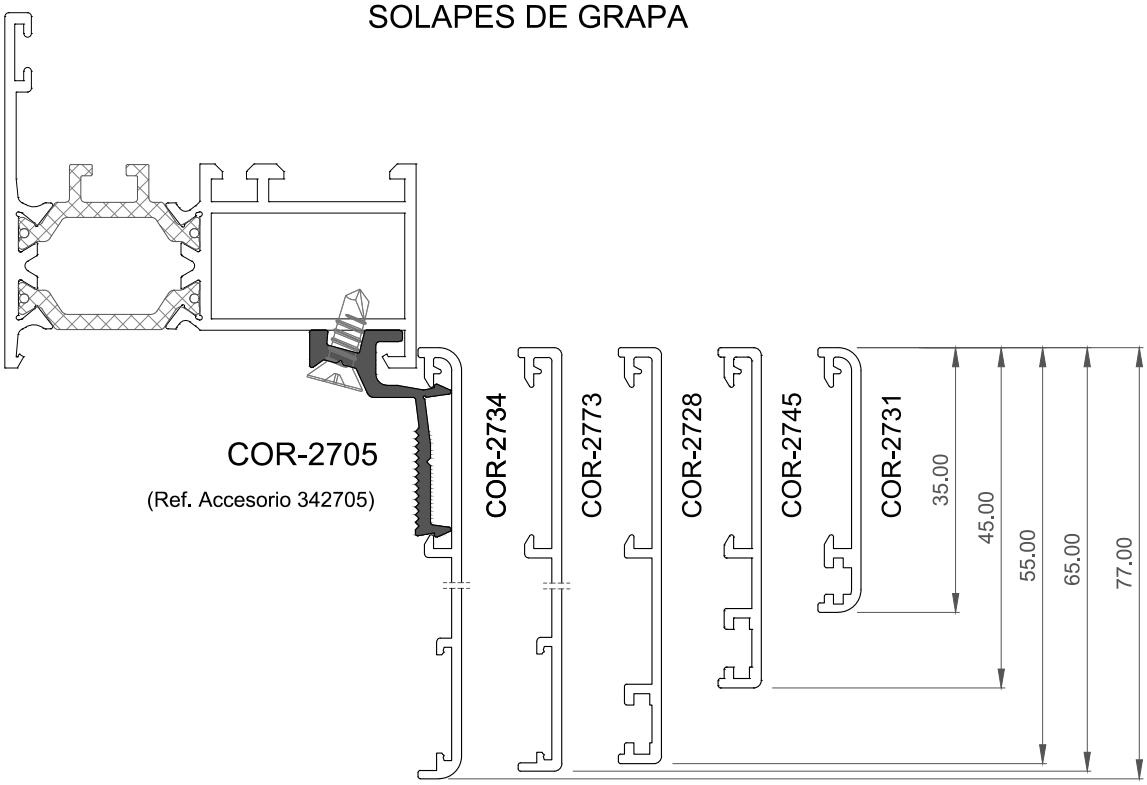

TAPAJUNTAS DE REGISTRO

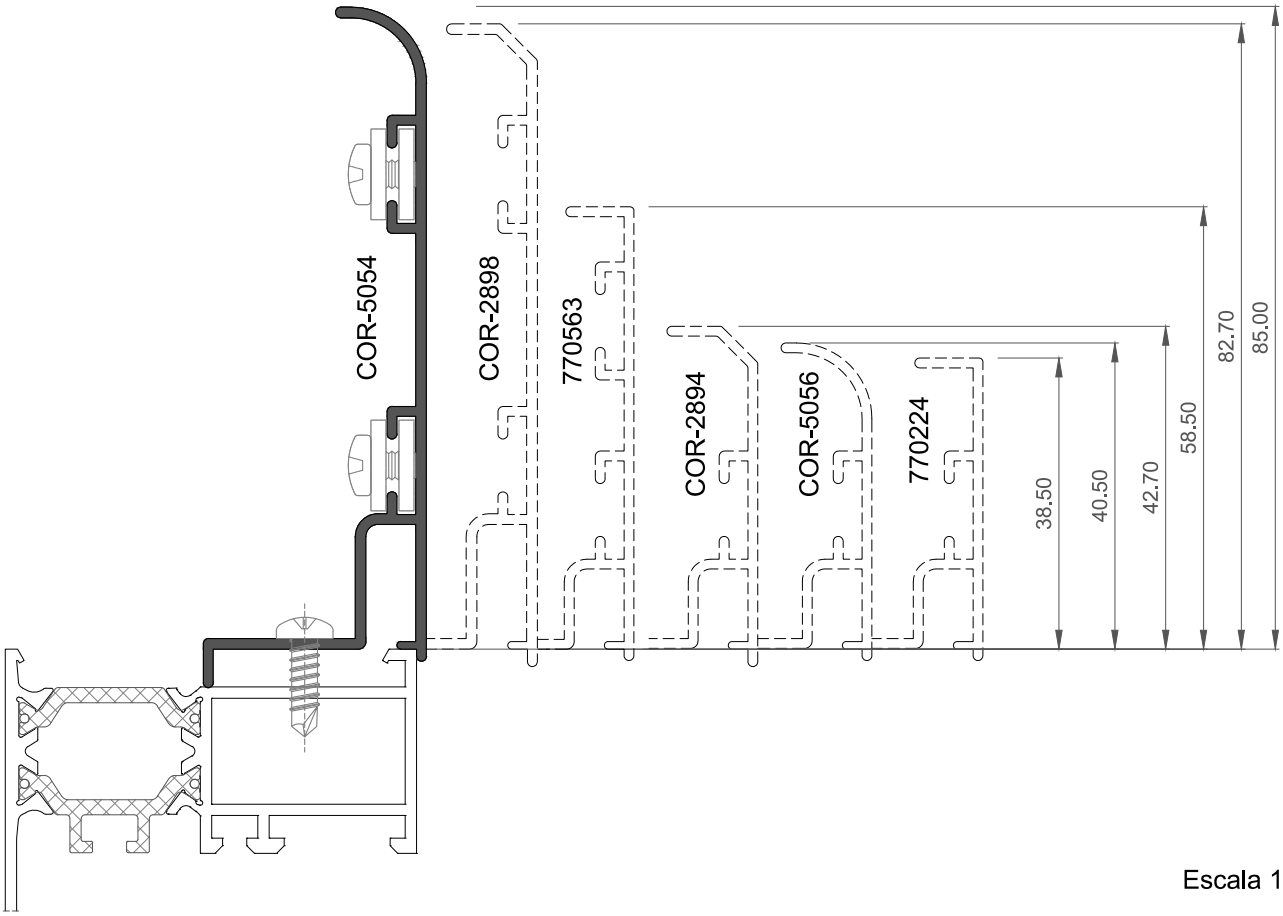

Escala 1:1

AIREADORES DE GUÍA

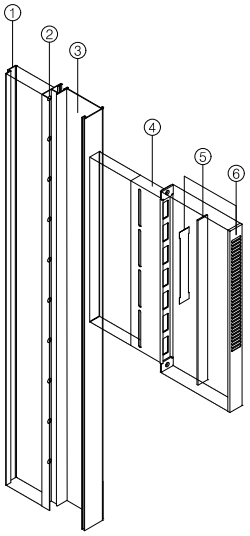

ACCESORIOS	BLANCO	NEGRO	COLOR
Aireador Guía	297071	297072	297073
Perfil exterior (390 mm)	300001	300002	-

1 PERFIL EXTERIOR
2 PERFORACIÓN DE 40 cm²
3 GUÍA MONOBLOCK
4 AIREADOR CASETE CON SILENCIADOR ACÚSTICO
5 AISLANTE ANTI-CONDENSACIÓN
6 REJILLA INTERIOR CON FILTRO ANTISUCIEDAD Y REGULADOR DE CAUDAL

AIREADORES LATERALES

ACCESORIOS	BLANCO	NEGRO	COLOR
Aireador Lateral Drch 1250-100	297001	297002	297003
Aireador Lateral Drch 1250-130	317001	317002	317003
Aireador Lateral Drch 1250-150	297004	297005	297006
Aireador Lateral Drch 1250-180	297007	297008	297009
Aireador Lateral Drch 1600-100	297011	297012	297013
Aireador Lateral Drch 1600-130	317011	317012	317013
Aireador Lateral Drch 1600-150	297014	297015	297016
Aireador Lateral Drch 1600-180	297017	297018	297019
Aireador Lateral Drch 2400-100	297021	297022	297023
Aireador Lateral Drch 2400-130	317031	317032	317033
Aireador Lateral Drch 2400-150	297024	297025	-
Aireador Lateral Drch 2400-180	297027	297028	297029
Aireador Lateral Drch 3000-100	297031	297032	-
Aireador Lateral Drch 3000-130	317091	317092	317093
Aireador Lateral Drch 3000-150	297034	297035	-
Aireador Lateral Drch 3000-180	297037	297038	297039

ACCESORIOS	BLANCO	NEGRO	COLOR
Aireador Lateral Izq 1250-100	297901	297902	297903
Aireador Lateral Izq 1250-130	317901	317902	317903
Aireador Lateral Izq 1250-150	297904	297905	297906
Aireador Lateral Izq 1250-180	297907	297908	297909
Aireador Lateral Izq 1600-100	297911	297912	297913
Aireador Lateral Izq 1600-130	317911	317912	317913
Aireador Lateral Izq 1600-150	297914	297915	297916
Aireador Lateral Izq 1600-180	297917	297918	297919
Aireador Lateral Izq 2400-100	297921	297922	297923
Aireador Lateral Izq 2400-130	317931	317932	317933
Aireador Lateral Izq 2400-150	297924	297925	-
Aireador Lateral Izq 2400-180	297927	297928	297929
Aireador Lateral Izq 3000-100	297931	297932	-
Aireador Lateral Izq 3000-130	317991	317992	317993
Aireador Lateral Izq 3000-150	297934	297935	-
Aireador Lateral Izq 3000-180	297937	297938	297939

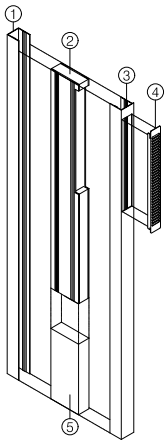

1 PERFIL EXTERIOR
2 AIREADOR CASETE CON SILENCIADOR ACÚSTICO
3 PERFIL INTERIOR
4 REJILLA INTERIOR CON FILTRO ANTISUCIEDAD Y REGULADOR DE CAUDAL
5 AISLANTE

AIREADORES DE REJILLA

AIREADORES CARPINTERÍA	
317961	Aireador rejilla interior con rem. exterior Blanco
317962	Aireador rejilla interior con rem. exterior Negro
317963	Aireador rejilla interior con rem. exterior Color
317964	Aireador rejilla interior con rem. exterior Lac. inox
327965	Aireador rejilla interior con rem. ext. Plata claro
327966	Aireador rejilla interior con rem. ext. Plata oscuro
317971	Juego tapas laterales plástico Blanco
317972	Juego tapas laterales plástico Negro
317973	Juego tapas laterales plástico Gris Plata

AIREADORES CAJÓN DE PERSIANA	
317951	Aireador rejilla interior Blanco
317952	Aireador rejilla interior Negro
317953	Aireador rejilla interior Color
317954	Aireador rejilla interior Lacado inox
327955	Aireador rejilla interior Plata claro
327956	Aireador rejilla interior Plata oscuro

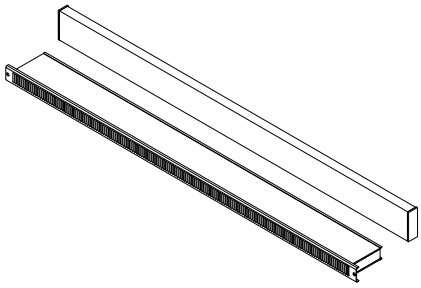

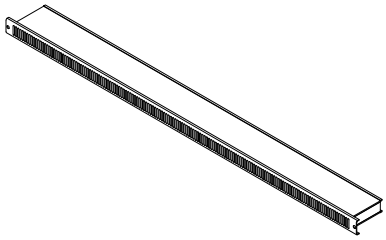

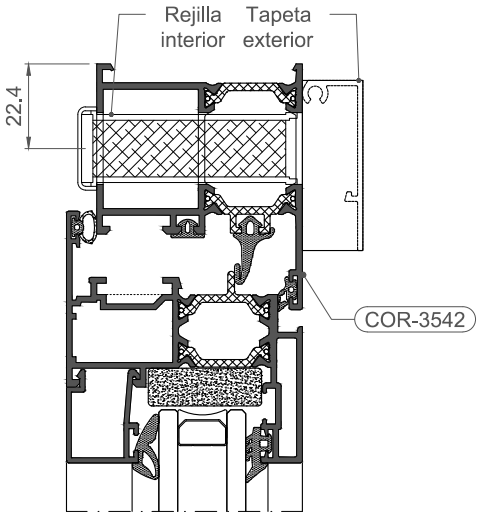

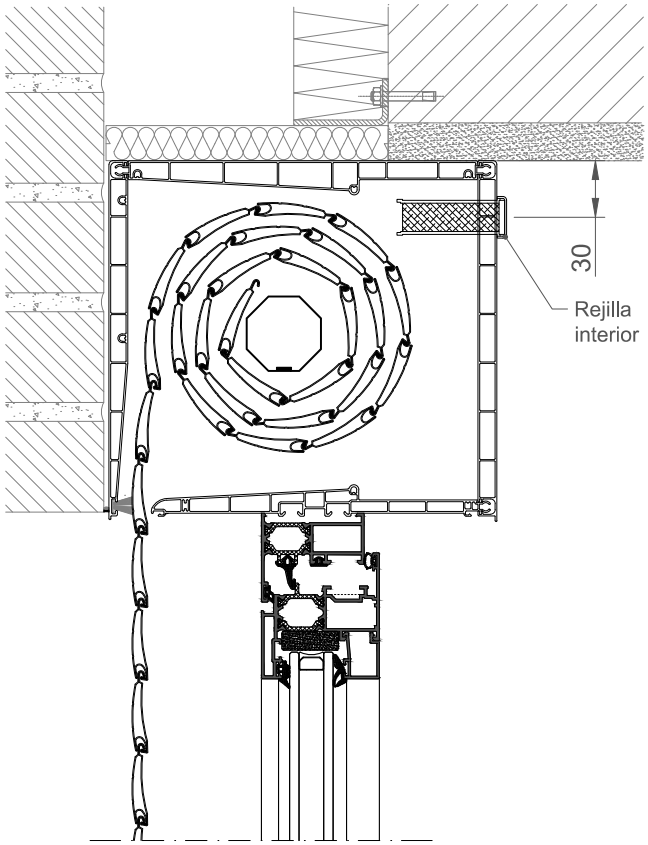

MECANIZADO PARA REJILLA INTERIOR

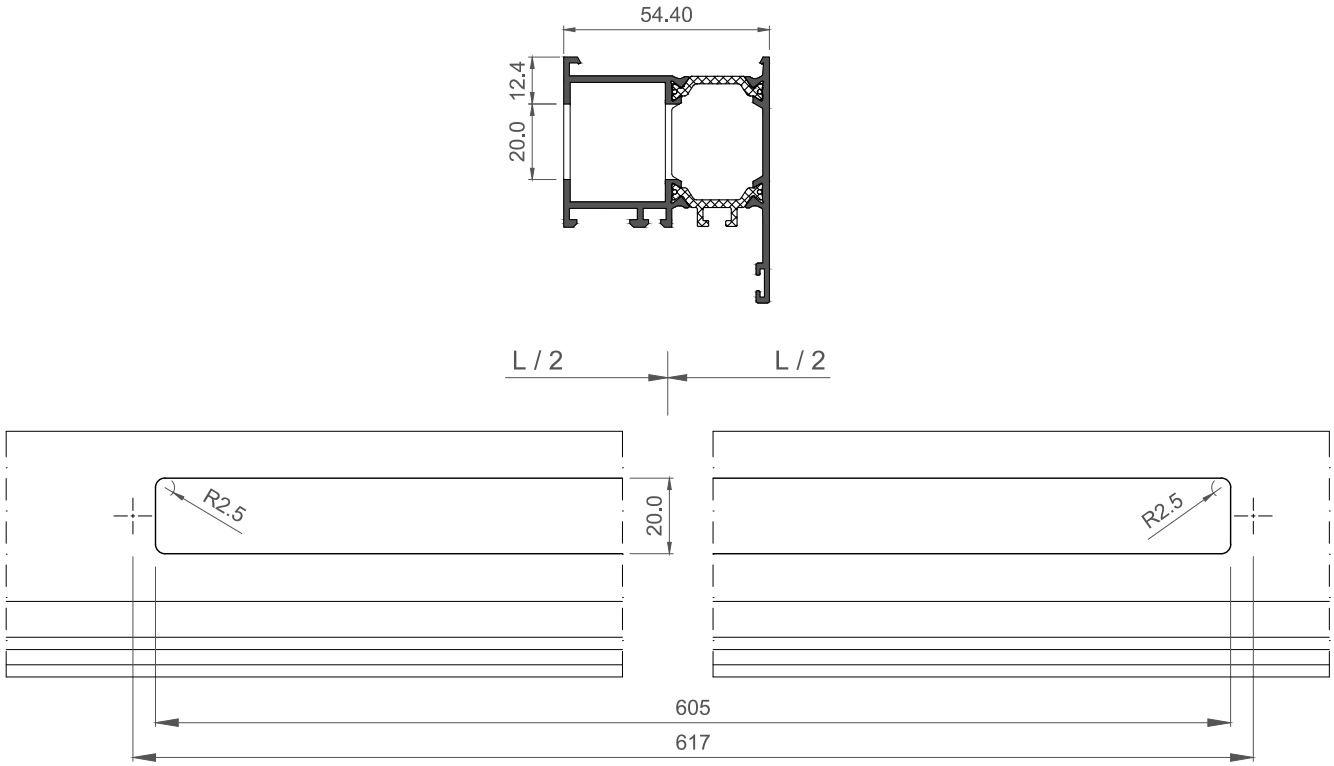

MECANIZADO PARA REJILLA EXTERIOR

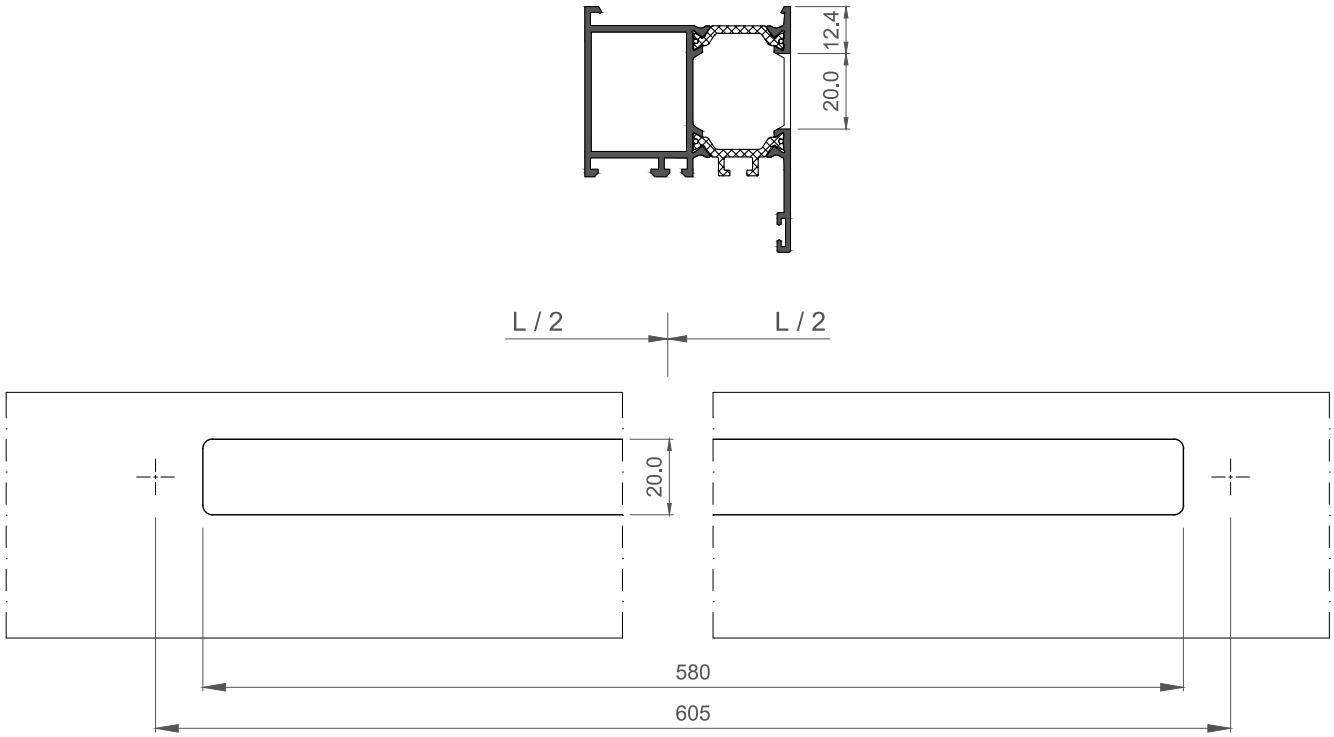

COR 3500

10. MECANIZADOS

IMPORTANTE

ALUMINIOS CORTIZO S.A.U. se reserva el derecho de modificar o eliminar cualquiera de sus perfiles, accesorios o juntas del sistema sin previo aviso.

ALUMINIOS CORTIZO S.A.U. no se hace responsable de las posibles erratas tipográficas de este catálogo y recomienda encarecidamente al cliente que, antes de la formalización de cualquier pedido, verifique que las referencias aparecidas en el mismo son las correctas.

TROQUEL 3500 CE

337999 (Sin pulmón) ó 337998 (Con pulmón)

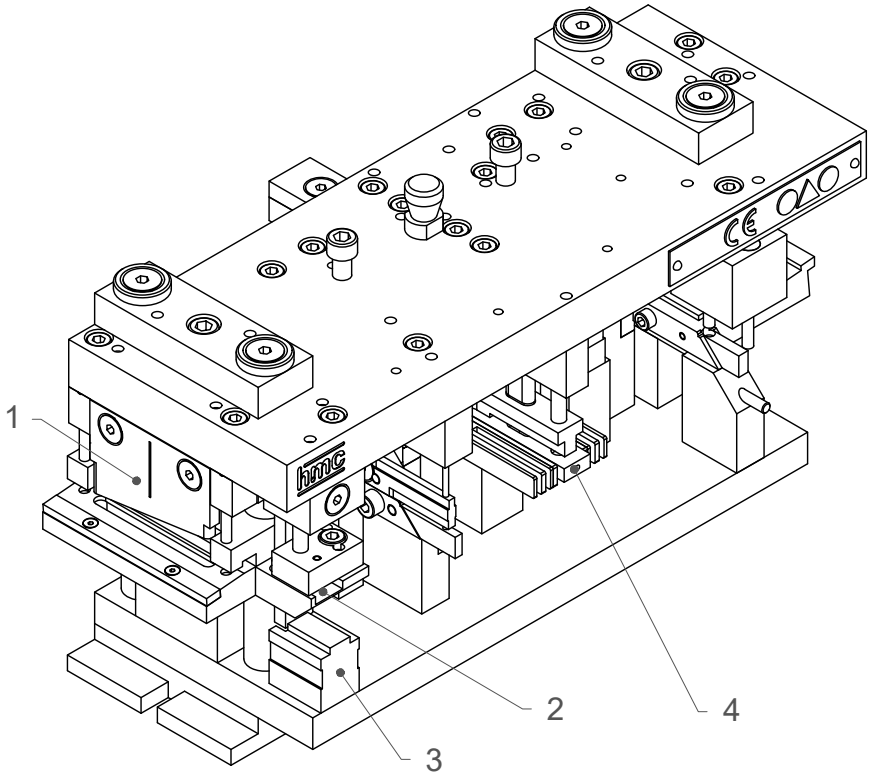

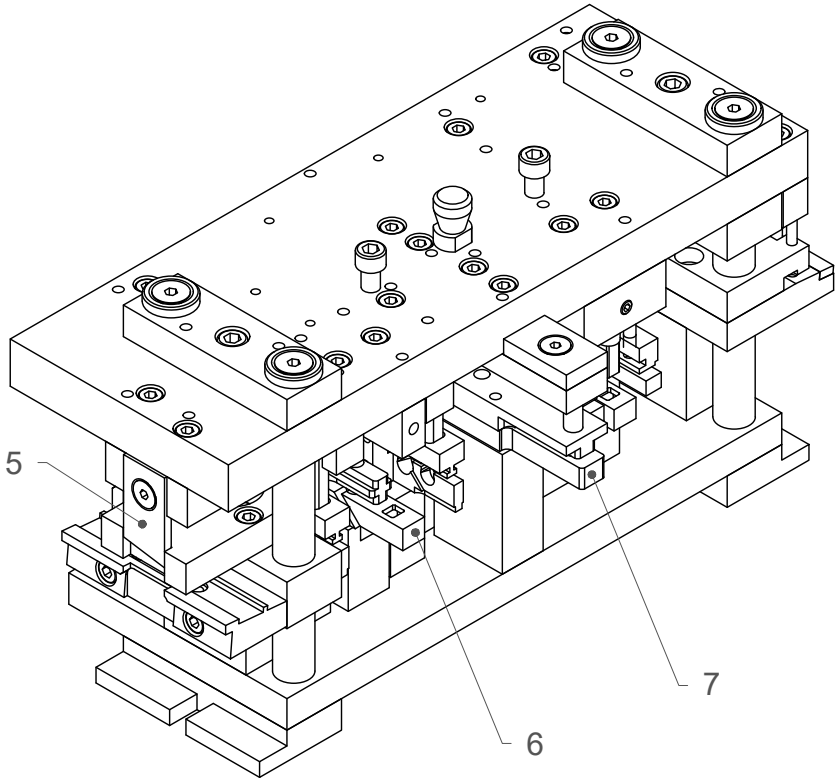

COR 3500

Troquel 3500 CE

OPERACIÓN 1: Mecanizado cremona

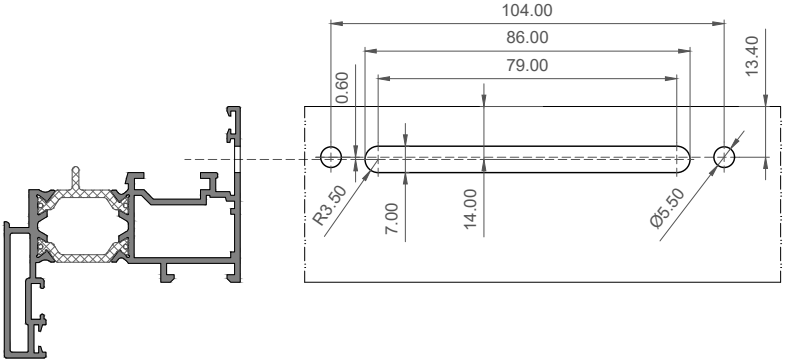

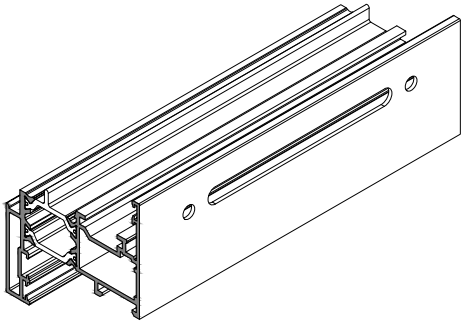

OPERACIÓN 2: Mecanizado pletina

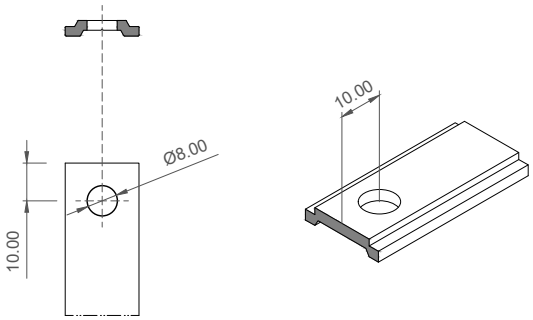

OPERACIÓN 3: Despunte nervios canal

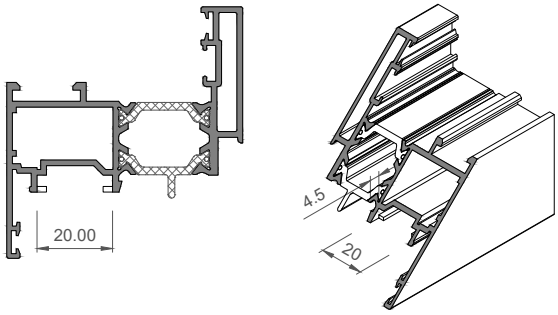

OPERACIÓN 4: Mecanizado escuadras principales de inyección

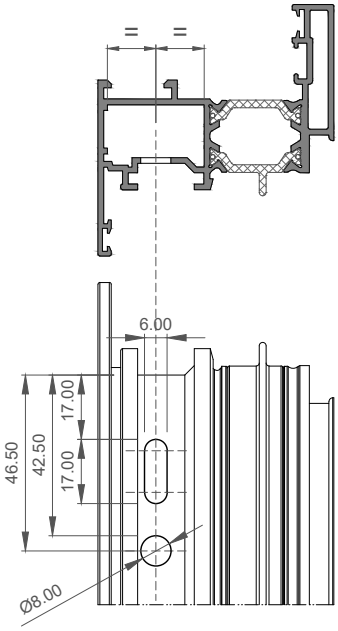

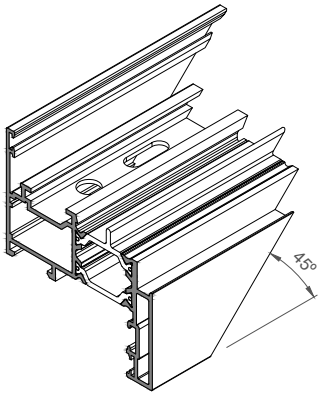

Escala 1:2

VARIACIONES OPERACIÓN 4

Mecanizado escuadras tetón redondo
TROQUEL 257998

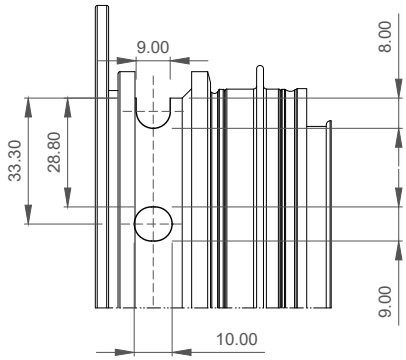

Mecanizado tetón cuadrado
TROQUEL 327999

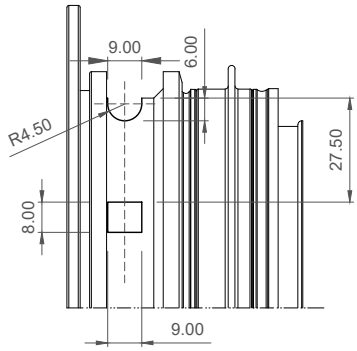

OPERACIÓN 5: Desagües marcos y travesaños

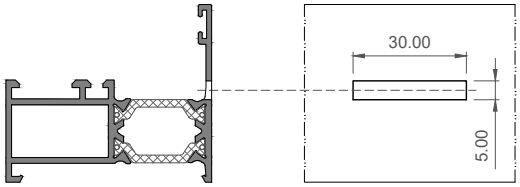

NOTA: Instalar CONJUNTO B

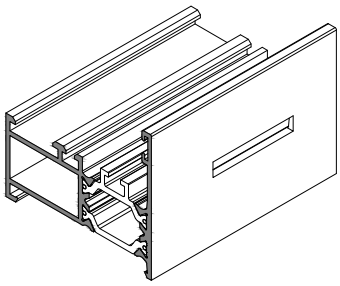

OPERACIÓN 6: Mecanizado escuadra hoja contra

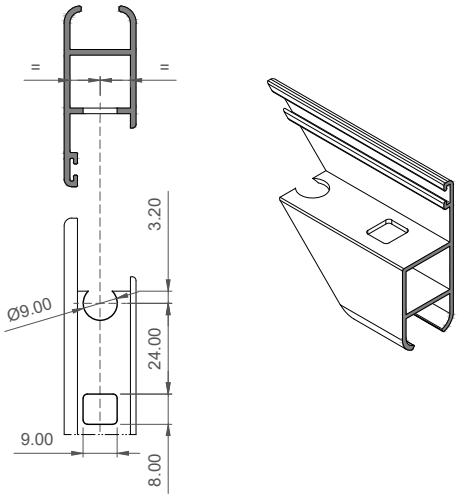

OPERACIÓN 7: Mecanizado tope travesaño

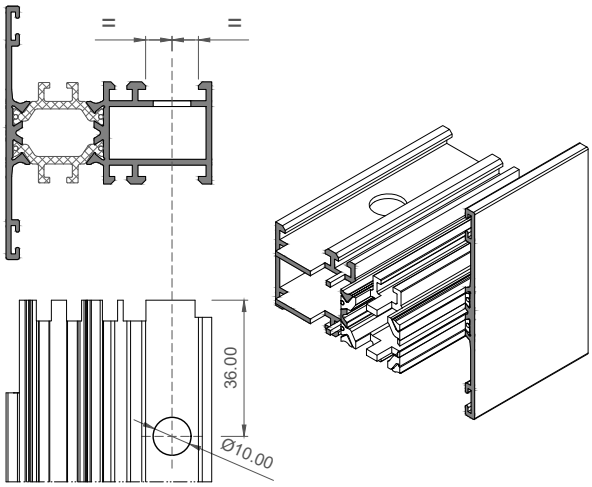

Escala 1:2

TROQUEL MULTIUSOS

239201 (Sin pulmón)

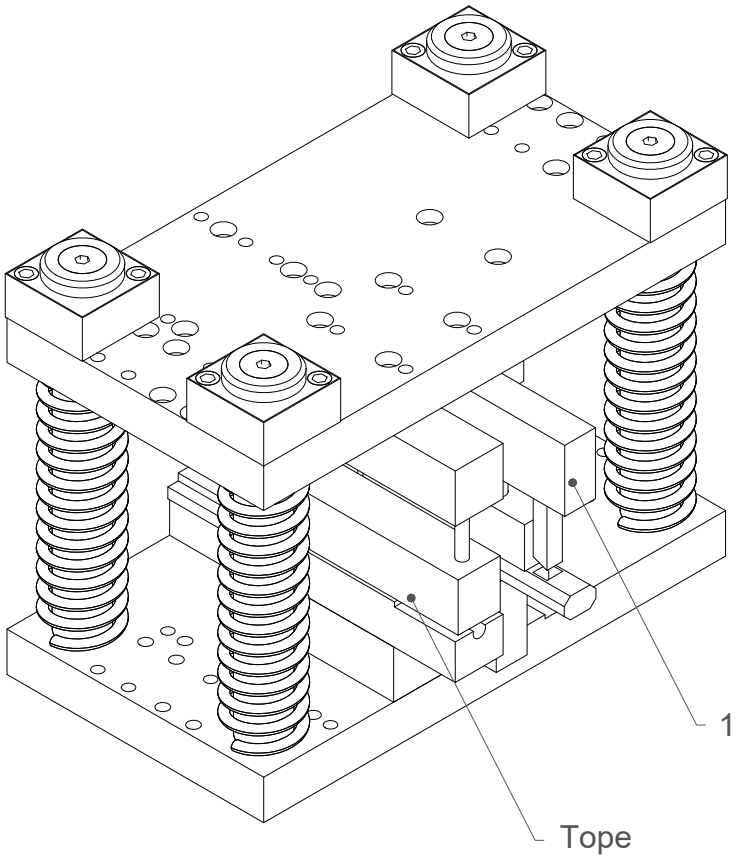

OPERACIÓN 1: Mecanizado escuadra secundaria (poliamida)

NOTA: Retirar la posición del tope para realizar el mecanizado de la poliamida

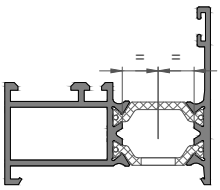

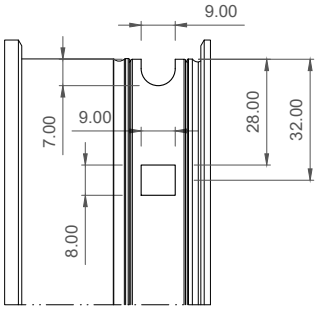

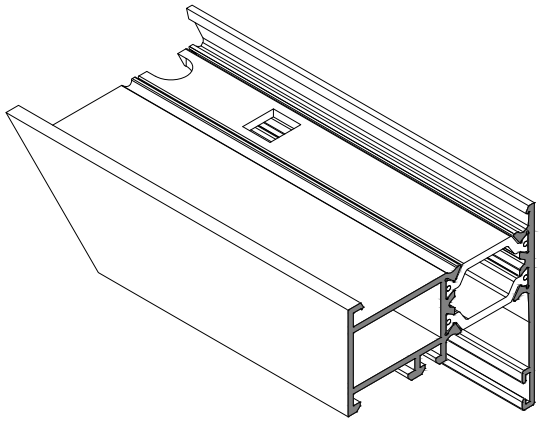

Escala 1:2

NORMAS DE USO, SEGURIDAD Y MANTENIMIENTO

Normas de uso y seguridad:

- Las prensas en donde se acoplen los troqueles deberán cumplir con la normativa CE, vigente relativo a la seguridad en máquinas herramientas.
- La colocación y sujeción de la matriz será de forma rígida y segura, siendo aconsejable su fijación con bridas a la bancada de trabajo. Se dispondrá de espacio suficiente para el manejo de los perfiles a mecanizar y una iluminación adecuada.
- Durante la utilización del troquel, es obligatorio el empleo de guantes protectores. Se sujetarán los perfiles a mecanizar con las manos siempre alejadas de la zona de trabajo del troquel.
- En las labores de colocación, mantenimiento y/o limpieza del troquel, es obligatoria la desconexión de la fuente de energía que pueda producir un accionamiento imprevisto del mismo.
- La presión de aire comprimido mínima para trabajar con el troquel será de 6 kg/cm².

Normas de mantenimiento:

- El troquel se deberá lubricar convenientemente antes de trabajar con él mediante el uso de un spray de aceite para herramienta de corte ligero, en vías de un buen funcionamiento del mismo y de una buena colocación de los perfiles a mecanizar.
- Deberán eliminarse previamente del troquel cualquier retal o viruta de aluminio y/o plásticos producto de trabajos anteriores.
- **En cada operación de troquelado, deberá asegurarse que la viruta procedente de la operación de troquelado, no quede atascada en ninguna parte del troquel. De ser así, es muy posible que esto cause daños y roturas de partes del troquel , en posteriores operaciones.**
- Comprobar el estado de afilado de los distintos elementos cortantes.
- Mantener alejado el troquel de ambientes húmedos o agresivos, que puedan deteriorar los componentes de la misma. En períodos largos de inactividad se recomienda pulverizar el troquel con algún aceite o producto antioxidante.

JUEGO DE FRESAS TRAVESAÑOS Y ZÓCALOS

213501 (Eje 32 mm)

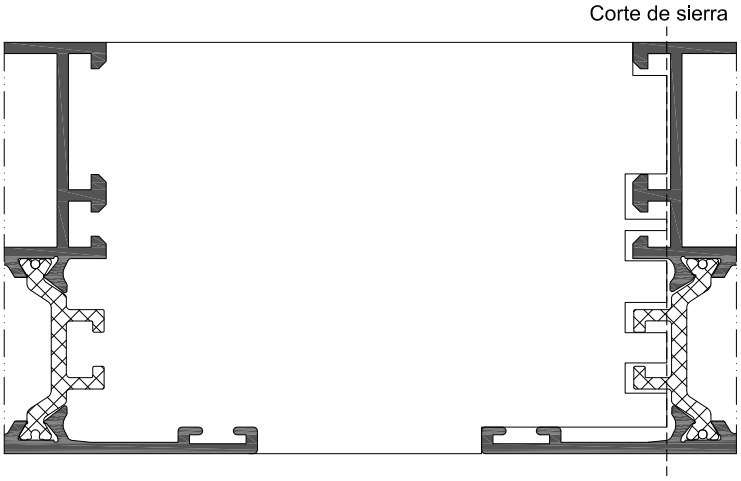

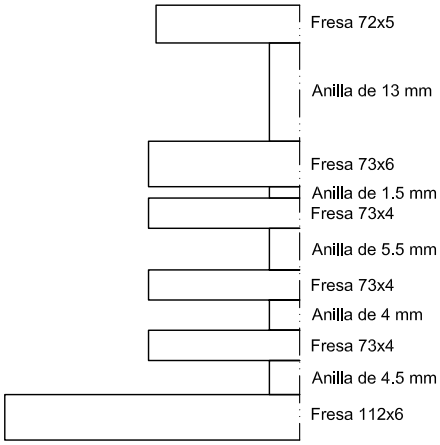

JUEGO DE FRESAS ZÓCALO COR-3588

293500 (Eje 32 mm)

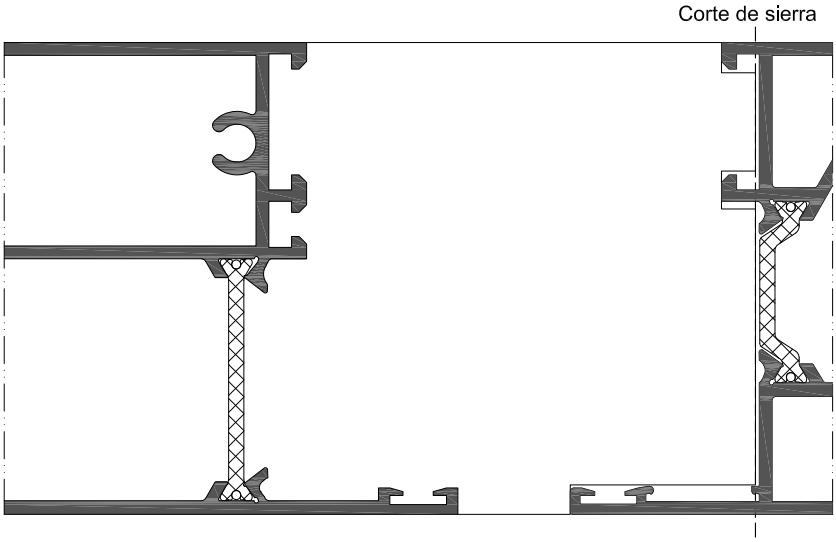

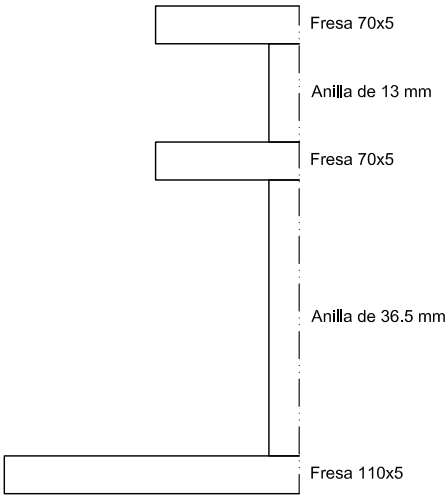

JUEGO DE FRESAS JUNQUILLOS CURVOS

REF. KIT FRESADO	PERFILES QUE FRESA
282174 (Eje 32 mm)	COR-2313, COR-2314 y COR-2321

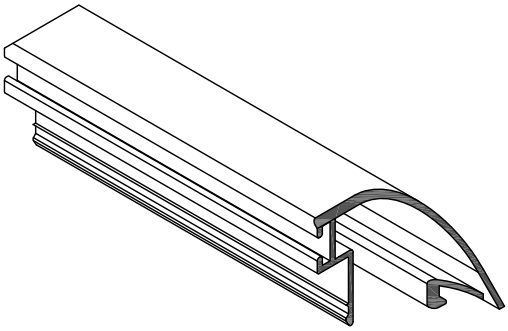

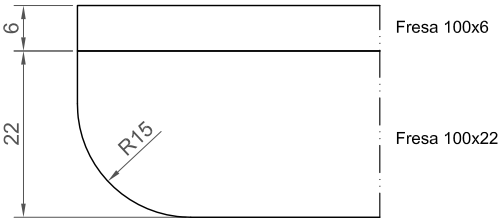

JUEGO DE FRESAS PERFIL COR-7007

242301 (Eje 32 mm)

NOTA: Sólo para el encuentro entre zócalo y hoja lateral curva

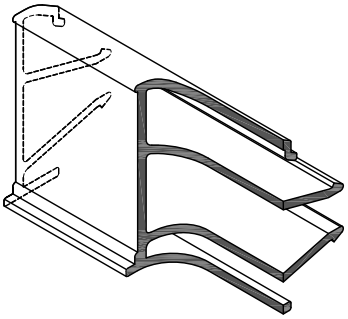

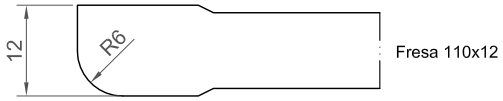

MECANIZADOS CAJA TRANSMISIÓN 283570

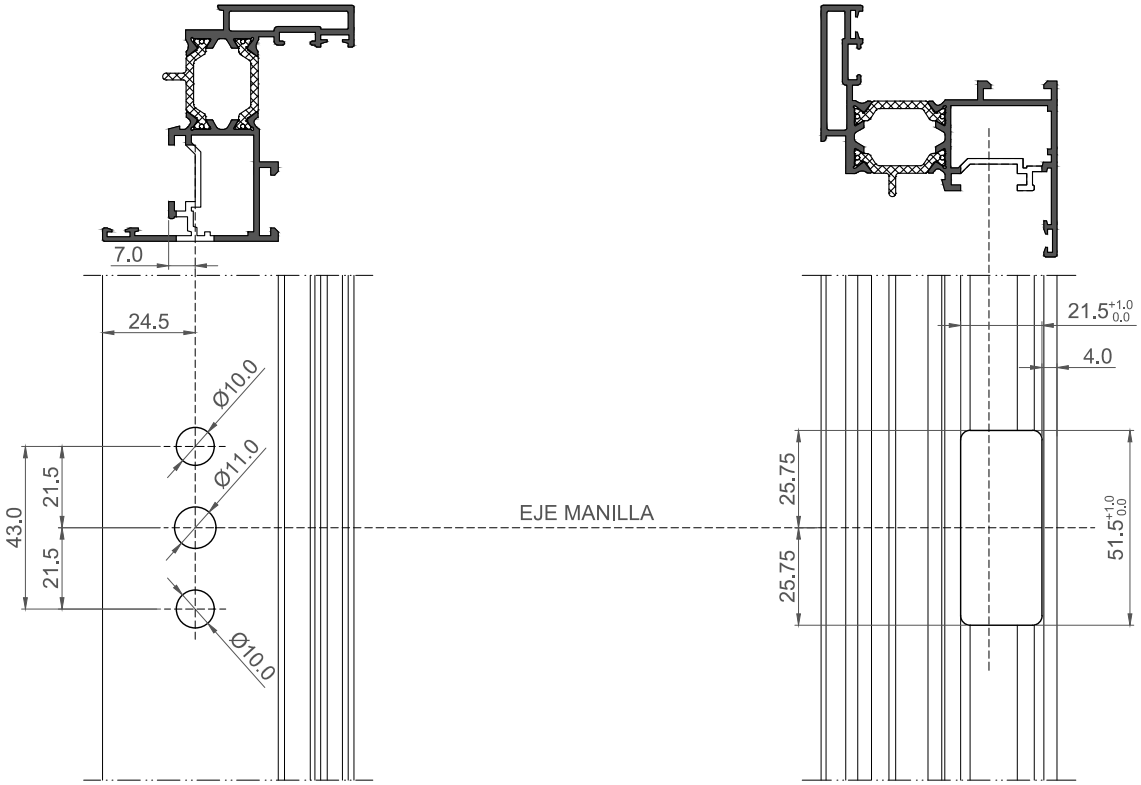

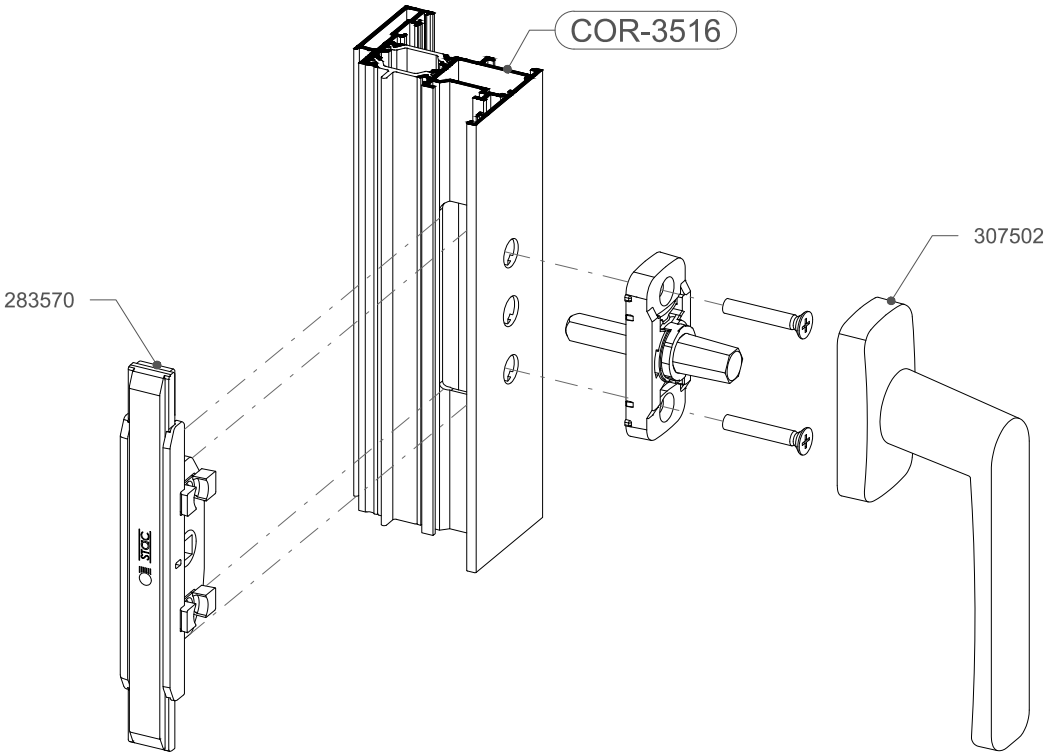

MECANIZADOS KIT TRANSMISIÓN APERTURA EXTERIOR

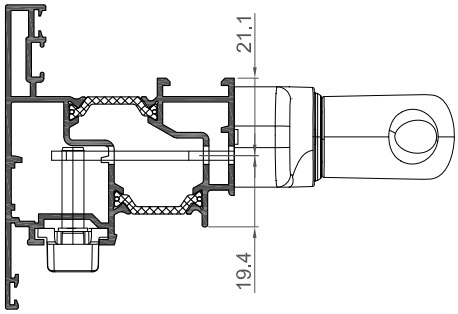

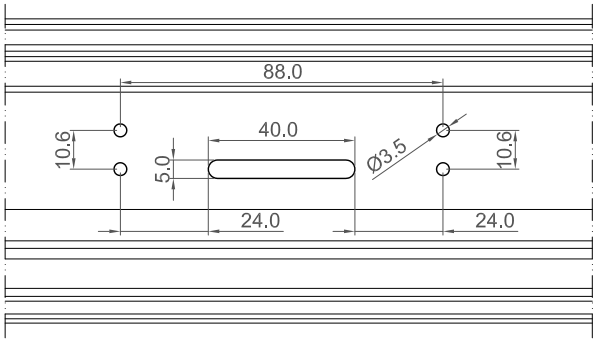

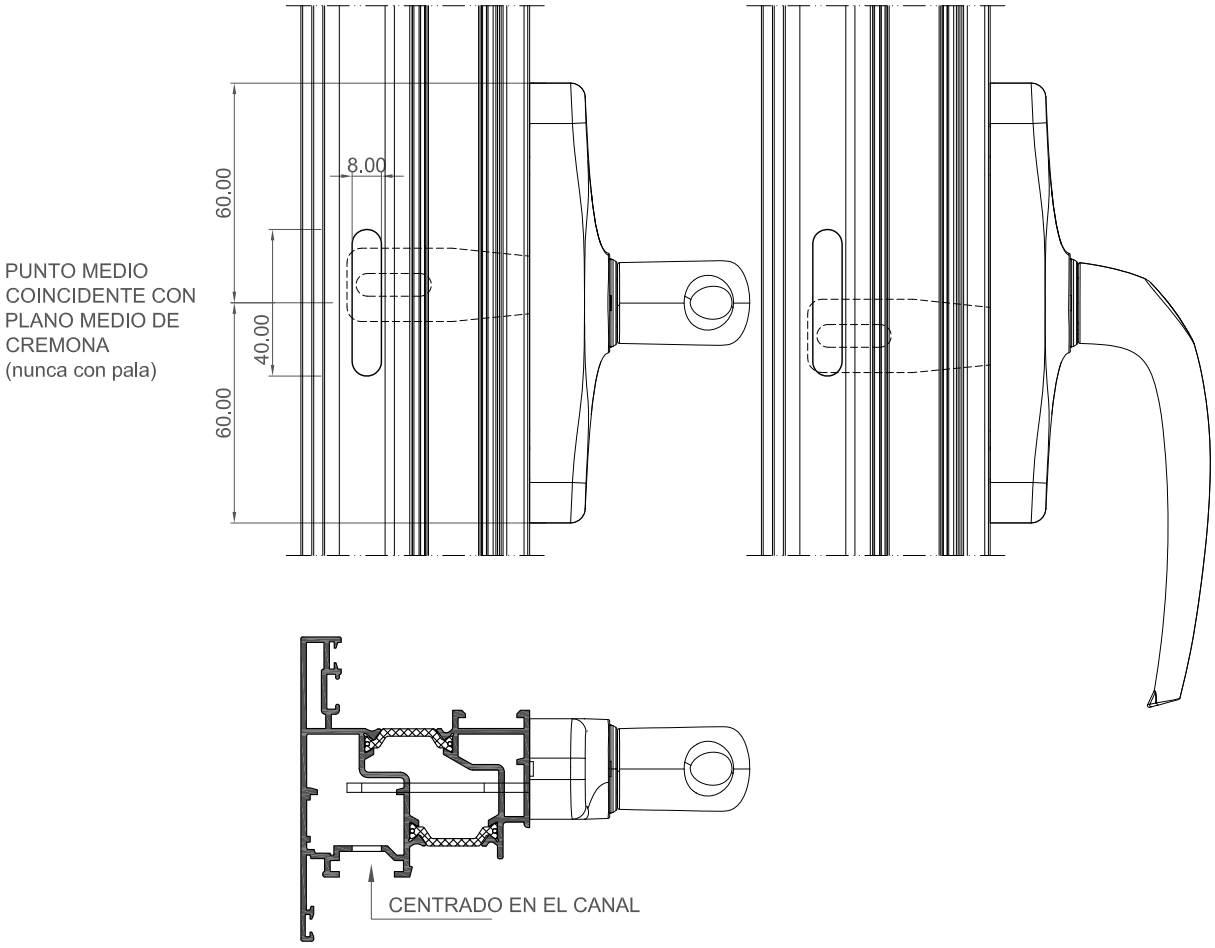

COR 3500

Mecanizado manilla minimalista

MANILLA MINIMALISTA

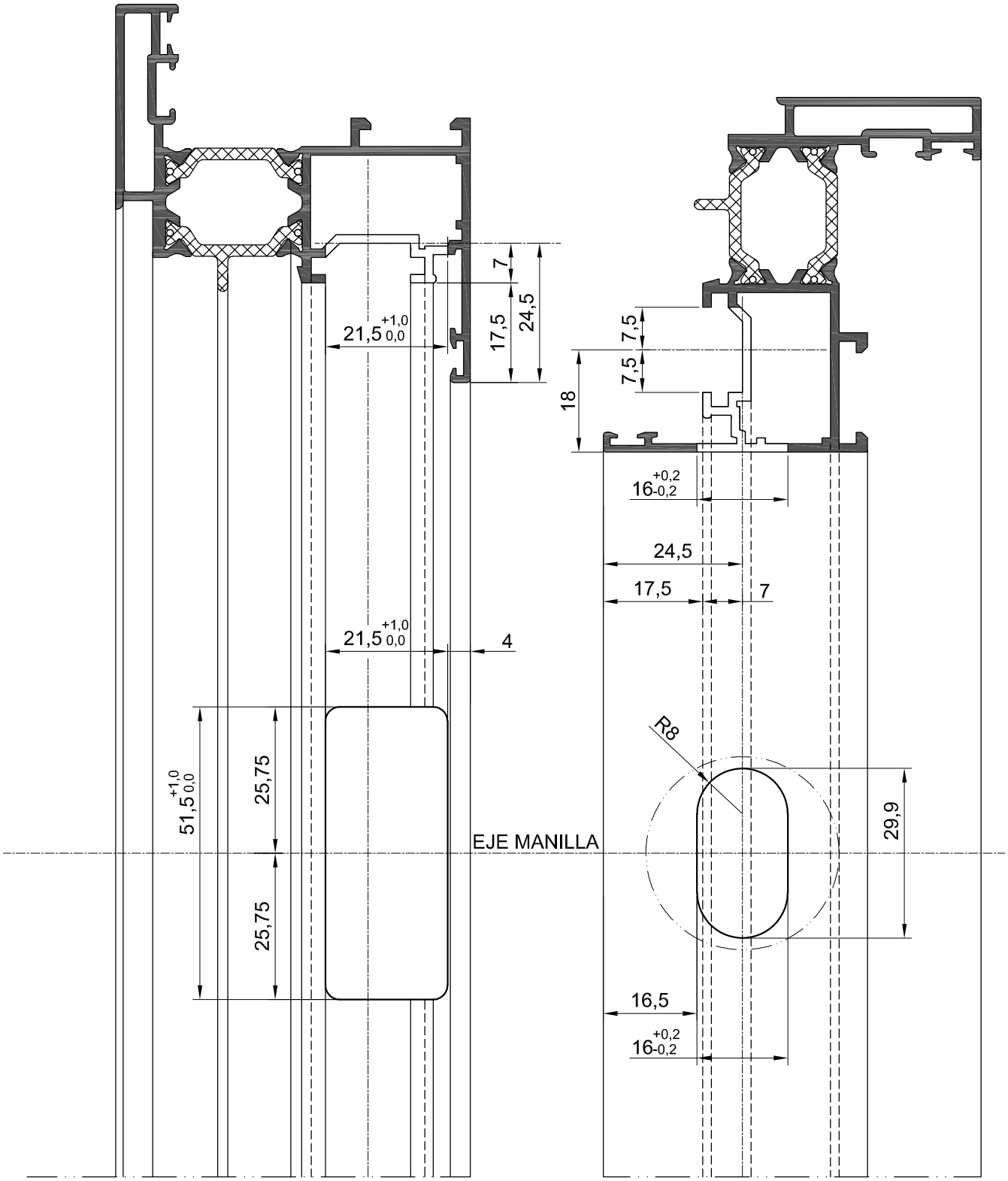

COR 3500

Montaje manilla minimalista

MANILLA MINIMALISTA

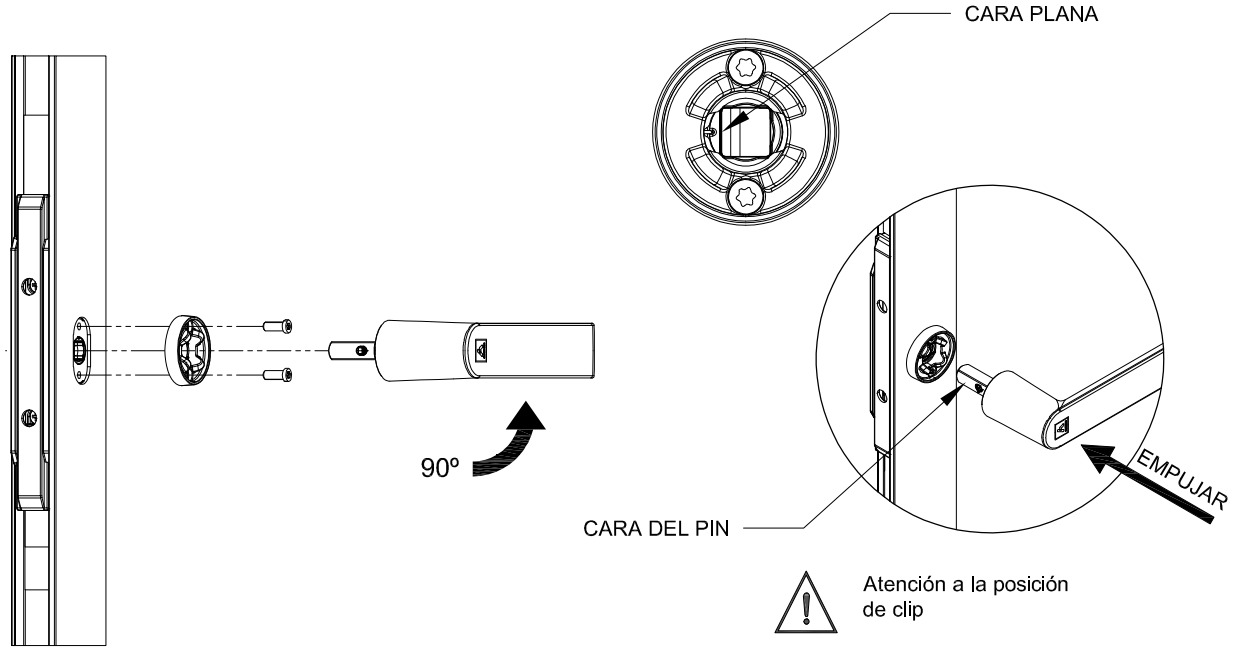

Presionar con una llave allen (2mm) o similar sobre el pin del mecanismo de retención para liberar la manilla.

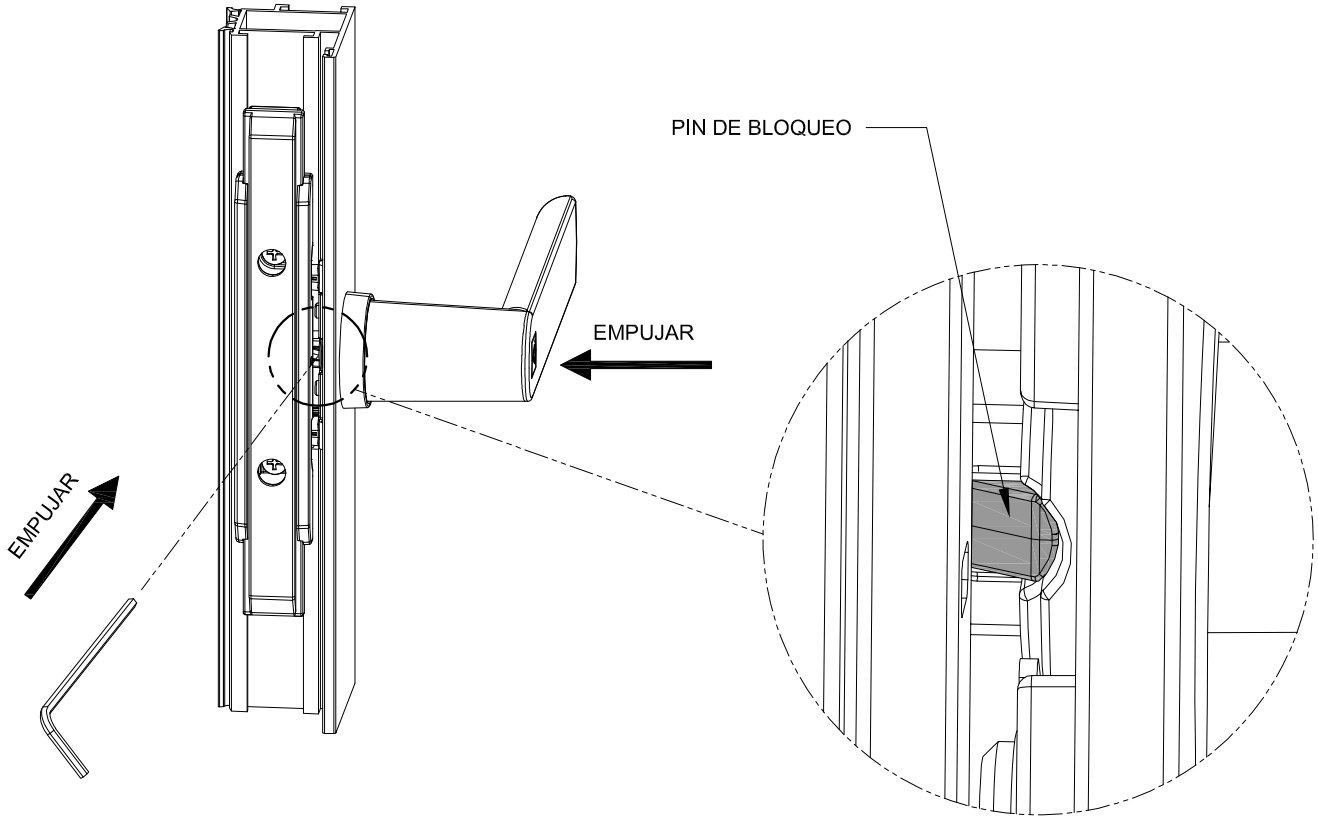

COR 3500

Mecanizado secuenciador balconera oscilo

SECUENCIADOR DE BALCONERA OSCILO / TILT&TURN BALCONY SEQUENCER

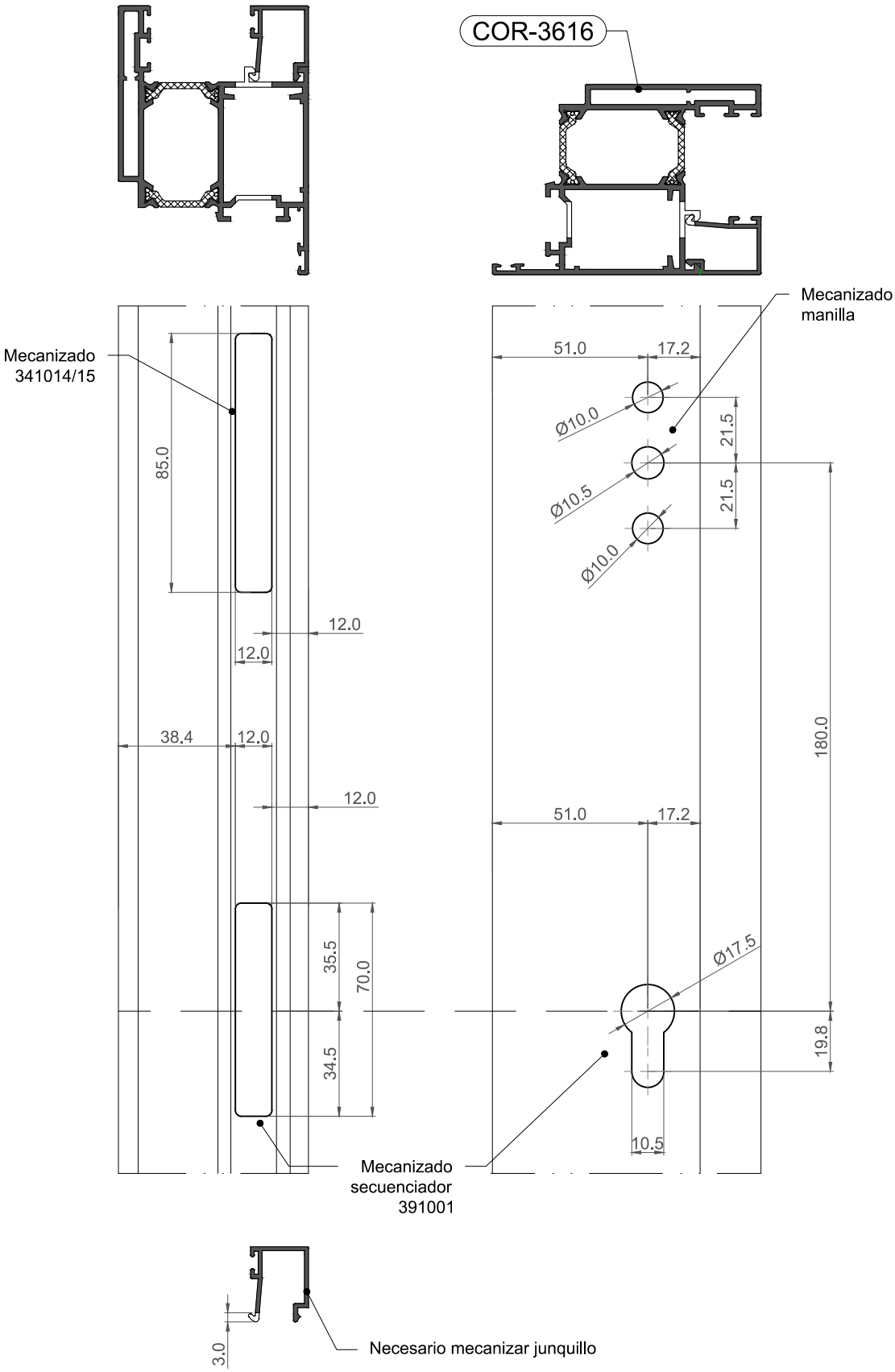

11. PUESTA EN OBRA

IMPORTANTE

ALUMINIOS CORTIZO S.A.U. se reserva el derecho de modificar o eliminar cualquiera de sus perfiles, accesorios o juntas del sistema sin previo aviso.

ALUMINIOS CORTIZO S.A.U. no se hace responsable de las posibles erratas tipográficas de este catálogo y recomienda encarecidamente al cliente que, antes de la formalización de cualquier pedido, verifique que las referencias aparecidas en el mismo son las correctas.

COR 3500

Puesta en obra

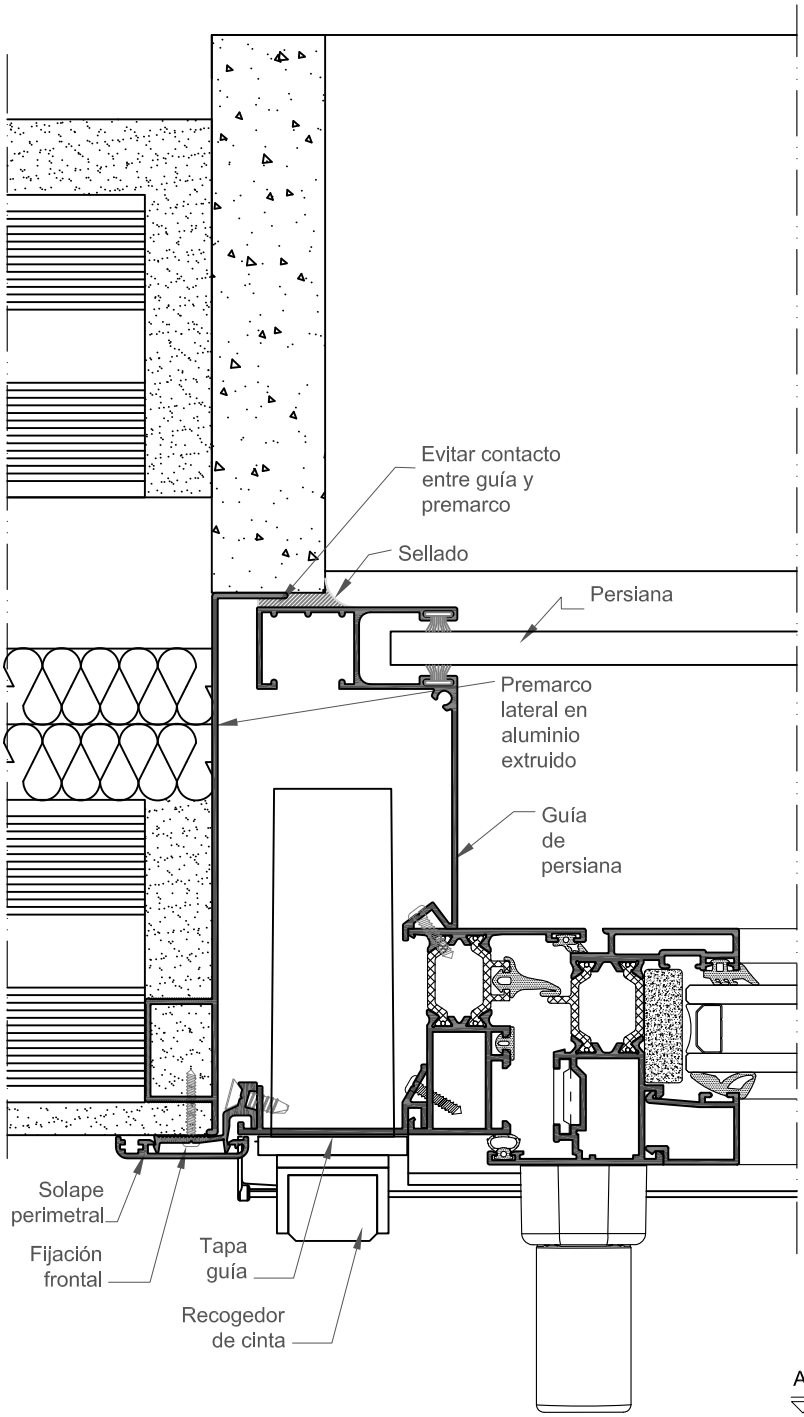

SECCIÓN HORIZONTAL

(A-A)

PERFILES

Diseño	Ref.	Descripción
	COR-3522	Marco Ventana
	COR-3516	Hoja Ventana apertura interior
	COR-2018	Junquillo clip
	COR-2030	Pletina Cremona
	COR-2758	Guía de 85 mm
	COR-3589	Condensación
	COR-7055	Alargadera de 85 mm.
	COR-2731	Solape de 35 mm.
	COR-2705	Grapa para solapes
	COR-2721	Tapa guía
	COR-2719	Premarco 144 mm
	770231	Premarco 36 mm

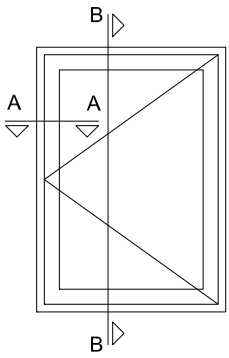

E 1:2

COR 3500

Puesta en obra

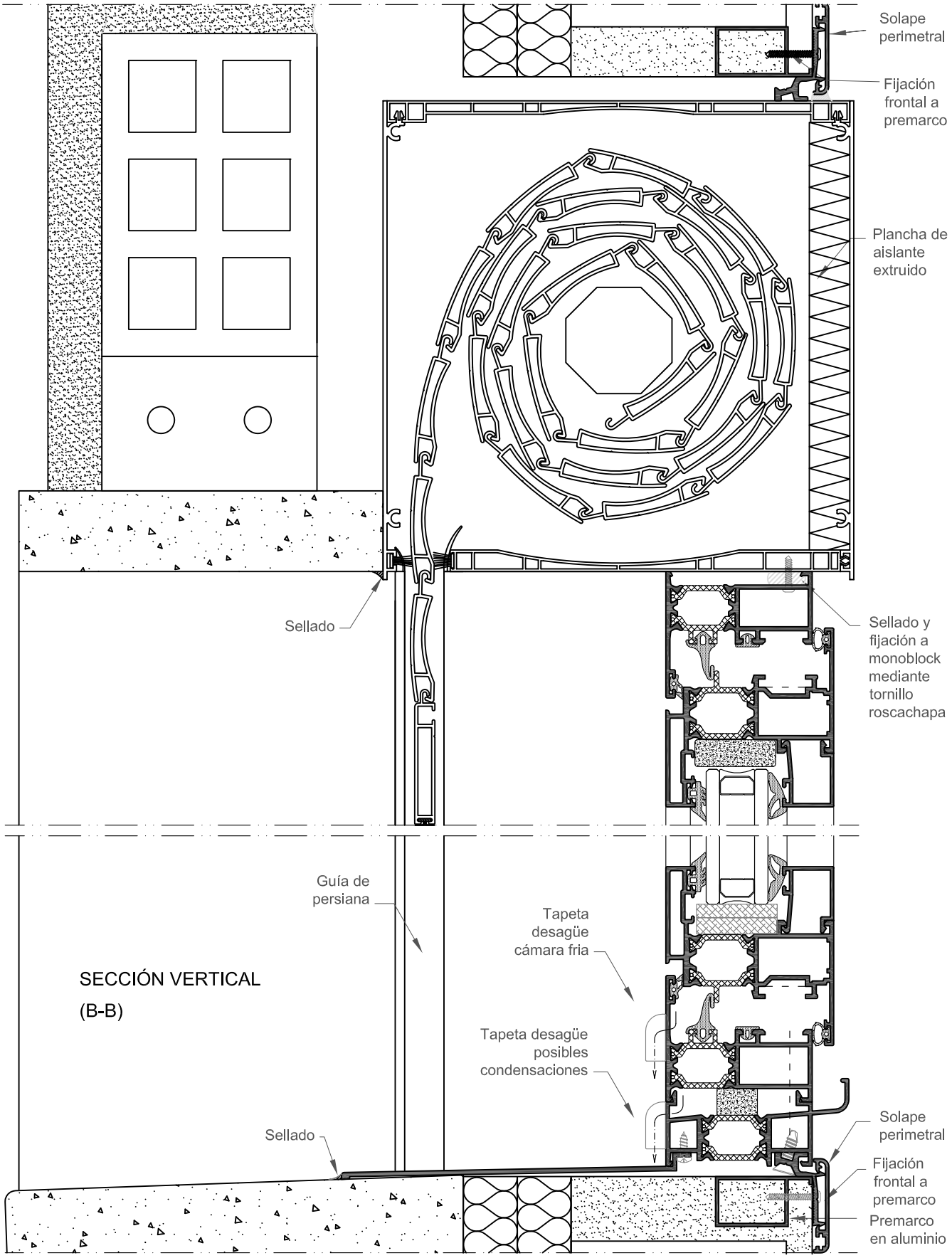

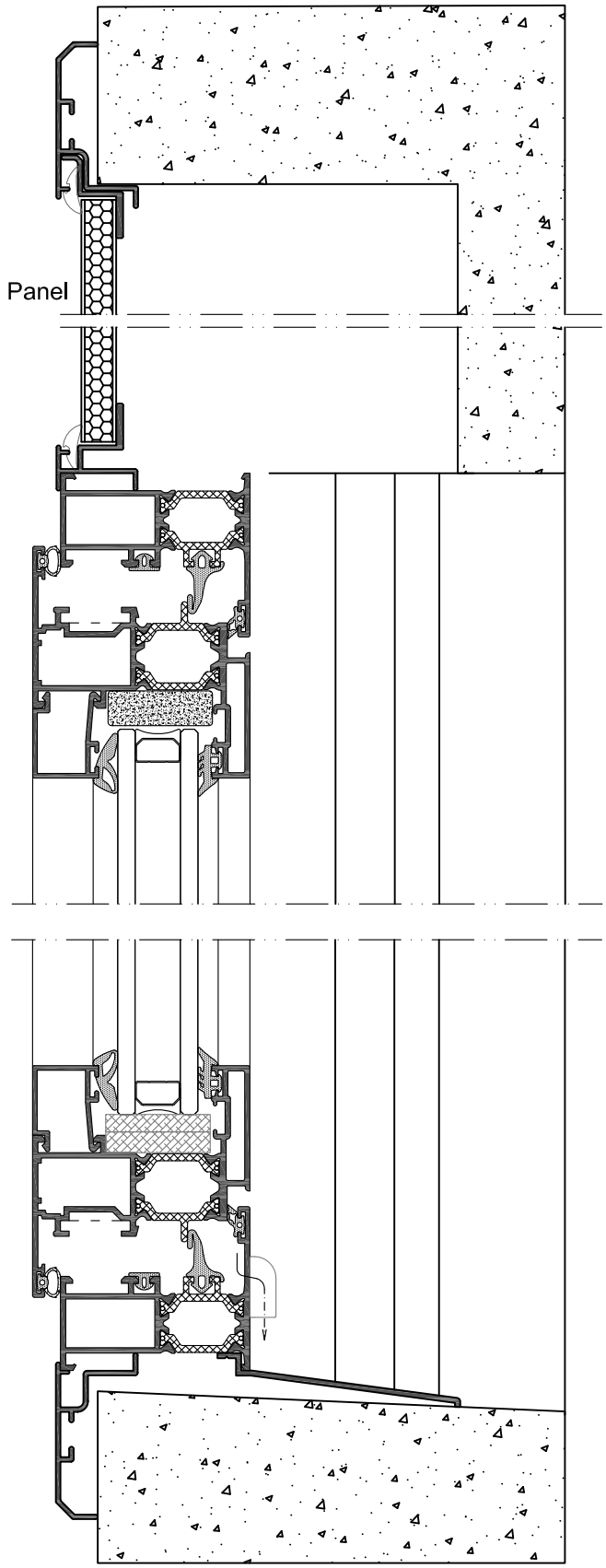

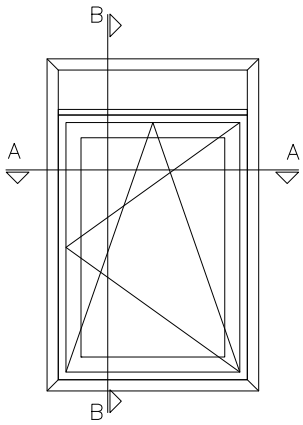

SECCIÓN B - B

E 1:2

COR 3500

Puesta en obra

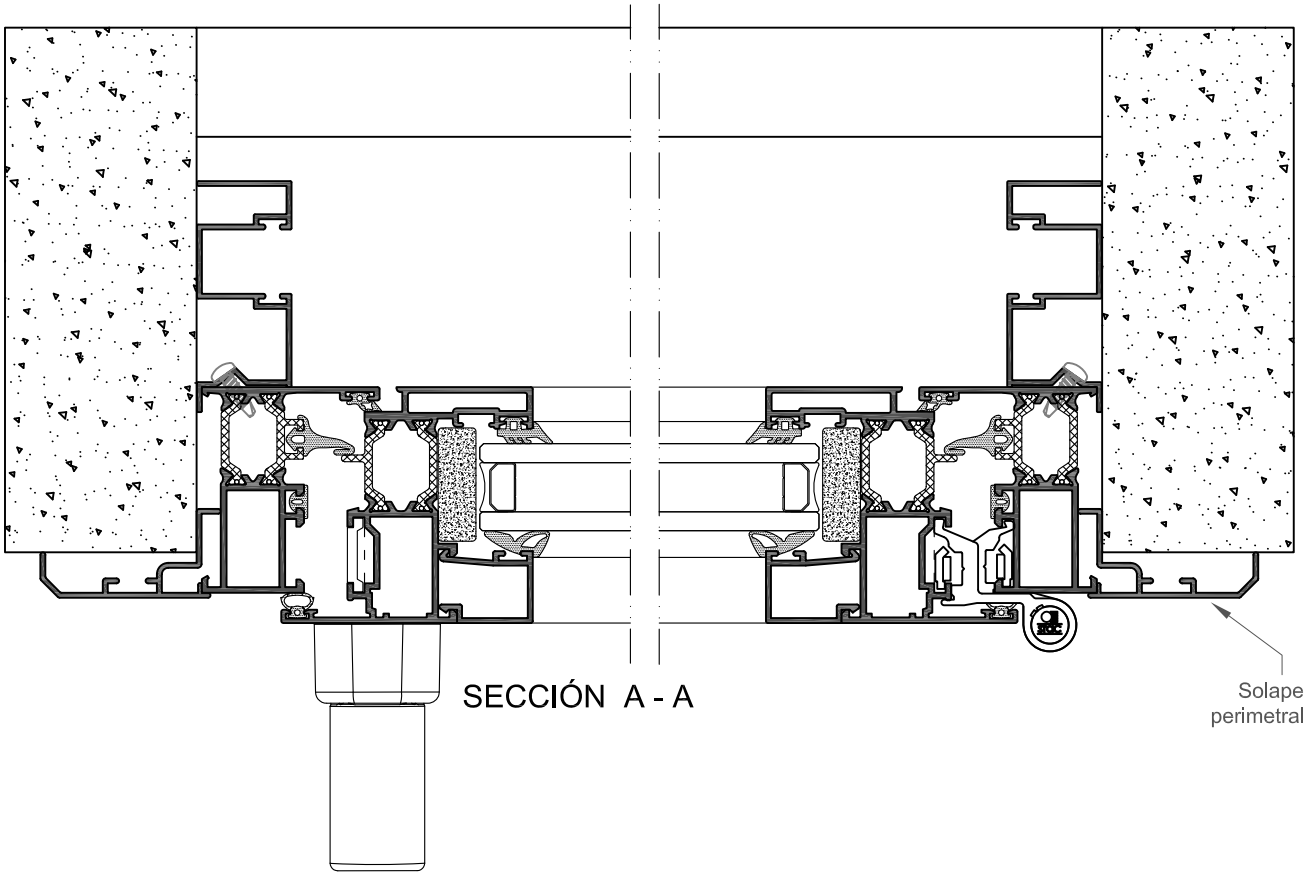

SECCIÓN A - A

Juntas

Diseño	Referencia	Descripción
	262810	Junta tapa registro persiana

Accesorios

Diseño	Referencia	Descripción
	245054	Escuadra alineamiento solapes

Perfiles para registro

Diseño	Referencia	Descripción
	Cor-2890	Complemento tapa registro (panel)
	Cor-2891	Asiento tapa registro (panel)

Solapes

Diseño	Referencia	Descripción
	Cor-2894	Solape de registro 45 mm
	Cor-2898	Solape de registro 85 mm

E 1:2

12. RECOMENDACIONES DE MANTENIMIENTO

IMPORTANTE

ALUMINIOS CORTIZO S.A.U. se reserva el derecho de modificar o eliminar cualquiera de sus perfiles, accesorios o juntas del sistema sin previo aviso.

ALUMINIOS CORTIZO S.A.U. no se hace responsable de las posibles erratas tipográficas de este catálogo y recomienda encarecidamente al cliente que, antes de la formalización de cualquier pedido, verifique que las referencias aparecidas en el mismo son las correctas.

INTRODUCCIÓN

Los agentes atmosféricos, tanto del entorno urbano como del industrial, así como la suciedad habitual durante la ejecución de las obras, hacen especialmente necesaria la realización de una limpieza y mantenimiento completo, en la fase de puesta de la carpintería, que posteriormente deberá mantenerse regularmente en el tiempo para mantener las cualidades funcionales y estéticas de las carpinterías de aluminio.

LIMPIEZA Y MANTENIMIENTO

Elementos que **NO** se deben usar:

- Herramientas afiladas como cuchillo, espátulas, etc.
- Estropajos de acero o esponjas abrasivas.
- Limpiadores agresivos para baños o disoluciones para lacas, pueden ocasionar daños permanentes.

Elementos que **SI** se pueden usar:

- Agua tibia (con un 2% de jabón neutro).
- Esponja suave.
- Bayeta secante
- Papel absorbente.
- Máquinas de limpieza a base de vapor de agua caliente.
- Aspirador (para aspirar el polvo retenido entre la junta y la pared exterior del cerco.

1. LIMPIEZA DE ZONAS INTERIORES

Utilice algún tipo de aspiración, para extraer el polvo y los cuerpos extraños acumulados (normalmente durante la fase de obra) entre las juntas en la cámara entre marco y hoja. También puede ser útil algún tipo de cepillo o pincel.

Lubrique los elementos de fricción como bisagras, manetas, cerraduras y demás mecanismos con lubricante (por ejemplo 3 en 1). En los ángulos de re-envío, no es necesario, ya que llevan grasa permanente.

Se aconseja repetir esta operación semestralmente, una vez realizada la primera vez.

2. LIMPIEZA DE CERCOS Y VIDRIOS

Empape una esponja (suave), en agua tibia con jabón, frote suavemente los cercos (cara exterior y cara interior) que componen la ventana y el vidrio. Posteriormente, pase una bayeta absorbente, para retirar los restos de jabón y agua. Finalmente, pase un paño seco (o un papel de cocina), para completar la limpieza y secado.

El agua tibia con jabón, puede ser sustituida por limpieza con vapor.

Se aconseja repetir esta operación mensualmente con cada ventana.

Observaciones finales:

- En zonas próximas a autopistas, línea de mar o zonas industriales, deberá incrementar el mantenimiento de sus ventanas.
- Antes de iniciar cualquier obra próxima a una ventana, deberá proteger esta de la suciedad que la obra pueda originar. Utilice plásticos y cintas protectoras según necesidad.

PELIGROS A TENER EN CUENTA EN LA MANIPULACIÓN DE LAS VENTANAS

Recomendaciones de seguridad en la manipulación y uso de las ventanas.

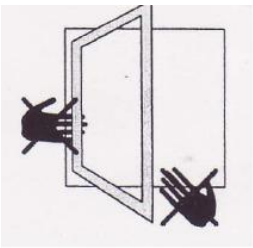	**Peligro de Atrapamiento** Atención a la posibilidad de atrapamiento entre marco y hoja, al manipular ventanas.
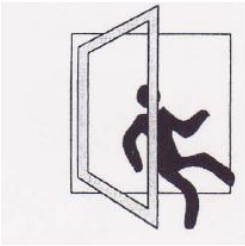	**Peligro de Caída** Las ventanas abiertas pueden permitir la caída a través de la misma. Especial vigilancia con los menores.
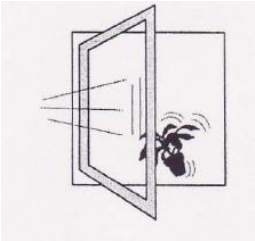	**Peligro de Caída de Objetos** Las ventanas abiertas, pueden permitir la caída de objetos, especialmente durante las operaciones de mantenimiento y limpieza.
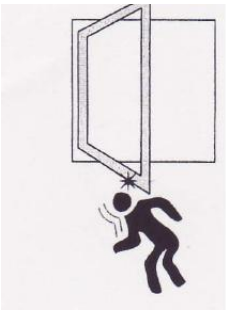	**Peligro de Golpes** Desplazarse por debajo de ventanas abiertas, puede ocasionar golpes con alguna de sus partes, especialmente los menores.
	Peligro de Cierre Accidental Las ventanas batientes horizontales, pueden cerrarse desprevenidamente (por ejemplo por un golpe de viento) y golpear al usuario.

ACRISTALAMIENTO

Para conseguir un óptimo aislamiento acústico y térmico, el **Sistema 3500 CE** tiene que ser acristalado siempre con vidrio doble con cámara, debiendo disponer del correspondiente Marcado CE que declare sus prestaciones.

Por otra parte y para el correcto funcionamiento de la ventana es preciso tener en consideración que el cristal tiene que ir siempre colocado sobre calzos, debiendo ser acristalado según lo indicado en el apartado de acristalamiento.

CORTIZO

IMPORTANTE

ALUMINIOS CORTIZO S.A.U. se reserva el derecho a modificar o eliminar cualquiera de sus perfiles, accesorios o juntas del sistema sin previo aviso.

ALUMINIOS CORTIZO S.A.U. no se hace responsable de las posibles erratas tipográficas de este catálogo y recomienda encarecidamente al cliente que, antes de la formalización de cualquier pedido, verifique que las referencias aparecidas en el mismo son las correctas.

Los descuentos que se incluyen en todos los modelos son orientativos, habiendo sido realizados según los accesorios y juntas que suministra

ALUMINIOS CORTIZO S.A.U. recomienda expresamente que se proceda a una comprobación previa por parte del cliente.

CENTROS PRODUCTIVOS

902 31 31 50 // www.cortizo.com

CENTRO PRODUCTIVO CORTIZO ALUMINIO PADRÓN. SEDE CENTRAL
Extramundi s/n, 15910 - Padrón (A Coruña - España)
902 31 31 50 / +34 981 80 42 13

CENTRO PRODUCTIVO CORTIZO PVC PADRÓN
La Matanza, s/n 15917 - Padrón (A Coruña - España)
+34 981 81 73 57

CENTRO PRODUCTIVO CORTIZO CANARIAS
Pol. Ind. Granadilla Pac. 8/12 - 38611 - Granadilla de Abona
(Santa Cruz de Tenerife - España)
+34 922 39 25 32
@ canarias@cortizo.com

CENTRO PRODUCTIVO CORTIZO MANZANARES
Pol. Ind. Calle D, Parc 20. 13200 - Manzanares (Ciudad Real - España)
+34 926 64 70 50
@ manzanares@cortizo.com

CENTRO PRODUCTIVO CORTIZO ESLOVAQUIA
Železnicný rad, 29 968-01 - Nová Baňa
+421 456 85 54 02
@ cortizo_slovakia@cortizo.com

CENTRO PRODUCTIVO CORTIZO FRANCIA
Z.A. des trois routes, 16 rue de Strasbourg,
49120 - Chemillé - Anjou
+33 241 49 88 00
@ administrationfrance@cortizo.com

CENTRO PRODUCTIVO CORTIZO POLONIA
CORTIZO, SP.Z O.O. Geodetów, 97-500 - Radomsko
+48 44 683 55 55
@ systemy.polska@cortizo.com

DELEGACIONES COMERCIALES ESPAÑA

ÁLAVA
P. I. Galzar
C/ Arrikruz, 46. Apdo. 24
01200 - Salvatierra
+34 945 300 977

ASTURIAS
P. I. Porceyo, 1-12
Camín del Fontán 214
33211 - Porceyo - Gijón
+34 985 169 954

Aluminios Pérez Soto, S.L.
P.I. Roces, 4
C/ Antonio Gaudí Cornet, 2
33211 - Gijón
+34 985 168 744
@ info@perezsoto.com

BALEARES
Maderesa - Mallorca
Cami Vell de Ciutat, 58-B, P.I.
07630 - Campos
+34 971 160 328
@ mallorca@maderesa.net

Maderesa - Menorca
P.I. La Trotxa , P 37
07730 - Alaior
+34 971 379 170
@ menorca@maderesa.net

Maderesa - Ibiza
+34 618 498 435
@ ibiza@maderesa.net

BURGOS
Polígono de Villalonquéjar
C/ Condado de Treviño, 18
09001 - Burgos
+34 947 297 550
@ burgos@cortizo.com

CÁCERES
Aluvisa
Ctra. de Medellín, km 2 izda.
10196 - Cáceres
+34 927 242 373 / 223 630
@ aluvisa@aluvisa.es

CANTABRIA
P.I. Tanos-Viérnoles
C/La Espina, 17 PARC. B2-B3
39315 Torrelavega (Cantabria)
+34 942 83 48 29
@ cantabria@cortizo.com

CIUDAD REAL
P. I. Calle D – Parc. 20
13200 Manzanares
+34 926 64 70 50

FUERTEVENTURA
P. I. El Matorral. Pol. 3 Nave 32
35610 El Matorral – Antigua
+34 928 160 434

GRAN CANARIA
P. I. Arinaga. Fase I
C/ Las Mimosas, Parc. 117-118
35119 Agüimes
+34 928 188 916

LANZAROTE
C/ Nicolás Estebanes. Nave 3-4.
Barriada de Tenorio
35500 Arrecife - Lanzarote
+34 928 804 112

LEÓN
Ctra. León-Zamora, km. 8,5
24231 – Onzonilla
+34 987 211 507

LLEIDA
P. I. de Cervera
Calle Pla d´urgell, Parc. 7-8
25200 – Cervera
+34 973 533 037

LUGO
P.I. del Ceao
C/ Vidrio, 116. 27290 - Lugo
+34 982 209 616

MADRID
P.I. Regordoño
C/ Regordoño, 10
28936 - Móstoles
+34 916 435 100

MÁLAGA
FERNALUM
Parque Empresarial Santa Bárbara
C/ Licurgo, 8 - 29004 Málaga
+34 952 242 428
@ info@fernalum.com

OURENSE
P. I. Barreiros
Crta. Madrid, km 530. Nave 13
32911 - San Cibrao das Viñas
+34 988 247 628

VALENCIA
Industrias Amarro, S.A.
C/ Ciudad de Sevilla, 13
46988 - Paterna
+34 961 340 611
@ compras@amarroperfileria.com

VALLADOLID
Aluminios Hernansanz
C/ Helio 22
P.I. San Cristobal
47012 - Valladolid
+34 983 236 004
@ herca@aluminiosherca.com

ZAMORA
P.I. Morales del Vino
Crta. Salamanca, Km. 3
49190 - Morales del Vino
+34 980 574 047

ZARAGOZA
P.I. Malpica - Alfindén
C/ Chopo, 72
50171 - La Puebla de Alfindén
+34 976 108 346

PANEL COMPOSITE

DIRECCIÓN COMERCIAL
Daniel Pérez
+34 680 393 530
@ composite@cortizo.com

INGENIERÍA DE GRANDES DESARROLLOS

DIRECTOR DE PROYECTOS
Gonzalo Brea
+34 606 310 153
@ gbrea@cortizo.com

RED TSAC - ASISTENCIA TÉCNICA ARQUITECTURA

ESPAÑA

TSAC GALICIA
+34 699 664 002
@ tsac1@cortizo.com

TSAC ANDALUCÍA
+34 682 780 014
@ tsac250@cortizo.com

+34 650 257 695
@ tsac260@cortizo.com

TSAC ASTURIAS, LEÓN, CANTABRIA
+34 608 131 031
@ tsac15@cortizo.com

TSAC MADRID (CAPITAL)
+34 639 205 912
@ tsac2@cortizo.com

TSAC CASTILLA-LA MANCHA, MADRID (PROVINCIA)
+34 648 801 965
@ tsac21@cortizo.com

TSAC CATALUÑA
+34 699 664 418
@ tsac3@cortizo.com

TSAC ARAGÓN, LA RIOJA, SORIA
+34 648 803 244
@ tsac35@cortizo.com

TSAC COMUNIDAD VALENCIANA, MURCIA
+34 649 028 495
@ tsac4@cortizo.com

TSAC SANTA CRUZ DE TENERIFE
+34 699 667 908
@ tsaccanarias@cortizo.com

TSAC LAS PALMAS
+34 649 286 729
@ tsaclaspalmas@cortizo.com

TSAC CASTILLA LEÓN, EXTREMADURA
+34 699 668 738
@ tsac7@cortizo.com

TSAC PAÍS VASCO, NAVARRA, BURGOS
+34 649 028 687
@ tsac8@cortizo.com

TSAC ISLAS BALEARES
+34 649 028 495
@ tsacbaleares@cortizo.com

INTERNACIONAL

TSAC CROACIA
+38 599 392 7907
@ tsacadria@cortizo.com

TSAC HUNGRÍA
+36 706 792 053
@ tsac5100@cortizo.com

TSAC PORTUGAL NORTE
+351 914 399 102
@ tsacportugal@cortizo.com

TSAC PORTUGAL CENTRO-SUR
+351 914 399 153
@ tsac65@cortizo.com

TSAC POLONIA
+48 508 567 736
@ tsac4100@cortizo.com

TSAC REPÚBLICA CHECA Y ESLOVAQUIA
+421 918 811 177
@ tsac3100@cortizo.com

TSAC RUMANÍA
+40 757 054 116
@ tsac2100@cortizo.com

TSAC REINO UNIDO
+44 7 494 662 507
@ tsacuk@cortizo.com

TSAC FRANCIA
+33 0 642 417 908
@ prescriptionfr@cortizo.com

DELEGACIONES COMERCIALES ARQUITECTURA INTERNACIONAL

ARGELIA
Sarl Alugamme Trading
Zone D. Equipement Alioua Fodil Lot 02-10. Cheraga - Alger (Argelia)
+213 36 72 94
+213 555 00 67 87
+213 560 926 351
@ sarlalugamme@gmail.com

BALCANES
Croacia
Branko Orsulic
Dugoselka cesta, 102
10360 Sesvete - Zagreb (Croacia)
+38 01 6264107
+38 599 448 69 87
@ comadria@cortizo.com

Eslovenia
Hrvoje Brzic
+38 01 6264107
+38 599 448 69 88
@ comadria1@cortizo.com

BÉLGICA, HOLANDA, ALEMANIA OESTE Y SUIZA
Julien Delsaux
18 rue de Strasbourg - ZA Anjou
Actiparc les 3 routes Ouest 49120, Chemillé, (Francia)
+33 241 49 88 00
+34 689 843 308
@ jdelsaux@cortizo.com

ESLOVAQUIA Y REPÚBLICA CHECA
Bohuš Gordan
Železničný rad, 29 - 968 01
Nová Baňa, (Eslovaquia)
+421 456 855 402
@ sales_mngt_slovakia@cortizo.com
@ systemy.slovensko@cortizo.com

Zona Moravia (República Checa)
Miroslav Hala
+420 773 502 644
@ cesko@cortizo.com

Zona Bohemia (República Checa)
Alucad Bohemia
Rohoznice 104. Lázne Bohdanec
+420 469 631 113
@ info@alucad.cz

FRANCIA
18 rue de Strasbourg - ZA Anjou
Actiparc les 3 routes Ouest,
49120, Chemillé
+33 241 49 88 00
@ administrationfrance@cortizo.com

Zona noreste
Julien Delsaux
+34 689 843 308
@ jdelsaux@cortizo.com

Zona noroeste
Olivier Raudel
+33 7 57 45 52 47
@ archfrance2@cortizo.com

Zona suroeste
Alexandre Luydlin
+33 7 57 44 20 65
@ archfrance@cortizo.com

REINO UNIDO
Meridian House, 11 Wellesley Road,
Surrey Cr0 2NW, Croydon (Great Britain)
+44 208 686 24 15

Zona Norte
Martín Sanjurjo
+44 7 494 662 511
@ architecture@cortizo.com

Zona Sur
Brais Lorenzo
+44 7 494 662 506
@ architecture3@cortizo.com

HUNGRÍA
Erno Fabry
Železničný rad, 29 - 968 01,
Nová Baňa (Eslovaquia)
+421 456 855 402
@ muszakiosztaly@cortizo.co

PERÚ
Sistemas Sotomex S.L.
+51 94 3676 007
@ emilio@perezsoto.com

POLONIA
Central / Este / Oeste
Arkadiusz Berlinski
+48 44 683 55 55
@ dyrekcja.polska@cortizo.com

PORTUGAL
Zona Vila do Conde
Ramón Carou Tubío
Zona Industrial de Varziela
Rua nº 8, lotes 30-31
4480 Fajozes – Vila do Conde
+351 252 637 598
+351 914 399 113
@ dptotecnico.viladoconde@cortizo.com

Zona Rio Maior
José Santos
Parque de Negócios de Rio Maior,
Rua E - Lote 10
2040-357 Rio Maior
+351 243 909 430
+351 914 399 150
@ riomaior@cortizo.com

Zona Gaia
Maria & Marina, Aluminios e componentes
Travessa do Agro, 46
4410-384 , Arconzelo - Vila Nova de Gaia
+351 227 622 275 / 76
@ geral@mariamarina.com

RUMANÍA
Zona Timisoara
Dan Tudor
Calea Sagului 140, 140/A,
300717 Timisoara, Timis (Rumanía)
+40 356 111053
@ timisoara@cortizo.com

Zona Cluj-Napoca
Cosmin Paunescu
Apahida, Str. constructorilor Nr. 37,
407035, Jud. Cluj-Napoca (Rumanía)
+40 364 113 047
+40 745 025 551
@ cluj@cortizo.com

Zona Bacau
Lulian Mihai
Calea Republicii, Nr. 159
600303, Bacau (Rumanía)
+40 234 585 318
+40 742 023 400
@ bacau@cortizo.com

Zona Bucarest
Gabriel Savu
Strada Ithaca Nr. 526
Comuna Bolintin Deal,
Judeţul Giurgiu, 087015 (Rumanía)
+40 246 708 266
+40 749 238 794
@ bucuresti@cortizo.com

Zona Bucarest
Florin Catalin Vlad
Strada Ithaca Nr. 526
Comuna Bolintin Deal,
Judeţul Giurgiu, 087015 (Rumanía)
+40 756 115 181
@ bucuresti1@cortizo.com

TURQUÍA, GEORGIA, AZERBAIYÁN, IRÁN, TURKMENISTAN, KAZAKHSTAN

CORAL METAL
Barbaros Mah. Mor Sümbül Sok. Varyap Maridian Business I Blok Nº 26-27
34746 Ataşehir / Estanbul(Turquía)
+90 216 504 33 22
@ info@coralmetal.com.tr

Altınpark Mah. Karpuzlu 1 Cad. No:19
06160 Siteler Altındağ / Ankara (Turquía)
+90 312 349 26 52
@ info@coralmetal.com.tr

AMÉRICA LATINA
Cristóbal Rodríguez
+34 689 723 666
@ crodriguez@cortizo.com

CORTIZOCENTER

Ordenador / Tablet / Smartphone

DISPONIBLE PARA TODOS LOS SISTEMAS OPERATIVOS

CATÁLOGOS
Visualización y descarga

VALORACIONES
Presupuestación online

TARIFARIO
Listado de precios

FICHAS TÉCNICAS
Perfiles y accesorios

MARCADO CE
Gestión de documentación

CORTIZO LAB
Cálculos, ensayos y clasificaciones

PRODUCTOS
Información técnica de sistemas

CORTIZO SOFTWARE
Información para el usuario

NOVEDADES
Últimos desarrollos I+D+i

DESCARGAS
Documentación técnica y publicitaria

www.cortizocenter.com