

CORTIZO

SISTEMAS DE ALUMINIO Y PVC PARA LA ARQUITECTURA

Sistema

› COR 60

VERSIÓN 21.05.01

1. PERFILES

- Se añade el perfil: Cor-2839.

2. ACCESORIOS

- Se añaden los accesorios: 417502, 417512, 413102, 413002, 418352, 418312 y 418362.

1. PROFILES

- The following profiles are added: Cor-2839.

2. ACCESSORIES

- The following accessories are added: 417502, 417512, 413102, 413002, 418352, 418312 and 418362.

Sistema / System

› COR 60



CERRAMIENTOS CONTEMPORÁNEOS
CONTEMPORARY ENCLOSURES

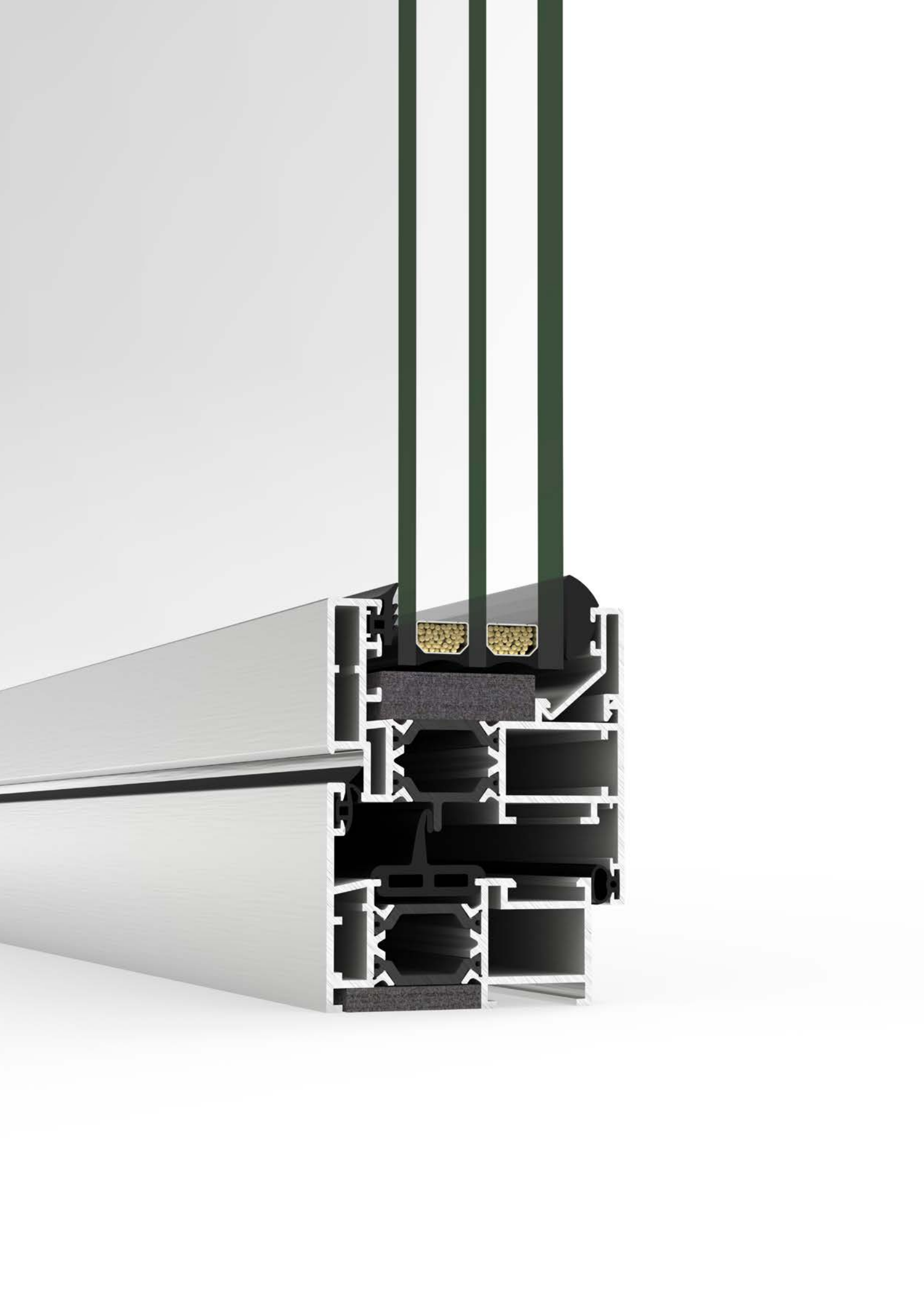



Sistema / System

› COR 60

Información general y posibilidades de apertura
General information and opening possibilities 4

1. Relación de perfiles / Profile list 11

2. Perfiles a escala / Profiles to scale 29

3. Relación de accesorios / Accessories list 109

4. Accesorios / Accessories 161

5. Nudos constructivos / Constructive sections 229

6. Acristalamiento / Glazing 373

7. Secciones de despiece / Cutting piece sections 381

8. Herraje / Hardware 415

   a. Tablas de herraje / Hardware tables

   b. Configuración gráfica del herraje / Hardware chart

9. Detalles de fabricación / Fabrication details 683

10. Mecanizados / Machining 733

    a. Mecanizados troquel / Die machinings

    b. Mecanizados fresas / Miller machinings

    c. Otros / Others

11. Puesta en obra / Site installation 755

12. Recomendaciones de mantenimiento / Maintenance recommendations 761

CENTRO DE PRODUCCIÓN FRANCIA
PRODUCTION CENTRE FRANCE



CENTRO DE PRODUCCIÓN
PRODUCTION CENTRE
CORTIZO PADRÓN



FUNDICIÓN ASTURIAS
FOUNDRY ASTURIAS



CENTRO DE PRODUCCIÓN
PRODUCTION CENTRE
CORTIZO PVC - STAC - PICUSA PADRÓN



CENTRO DE LOGÍSTICA LISBOA
LOGISTIC CENTRE LISBON



CENTRO DE PRODUCCIÓN
PRODUCTION CENTRE
CORTIZO CANARIAS





CENTRO DE PRODUCCIÓN
PRODUCTION CENTRE
CORTIZO MANZANARES



CENTRO DE LOGÍSTICA CATALUÑA
LOGISTIC CENTRE CATALONIA



CENTRO DE PRODUCCIÓN
CORTIZO POLONIA
PRODUCTION CENTRE
CORTIZO POLAND



CENTRO DE PRODUCCIÓN
CORTIZO ESLOVAQUIA
PRODUCTION CENTRE
CORTIZO SLOVAKIA



CENTRO DE LOGÍSTICA BUCAREST
LOGISTIC CENTRE BUCHAREST



CENTRO DE PRODUCCIÓN
PRODUCTION CENTRE

Centro de logística y distribución
Logistic and Distribution Centre

Delegación comercial
Commercial Delegation

Showroom y oficina técnica
Showroom and technical office

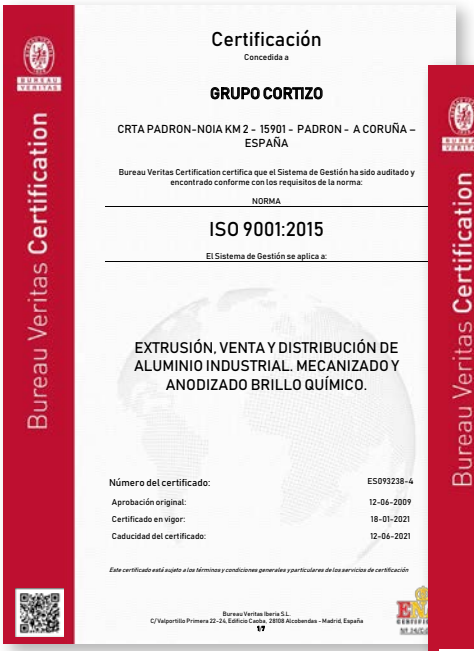

Certificación

Concedida a

GRUPO CORTIZO

CRTA PADRON-NOIA KM 2 – 15901 - PADRON - A CORUÑA – ESPAÑA

Bureau Veritas Certification certifica que el Sistema de Gestión ha sido auditado y encontrado conforme con los requisitos de la norma:

NORMA

ISO 9001:2015

El Sistema de Gestión se aplica a:

EXTRUSIÓN, VENTA Y DISTRIBUCIÓN DE ALUMINIO INDUSTRIAL. MECANIZADO Y ANODIZADO BRILLO QUÍMICO.

Número del certificado:	ES093238-4
Aprobación original:	12-06-2009
Certificado en vigor:	18-01-2021
Caducidad del certificado:	12-06-2021

Este certificado está sujeto a los términos y condiciones generales y particulares de los servicios de certificación

Bureau Veritas Iberia S.L.
C/ Valportillo Primera 22-24, Edificio Caoba, 28108 Alcobendas - Madrid, España

1/7



Certificación

Concedida a

ALUMINIOS CORTIZO SA

LUGAR EXTRAMUNDI S/N - 15901 - PADRON - A CORUÑA - ESPAÑA

Bureau Veritas Certification certifica que el Sistema de Gestión ha sido auditado y encontrado conforme con los requisitos de la norma:

NORMA

OHSAS 18001:2007

El Sistema de Gestión se aplica a:

PRIMERA TRANSFORMACIÓN Y TRATAMIENTO DE ALUMINIO. COMERCIALIZACIÓN Y DISTRIBUCIÓN DE ALUMINIO Y PVC

Número del Certificado:	ES092017- 3
Aprobación original:	11-06-2015
Auditoría de certificación/renovación:	21-03-2018
Caducidad de ciclo anterior:	10-06-2018
Certificado en vigor:	11-06-2018
Caducidad del certificado:	11-06-2021

Este certificado está sujeto a los términos y condiciones generales y particulares de los servicios de certificación

Bureau Veritas Iberia S.L.
C/ Valportillo Primera 22-24, Edificio Caoba, 28108 Alcobendas - Madrid, España

1/4

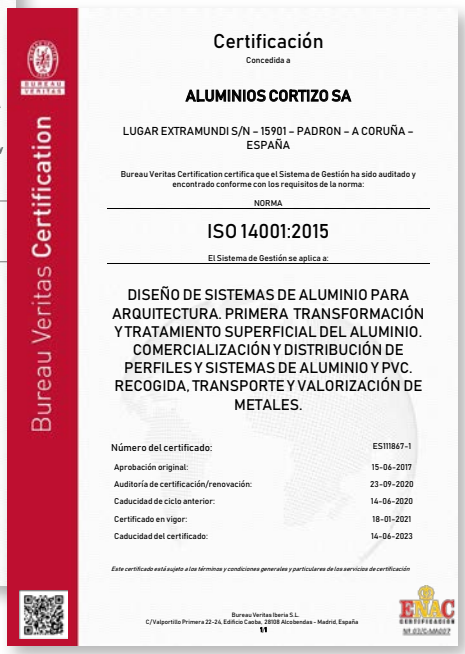

Certificación

Concedida a

ALUMINIOS CORTIZO SA

LUGAR EXTRAMUNDI S/N – 15901 – PADRON – A CORUÑA – ESPAÑA

Bureau Veritas Certification certifica que el Sistema de Gestión ha sido auditado y encontrado conforme con los requisitos de la norma:

NORMA

ISO 14001:2015

El Sistema de Gestión se aplica a:

DISEÑO DE SISTEMAS DE ALUMINIO PARA ARQUITECTURA. PRIMERA TRANSFORMACIÓN Y TRATAMIENTO SUPERFICIAL DEL ALUMINIO. COMERCIALIZACIÓN Y DISTRIBUCIÓN DE PERFILES Y SISTEMAS DE ALUMINIO Y PVC. RECOGIDA, TRANSPORTE Y VALORIZACIÓN DE METALES.

Número del certificado:	ES111867-1
Aprobación original:	15-06-2017
Auditoría de certificación/renovación:	23-09-2020
Caducidad de ciclo anterior:	14-06-2020
Certificado en vigor:	18-01-2021
Caducidad del certificado:	14-06-2023

Este certificado está sujeto a los términos y condiciones generales y particulares de los servicios de certificación

Bureau Veritas Iberia S.L.
C/ Valportillo Primera 22-24, Edificio Caoba, 28108 Alcobendas - Madrid, España

1/1



Autorización

para el uso de la marca de calidad

QUALITY LABEL INTERNATIONAL FOR ANODISING Qualanod ARCHITECTURE

certifica que

ALUMINIOS CORTIZO, S.A.U.
Carretera Padrón a Noya, Km. 2
Extramundi, s/n
ES – 15901 Padrón (A Coruña)

Numero de licencia: 1027

está autorizada a utilizar la marca de calidad arriba indicada, de acuerdo con el Reglamento de Uso de la Marca de Calidad para ANODIZADO ARQUITECTÓNICO descrito en la vigente edición de las Directrices para la marca de calidad QUALANOD para el anodizado del aluminio en medio ácido sulfúrico (Edición 01.01.2021). El anodizado arquitectural es uno de los cuatro tipos de anodizado contemplados en las Especificaciones.

Fecha de emisión de la licencia:	01.04.1992
Período de validez de la licencia:	hasta el 31.12.2021

Zürich, 20 de noviembre de 2020

QUALANOD

Metin Yilmaz
Presidente

INSTITUCIÓN DE CERTIFICACIÓN

Monica Gerber
General Secretary



CERTIFICADO

para un **LACADOR**

QUALICOAT SEASIDE

autoriza mediante este documento a

ALUMINIOS CORTIZO, S.A.
Ctra. de Padrón a Noya, Km 2
Extramundi s/n
15901 Padrón (A Coruña)
Spain

a utilizar la Marca de Calidad conforme a lo dispuesto en la edición 2021 de las Especificaciones QUALICOAT, en vigor desde el 1 de enero de 2021

Nº de licencia:	**402**
Fecha de emisión:	**27.06.1988**
Válida hasta:	**31.12.2021**

Zurich, 1 de enero de 2021

QUALICOAT

Mohammed C. Panam
Presidente

Sue C. C. Paredi
Directora General

QUALICOAT | Tödistrasse 48, 8002 Zurich, Switzerland | www.qualicoat.net



CERTIFICADO

Para un **DECORADOR**

QUALICOAT QUALIDECO

autoriza mediante este documento a

ALUMINIOS CORTIZO, S.A.
Crtra. de Padrón a Noya, Km. 2 - Extramundi s/n
15900 Padrón (A Coruña)
Spain

Para utilizar la marca de calidad de acuerdo con las Especificaciones para la decoración de aluminio lacado para fines arquitectónicos (Anexo de las Especificaciones QUALICOAT 2021)

Licencia No.:	**ES-0014**
Fecha de emisión:	**20.05.2010**
Válida hasta:	**31.12.2021**

Zurich, 26 de enero de 2021

QUALICOAT

Mohammed C. Panam
President

Sue C. C. Paredi
Managing Director

QUALICOAT | Tödistrasse 48, 8002 Zurich, Switzerland | www.qualicoat.net

Muestra ensayada por / Sample tested by
ALUMINIOS CORTIZO S.A.U.

CORTIZO
TECHNOLOGICAL CENTRE
CENTRO TECNOLÓGICO

Transmitancia / Transmittance

$U_w \geq 1,0$ (W/m²K)

Consultar tipología, dimensión y vidrio.
Consult typology, dimensions and glass.

CTE - Apto para zonas climáticas*: α A B C D E

*En función de la transmitancia del vidrio.

Aislamiento acústico / Accoustic insulation

Máximo acristalamiento Maximum glazing	**46 mm**
Máximo aislamiento acústico Maximum accoustic insulation	**Rw = 48 dB**

Secciones / Sections

Marco / Frame	60 mm
Hoja / Sash	68 mm

Espesor perfilería / Profile thickness

Ventana / Window	1,6 mm
Puerta / Door	1,6 mm

Longitud varilla poliamida
Polyamide strip length **24 mm**

Posibilidad de hojas y junquillos rectos y curvos.
Possibility of straight or curved sashes and beads.

Presenta la posibilidad de incorporar herraje con bisagras ocultas y herraje de seguridad Evo Security.
Possibility of incorporating hardware with concealed hinges and security hardware - Evo Security.

Categorías alcanzadas en banco de ensayos / Categories achieved at test centre

Permeabilidad al aire / Air permeability
(UNE-EN 12207): Clase / Class 4

Estanqueidad al agua / Water tightness
(UNE-EN 12208): Clase / Class E1350

Resistencia al viento / Wind resistance
(UNE-EN 12210): Clase / Class C5

Ensayo de referencia ventana 1,23 x 1,48 m, 2 hojas.
Reference test 1,23 x 1,48 m, 2 sashes.

Acabados / Finishes

Posibilidad bicolor / Possibility of dual colour
Lacado colores (RAL, moteados y rugosos) / Colour powder coating (RAL, mottled & rough)
Lacado imitación madera / Wood effect powder coating
Lacado antibacteriano / Anti-bacterial powder coating
Anodizado / Anodized

Posibilidades de apertura / Opening possibilities

Apertura interior: practicable, oscilo-batiente, plegable, oscilo-paralela y abatible.
Apertura exterior: practicable, proyectante-deslizante, pivotante de eje horizontal y vertical.

Open in: Practicable, turn-tilt, folding, parallel tilt, hinged.
Open out: Practicable, projecting-sliding, pivoting on horizontal and vertical axis.

Dimensiones máximas/hoja / Maximum dimensions/sash

Ancho / Width (L) = 1.500 mm

Alto / Height (H) = 2.600 mm

Consultar peso y dimensiones máximas según tipología.
Consult maximum weight and dimensions in accordance to typology.

Peso máximo/hoja / Maximum weight/sash

160 Kg

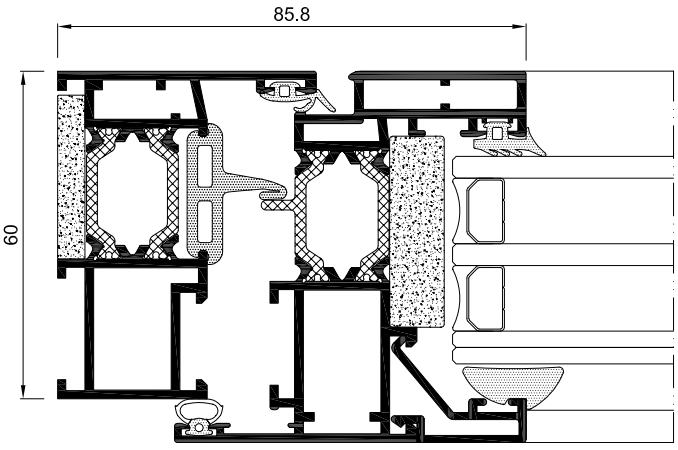

Diego Piñeiro Janeiro
Director de I+D+i / R&D Manager

Este documento no es válido sin los correspondientes informes de ensayo. Estos resultados sólo se refieren a las muestras ensayadas por ALUMINIOS CORTIZO S.A.U. en sus instalaciones de Padrón (A Coruña - España) y no indican una característica de constancia en la calidad de la producción.
This document is not valid without the corresponding test reports. These reports only refer to the samples tested by ALUMINIOS CORTIZO S.A.U. in their installations in Padrón (A Coruña - Spain) and do not indicate a constant characteristic in production quality.

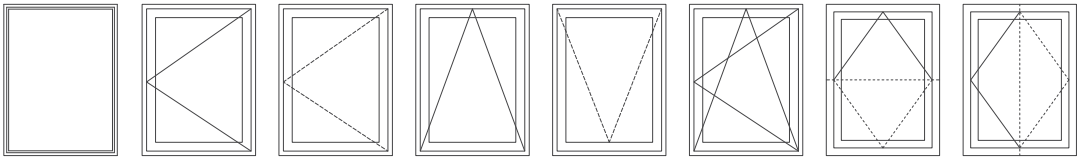

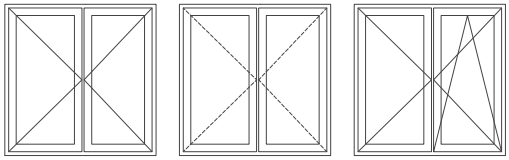

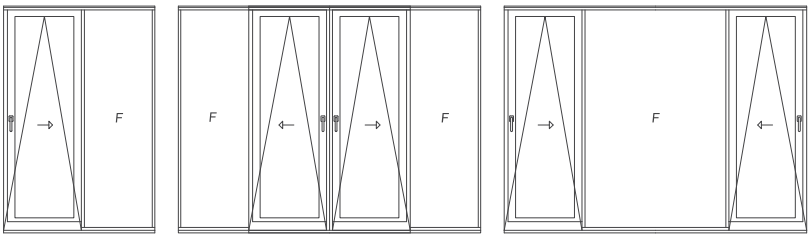

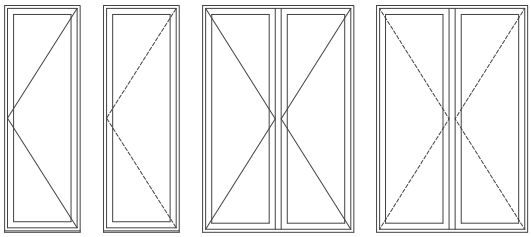

ESQUEMA 321



ESQUEMA 330

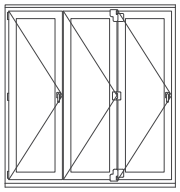

ESQUEMA 431

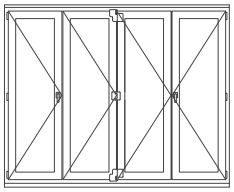

ESQUEMA 541

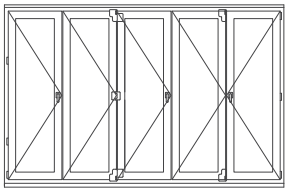

ESQUEMA 550

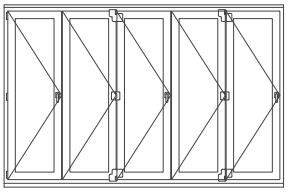

ESQUEMA 532

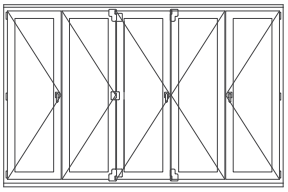

ESQUEMA 651

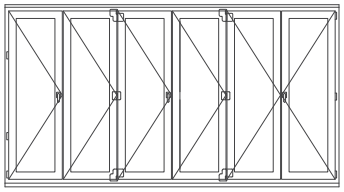

ESQUEMA 633

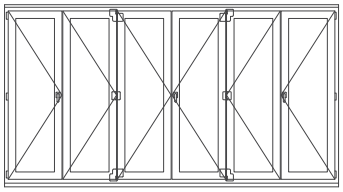

ESQUEMA 761

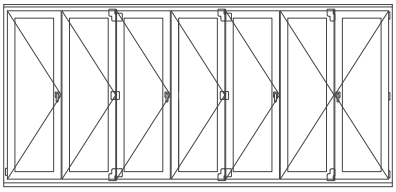

ESQUEMA 770

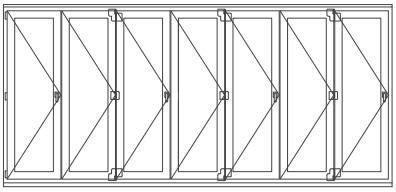

ESQUEMA 743

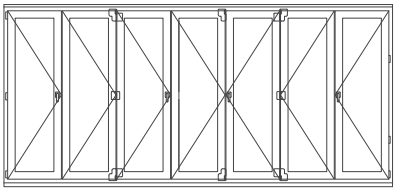

CORTIZOCENTER

Ordenador/Computer / Tablet / Smartphone

DISPONIBLE PARA TODOS LOS SISTEMAS OPERATIVOS
AVAILABLE FOR ALL OPERATING SYSTEMS

CATÁLOGOS
Visualización y descarga
CATALOGUES
Display and download

VALORACIONES
Presupuestación online
QUOTATIONS
Online valuations

TARIFARIO
Listado de precios
TARIFFS
Price list

FICHAS TÉCNICAS
Perfiles y accesorios
TECHNICAL REPORTS
Profiles and accessories

MARCADO CE
Gestión de documentación
CE MARKING
Documentation management

CORTIZO LAB
Cálculos, ensayos y clasificaciones
CORTIZO LAB
Calculations, tests and qualifications

PRODUCTOS
Información técnica de sistemas
PRODUCTS
Systems technical information

CORTIZO SOFTWARE
Información para el usuario
CORTIZO SOFTWARE
User information

NOVEDADES
Últimos desarrollos I+D+i
LATEST NEWS
R&D latest developments

DESCARGAS
Documentación técnica y publicitaria
DOWNLOADS
Technical and commercial documentation

COR 60

1. RELACIÓN DE PERFILES
1. PROFILE LIST

IMPORTANTE

ALUMINIOS CORTIZO S.A.U. se reserva el derecho de modificar o eliminar cualquiera de sus perfiles, accesorios o juntas del sistema sin previo aviso. ALUMINIOS CORTIZO S.A.U. no se hace responsable de las posibles erratas tipográficas de este catálogo y recomienda encarecidamente al cliente que, antes de la formalización de cualquier pedido, verifique que las referencias aparecidas en el mismo son las correctas.

IMPORTANT

ALUMINIOS CORTIZO S.A.U. reserves the right to modify or remove any of its system profiles, accessories or gaskets without prior notification. ALUMINIOS CORTIZO S.A.U. will not be responsible for any possible typographical errors in this catalogue and strongly recommends to the client that, before formalising any order, to check that the references that appear in this catalogue are correct.

COR 60
Relación de perfiles

COR 60
Profiles list

REFERENCIA REFERENCE	DISEÑO DESIGN	DESCRIPCIÓN DESCRIPTION	PESO WEIGHT (g/m)	SUPERF. SURFACE (dm^2/m)	PÁG PAG
603003		Pletina de 30x3 mm Plate 30x3mm	243	6,6	70
770224		Solape de registro recto Straight register overlap	353,7	20,3	82
770226		Hoja de contra recta Straight shutter sash	399,6	24,06	49
770229		Solape de 35 mm 35 mm overlap	205	12	82
770297		Marco con enganche y solape 25 mm Frame with hook and 25 mm overlap	1388	56,88	31
770347		Marco de ventana alto High window frame	1312,4	51,97	31
770563		Solape 60 mm 60 mm overlap	469,8	26,85	83
772694		Alargadera de 190 mm 190 mm cill	1385,1	53,44	75
806030		Tubo de 60x30x2 mm 60x30x2 mm tube	928,8	34,4	68
COR-1700		U de refuerzo Reinforcement U	1239,3	34,5	68
COR-1701		Tapa clipaje U refuerzo Reinforcement U-clip end plate	202,5	10	68
COR-1703		U de refuerzo 90x58 mm 90x58 mm reinforcement U	1952,1	52,44	69
COR-1704		U refuerzo 40 mm Reinforcement U 40 mm	743,31	22,78	69
COR-1750		Tapé de 60 mm x 30 mm 60 mm x 30 mm cap	477,9	22,13	75

COR 60
Relación de perfiles

COR 60
Profiles list

REFERENCIA REFERENCE	DISEÑO DESIGN	DESCRIPCIÓN DESCRIPTION	PESO WEIGHT (g/m)	SUPERF. SURFACE (dm^2/m)	PÁG PAG
COR-1751		Bandeja de 120 mm 120 mm tray	1317,6	61,36	75
COR-1752		Ángulo Angle	542,7	24,95	76
COR-1753		Tapé 130x50 mm 130x50 mm cap	820,8	39,14	76
COR-19061		Guía anclaje lateral Lateral anchoring guide	199,8	8,14	57
COR-2012		Grapa para junquillos Glazing bead clip	113,4	7,65	62
COR-2013		Junquillo curvo grapa 26 mm Curve glazing bead clip 26 mm	280,8	15,71	63
COR-2014		Junquillo curvo grapa 19 mm Curve glazing bead clip 19 mm	256,5	14,31	63
COR-2015		Junquillo clip recto de 26 mm Straight glazing bead clip 26 mm	321,3	18,04	63
COR-2016		Junquillo clip recto de 38 mm Straight glazing bead clip 38 mm	369,9	20,98	63
COR-2017		Junquillo clip recto de 33 mm Straight glazing bead clip 33 mm	353,7	19,98	63
COR-2018		Junquillo clip recto de 19 mm Straight glazing bead clip 19 mm	275,4	15,52	64
COR-2019		Junquillo clip recto de 12 mm Straight glazing bead clip 12 mm	261,9	14,77	64
COR-2021		Junquillo curvo grapa 12 mm Curve glazing bead clip 12 mm	216	12,55	64
COR-2023		Junquillo recto de 2,5 mm 2,5 Straight glazing bead clip	151,2	8,71	64

COR 60
Relación de perfiles

COR 60
Profiles list

REFERENCIA REFERENCE	DISEÑO DESIGN	DESCRIPCIÓN DESCRIPTION	PESO WEIGHT (g/m)	SUPERF. SURFACE (dm^2/m)	PÁG PAG
COR-2026		Solape 35 mm 35 mm overlap	272,7	15,24	83
COR-2030		Pletina falleba aluminio Aluminium espagnolette	143,1	5	71
COR-2036		Solape 48 mm 48 mm overlap	272,7	17,63	83
COR-2038		Junquillo curvo grapa 33 mm Curve glazing bead clip 33 mm	307,8	17,32	64
COR-2065		Junquillo clip recto de 16.50 mm Straight glazing bead clip 16,50 mm	270	15,13	65
COR-2066		Junquillo de 12 mm para divisor de vidrio 12 mm glazing bead for glass divider	207,9	11,73	65
COR-2077		Solape recto de 53 mm 53 mm straight overlap	315,9	15,75	84
COR-2088		Junquillo grapa 12 mm tradición 12 mm clip glazing bead tradition	199,8	11,4	65
COR-2093		Junquillo clip recto de 8 mm Straight glazing bead clip 8 mm	256,5	14,51	65
COR-2094		Junquillo doble clip recto de 29,5 mm Straight glazing bead double clip 29,5 mm	332,1	19,15	65
COR-2106		Junquillo de 19 mm para divisor de vidrio 19 mm glazing bead for glass divider	224,1	12,56	66
COR-2113		Junquillo curvo grapa plástica 26 mm Curve glazing bead plastic clip 26 mm	272,7	15	66
COR-2114		Junquillo curvo grapa plástica 19 mm Curve glazing bead plastic clip 19 mm	251,1	13,74	66
COR-2117		Junquillo clip recto de 22 mm Straight glazing bead clip 22 mm	294,3	16,44	66

COR 60
Relación de perfiles

COR 60
Profiles list

REFERENCIA REFERENCE	DISEÑO DESIGN	DESCRIPCIÓN DESCRIPTION	PESO WEIGHT (g/m)	SUPERF. SURFACE (dm^2/m)	PÁG PAG
COR-2130		Pletina falleba poliamida Polyamide espagnolette	-	-	71
COR-2138		Junquillo curvo grapa plástica 33 mm Curve glazing bead plastic clip 33 mm	294,3	16,15	67
COR-2170		Mosquitera fija Fixed insect screen	405	24,41	71
COR-2300		Vierteaguas puerta Door rain gutter	513	24,31	106
COR-2304		Vierteaguas puerta Door rain gutter	194,4	11,55	107
COR-2313		Junquillo curvo 26 mm Curve glazing bead 26 mm	278,1	16,99	67
COR-2314		Junquillo curvo 19 mm Curve glazing bead 19 mm	237,6	14,5	67
COR-2321		Junquillo curvo 12 mm Curve glazing bead 12 mm	228,5	13,98	67
COR-2338		Junquillo curvo 33 mm Curve glazing bead 33 mm	326,7	19,91	67
COR-2365		Hoja de contra curva Shutter sash	405	23,29	49
COR-2366		Lama contra de ventana Window louvre	796,5	47,49	49
COR-2370		Remate puerta Door finishing	375,3	21,87	71
COR-2388		Junquillo clip 12 mm tradición 12 mm clip glazing bead tradition	229,5	12,73	68
COR-2705		Grapa para solapes Clip for overlap	232,2	112,1	81

COR 60
Relación de perfiles

COR 60
Profiles list

REFERENCIA REFERENCE	DISEÑO DESIGN	DESCRIPCIÓN DESCRIPTION	PESO WEIGHT (g/m)	SUPERF. SURFACE (dm^2/m)	PÁG PAG
COR-2708		Guía de 80 mm 80 mm guide	926,1	50,34	94
COR-2714		Acople esquinero regulable Adjustable corner attachment	162	7,34	72
COR-2721		Tapa guía Guide cover	351	17,43	95
COR-2724		Cubre premarco 80 mm Pre-frame cover 80 mm	537,3	28,05	76
COR-2725		Solape recto 22 mm 22 mm straight overlap	245,7	11,2	84
COR-2726		Cubre premarco 120 mm Pre-frame cover 120 mm	688,5	36,05	77
COR-2727		Cubre premarco 140 mm Pre-frame cover 140 mm	764,1	40,05	77
COR-2728		Solape recto de 55 mm Straight overlap 55 mm	270	16,03	84
COR-2731		Solape de 35 mm Straight overlap 35 mm	183,6	11	85
COR-2733		Solape chaflán de 50 mm Bevelled overlap 50 mm	367,2	21,82	85
COR-2734		Solape de 77 mm 77 mm overlap	337,5	19,66	85
COR-2735		Solape de 35 mm Screw overlap	205,2	12,02	86
COR-2737		Solape con moldura de 70 mm Overlap with mould of 70 mm	399,6	22,59	86
COR-2744		Grapa para solapes Clip for overlap	348,3	13,98	81

COR 60
Relación de perfiles

COR 60
Profiles list

REFERENCIA REFERENCE	DISEÑO DESIGN	DESCRIPCIÓN DESCRIPTION	PESO WEIGHT (g/m)	SUPERF. SURFACE (dm^2/m)	PÁG PAG
COR-2745		Solape recto 45 mm Straight overlap 45 mm	237,6	14,03	86
COR-2752		Guía de 50 mm Guide of 50 mm	758,7	41,84	95
COR-2753		Guía de 60 mm Guide of 60 mm	761,4	42,42	95
COR-2754		Guía de 65 mm Guide of 65 mm	777,6	43,42	96
COR-2755		Guía de 70 mm Guide of 70 mm	810	44,33	96
COR-2756		Guía de 75 mm Guide of 75 mm	828,9	44,99	96
COR-2757		Guía de 80 mm Guide of 80 mm	847,8	46,33	97
COR-2758		Guía de 85 mm Guide of 85 mm	866,7	46,99	97
COR-2759		Guía de 90 mm Guide of 90 mm	885,6	48,32	97
COR-2760		Guía de 95 mm Guide of 95 mm	918	48,83	98
COR-2761		Guía de 100 mm Guide of 100 mm	950,4	49,73	98
COR-2763		Guía de 110 mm Guide of 110 mm	977,4	52,13	99
COR-2765		Guía de 120 mm 120 mm guide	1028,7	53,82	99
COR-2766		Guía de 125 mm 125 mm guide	1047,6	54,82	100

COR 60
Relación de perfiles

COR 60
Profiles list

REFERENCIA REFERENCE	DISEÑO DESIGN	DESCRIPCIÓN DESCRIPTION	PESO WEIGHT (g/m)	SUPERF. SURFACE (dm^2/m)	PÁG PAG
COR-2773		Solape recto de 65 mm Straight overlap 65 mm	299,7	17,49	87
COR-2778		Peana de 110 mm 110 mm stand	696,6	32,73	72
COR-2781		Solape recto 60 mm 60 mm straight overlap	337,5	17,32	87
COR-2788		Solape recto 88 mm 88 mm straight overlap	450,9	22,92	88
COR-2790		Cubre premarco 95 mm Pre-frame cover 95 mm	591,3	30,96	77
COR-2791		Cubre premarco 100 mm Pre-frame cover 100 mm	610,2	31,96	78
COR-2800		Guía de 45,5 mm embutir recogedor Cram scoop 45,5 mm guide	907,2	47,85	100
COR-2802		Guía de 65 mm embutir recogedor Cram scoop 65 mm guide	1061,1	55,65	101
COR-2810		Guía de 65 mm embutir recogedor Cram scoop 65 mm guide	953,1	50,76	101
COR-2820		Tapa guía Guide end plate	369,9	16,72	88
COR-2831		Solape de 35 mm 35 mm overlap	159,3	9,31	88
COR-2833		Tapajuntas atornillar 38 mm 38 mm flashings screw	259,2	16,08	89
COR-2834		Solape de 55 mm atornillar (en L) 55 mm overlap screw (in L)	340,2	19,71	89
COR-2835		Solape de 55 mm 55 mm overlap	253,8	14,4	89

COR 60
Relación de perfiles

COR 60
Profiles list

REFERENCIA REFERENCE	DISEÑO DESIGN	DESCRIPCIÓN DESCRIPTION	PESO WEIGHT (g/m)	SUPERF. SURFACE (dm^2/m)	PÁG PAG
COR-2837		Solape de 70 mm 70 mm overlap	305,1	17,4	90
COR-2839		Solape recto de 40 mm 40 mm straight overlap	232,2	14,42	90
COR-2842		Grapa para solapes Clip for overlap	261,9	12,73	82
COR-2870		Alargadera de 65 mm 65 mm cill	415,8	19,92	78
COR-2872		Alargadera de 85 mm 85 mm cill	496,8	23,92	78
COR-2873		Alargadera de 95 mm 95 mm cill	537,3	25,92	78
COR-2875		Alargadera de 115 mm 115 mm cill	618,3	29,93	79
COR-2876		Alargadera de 125 mm 125 mm cill	656,1	31,93	79
COR-2878		Alargadera de 145 mm 145 mm cill	737,1	35,94	79
COR-2888		Alargadera de 70 mm 70 mm cill	437,4	20,92	80
COR-2890		Complemento tapa registro (para panel) Register cover complement (for pannel)	280,8	15,65	72
COR-2891		Asiento tapa registro Register cover seat	159,3	7,92	72
COR-2894		Solape de registro de 45 mm 45 mm register overlap	372,6	21,37	90
COR-2898		Solape de registro de 85 mm 85 mm register overlap	612,9	33,06	91

COR 60
Relación de perfiles

COR 60
Profiles list

REFERENCIA REFERENCE	DISEÑO DESIGN	DESCRIPCIÓN DESCRIPTION	PESO WEIGHT (g/m)	SUPERF. SURFACE (dm^2/m)	PÁG PAG
COR-3160		Perfil para escuadra de ensamblar de 13,60 mm Profile for assembly cleat - 13.60 mm	1884,6	45,94	73
COR-3161		Perfil para escuadra de ensamblar de 31,20 mm Profile for assembly cleat - 31.20 mm	2651,4	62,87	73
COR-3163		Perfil para escuadra de ensamblar de 35,50 mm Profile for assembly cleat - 35,50 mm	3361,5	65,04	74
COR-3555		Guía de 130 mm 130 mm guide	1587,8	75	101
COR-3570		Guía de 105 mm 105 mm guide	1388	62,55	102
COR-3572		Guía de 105 mm 105 mm guide	1355,6	60,89	102
COR-3573		Guía de 165 mm 165 mm guide	1741,7	81,79	103
COR-3575		Guía de 121 mm 121 mm guide	1552,7	72,58	103
COR-3576		Guía de 130 mm 130 mm guide	1620,2	76,66	104
COR-3577		Guía de 120 mm 120 mm guide	1585,1	74,24	104
COR-3579		Guía de 175 mm 175 mm guide	1806,5	81,05	105
COR-3675		Guía de 164 mm 164 mm guide	1774,1	83,45	105
COR-3679		Guía de RPT de 175 mm 175 mm thermal break guide	1838,9	82,71	106
COR-5054		Solape de registro curvo de 86.50 mm Curve register overlap of 86,50 mm	621	33,11	91

COR 60
Relación de perfiles

COR 60
Profiles list

REFERENCIA REFERENCE	DISEÑO DESIGN	DESCRIPCIÓN DESCRIPTION	PESO WEIGHT (g/m)	SUPERF. SURFACE (dm^2/m)	PÁG PAG
COR-5056		Solape de registro Register overlap	356,4	20,49	92
COR-6524		Solape pequeño Small overlap	197,1	11,58	92
COR-6526		Solape de 35mm 35 mm overlap	232,2	13,58	92
COR-6852		Tubo de 50x30 INOX 50x30 mm stainless tube	-	-	69
COR-7001		Barrera para fijos (PVC) Bar for fixed light (PVC)	-	-	58
COR-7002		Marco pivotante con solape de 25 mm Pivotal frame with 25 mm overlap	1382,6	56,01	32
COR-7003		Marco pivotante (Pivote oculto) Pivotal frame (hidden pivot)	1250,3	49,17	32
COR-7004		Condensación con fijo inferior Condensation with bottom fixed	1290,31	55,1	51
COR-7005		Marco puerta tradición Tradition door frame	1879,4	76,2	33
COR-7006		Hoja puerta tradición Tradition door sash	1934,1	79,91	41
COR-7007		Suplemento vierteaguas puerta 8 mm 8 mm door rain gutter supplement	256,5	15,06	107
COR-7008		Marco ventana tradición Tradition window frame	1577	62,54	33
COR-7009		Hoja ventana tradición Tradition window sash	1467	58,58	41
COR-7010		Viertaguas superior Top rain gutter	221,4	11,76	107

COR 60
Relación de perfiles

COR 60
Profiles list

REFERENCIA REFERENCE	DISEÑO DESIGN	DESCRIPCIÓN DESCRIPTION	PESO WEIGHT (g/m)	SUPERF. SURFACE (dm^2/m)	PÁG PAG
COR-7012		Soporte junquillo Glazing bead support	126,9	6,72	58
COR-7013		Marco con enganche Frame with hook	1255,7	50,04	33
COR-7014		Marco con enganche y solape de 45 mm Frame with hook and 45 mm overlap	1487,9	61,05	34
COR-7016		Hoja ventana canto recto Straight edge window frame	1526,4	61,89	42
COR-7017		Condensación tradición Tradition condensation	1582,4	68,91	52
COR-7018		Hoja apertura exterior curva Curve outwards opening sash	2141,3	85,76	42
COR-7019		Hoja recta apertura exterior Outwards opening straight sash	2154,8	85,54	43
COR-7020		Inversor pivotante (Pivote oculto) Pivotal inverter (hidden pivot)	1501,9	64,79	50
COR-7021		Marco ventana solape recto 45 mm Window frame 45 mm straight overlap	1471,7	59,41	34
COR-7022		Marco ventana Window frame	1239,5	48,4	35
COR-7026		Solape de 50 mm 50 mm overlap	340,2	20,45	93
COR-7027		Solape de 85 mm 85 mm overlap	464,4	25,82	93
COR-7028		Inversor pivotante Pivotal inverter	1298,9	51,53	50
COR-7029		Solape de 65 mm 65 mm overlap	394,2	23,45	94

COR 60
Relación de perfiles

COR 60
Profiles list

REFERENCIA REFERENCE	DISEÑO DESIGN	DESCRIPCIÓN DESCRIPTION	PESO WEIGHT (g/m)	SUPERF. SURFACE (dm^2/m)	PÁG PAG
COR-7030		Solape de 48 mm 48 mm overlap	353,7	20,41	94
COR-7031		Unión de marcos Frame joint profile	1020,8	37,36	59
COR-7032		Unión de marcos con refuerzo Frame joint profile with reinforcement	1533,8	58,71	60
COR-7033		Travesaño ventana Window transom	1379,9	55,31	36
COR-7035		Hoja ventana apertura interior Inwards opening window frame	1515,6	61,5	43
COR-7036		Hoja pivotante (Pivote oculto) Pivotal sash (hidden pivot)	2030,6	83,97	44
COR-7038		Marco con solape recto 25 mm Frame with 25 mm straight overlap	1371,8	55,24	35
COR-7039		Esquinero regulable macho Male adjustable corner profile	1528,4	52,33	54
COR-7040		Esquinero fijo Fixed corner profile	1944,2	80,85	55
COR-7041		Esquinero regulable hembra Female adjustable corner profile	1506,8	55,15	55
COR-7042		Marco puerta Door frame	1533,8	62,41	35
COR-7043		Travesaño puerta Door transom	1682,3	69,4	37
COR-7044		Inversor Inverter	1401,5	56,75	50
COR-7047		Hoja pivotante (Pivote visto) Outwards opening door sash (pivotal)	1944,2	82,13	44

COR 60
Relación de perfiles

COR 60
Profiles list

REFERENCIA REFERENCE	DISEÑO DESIGN	DESCRIPCIÓN DESCRIPTION	PESO WEIGHT (g/m)	SUPERF. SURFACE (dm^2/m)	PÁG PAG
COR-7050		Zócalo de 120 mm 120 mm plinth	2616,5	101,69	61
COR-7051		Rigidizador horizontal recto Straght horizontal stiffener	2279	94,02	38
COR-7052		Zócalo de 150 mm 150 mm plinth	3229,4	126,93	62
COR-7053		Rigidizador vertical Vertical stiffener	2408,6	99,17	39
COR-7054		Rigidizador horizontal Horizontal stiffener	2203,4	90,81	40
COR-7055		Alargadera de 85 mm 85 mm cill	434,7	20,54	80
COR-7056		Alargadera de 60 mm 60 mm cill	307,8	15,57	80
COR-7057		Alargadera de 120 mm 120 mm cill	618,3	27,5	80
COR-7058		Condensación interior Inside condensation	261,9	14,11	52
COR-7059		Hoja puerta redondeada Round door sash	1985,4	82,93	45
COR-7060		Esquinero 90º recto Straight 90º corner profile	2049,5	84,59	56
COR-7061		Unión de marcos con doble refuerzo Frame joint profile with double reinforcement	2049,5	80,05	60
COR-7064		Condensación Condensation	1128,8	46,2	52
COR-7065		Hoja ventana apertura proyectante Awning window sash	1504,1	64,05	45

REFERENCIA REFERENCE	DISEÑO DESIGN	DESCRIPCIÓN DESCRIPTION	PESO WEIGHT (g/m)	SUPERF. SURFACE (dm^2/m)	PÁG PAG
COR-7066		Condensación Condensation	1191,66	50,8	53
COR-7067		Divisor de vidrio Glass divider	833,1	34,23	49
COR-7070		Acople hoja para zócalo inferior Attachment for bottom plinth	1134,2	43,12	58
COR-7071		Conversor apertura exterior Outwards opening converter	1177,4	45,52	51
COR-7072		Alargadera de 180 mm 180 mm cill	950,4	39,66	81
COR-7073		Alargadera de 150 mm 150 mm cill	764,1	33,66	81
COR-7074		Condensación bandeja incorporada Condensation integrated tray	1506,8	65,7	53
COR-7075		Condensación con unión exterior Condensation with outside union	1320,5	55,87	54
COR-7085		Complemento apertura proyectante Awning opening complement	170,1	8,89	59
COR-7191		Suplemento plegable Foldable supplement	1497,4	58,04	57
COR-7251		Unión de marcos oculta Concealed frame joint profile	105,3	5,15	106
COR-7252		Tubo 25x25 INOX Tube of 25x25 stainless steel	-	18,8	70
COR-7660		Umbral de puerta Door threshold	923,6	31,74	59
COR-7664		Umbral de puerta Door threshold	934,9	35,27	59

COR 60
Relación de perfiles

COR 60
Profiles list

REFERENCIA REFERENCE	DISEÑO DESIGN	DESCRIPCIÓN DESCRIPTION	PESO WEIGHT (g/m)	SUPERF. SURFACE (dm^2/m)	PÁG PAG
COR-7997		Acople para junta de dilatación Expansion gasket attachment	297	12,56	74
COR-8013		Marco con enganches Frame with attachments	1288,1	51,69	36
COR-8017		Marco con enganche interior Frame with interior hook	1271,9	50,05	36
COR-8019		Hoja puerta A.I. Inwards opening door sash	2135,9	87,28	46
COR-8020		Hoja puerta A.E. Outwards opening door sash	2174,5	89,57	46
COR-8029		Hoja puerta inversora A.I. Inwards opening inverter door sash	2303,3	92,76	47
COR-8030		Hoja puerta inversora A.E. Outwards opening inverter door sash	2336,5	94,97	48
COR-8049		Hoja puerta canto recto Straight edge door sash	1955,7	81,74	48
COR-8053		Suplemento marco Frame supplement	2001,4	70,38	57
COR-8080		Esquinero regulable Adjustable corner provile	1706,6	74,14	56
COR-8090		Acople remate junta central Central gasket finidhing attachment	199,8	8,37	74
COR-8091		Tapa remate hoja perimetral Perimeter sash finishing cover	256,5	10,07	75
COR-8296		Goterón Raindrop	116,1	7,37	107
COR-8540		Soporte barandilla superpuesta Juliet balcony support	1012,5	34,51	70

COR 60
Relación de perfiles

COR 60
Profiles list

REFERENCIA REFERENCE	DISEÑO DESIGN	DESCRIPCIÓN DESCRIPTION	PESO WEIGHT (g/m)	SUPERF. SURFACE (dm^2/m)	PÁG PAG
COR-8562		Remate vidrio 8.8 Glass finishing 8.8	261,9	9,97	70
COR-8563		Remate vidrio 6.6 Glass finishing 6.6	197,1	7,57	70

2. PERFILES A ESCALA
2. PROFILES TO SCALE

IMPORTANTE

ALUMINIOS CORTIZO S.A.U. se reserva el derecho de modificar o eliminar cualquiera de sus perfiles, accesorios o juntas del sistema sin previo aviso. ALUMINIOS CORTIZO S.A.U. no se hace responsable de las posibles erratas tipográficas de este catálogo y recomienda encarecidamente al cliente que, antes de la formalización de cualquier pedido, verifique que las referencias aparecidas en el mismo son las correctas.

IMPORTANT

ALUMINIOS CORTIZO S.A.U. reserves the right to modify or remove any of its system profiles, accessories or gaskets without prior notification. ALUMINIOS CORTIZO S.A.U. will not be responsible for any possible typographical errors in this catalogue and strongly recommends to the client that, before formalising any order, to check that the references that appear in this catalogue are correct.

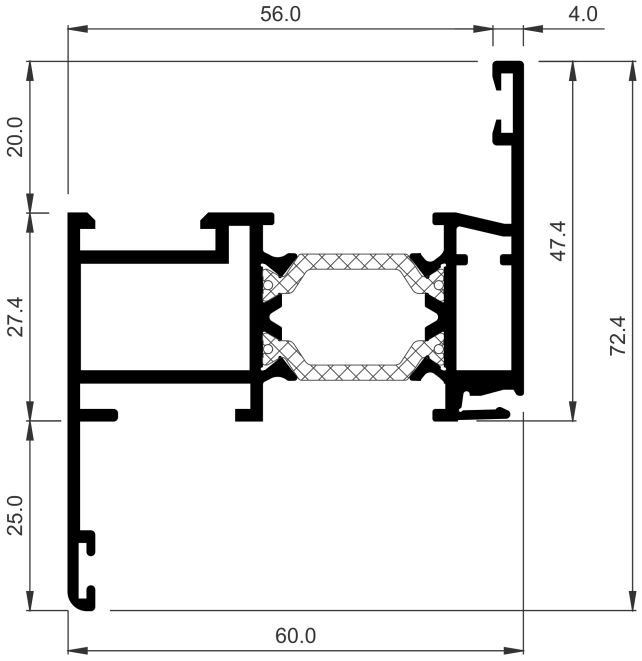

770297	
Descripción Description	Marco con enganche y solape 25 mm Frame with hook and 25 mm overlap
Peso Weight **(g/m)**	1388
Superficie Surface **(dm^2/m)**	56,88
Ix (cm^4)	8,55
Iy (cm^4)	22,34
Escuadra principal Main cleat	227035
Troquel Punch tool	337999
Escuadra alineamiento Alignment cleat	960023

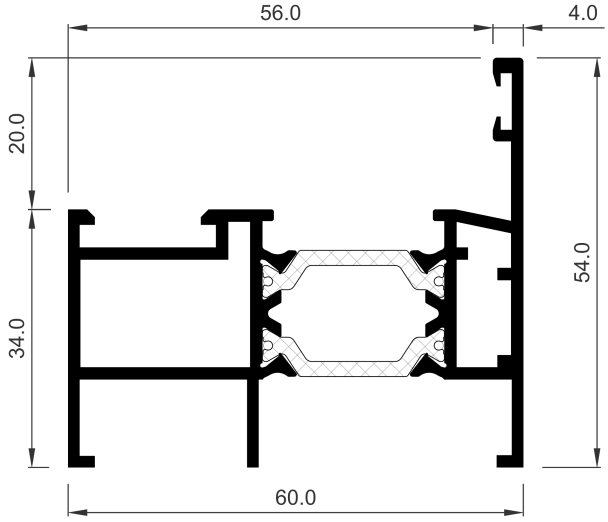

770347	
Descripción Description	Marco de ventana alto High window frame
Peso Weight **(g/m)**	1312,4
Superficie Surface **(dm^2/m)**	51,97
Ix (cm^4)	5,87
Iy (cm^4)	19,79
Escuadra principal Main cleat	227035
Troquel Punch tool	337999
Escuadra secundaria Secondary cleat	237003
Observaciones Observations	Incompatible con solapes y otros perfiles complementarios. Incompatible with overlaps and othe complementary profiles

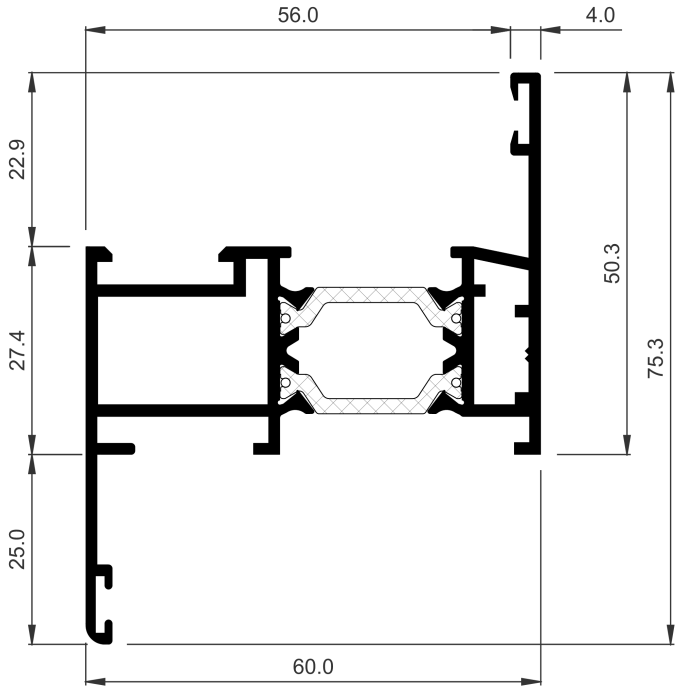

COR-7002	
Descripción Description	Marco pivotante con solape de 25 mm Pivotal frame with 25 mm overlap
Peso Weight **(g/m)**	1382,6
Superficie Surface **(dm^2/m)**	56,01
Ix (cm^4)	9,23
Iy (cm^4)	22,83
Escuadra principal Main cleat	227035
Troquel Punch tool	327099
Escuadra secundaria Secondary cleat	237003
Escuadra alineamiento Alignment cleat	960023

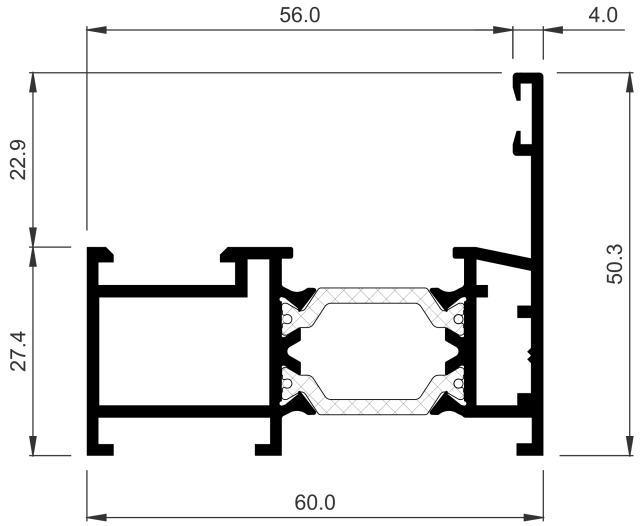

COR-7003	
Descripción Description	Marco pivotante (Pivote oculto) Pivotal frame (hidden pivot)
Peso Weight **(g/m)**	1250,3
Superficie Surface **(dm^2/m)**	49,17
Ix (cm^4)	5,14
Iy (cm^4)	18,28
Escuadra principal Main cleat	227035
Troquel Punch tool	327099
Escuadra secundaria Secondary cleat	237003

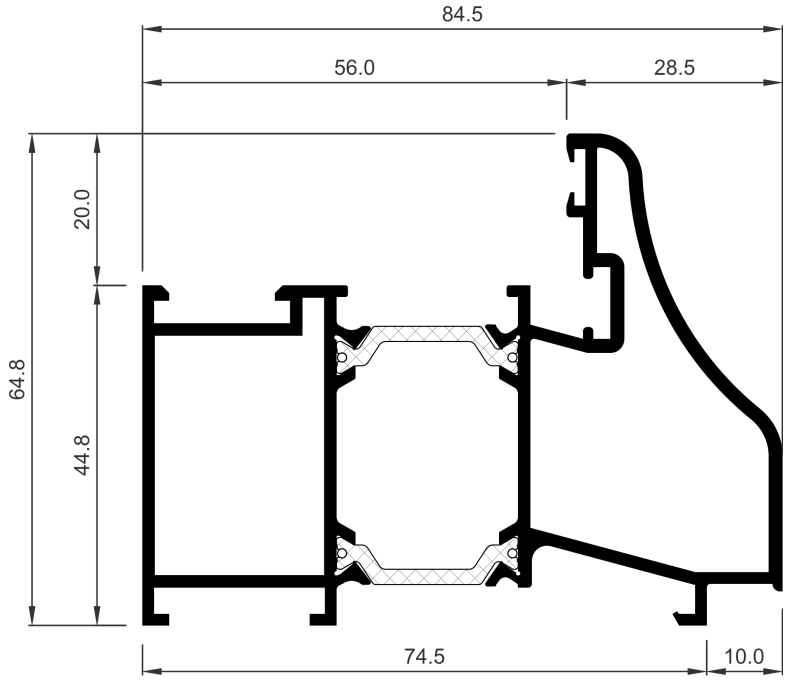

COR-7005	
Descripción Description	Marco puerta tradición Tradition door frame
Peso Weight **(g/m)**	1879,4
Superficie Surface **(dm²/m)**	76,2
Ix (cm⁴)	19,29
Iy (cm⁴)	44,11
Escuadra principal Main cleat	227042
Troquel Punch tool	337999
Escuadra alineamiento Alignment cleat	960015
Observaciones Observations	CONSULTAR DISPONIBILIDAD CHECK AVAILABILITY

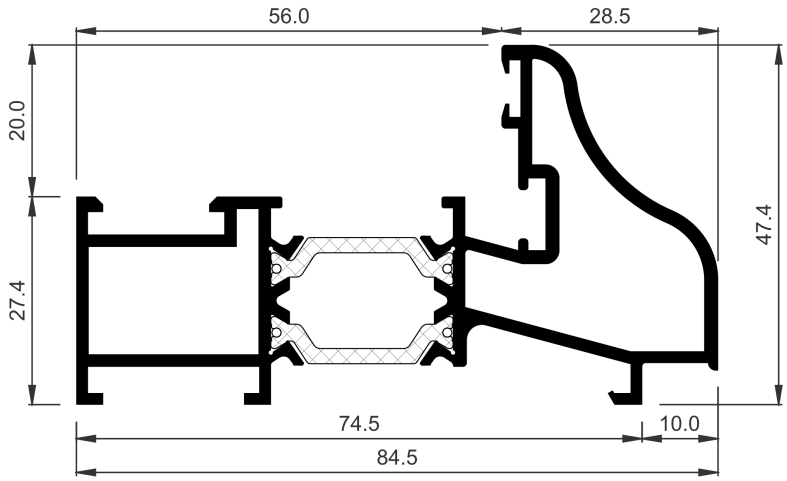

COR-7008	
Descripción Description	Marco ventana tradición Tradition window frame
Peso Weight **(g/m)**	1577
Superficie Surface **(dm²/m)**	62,54
Ix (cm⁴)	6,99
Iy (cm⁴)	35,12
Escuadra principal Main cleat	227035
Troquel Punch tool	337999
Escuadra alineamiento Alignment cleat	960015
Observaciones Observations	CONSULTAR DISPONIBILIDAD CHECK AVAILABILITY

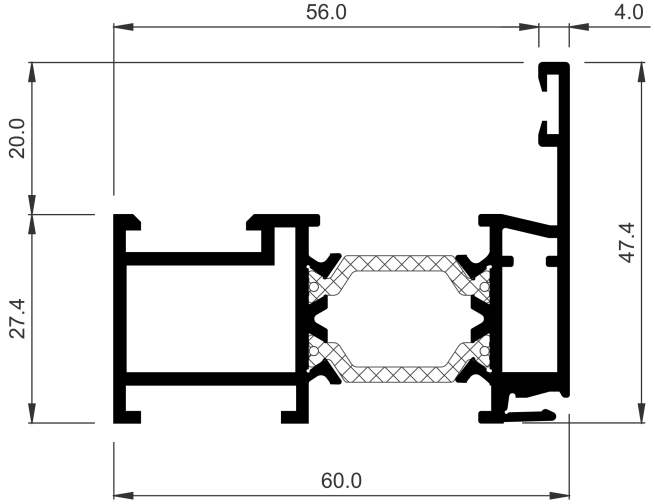

COR-7013	
Descripción Description	Marco con enganche Frame with hook
Peso Weight **(g/m)**	1255,7
Superficie Surface **(dm²/m)**	50,04
Ix (cm⁴)	4,73
Iy (cm⁴)	17,84
Escuadra principal Main cleat	227035
Troquel Punch tool	337999

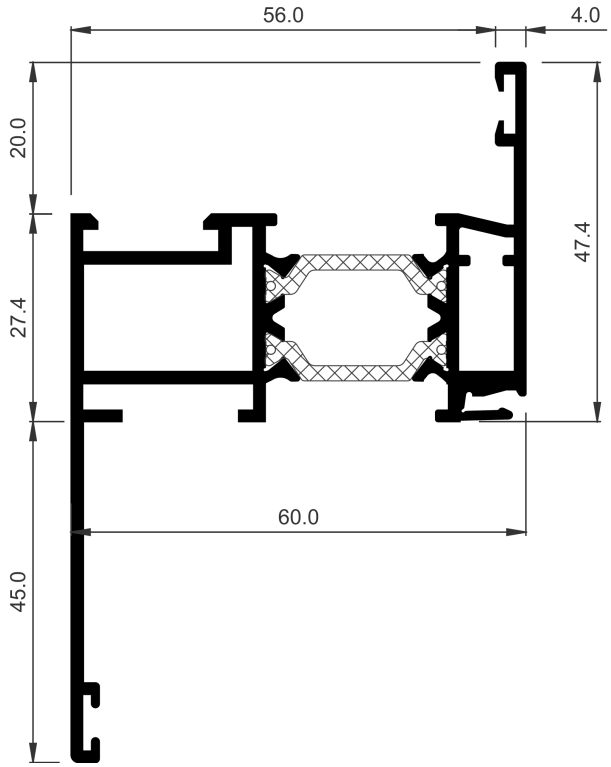

COR-7014	
Descripción Description	Marco con enganche y solape de 45 mm Frame with hook and 45 mm overlap
Peso Weight **(g/m)**	1487,9
Superficie Surface **(dm^2/m)**	61,05
Ix (cm^4)	17,31
Iy (cm^4)	25,28
Escuadra principal Main cleat	227035
Troquel Punch tool	337999
Escuadra alineamiento Alignment cleat	960023

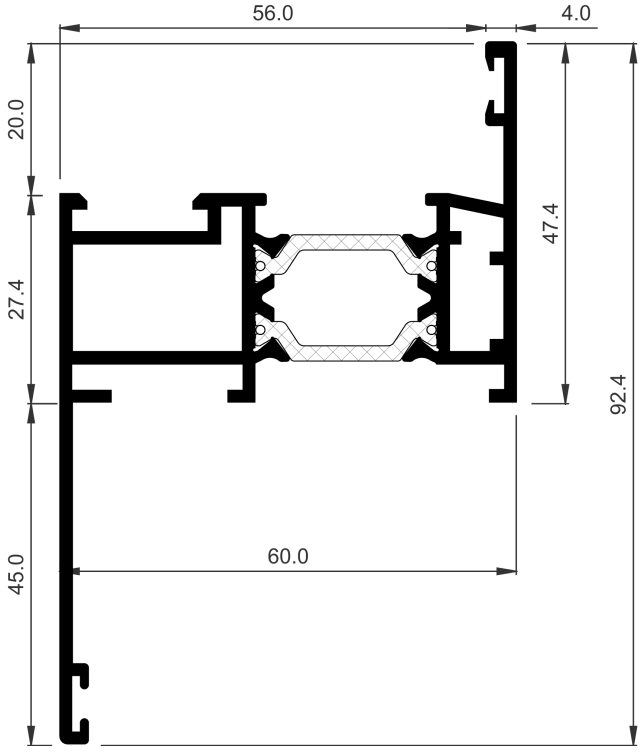

COR-7021	
Descripción Description	Marco ventana solape recto 45 mm Window frame 45 mm straight overlap
Peso Weight **(g/m)**	1471,7
Superficie Surface **(dm^2/m)**	59,41
Ix (cm^4)	17,59
Iy (cm^4)	25,39
Escuadra principal Main cleat	227035
Troquel Punch tool	337999
Escuadra secundaria Secondary cleat	237003
Escuadra alineamiento Alignment cleat	960023

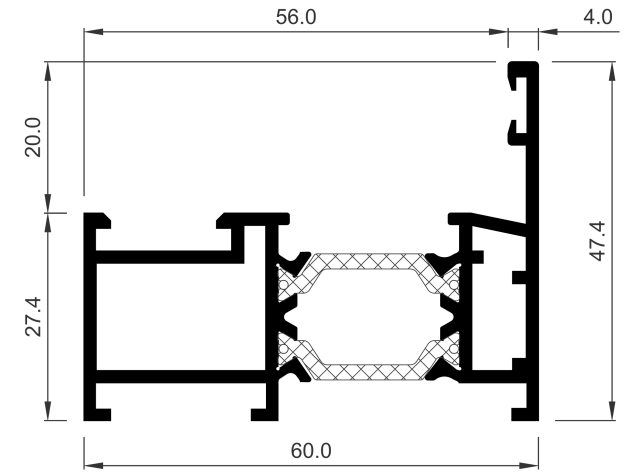

COR-7022	
Descripción Description	Marco ventana Window frame
Peso Weight **(g/m)**	1239,5
Superficie Surface **(dm²/m)**	48,4
Ix (cm⁴)	4,61
Iy (cm⁴)	18,01
Escuadra principal Main cleat	227035
Troquel Punch tool	337999
Escuadra secundaria Secondary cleat	237003

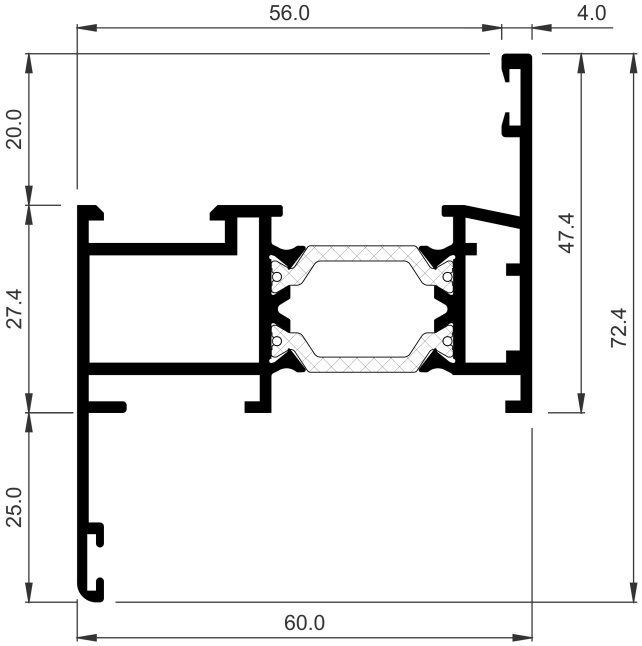

COR-7038	
Descripción Description	Marco con solape recto 25 mm Frame with 25 mm straight overlap
Peso Weight **(g/m)**	1371,8
Superficie Surface **(dm²/m)**	55,24
Ix (cm⁴)	8,61
Iy (cm⁴)	22,48
Escuadra principal Main cleat	227035
Troquel Punch tool	337999
Escuadra secundaria Secondary cleat	237003
Escuadra alineamiento Alignment cleat	960023

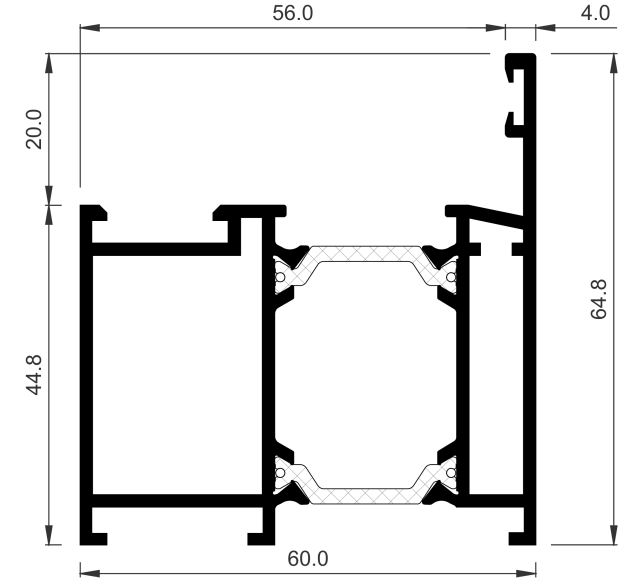

COR-7042	
Descripción Description	Marco puerta Door frame
Peso Weight **(g/m)**	1533,8
Superficie Surface **(dm²/m)**	62,41
Ix (cm⁴)	13,75
Iy (cm⁴)	23,66
Escuadra principal Main cleat	227042
Troquel Punch tool	337999
Escuadra secundaria Secondary cleat	960047

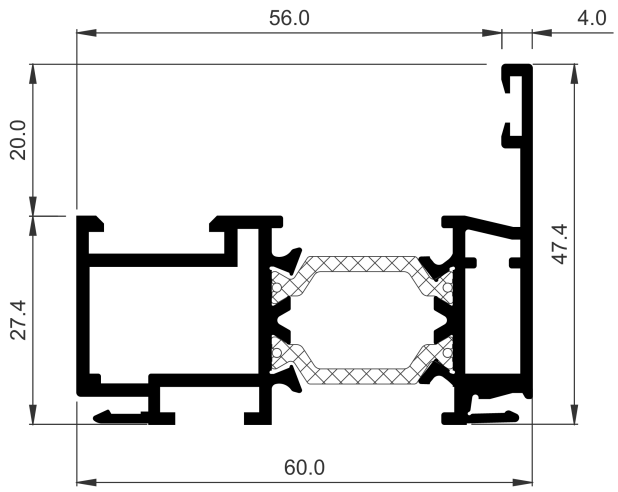

COR-8013	
Descripción Description	Marco con enganches Frame with attachments
Peso Weight **(g/m)**	1288,1
Superficie Surface **(dm²/m)**	51,69
Ix (cm⁴)	5,03
Iy (cm⁴)	18,33
Escuadra principal Main cleat	227035
Observaciones Observations	No realizable en el troquel de la serie. CONSULTAR DISPONIBILIDAD Cannot be done with punch tool of the serie. CHECK AVAILABILITY

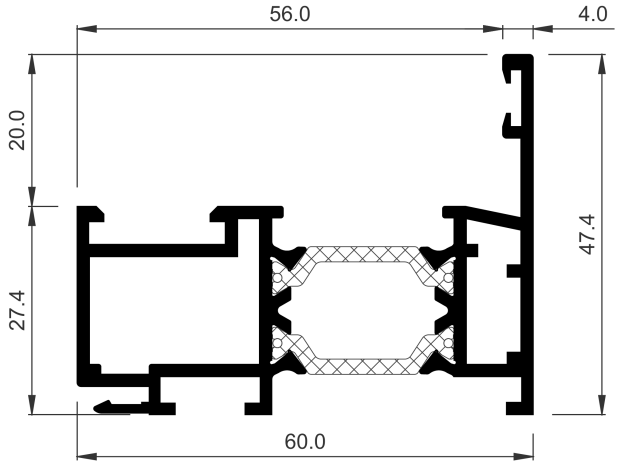

COR-8017	
Descripción Description	Marco con enganche interior Frame with interior hook
Peso Weight **(g/m)**	1271,9
Superficie Surface **(dm²/m)**	50,05
Ix (cm⁴)	4,92
Iy (cm⁴)	18,49
Escuadra principal Main cleat	227035
Escuadra secundaria Secondary cleat	237003
Observaciones Observations	No realizable en el troquel de la serie. CONSULTAR DISPONIBILIDAD Cannot be done with punch tool of the serie. CHECK AVAILABILITY

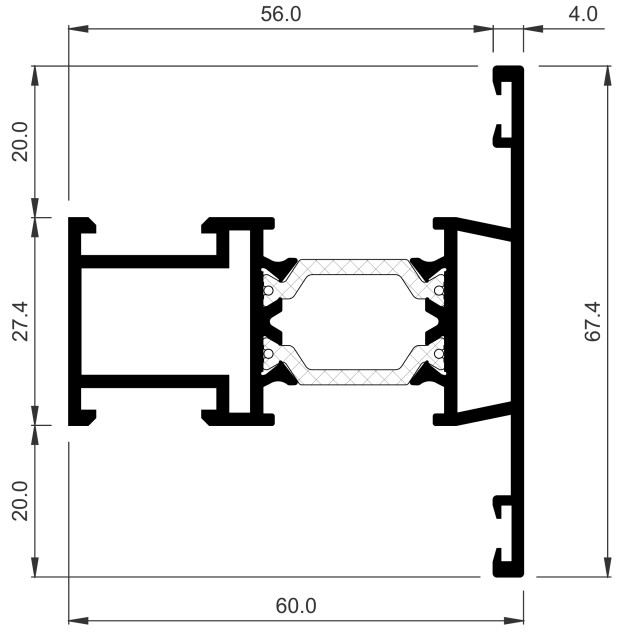

COR-7033	
Descripción Description	Travesaño ventana Window transom
Peso Weight **(g/m)**	1379,9
Superficie Surface **(dm²/m)**	55,31
Ix (cm⁴)	8,13
Iy (cm⁴)	20,44
Fresa Miller	965999
Troquel Punch tool	337999
Tope travesaño interior Internal transom stop	920140

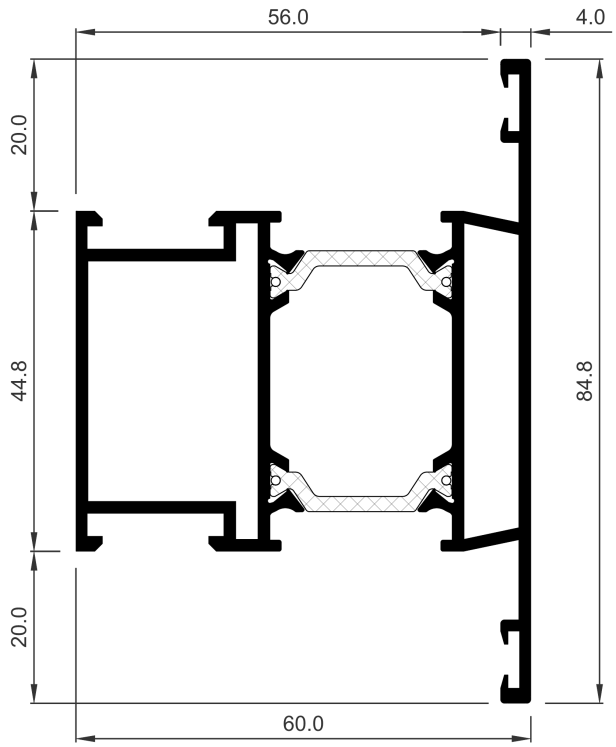

COR-7043	
Descripción Description	Travesaño puerta Door transom
Peso Weight **(g/m)**	1682,3
Superficie Surface **(dm^2/m)**	69,4
Ix (cm^4)	20,33
Iy (cm^4)	26,31
Fresa Miller	965999
Troquel Punch tool	337999
Tope travesaño interior Internal transom stop	920150

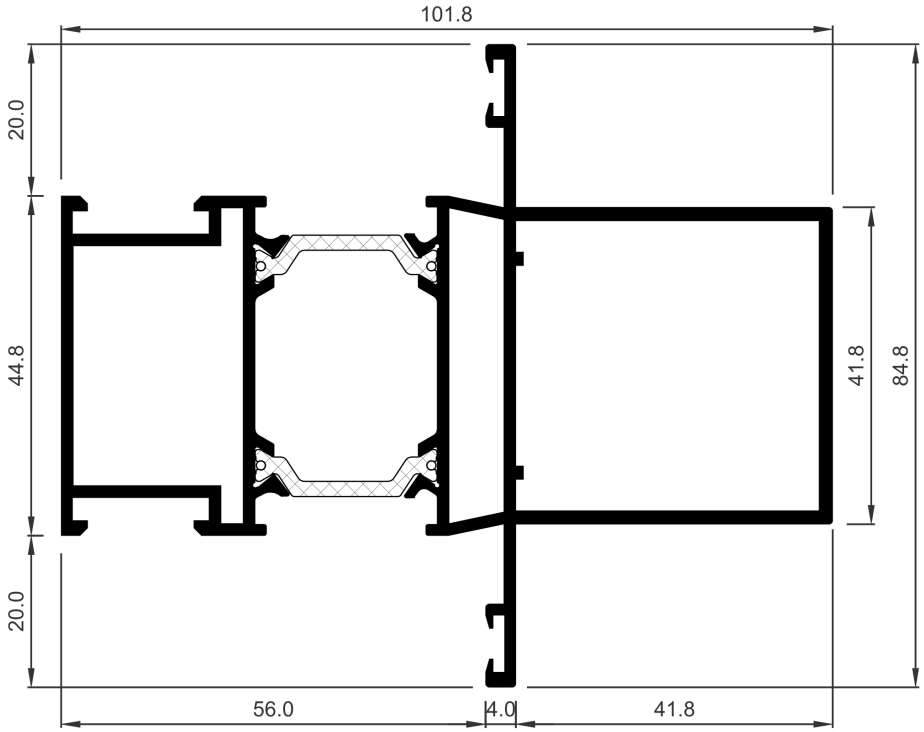

COR-7051	
Descripción Description	Rigidizador horizontal recto Straght horizontal stiffener
Peso Weight **(g/m)**	2279
Superficie Surface **(dm^2/m)**	94,02
Ix (cm^4)	27,2
Iy (cm^4)	72,74
Fresa Miller	965999
Troquel Punch tool	337999
Tope travesaño interior Internal transom stop	920150

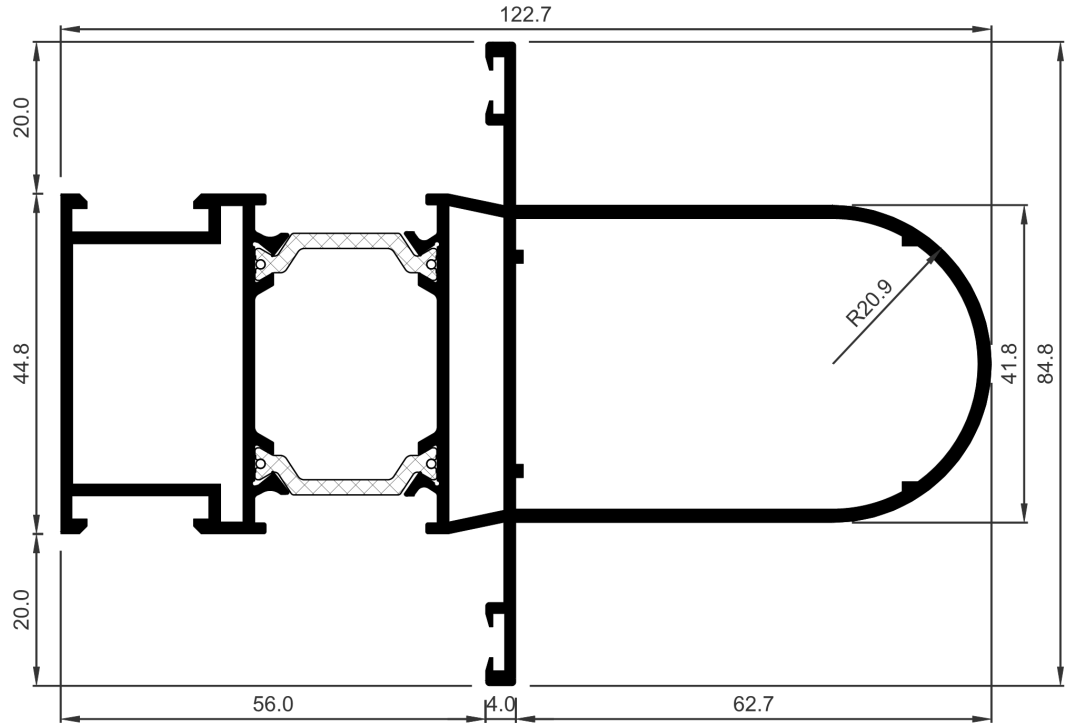

COR-7053	
Descripción Description	Rigidizador vertical Vertical stiffener
Peso Weight **(g/m)**	2408,6
Superficie Surface **(dm^2/m)**	99,17
Ix (cm^4)	28,71
Iy (cm^4)	101,58

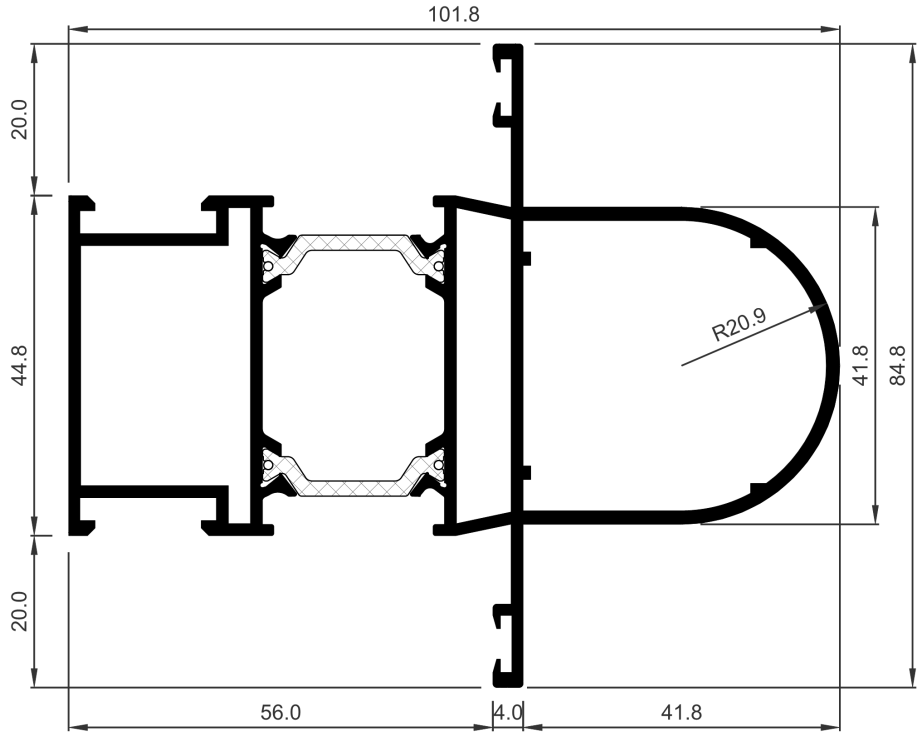

COR-7054	
Descripción Description	Rigidizador horizontal Horizontal stiffener
Peso Weight **(g/m)**	2203,4
Superficie Surface **(dm^2/m)**	90,81
Ix (cm^4)	25,7
Iy (cm^4)	63,94
Fresa Miller	965999
Troquel Punch tool	337999
Tope travesaño interior Internal transom stop	920150

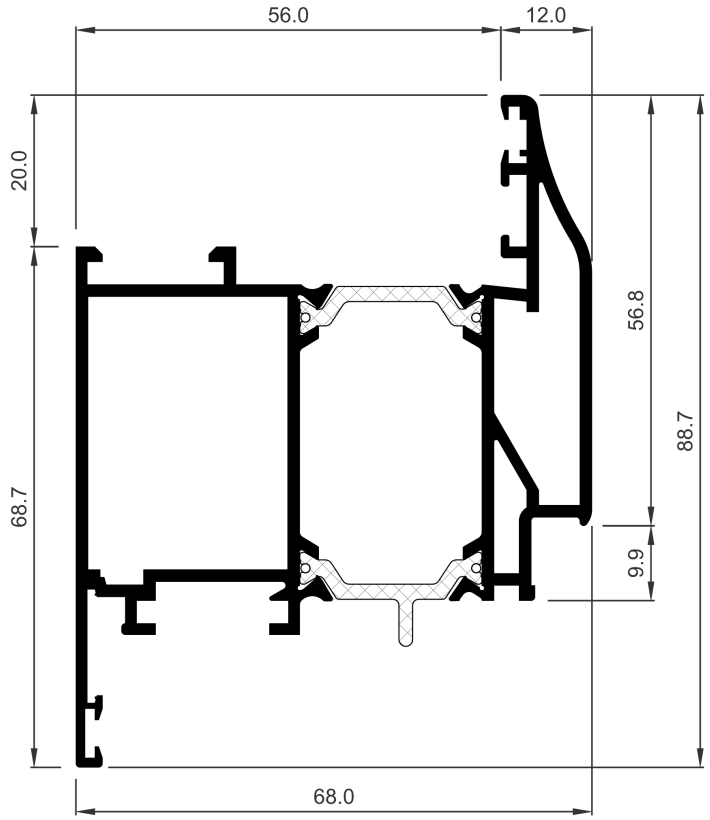

COR-7006	
Descripción Description	Hoja puerta tradición Tradition door sash
Peso Weight **(g/m)**	1934,1
Superficie Surface **(dm^2/m)**	79,91
Ix (cm^4)	26,38
Iy (cm^4)	38,05
Escuadra principal Main cleat	227059
Troquel Punch tool	337999
Escuadra alineamiento Alignment cleat	920135 960015
Observaciones Observations	CONSULTAR DISPONIBILIDAD CHECK AVAILABILITY

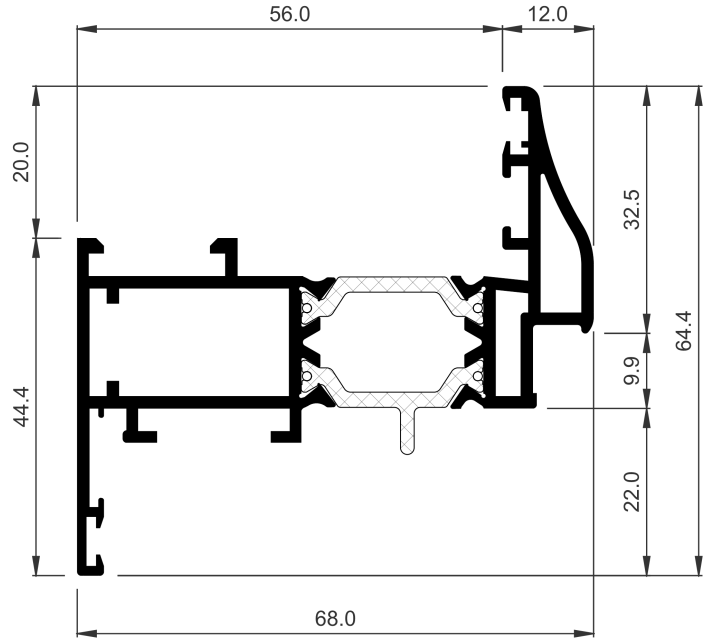

COR-7009	
Descripción Description	Hoja ventana tradición Tradition window sash
Peso Weight **(g/m)**	1467
Superficie Surface **(dm^2/m)**	58,58
Ix (cm^4)	7,7
Iy (cm^4)	27,34
Escuadra principal Main cleat	227035
Troquel Punch tool	337999
Escuadra alineamiento Alignment cleat	217003 960015
Observaciones Observations	CONSULTAR DISPONIBILIDAD CHECK AVAILABILITY

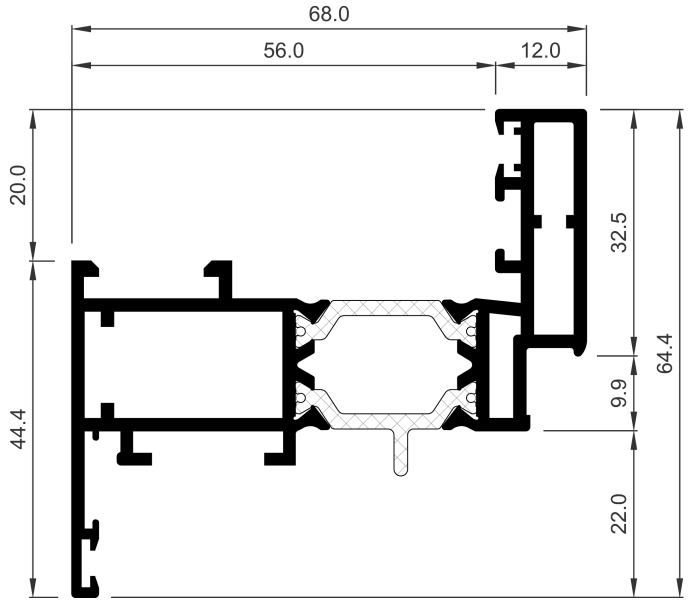

COR-7016	
Descripción Description	Hoja ventana canto recto Straight edge window frame
Peso Weight **(g/m)**	1526,4
Superficie Surface **(dm^2/m)**	61,89
Ix (cm^4)	9,31
Iy (cm^4)	29,85
Escuadra principal Main cleat	227035
Troquel Punch tool	337999
Escuadra secundaria Secondary cleat	237003
Escuadra alineamiento Alignment cleat	217003 960015

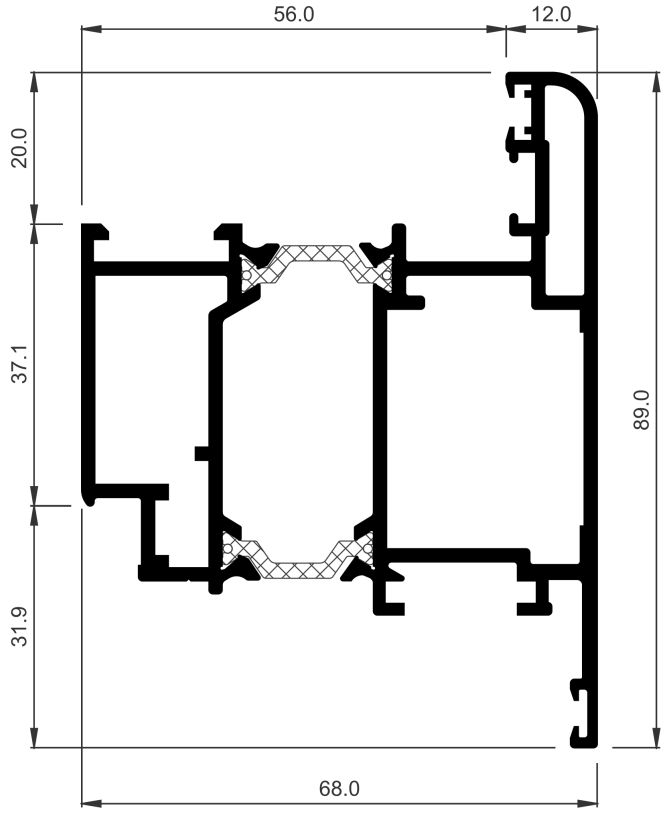

COR-7018	
Descripción Description	Hoja apertura exterior curva Curve outwards opening sash
Peso Weight **(g/m)**	2141,3
Superficie Surface **(dm^2/m)**	85,76
Ix (cm^4)	32,27
Iy (cm^4)	40,18
Escuadra principal Main cleat	223047
Troquel Punch tool	337999
Escuadra secundaria Secondary cleat	237003
Escuadra alineamiento Alignment cleat	960015

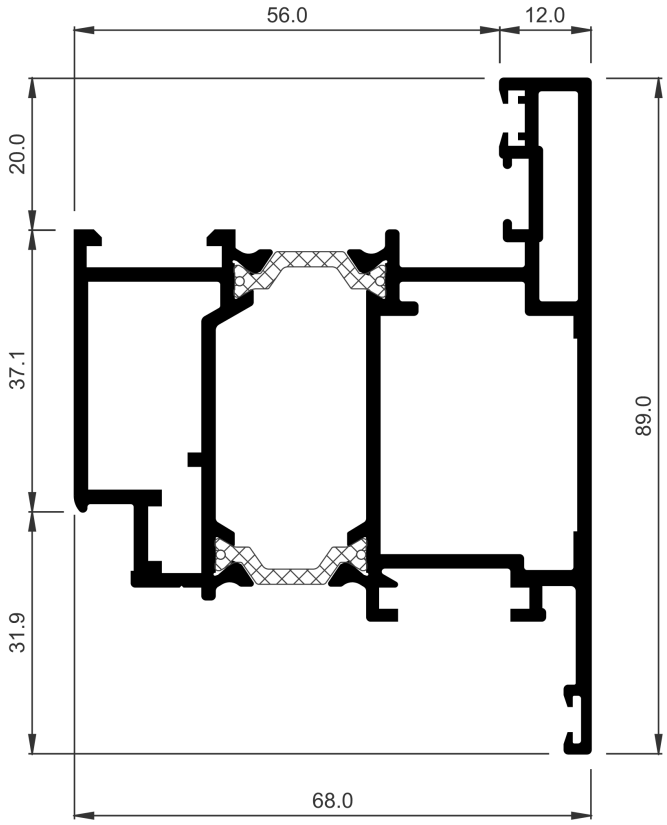

COR-7019	
Descripción Description	Hoja recta apertura exterior Outwards opening straight sash
Peso Weight **(g/m)**	2154,8
Superficie Surface **(dm^2/m)**	85,54
Ix (cm^4)	32,88
Iy (cm^4)	40,46
Escuadra principal Main cleat	223047
Troquel Punch tool	337999
Escuadra secundaria Secondary cleat	237003
Escuadra alineamiento Alignment cleat	960015

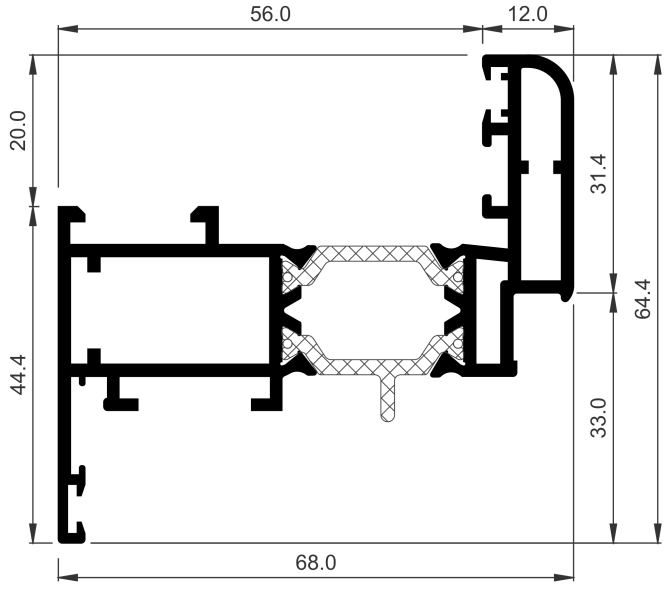

COR-7035	
Descripción Description	Hoja ventana apertura interior Inwards opening window frame
Peso Weight **(g/m)**	1515,6
Superficie Surface **(dm^2/m)**	61,5
Ix (cm^4)	8,98
Iy (cm^4)	29,46
Escuadra principal Main cleat	227035
Troquel Punch tool	337999
Escuadra secundaria Secondary cleat	237003
Escuadra alineamiento Alignment cleat	217003 960015

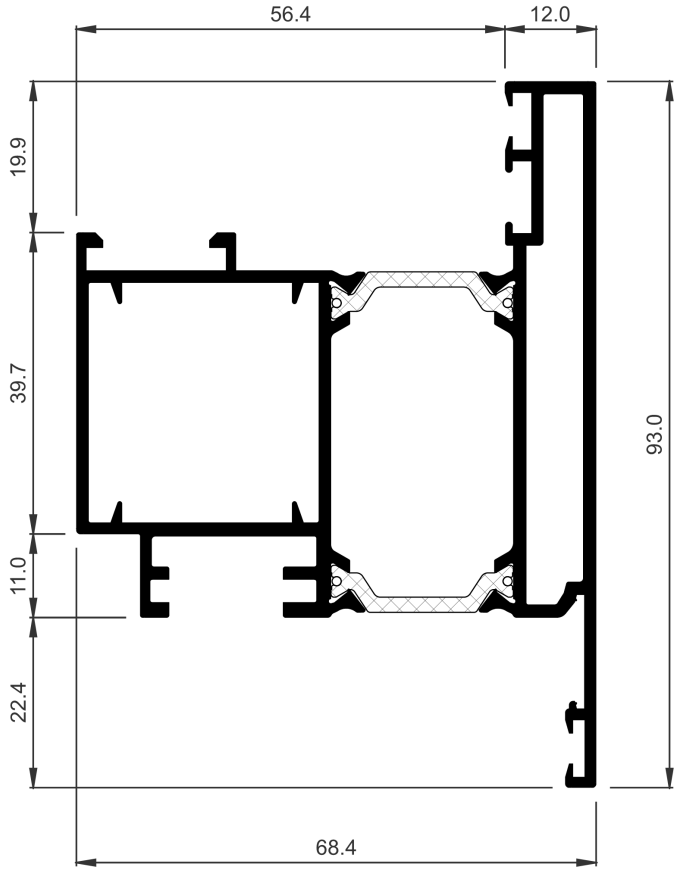

COR-7036	
Descripción Description	Hoja pivotante (Pivote oculto) Pivotal sash (hidden pivot)
Peso Weight **(g/m)**	2030,6
Superficie Surface **(dm^2/m)**	83,97
Ix (cm^4)	33,58
Iy (cm^4)	39,28
Escuadra principal Main cleat	227042
Troquel Punch tool	327099
Escuadra alineamiento Alignment cleat	920135 960015

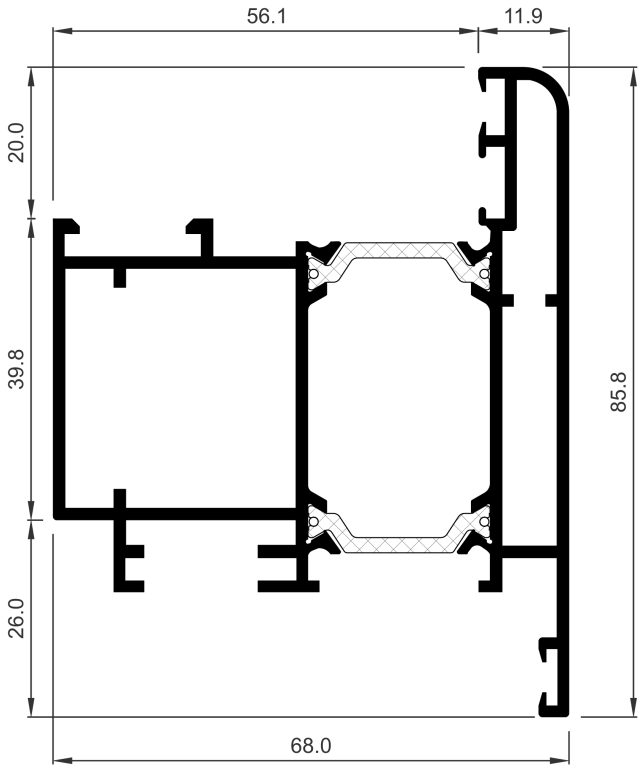

COR-7047	
Descripción Description	Hoja pivotante (Pivote visto) Outwards opening door sash (pivotal)
Peso Weight **(g/m)**	1944,2
Superficie Surface **(dm^2/m)**	82,13
Ix (cm^4)	28
Iy (cm^4)	37,19
Escuadra principal Main cleat	227042
Troquel Punch tool	337999
Escuadra secundaria Secondary cleat	960047
Escuadra alineamiento Alignment cleat	960015

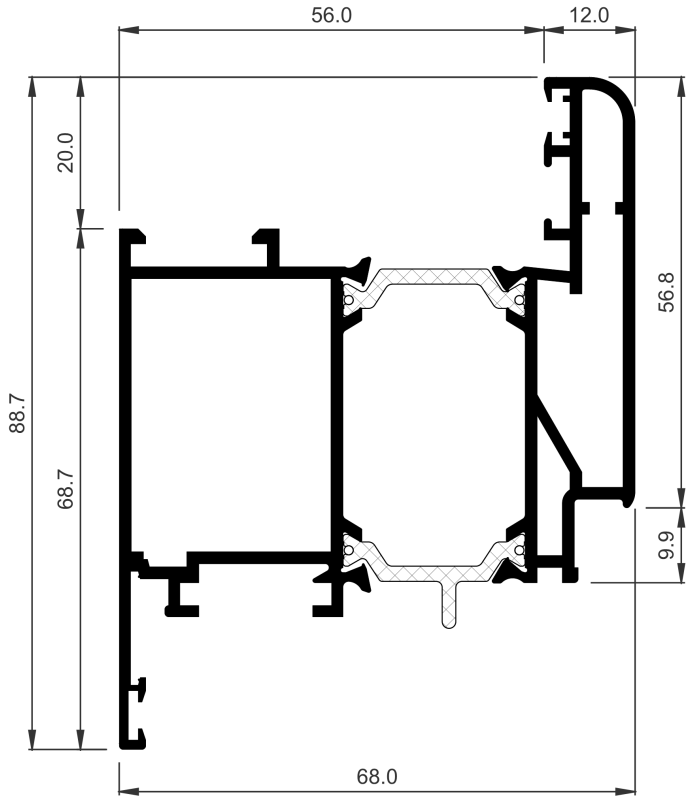

COR-7059	
Descripción Description	Hoja puerta redondeada Round door sash
Peso Weight **(g/m)**	1985,4
Superficie Surface **(dm²/m)**	82,93
Ix (cm⁴)	29,06
Iy (cm⁴)	39,98
Escuadra principal Main cleat	227059
Troquel Punch tool	337999
Escuadra secundaria Secondary cleat	408049
Escuadra alineamiento Alignment cleat	920135 960015
Observaciones Observations	El mecanizado de la escuadra secundaria no se puede realizar en el troquel The machining of the secondary cleat cannot be performed on the punch tool

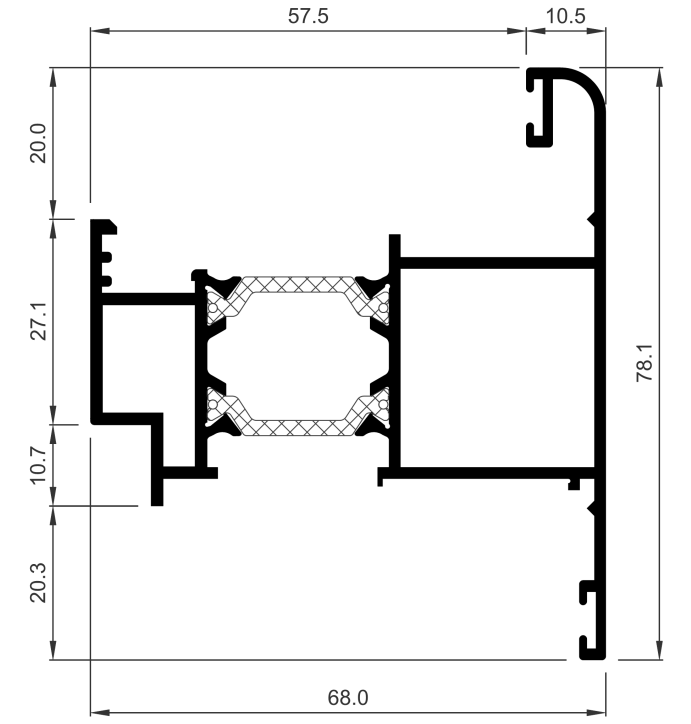

COR-7065	
Descripción Description	Hoja ventana apertura proyectante Awning window sash
Peso Weight **(g/m)**	1504,1
Superficie Surface **(dm²/m)**	64,05
Ix (cm⁴)	14,06
Iy (cm⁴)	29,9
Escuadra principal Main cleat	920410
Troquel Punch tool	327999

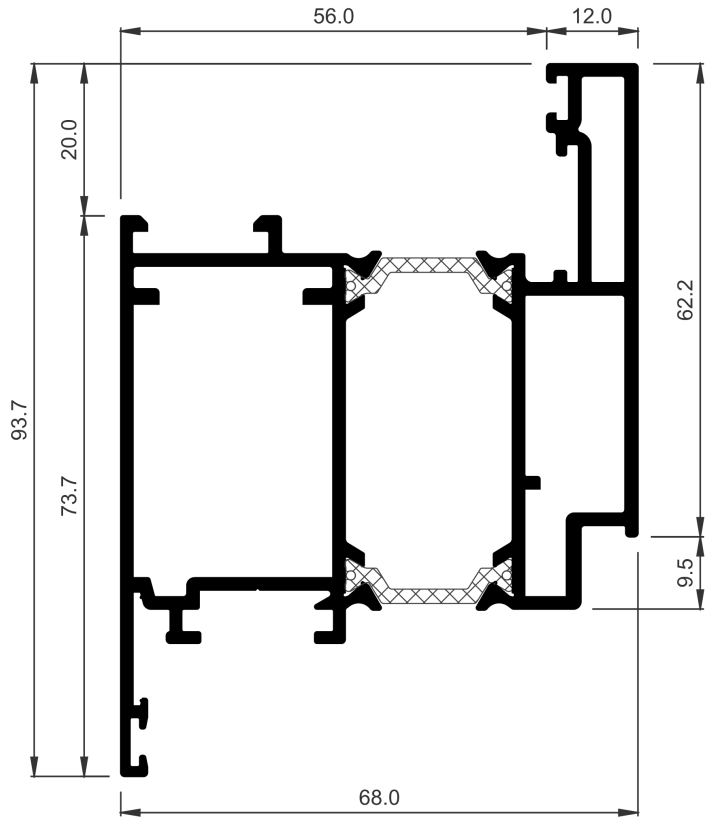

COR-8019	
Descripción Description	Hoja puerta A.I. Inwards opening door sash
Peso Weight **(g/m)**	2135,9
Superficie Surface **(dm²/m)**	87,28
Ix (cm⁴)	37,53
Iy (cm⁴)	43,81
Escuadra principal Main cleat	227059
Troquel Punch tool	337999
Escuadra secundaria Secondary cleat	237003
Escuadra alineamiento Alignment cleat	287310 920135

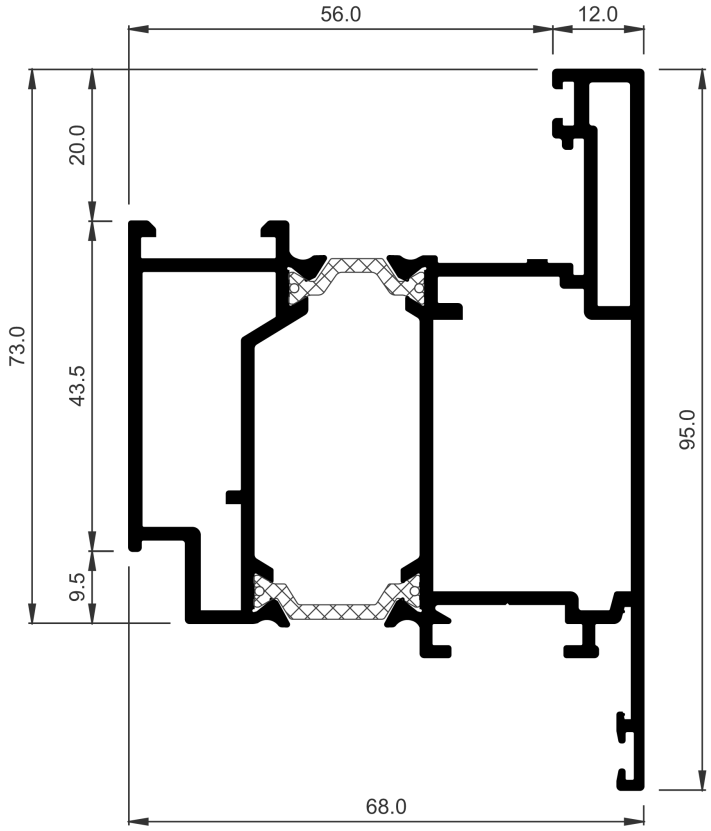

COR-8020	
Descripción Description	Hoja puerta A.E. Outwards opening door sash
Peso Weight **(g/m)**	2174,5
Superficie Surface **(dm²/m)**	89,57
Ix (cm⁴)	39,89
Iy (cm⁴)	42,41
Escuadra principal Main cleat	227059
Troquel Punch tool	337999
Escuadra secundaria Secondary cleat	237003
Escuadra alineamiento Alignment cleat	287310 920135

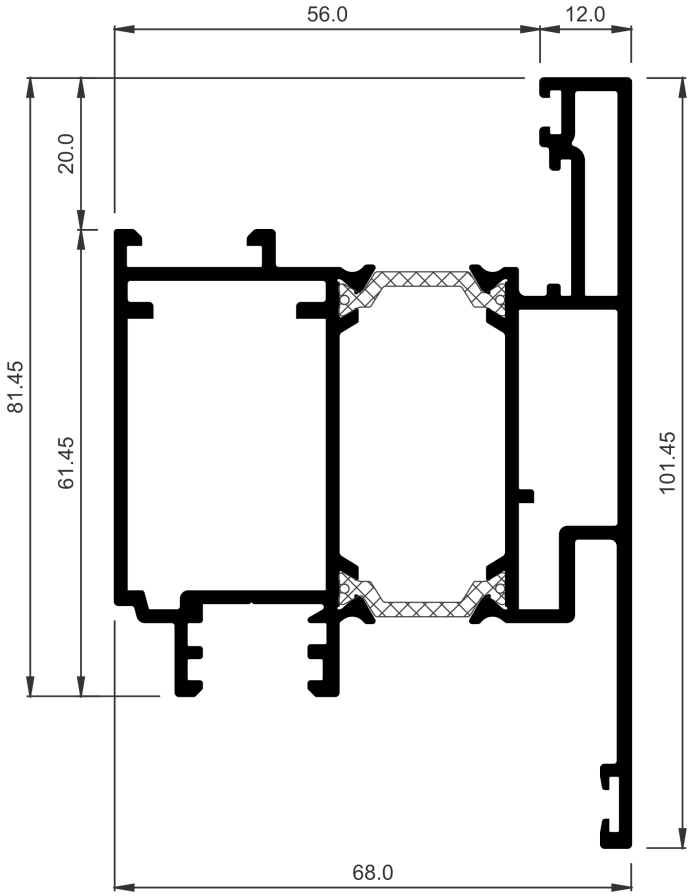

COR-8029	
Descripción Description	Hoja puerta inversora A.I. Inwards opening inverter door sash
Peso Weight **(g/m)**	2303,3
Superficie Surface **(dm^2/m)**	92,76
Ix (cm^4)	46,53
Iy (cm^4)	45,03
Escuadra principal Main cleat	227059
Troquel Punch tool	337999
Tapas Covers	327040
Escuadra secundaria Secondary cleat	237003
Escuadra alineamiento Alignment cleat	287310

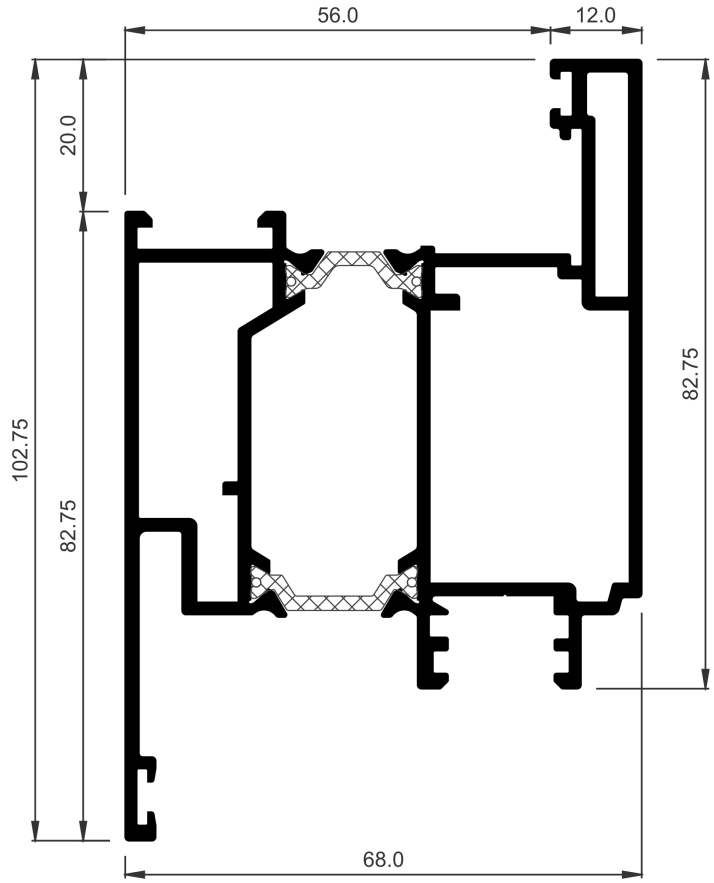

COR-8030	
Descripción Description	Hoja puerta inversora A.E. Outwards opening inverter door sash
Peso Weight **(g/m)**	2336,5
Superficie Surface **(dm^2/m)**	94,97
Ix (cm^4)	49,12
Iy (cm^4)	48,87
Escuadra principal Main cleat	227059
Troquel Punch tool	337999
Tapas Covers	327040
Escuadra secundaria Secondary cleat	237003
Escuadra alineamiento Alignment cleat	287310

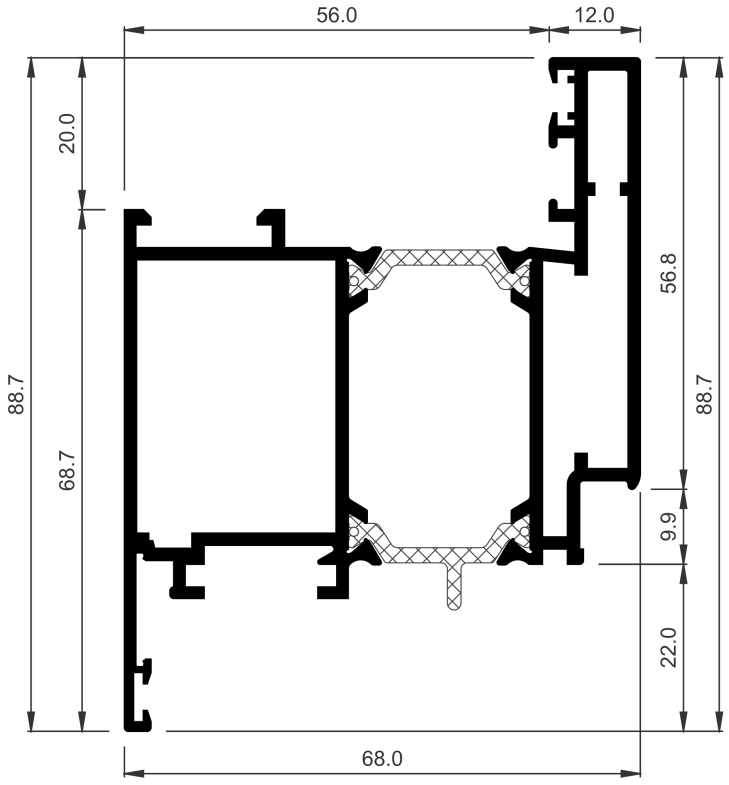

COR-8049	
Descripción Description	Hoja puerta canto recto Straight edge door sash
Peso Weight **(g/m)**	1955,7
Superficie Surface **(dm^2/m)**	81,74
Ix (cm^4)	29,64
Iy (cm^4)	39,68
Escuadra principal Main cleat	227059
Troquel Punch tool	337999
Escuadra secundaria Secondary cleat	408049
Escuadra alineamiento Alignment cleat	920135 960015
Observaciones Observations	El mecanizado de la escuadra secundaria no se puede realizar en el troquel The machining of the secondary cleat cannot be performed on the punch tool

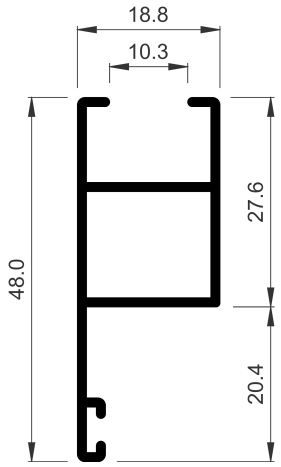

770226	
Descripción Description	Hoja de contra recta Straight shutter sash
Peso Weight **(g/m)**	399,6
Superficie Surface **(dm²/m)**	24,06
Ix (cm⁴)	2,5
Iy (cm⁴)	0,81
Escuadra principal Main cleat	920425
Troquel Punch tool	337999

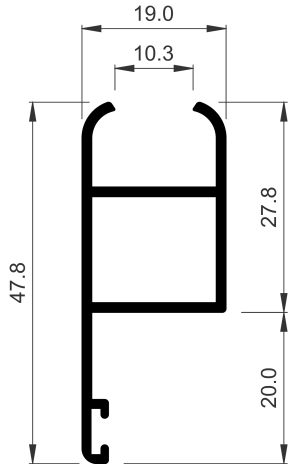

COR-2365	
Descripción Description	Hoja de contra curva Shutter sash
Peso Weight **(g/m)**	405
Superficie Surface **(dm²/m)**	23,29
Ix (cm⁴)	2,32
Iy (cm⁴)	0,84
Escuadra principal Main cleat	920425
Troquel Punch tool	337999

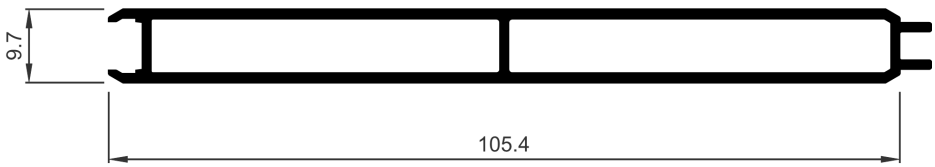

COR-2366	
Descripción Description	Lama contra de ventana Window louvre
Peso Weight **(g/m)**	796,5
Superficie Surface **(dm²/m)**	47,49
Ix (cm⁴)	0,48
Iy (cm⁴)	30,48

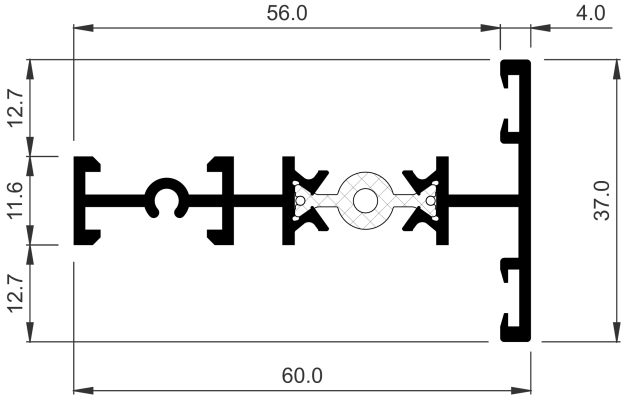

COR-7067	
Descripción Description	Divisor de vidrio Glass divider
Peso Weight **(g/m)**	833,1
Superficie Surface **(dm²/m)**	34,23
Ix (cm⁴)	1,21
Iy (cm⁴)	11,19
Fresa Miller	965999
Observaciones Observations	Tornillo ∅3.9 mm DIN7981 ∅3.9 mm DIN7982 screw

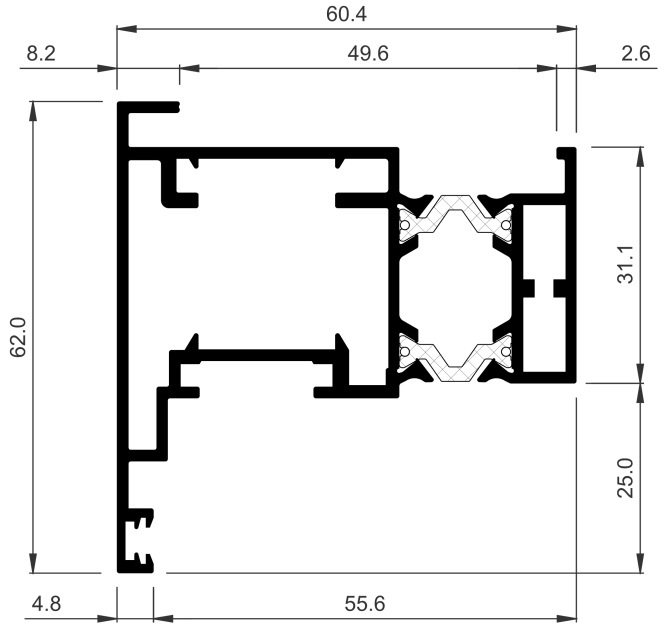

COR-7020	
Descripción Description	Inversor pivotante (Pivote oculto) Pivotal inverter (hidden pivot)
Peso Weight **(g/m)**	1501,9
Superficie Surface **(dm^2/m)**	64,79
Ix (cm^4)	10,69
Iy (cm^4)	22,47
Escuadra principal Main cleat	302099
Troquel Punch tool	327099
Escuadra secundaria Secondary cleat	247205
Escuadra alineamiento Alignment cleat	282730

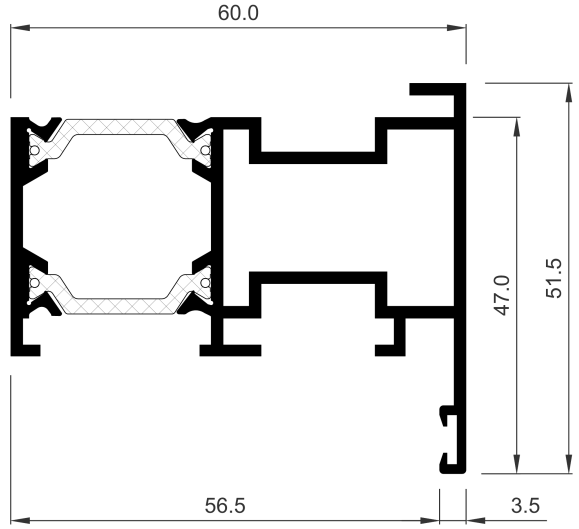

COR-7028	
Descripción Description	Inversor pivotante Pivotal inverter
Peso Weight **(g/m)**	1298,9
Superficie Surface **(dm^2/m)**	51,53
Ix (cm^4)	6,08
Iy (cm^4)	17,86
Escuadra principal Main cleat	227035
Troquel Punch tool	337999

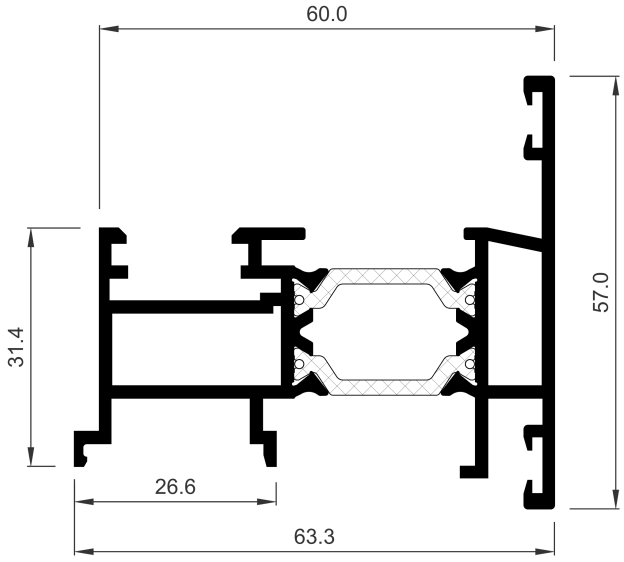

COR-7044	
Descripción Description	Inversor Inverter
Peso Weight **(g/m)**	1401,5
Superficie Surface **(dm^2/m)**	56,75
Ix (cm^4)	6,52
Iy (cm^4)	21,1
Tapas Covers	287082 287085 287086 960008

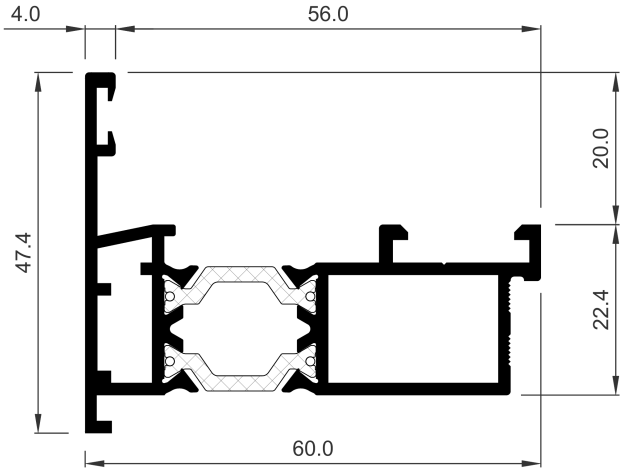

COR-7071	
Descripción Description	Conversor apertura exterior Outwards opening converter
Peso Weight **(g/m)**	1177,4
Superficie Surface **(dm^2/m)**	45,52
Ix (cm^4)	4,02
Iy (cm^4)	15,27
Troquel Punch tool	337999
Escuadra secundaria Secondary cleat	227035 237003

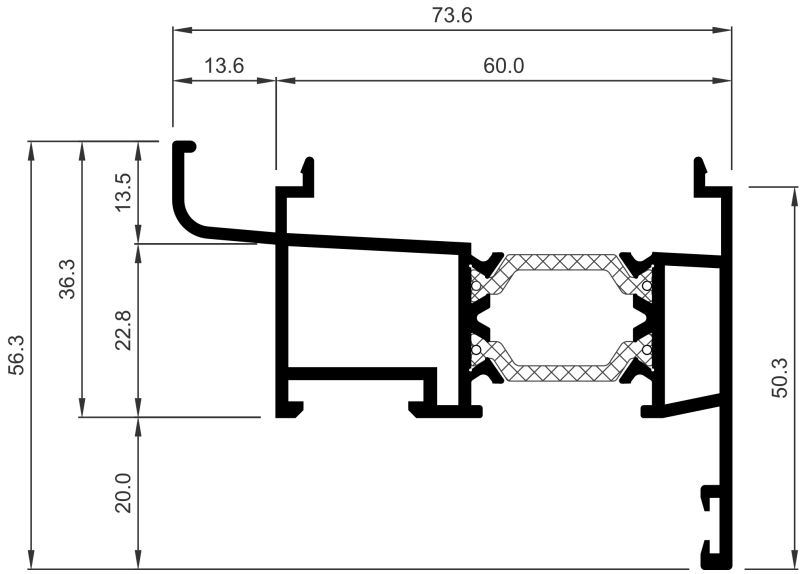

COR-7004	
Descripción Description	Condensación con fijo inferior Condensation with bottom fixed
Peso Weight **(g/m)**	1290,31
Superficie Surface **(dm^2/m)**	55,1
Ix (cm^4)	6,13
Iy (cm^4)	23,93
Tapas Covers	960012

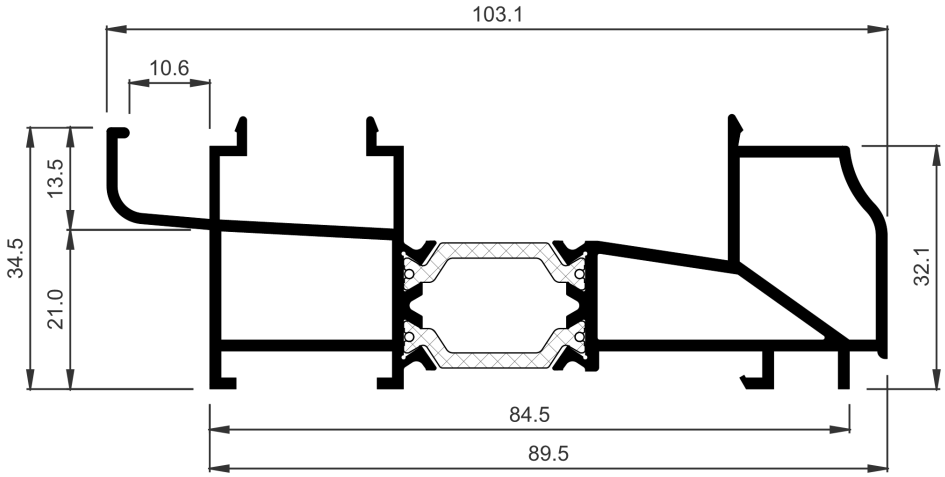

COR-7017	
Descripción Description	Condensación tradición Tradition condensation
Peso Weight **(g/m)**	1582,4
Superficie Surface **(dm²/m)**	68,91
Ix (cm⁴)	4,89
Iy (cm⁴)	52,43
Tapas Covers	960012
Observaciones Observations	CONSULTAR DISPONIBILIDAD CHECK AVAILABILITY

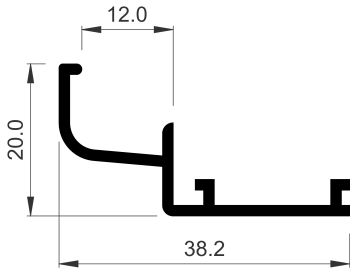

COR-7058	
Descripción Description	Condensación interior Inside condensation
Peso Weight **(g/m)**	261,9
Superficie Surface **(dm²/m)**	14,11
Ix (cm⁴)	0,29
Iy (cm⁴)	1,32
Tapas Covers	960012

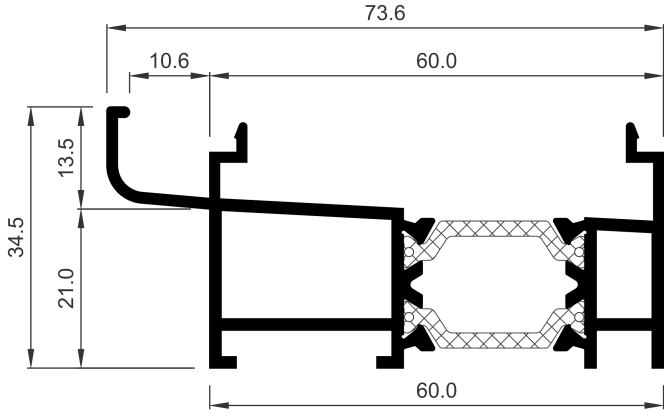

COR-7064	
Descripción Description	Condensación Condensation
Peso Weight **(g/m)**	1128,8
Superficie Surface **(dm²/m)**	46,2
Ix (cm⁴)	2,67
Iy (cm⁴)	19,37
Tapas Covers	960012

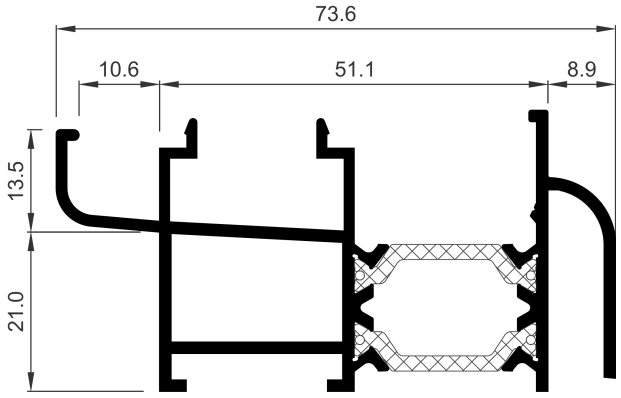

COR-7066	
Descripción Description	Condensación Condensation
Peso Weight **(g/m)**	1191,66
Superficie Surface **(dm²/m)**	50,8
Ix (cm⁴)	3,55
Iy (cm⁴)	18,61
Tapas Covers	960012
Observaciones Observations	CONSULTAR DISPONIBILIDAD CHECK AVAILABILITY

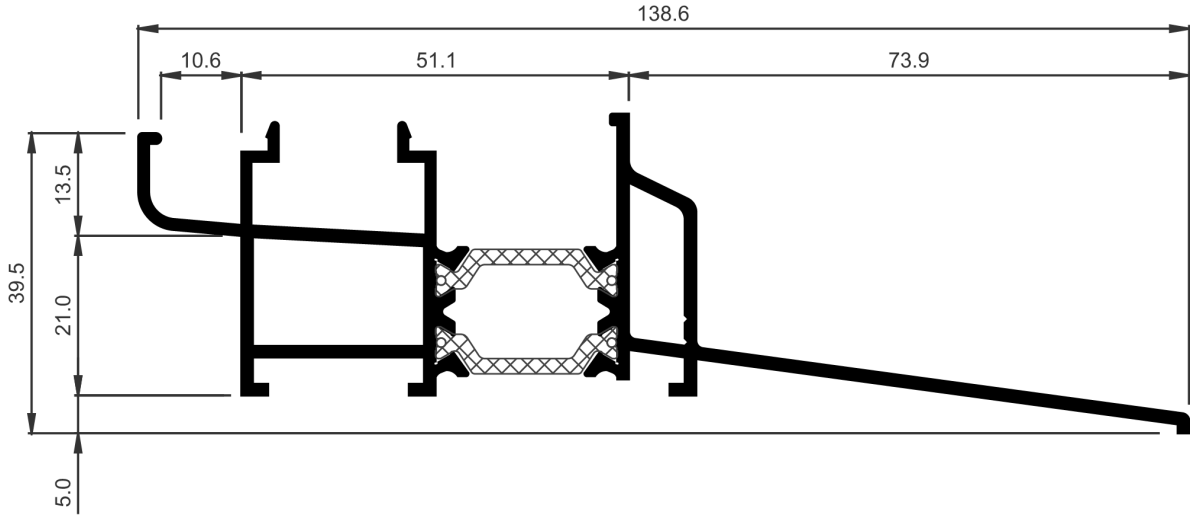

COR-7074	
Descripción Description	Condensación bandeja incorporada Condensation integrated tray
Peso Weight **(g/m)**	1506,8
Superficie Surface **(dm²/m)**	65,7
Ix (cm⁴)	5,76
Iy (cm⁴)	58,79
Tapas Covers	960012

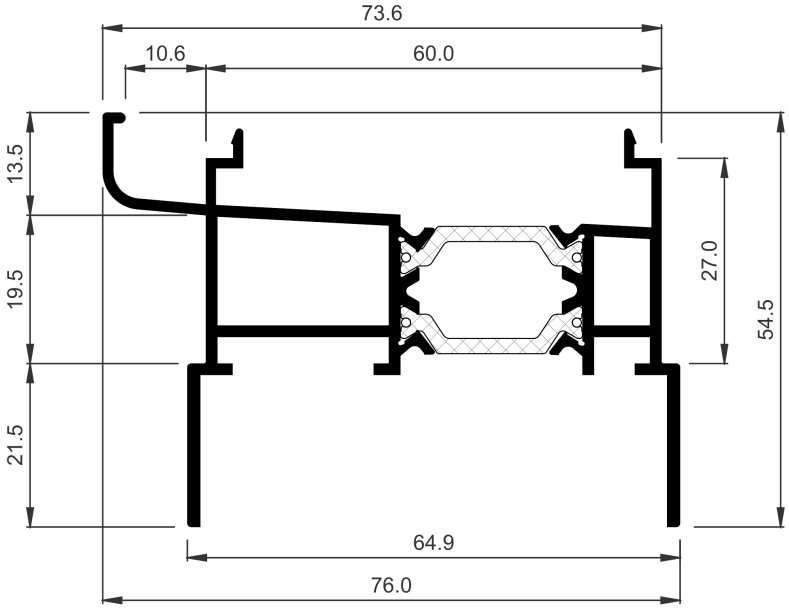

COR-7075	
Descripción Description	Condensación con unión exterior Condensation with outside union
Peso Weight **(g/m)**	1320,5
Superficie Surface **(dm²/m)**	55,87
Ix (cm⁴)	6,33
Iy (cm⁴)	27,08
Tapas Covers	960012

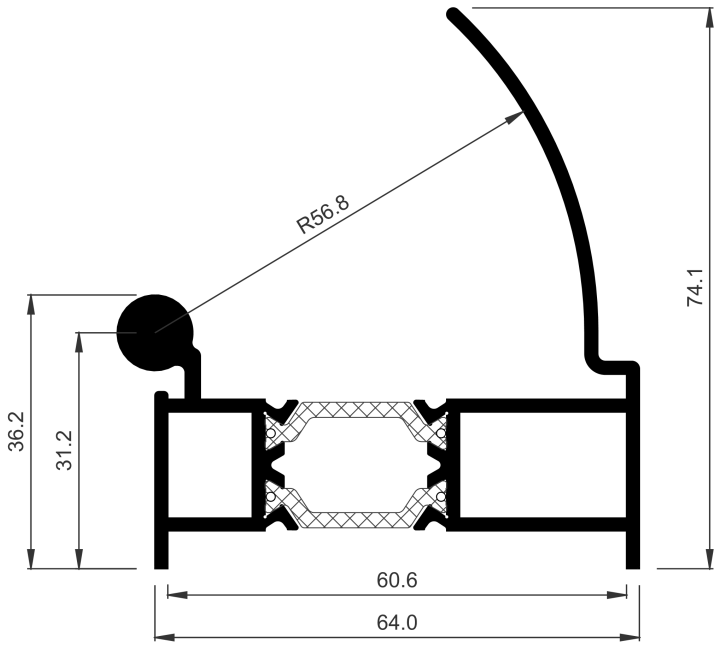

COR-7039	
Descripción Description	Esquinero regulable macho Male adjustable corner profile
Peso Weight **(g/m)**	1528,4
Superficie Surface **(dm²/m)**	52,33
Ix (cm⁴)	13,79
Iy (cm⁴)	28,87

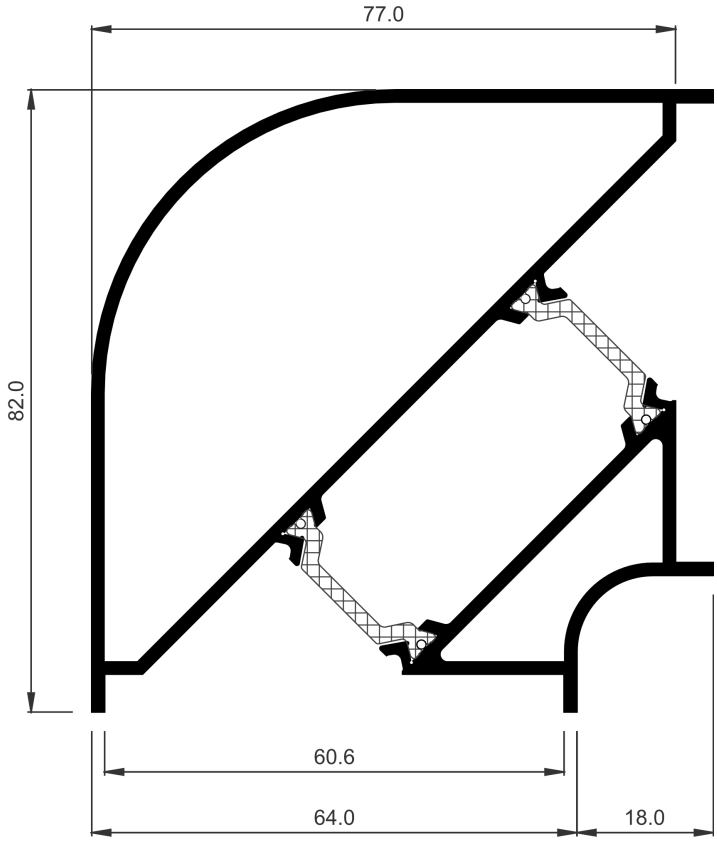

COR-7040	
Descripción Description	Esquinero fijo Fixed corner profile
Peso Weight **(g/m)**	1944,2
Superficie Surface **(dm²/m)**	80,85
Ix (cm⁴)	44,94
Iy (cm⁴)	44,94

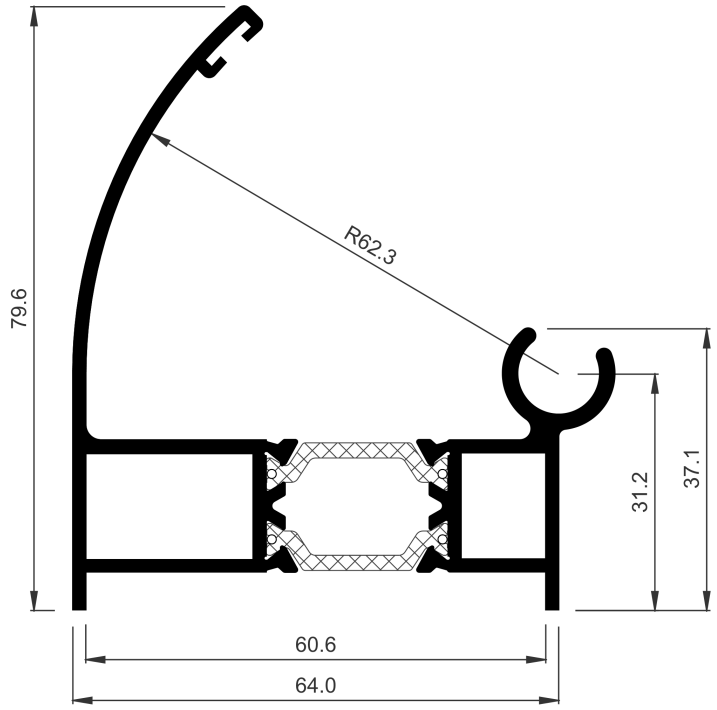

COR-7041	
Descripción Description	Esquinero regulable hembra Female adjustable corner profile
Peso Weight **(g/m)**	1506,8
Superficie Surface **(dm²/m)**	55,15
Ix (cm⁴)	19,47
Iy (cm⁴)	28,46

COR 60
Perfiles a escala

COR 60
Profiles to scale

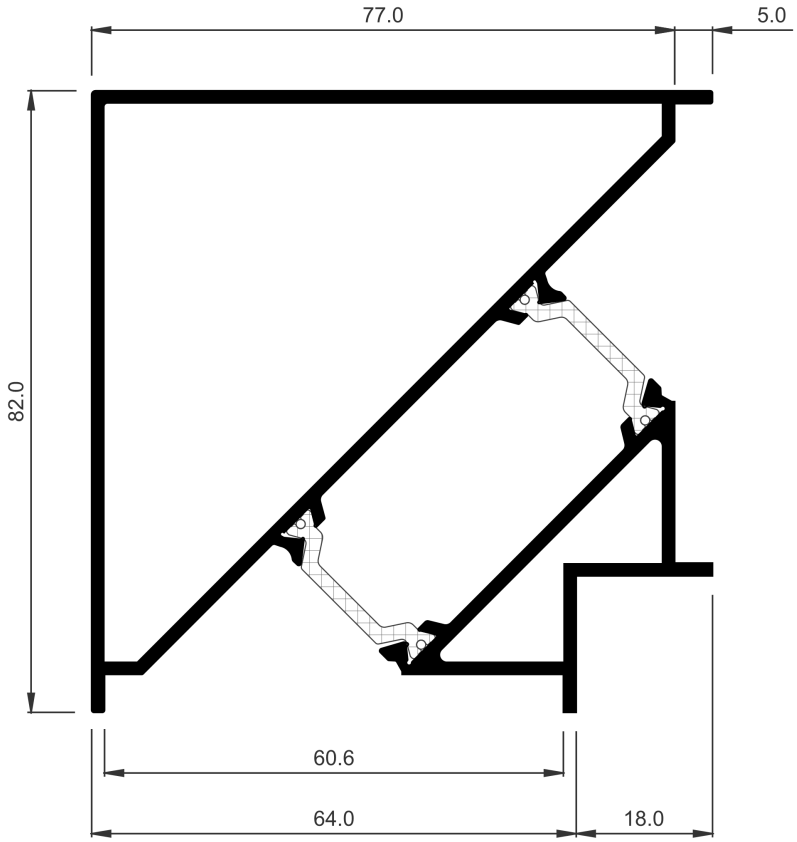

COR-7060	
Descripción Description	Esquinero 90º recto Straight 90º corner profile
Peso Weight **(g/m)**	2049,5
Superficie Surface **(dm^2/m)**	84,59
Ix (cm^4)	51,12
Iy (cm^4)	51,12

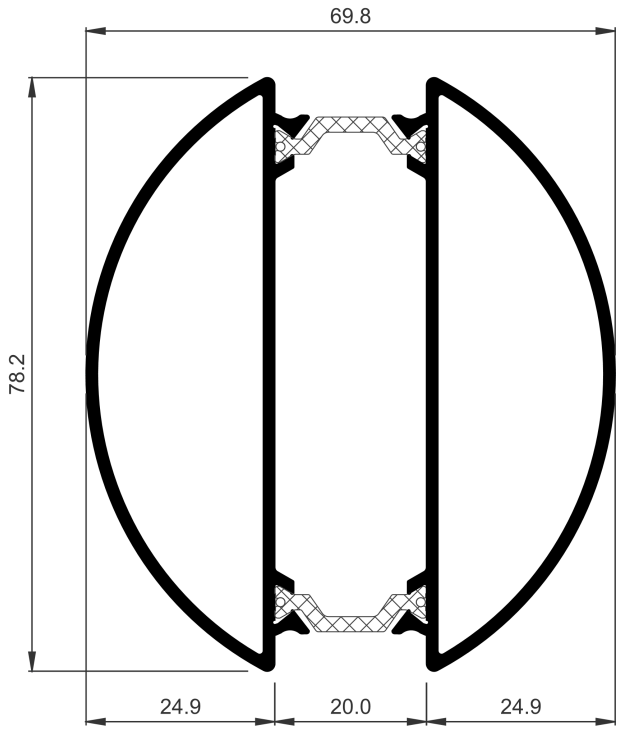

COR-8080	
Descripción Description	Esquinero regulable Adjustable corner provile
Peso Weight **(g/m)**	1706,6
Superficie Surface **(dm^2/m)**	74,14
Ix (cm^4)	32,41
Iy (cm^4)	23,63

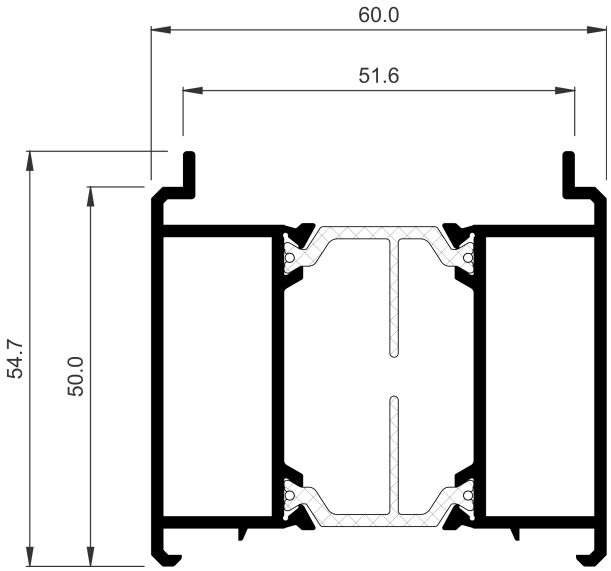

COR-7191	
Descripción **Description**	Suplemento plegable Foldable supplement
Peso **Weight** **(g/m)**	1497,4
Superficie **Surface** **(dm^2/m)**	58,04
Ix (cm^4)	11,92
Iy (cm^4)	22,84

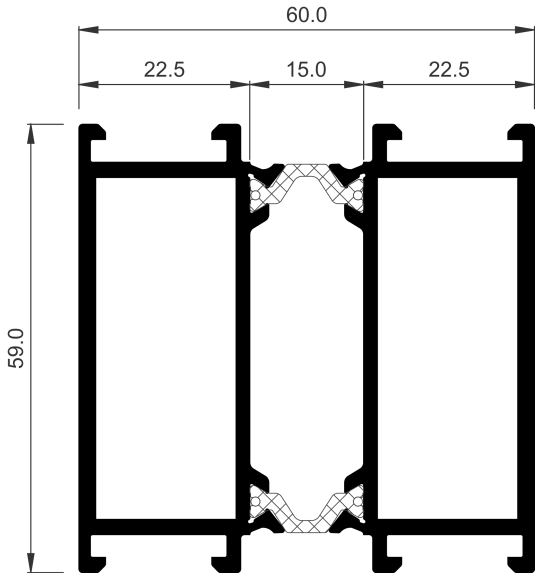

COR-8053	
Descripción **Description**	Suplemento marco Frame supplement
Peso **Weight** **(g/m)**	2001,4
Superficie **Surface** **(dm^2/m)**	70,38
Ix (cm^4)	25,2
Iy (cm^4)	29,08

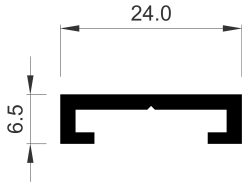

COR-19061	
Descripción **Description**	Guía anclaje lateral Lateral anchoring guide
Peso **Weight** **(g/m)**	199,8
Superficie **Surface** **(dm^2/m)**	8,14
Ix (cm^4)	0,03
Iy (cm^4)	0,51
Observaciones **Observations**	Tornillo ∅3.9 mm DIN7981 ∅3.9 mm DIN7982 screw

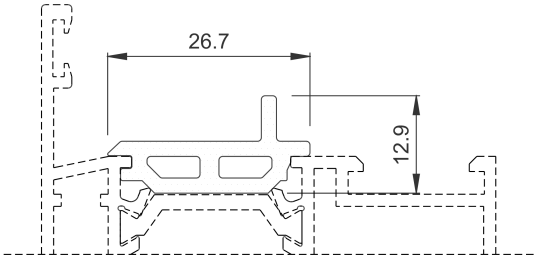

COR-7001	
Descripción **Description**	Barrera para fijos (PVC) Bar for fixed light (PVC)

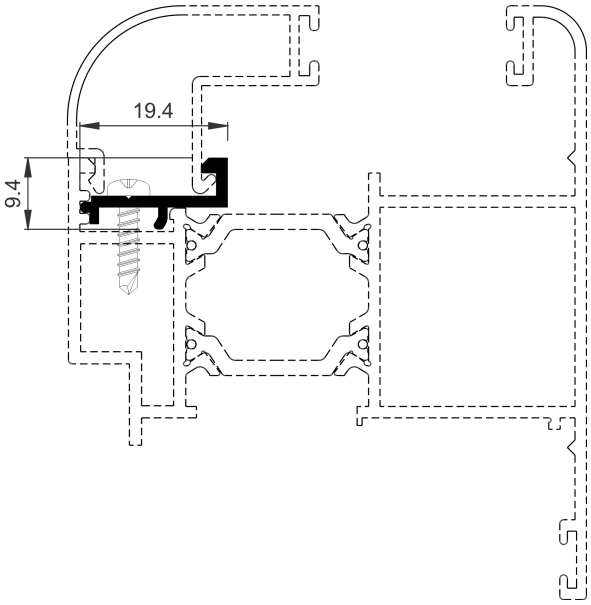

COR-7012	
Descripción **Description**	Soporte junquillo Glazing bead support
Peso **Weight** **(g/m)**	126,9
Superficie **Surface** **(dm^2/m)**	6,72
Ix (cm^4)	0,02
Iy (cm^4)	0,17
Observaciones **Observations**	Tornillo ∅2.9 mm DIN7504N ∅2.9 mm DIN7504N screw

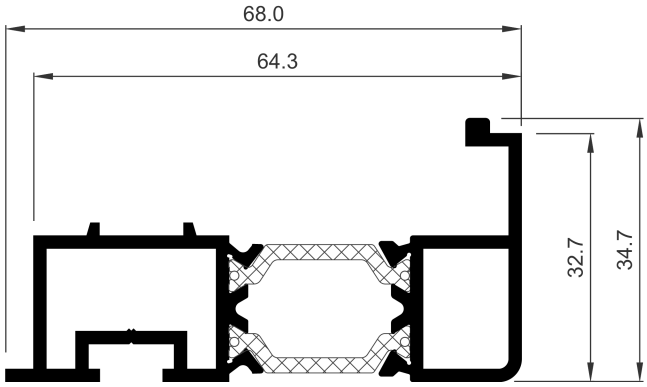

COR-7070	
Descripción **Description**	Acople hoja para zócalo inferior Attachment for bottom plinth
Peso **Weight** **(g/m)**	1134,2
Superficie **Surface** **(dm^2/m)**	43,12
Ix (cm^4)	2,73
Iy (cm^4)	17,93
Tapas **Covers**	287070
Juntas **Gaskets**	207003
Observaciones **Observations**	Tornillo ∅3.9 mm DIN7981 ∅3.9 mm DIN7981 screw

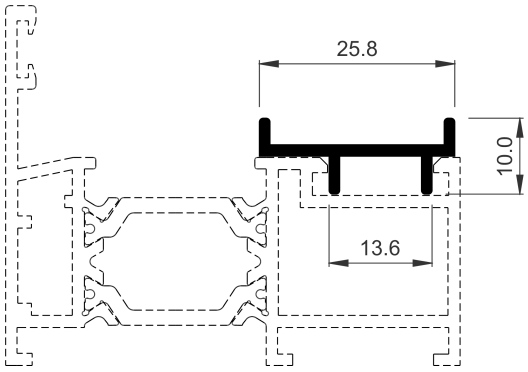

COR-7085	
Descripción **Description**	Complemento apertura proyectante Awning opening complement
Peso **Weight** **(g/m)**	170,1
Superficie **Surface** **(dm²/m)**	8,89
Ix (cm⁴)	0,02
Iy (cm⁴)	0,43

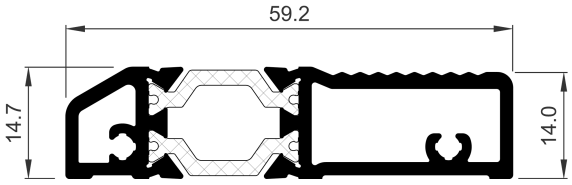

COR-7660	
Descripción **Description**	Umbral de puerta Door threshold
Peso **Weight** **(g/m)**	923,6
Superficie **Surface** **(dm²/m)**	31,74
Ix (cm⁴)	0,68
Iy (cm⁴)	9,95
Fresa **Miller**	965999
Observaciones **Observations**	Tornillo ∅3.9 mm DIN7981 ∅3.9 mm DIN7981 screw

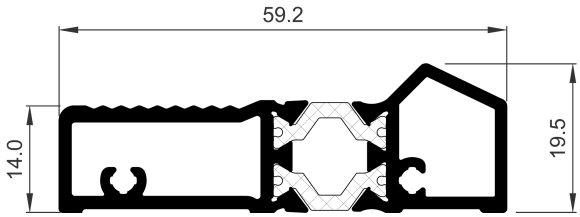

COR-7664	
Descripción **Description**	Umbral de puerta Door threshold
Peso **Weight** **(g/m)**	934,9
Superficie **Surface** **(dm²/m)**	35,27
Ix (cm⁴)	0,9
Iy (cm⁴)	9,96
Observaciones **Observations**	Tornillo ∅3.9 mm DIN7981 ∅3.9 mm DIN7981 screw

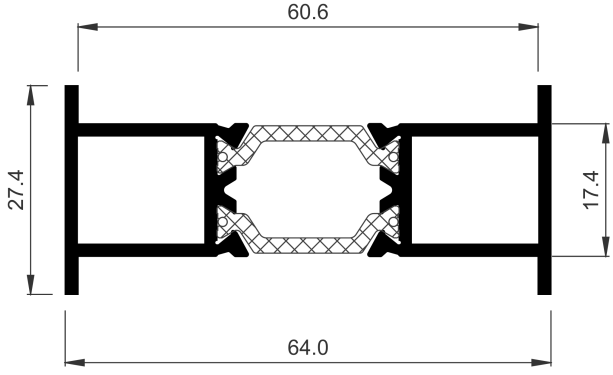

COR-7031	
Descripción **Description**	Unión de marcos Frame joint profile
Peso **Weight** **(g/m)**	1020,8
Superficie **Surface** **(dm²/m)**	37,36
Ix (cm⁴)	1,57
Iy (cm⁴)	15,62

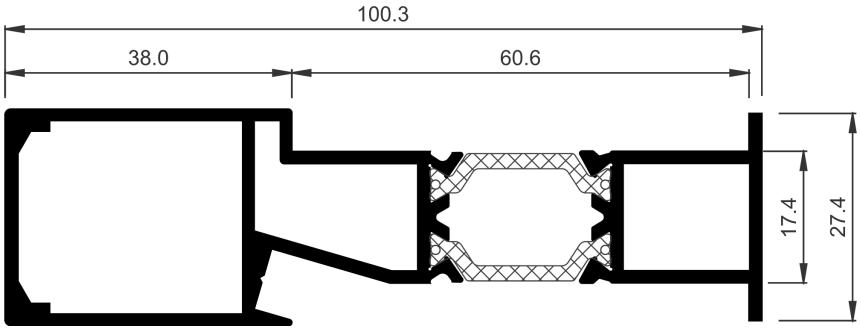

COR-7032	
Descripción Description	Unión de marcos con refuerzo Frame joint profile with reinforcement
Peso Weight **(g/m)**	1533,8
Superficie Surface **(dm²/m)**	58,71
Ix (cm⁴)	4,1
Iy (cm⁴)	52,84

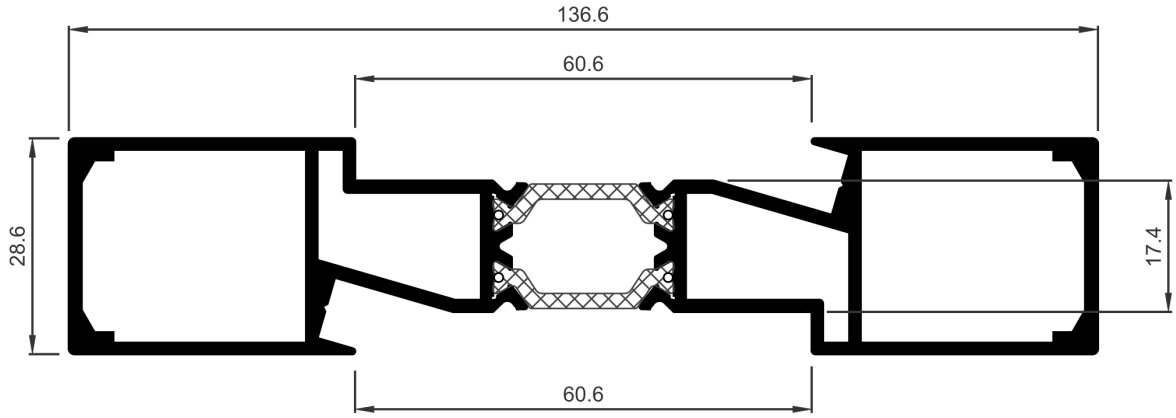

COR-7061	
Descripción Description	Unión de marcos con doble refuerzo Frame joint profile with double reinforcement
Peso Weight **(g/m)**	2049,5
Superficie Surface **(dm²/m)**	80,05
Ix (cm⁴)	6,64
Iy (cm⁴)	134,24

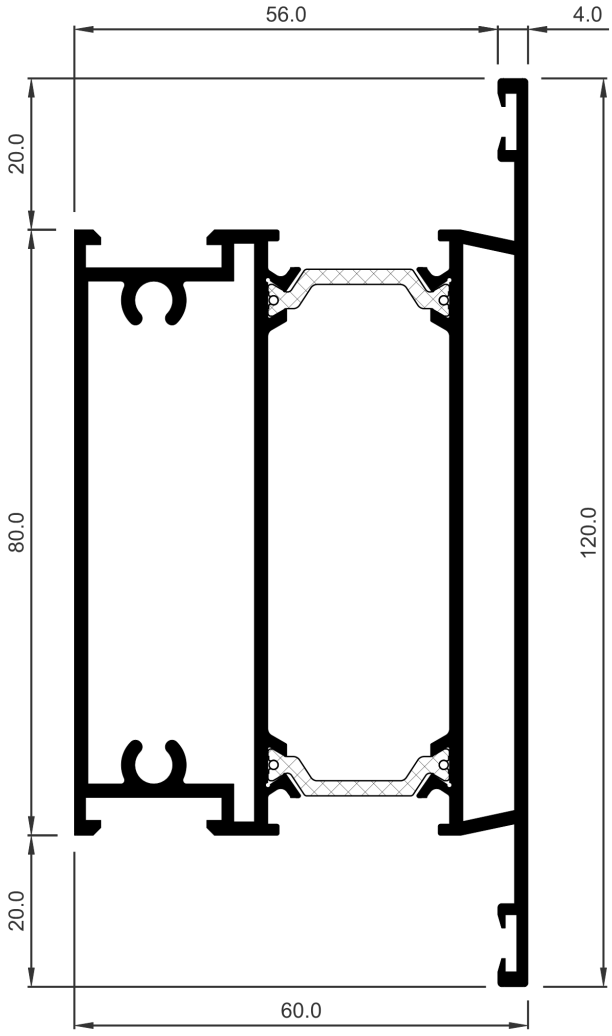

COR-7050	
Descripción **Description**	Zócalo de 120 mm 120 mm plinth
Peso **Weight** **(g/m)**	2616,5
Superficie **Surface** **(dm^2/m)**	101,69
Ix (cm^4)	80,84
Iy (cm^4)	44,35
Fresa **Miller**	965999
Observaciones **Observations**	Tornillo ∅5.5 mm DIN7981 ∅5.5 mm DIN7982 screw

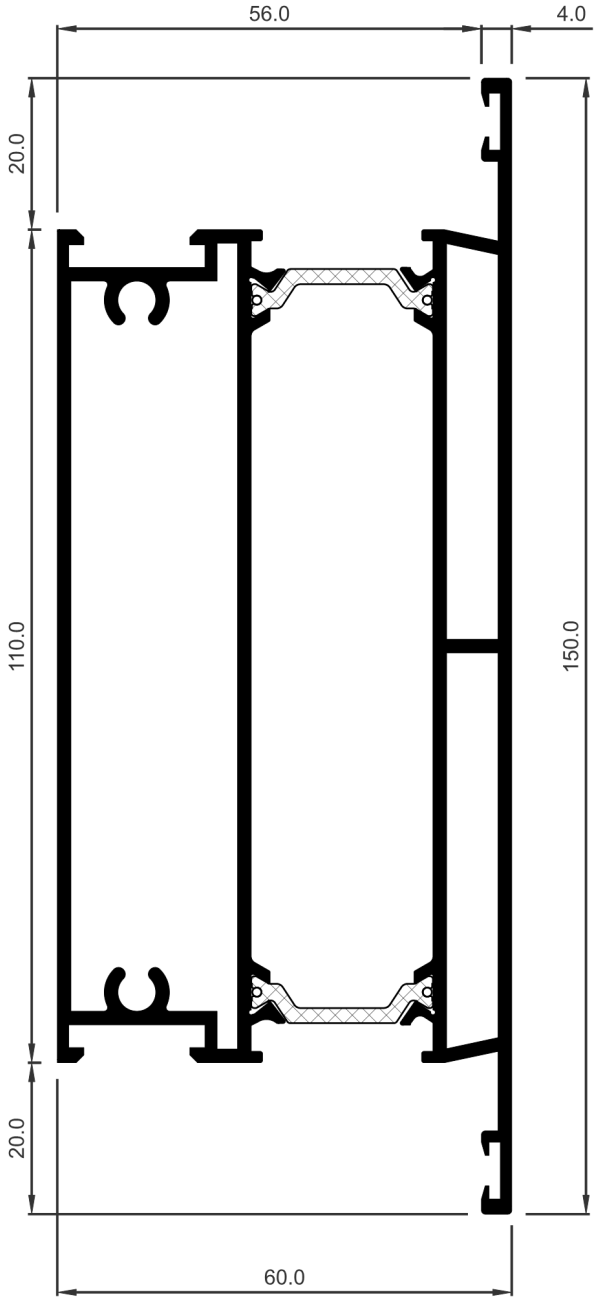

COR-7052	
Descripción Description	Zócalo de 150 mm 150 mm plinth
Peso Weight **(g/m)**	3229,4
Superficie Surface **(dm^2/m)**	126,93
Ix (cm^4)	174,39
Iy (cm^4)	56,17
Fresa Miller	965999
Observaciones Observations	Tornillo ∅5.5 mm DIN7981 ∅5.5 mm DIN7982 screw

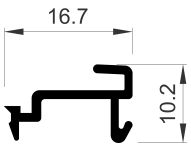

COR-2012	
Descripción Description	Grapa para junquillos Glazing bead clip
Peso Weight **(g/m)**	113,4
Superficie Surface **(dm^2/m)**	7,65
Ix (cm^4)	0,03
Iy (cm^4)	0,12

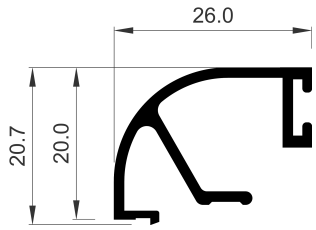

COR-2013	
Descripción Description	Junquillo curvo grapa 26 mm Curve glazing bead clip 26 mm
Peso Weight **(g/m)**	280,8
Superficie Surface **(dm^2/m)**	15,71
Ix (cm^4)	0,42
Iy (cm^4)	0,74
Varios Various	252012

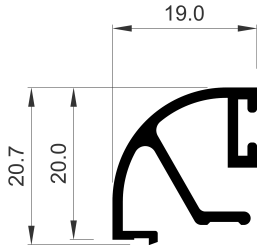

COR-2014	
Descripción Description	Junquillo curvo grapa 19 mm Curve glazing bead clip 19 mm
Peso Weight **(g/m)**	256,5
Superficie Surface **(dm^2/m)**	14,31
Ix (cm^4)	0,35
Iy (cm^4)	0,35
Varios Various	252012

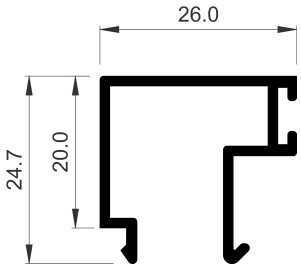

COR-2015	
Descripción Description	Junquillo clip recto de 26 mm Straight glazing bead clip 26 mm
Peso Weight **(g/m)**	321,3
Superficie Surface **(dm^2/m)**	18,04
Ix (cm^4)	0,75
Iy (cm^4)	0,97

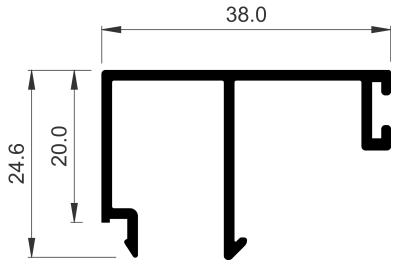

COR-2016	
Descripción Description	Junquillo clip recto de 38 mm Straight glazing bead clip 38 mm
Peso Weight **(g/m)**	369,9
Superficie Surface **(dm^2/m)**	20,98
Ix (cm^4)	0,82
Iy (cm^4)	2,16

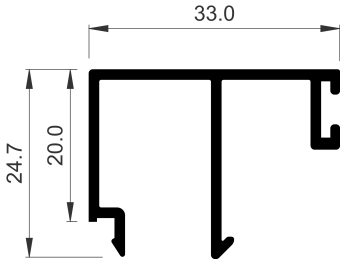

COR-2017	
Descripción Description	Junquillo clip recto de 33 mm Straight glazing bead clip 33 mm
Peso Weight **(g/m)**	353,7
Superficie Surface **(dm^2/m)**	19,98
Ix (cm^4)	0,78
Iy (cm^4)	1,55

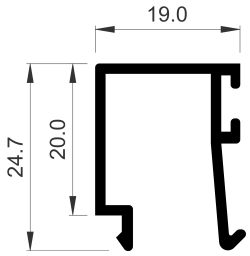

COR-2018	
Descripción Description	Junquillo clip recto de 19 mm Straight glazing bead clip 19 mm
Peso Weight **(g/m)**	275,4
Superficie Surface **(dm²/m)**	15,52
Ix (cm⁴)	0,67
Iy (cm⁴)	0,53

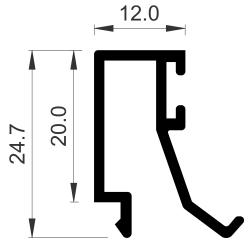

COR-2019	
Descripción Description	Junquillo clip recto de 12 mm Straight glazing bead clip 12 mm
Peso Weight **(g/m)**	261,9
Superficie Surface **(dm²/m)**	14,77
Ix (cm⁴)	0,61
Iy (cm⁴)	0,27

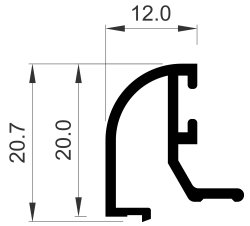

COR-2021	
Descripción Description	Junquillo curvo grapa 12 mm Curve glazing bead clip 12 mm
Peso Weight **(g/m)**	216
Superficie Surface **(dm²/m)**	12,55
Ix (cm⁴)	0,31
Iy (cm⁴)	0,18
Varios Various	252012

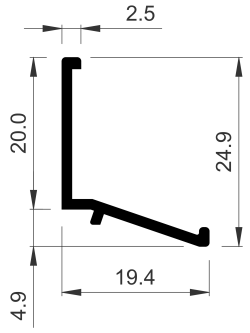

COR-2023	
Descripción Description	Junquillo recto de 2,5 mm 2,5 Straight glazing bead clip
Peso Weight **(g/m)**	151,2
Superficie Surface **(dm²/m)**	8,71
Ix (cm⁴)	0,32
Iy (cm⁴)	0,21

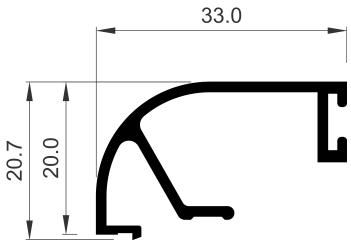

COR-2038	
Descripción Description	Junquillo curvo grapa 33 mm Curve glazing bead clip 33 mm
Peso Weight **(g/m)**	307,8
Superficie Surface **(dm²/m)**	17,32
Ix (cm⁴)	0,47
Iy (cm⁴)	1,37
Varios Various	252012

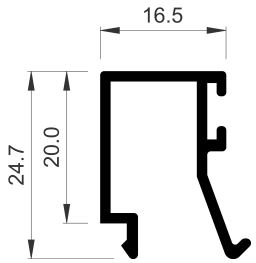

COR-2065	
Descripción Description	Junquillo clip recto de 16.50 mm Straight glazing bead clip 16,50 mm
Peso Weight **(g/m)**	270
Superficie Surface **(dm^2/m)**	15,13
Ix (cm^4)	0,65
Iy (cm^4)	0,41

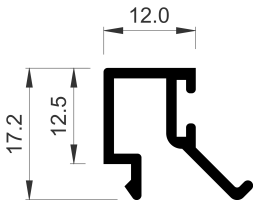

COR-2066	
Descripción Description	Junquillo de 12 mm para divisor de vidrio 12 mm glazing bead for glass divider
Peso Weight **(g/m)**	207,9
Superficie Surface **(dm^2/m)**	11,73
Ix (cm^4)	0,22
Iy (cm^4)	0,21

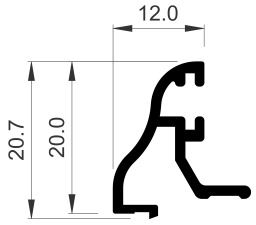

COR-2088	
Descripción Description	Junquillo grapa 12 mm tradición 12 mm clip glazing bead tradition
Peso Weight **(g/m)**	199,8
Superficie Surface **(dm^2/m)**	11,4
Ix (cm^4)	0,26
Iy (cm^4)	0,14
Varios Various	252012

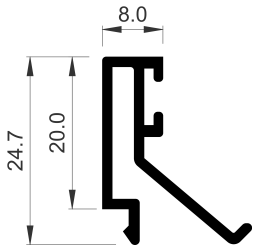

COR-2093	
Descripción Description	Junquillo clip recto de 8 mm Straight glazing bead clip 8 mm
Peso Weight **(g/m)**	256,5
Superficie Surface **(dm^2/m)**	14,51
Ix (cm^4)	0,56
Iy (cm^4)	0,23

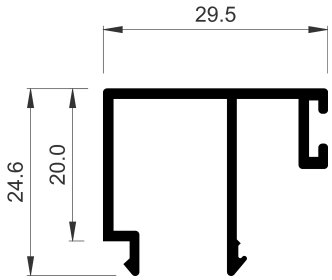

COR-2094	
Descripción Description	Junquillo doble clip recto de 29,5 mm Straight glazing bead double clip 29,5 mm
Peso Weight **(g/m)**	332,1
Superficie Surface **(dm^2/m)**	19,15
Ix (cm^4)	0,72
Iy (cm^4)	1,2

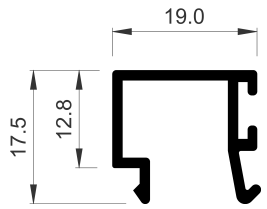

COR-2106	
Descripción Description	Junquillo de 19 mm para divisor de vidrio 19 mm glazing bead for glass divider
Peso Weight **(g/m)**	224,1
Superficie Surface **(dm²/m)**	12,56
Ix (cm⁴)	2,62
Iy (cm⁴)	4,04
Observaciones Observations	CONSULTAR DISPONIBILIDAD CHECK AVAILABILITY

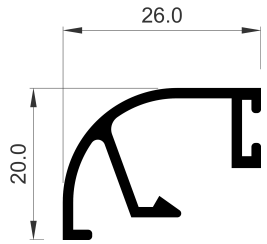

COR-2113	
Descripción Description	Junquillo curvo grapa plástica 26 mm Curve glazing bead plastic clip 26 mm
Peso Weight **(g/m)**	272,7
Superficie Surface **(dm²/m)**	15
Ix (cm⁴)	0,36
Iy (cm⁴)	0,72
Varios Various	212001

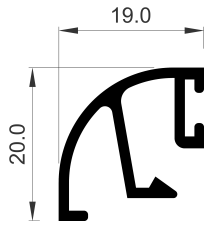

COR-2114	
Descripción Description	Junquillo curvo grapa plástica 19 mm Curve glazing bead plastic clip 19 mm
Peso Weight **(g/m)**	251,1
Superficie Surface **(dm²/m)**	13,74
Ix (cm⁴)	0,31
Iy (cm⁴)	0,31
Varios Various	212001

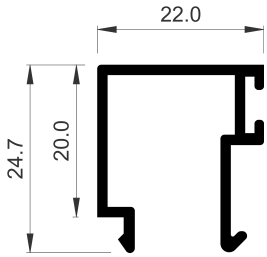

COR-2117	
Descripción Description	Junquillo clip recto de 22 mm Straight glazing bead clip 22 mm
Peso Weight **(g/m)**	294,3
Superficie Surface **(dm²/m)**	16,44
Ix (cm⁴)	0,7
Iy (cm⁴)	0,69

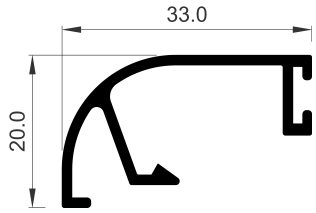

COR-2138	
Descripción Description	Junquillo curvo grapa plástica 33 mm Curve glazing bead plastic clip 33 mm
Peso Weight **(g/m)**	294,3
Superficie Surface **(dm^2/m)**	16,15
Ix (cm^4)	0,41
Iy (cm^4)	1,35
Varios Various	212001

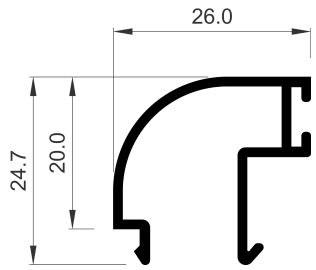

COR-2313	
Descripción Description	Junquillo curvo 26 mm Curve glazing bead 26 mm
Peso Weight **(g/m)**	278,1
Superficie Surface **(dm^2/m)**	16,99
Ix (cm^4)	0,61
Iy (cm^4)	0,76

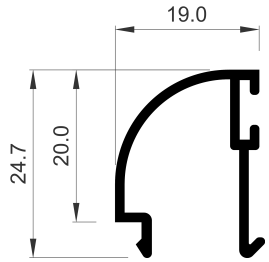

COR-2314	
Descripción Description	Junquillo curvo 19 mm Curve glazing bead 19 mm
Peso Weight **(g/m)**	237,6
Superficie Surface **(dm^2/m)**	14,5
Ix (cm^4)	0,52
Iy (cm^4)	0,41

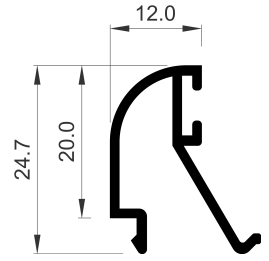

COR-2321	
Descripción Description	Junquillo curvo 12 mm Curve glazing bead 12 mm
Peso Weight **(g/m)**	228,5
Superficie Surface **(dm^2/m)**	13,98
Ix (cm^4)	0,49
Iy (cm^4)	0,24

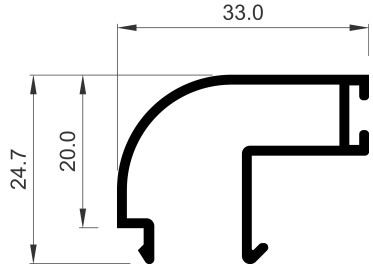

COR-2338	
Descripción Description	Junquillo curvo 33 mm Curve glazing bead 33 mm
Peso Weight **(g/m)**	326,7
Superficie Surface **(dm^2/m)**	19,91
Ix (cm^4)	0,68
Iy (cm^4)	1,35

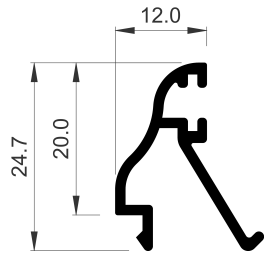

COR-2388	
Descripción Description	Junquillo clip 12 mm tradición 12 mm clip glazing bead tradition
Peso Weight **(g/m)**	229,5
Superficie Surface **(dm²/m)**	12,73
Ix (cm⁴)	0,43
Iy (cm⁴)	0,2

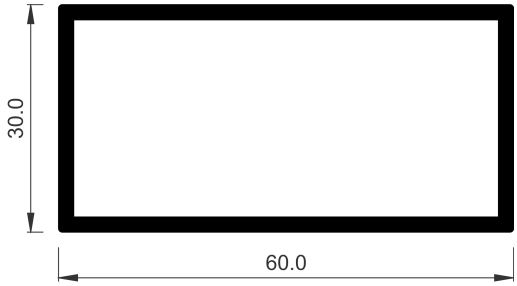

806030	
Descripción Description	Tubo de 60x30x2 mm 60x30x2 mm tube
Peso Weight **(g/m)**	928,8
Superficie Surface **(dm²/m)**	34,4
Ix (cm⁴)	15,93
Iy (cm⁴)	5,29

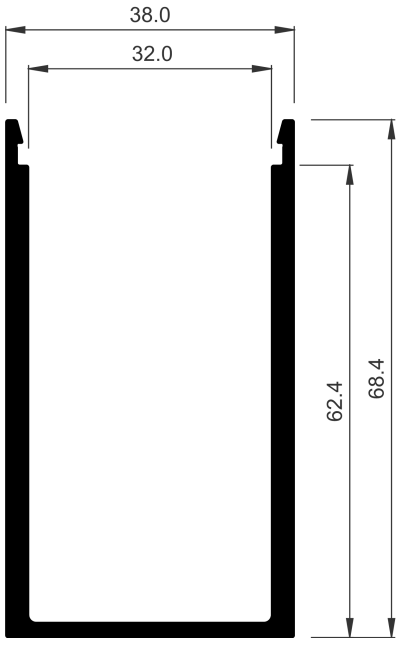

COR-1700	
Descripción Description	U de refuerzo Reinforcement U
Peso Weight **(g/m)**	1239,3
Superficie Surface **(dm²/m)**	34,5
Ix (cm⁴)	20,05
Iy (cm⁴)	12,71
Observaciones Observations	Con tapa Cor-1701 With cover Cor-1701

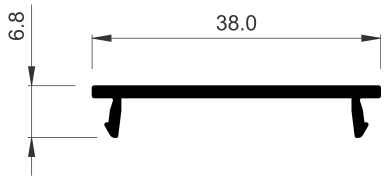

COR-1701	
Descripción Description	Tapa clipaje U refuerzo Reinforcement U-clip end plate
Peso Weight **(g/m)**	202,5
Superficie Surface **(dm²/m)**	10
Ix (cm⁴)	0,02
Iy (cm⁴)	1,09

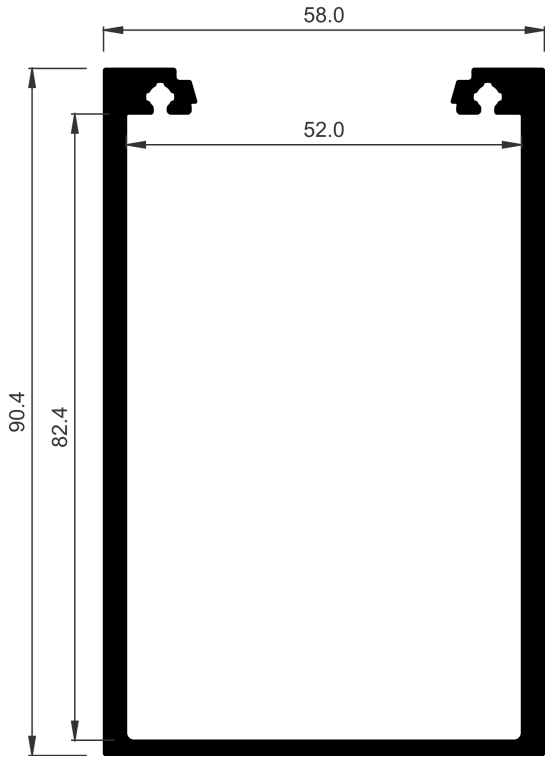

COR-1703	
Descripción Description	U de refuerzo 90x58 mm 90x58 mm reinforcement U
Peso Weight **(g/m)**	1952,1
Superficie Surface **(dm^2/m)**	52,44
Ix (cm^4)	70,69
Iy (cm^4)	47,16
Observaciones Observations	Con tapa Cor-1701 With cover Cor-1701

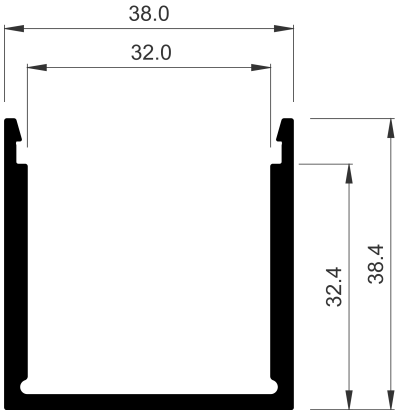

COR-1704	
Descripción Description	U refuerzo 40 mm Reinforcement U 40 mm
Peso Weight **(g/m)**	743,31
Superficie Surface **(dm^2/m)**	22,78
Ix (cm^4)	3,77
Iy (cm^4)	7,09
Observaciones Observations	Con tapa Cor-1701 With cover Cor-1701

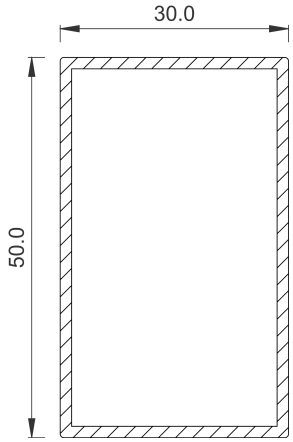

COR-6852	
Descripción Description	Tubo de 50x30 INOX 50x30 mm stainless tube
Ix (cm^4)	7,87
Iy (cm^4)	3,54

COR 60
Perfiles a escala

COR 60
Profiles to scale

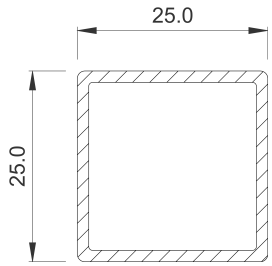

COR-7252	
Descripción Description	Tubo 25x25 INOX Tube of 25x25 stainless steel
Superficie Surface **(dm²/m)**	18,8
Ix (cm⁴)	1,29
Iy (cm⁴)	1,29

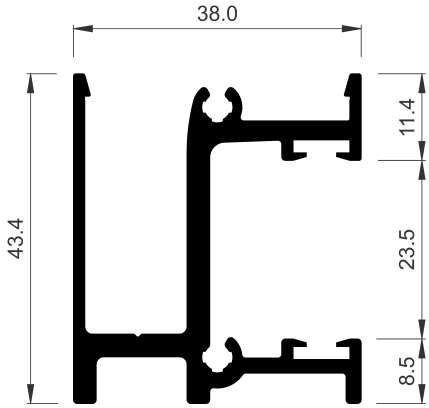

COR-8540	
Descripción Description	Soporte barandilla superpuesta Juliet balcony support
Peso Weight **(g/m)**	1012,5
Superficie Surface **(dm²/m)**	34,51
Ix (cm⁴)	7,15
Iy (cm⁴)	5,04
Tapas Covers	358542
Tornillería Screws	814832 824222
Observaciones Observations	Compatible con perfil Cor-1701 Compatible with profile Cor-1701

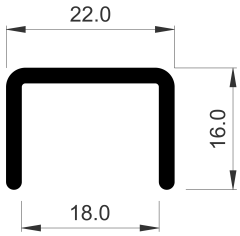

COR-8562	
Descripción Description	Remate vidrio 8.8 Glass finishing 8.8
Peso Weight **(g/m)**	261,9
Superficie Surface **(dm²/m)**	9,97
Ix (cm⁴)	2,4
Iy (cm⁴)	7

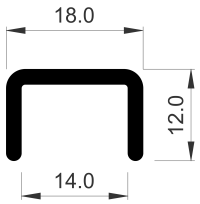

COR-8563	
Descripción Description	Remate vidrio 6.6 Glass finishing 6.6
Peso Weight **(g/m)**	197,1
Superficie Surface **(dm²/m)**	7,57
Ix (cm⁴)	0,9
Iy (cm⁴)	0,33



603003	
Descripción Description	Pletina de 30x3 mm Plate 30x3mm
Peso Weight **(g/m)**	243
Superficie Surface **(dm²/m)**	6,6
Ix (cm⁴)	0,01
Iy (cm⁴)	0,68

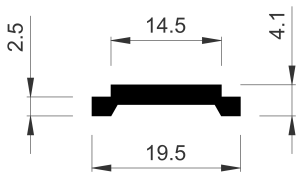

COR-2030	
Descripción Description	Pletina falleba aluminio Aluminium espagnolette
Peso Weight **(g/m)**	143,1
Superficie Surface **(dm^2/m)**	5
Ix (cm^4)	0,01
Iy (cm^4)	0,16

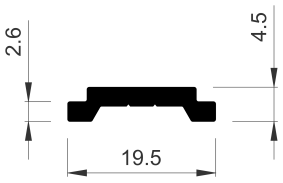

COR-2130	
Descripción Description	Pletina falleba poliamida Polyamide espagnolette

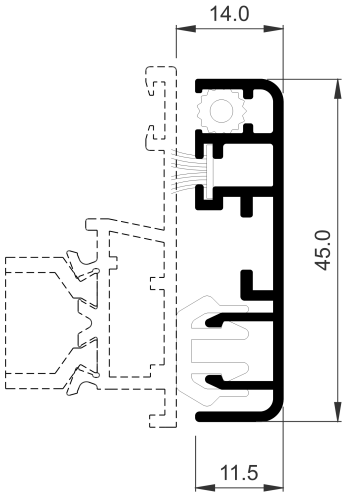

COR-2170	
Descripción Description	Mosquitera fija Fixed insect screen
Peso Weight **(g/m)**	405
Superficie Surface **(dm^2/m)**	24,41
Ix (cm^4)	3,02
Iy (cm^4)	0,19
Varios Various	272170
Juntas Gaskets	272100 950040
Escuadra alineamiento Alignment cleat	245054
Observaciones Observations	Telas mosquitera 272125/26/27/28 Mosquito net 272125/26/27/28

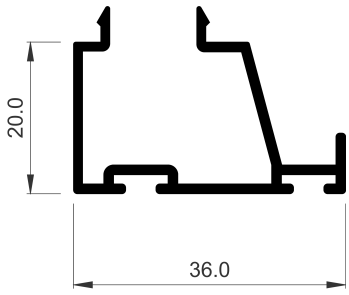

COR-2370	
Descripción Description	Remate puerta Door finishing
Peso Weight **(g/m)**	375,3
Superficie Surface **(dm^2/m)**	21,87
Ix (cm^4)	0,81
Iy (cm^4)	1,89
Juntas Gaskets	232401

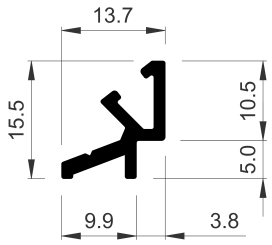

COR-2714	
Descripción Description	Acople esquinero regulable Adjustable corner attachment
Peso Weight **(g/m)**	162
Superficie Surface **(dm²/m)**	7,34
Ix (cm⁴)	0,1
Iy (cm⁴)	0,08
Observaciones Observations	Tornillo ∅3.5 mm DIN7504N ∅3.5 mm DIN7504N screw

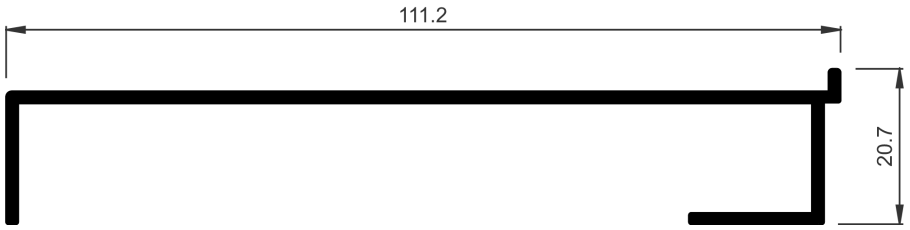

COR-2778	
Descripción Description	Peana de 110 mm 110 mm stand
Peso Weight **(g/m)**	696,6
Superficie Surface **(dm²/m)**	32,73
Ix (cm⁴)	0,89
Iy (cm⁴)	38,59
Tornillería Screws	853913

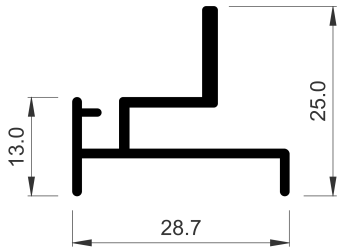

COR-2890	
Descripción Description	Complemento tapa registro (para panel) Register cover complement (for pannel)
Peso Weight **(g/m)**	280,8
Superficie Surface **(dm²/m)**	15,65
Ix (cm⁴)	0,37
Iy (cm⁴)	0,73
Juntas Gaskets	262810
Tornillería Screws	853913

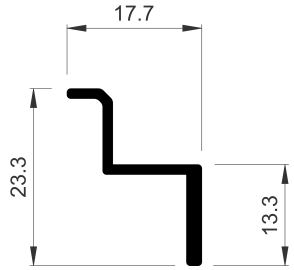

COR-2891	
Descripción Description	Asiento tapa registro Register cover seat
Peso Weight **(g/m)**	159,3
Superficie Surface **(dm²/m)**	7,92
Ix (cm⁴)	0,23
Iy (cm⁴)	0,19
Juntas Gaskets	262810

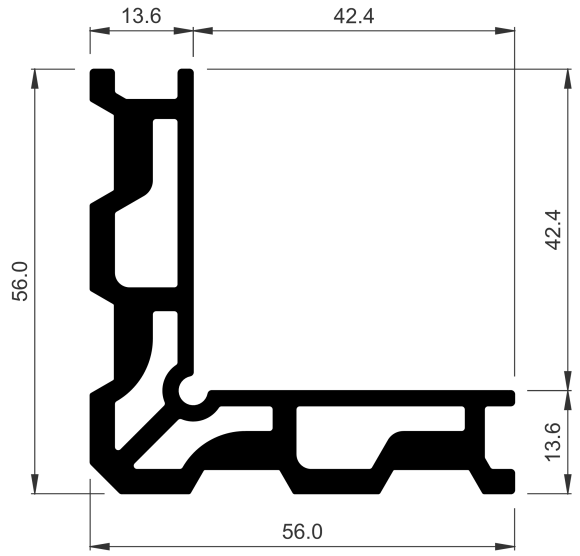

COR-3160	
Descripción Description	Perfil para escuadra de ensamblar de 13,60 mm Profile for assembly cleat - 13.60 mm
Peso Weight **(g/m)**	1884,6
Superficie Surface **(dm²/m)**	45,94
Ix (cm⁴)	18,6
Iy (cm⁴)	18,6

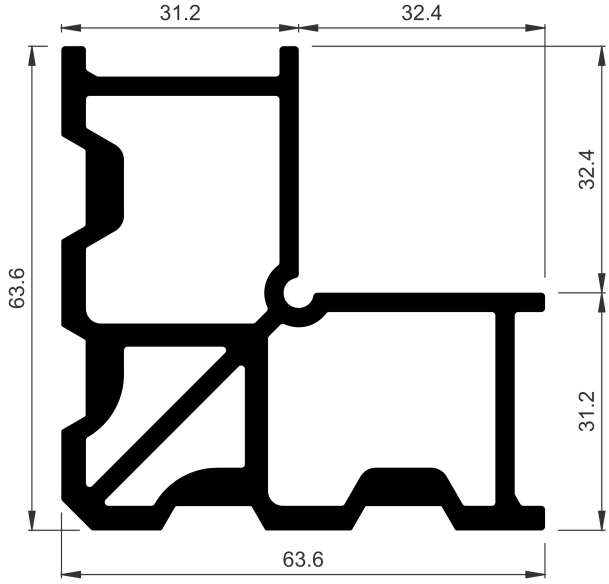

COR-3161	
Descripción Description	Perfil para escuadra de ensamblar de 31,20 mm Profile for assembly cleat - 31.20 mm
Peso Weight **(g/m)**	2651,4
Superficie Surface **(dm²/m)**	62,87
Ix (cm⁴)	34,52
Iy (cm⁴)	34,52

COR 60
Perfiles a escala

COR 60
Profiles to scale

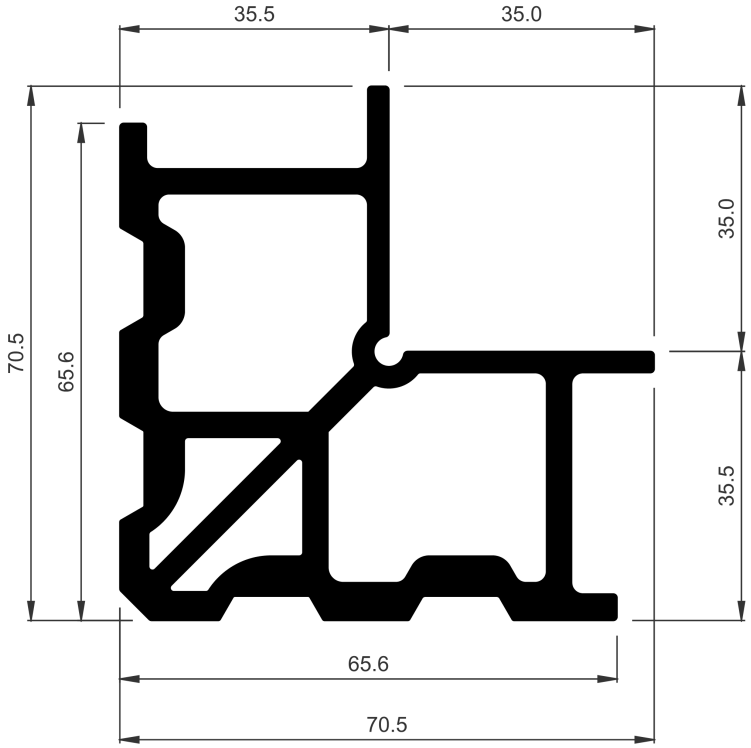

COR-3163	
Descripción Description	Perfil para escuadra de ensamblar de 35,50 mm Profile for assembly cleat - 35,50 mm
Peso Weight **(g/m)**	3361,5
Superficie Surface **(dm^2/m)**	65,04
Ix (cm^4)	48,05
Iy (cm^4)	48,05

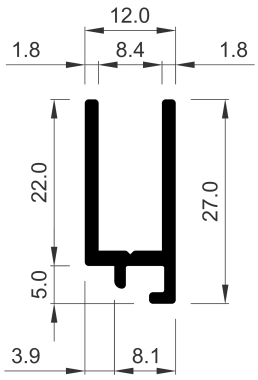

COR-7997	
Descripción Description	Acople para junta de dilatación Expansion gasket attachment
Peso Weight **(g/m)**	297
Superficie Surface **(dm^2/m)**	12,56
Ix (cm^4)	0,63
Iy (cm^4)	0,24
Juntas Gaskets	347901
Tornillería Screws	813919

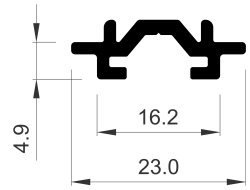

COR-8090	
Descripción Description	Acople remate junta central Central gasket finidhing attachment
Peso Weight **(g/m)**	199,8
Superficie Surface **(dm^2/m)**	8,37
Ix (cm^4)	0,03
Iy (cm^4)	0,29
Observaciones Observations	Tornillo 823919, ∅3.9x19 DIN7982-A2 823919, ∅3.9x19 DIN7982-A2 screw

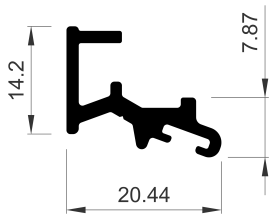

COR-8091	
Descripción Description	Tapa remate hoja perimetral Perimeter sash finishing cover
Peso Weight **(g/m)**	256,5
Superficie Surface **(dm²/m)**	10,07
Ix (cm⁴)	0,18
Iy (cm⁴)	0,36
Observaciones Observations	Tornillo 823919, Ø3.9x19 DIN7981-A2 823919, Ø3.9x19 DIN7981-A3 screw

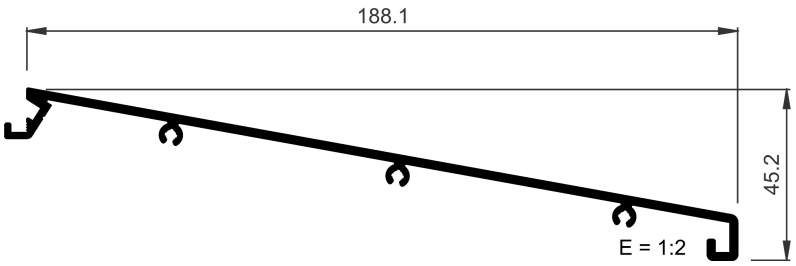

772694	
Descripción Description	Alargadera de 190 mm 190 mm cill
Peso Weight **(g/m)**	1385,1
Superficie Surface **(dm²/m)**	53,44
Ix (cm⁴)	6,7
Iy (cm⁴)	191,64
Observaciones Observations	CONSULTAR DISPONIBILIDAD CHECK AVAILABILITY

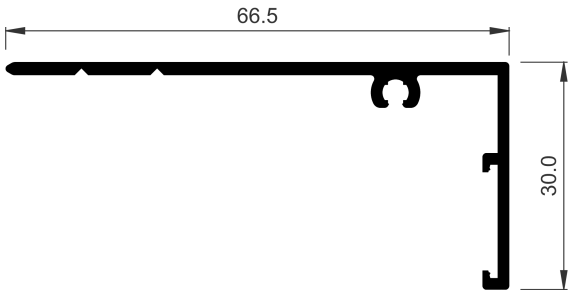

COR-1750	
Descripción Description	Tapé de 60 mm x 30 mm 60 mm x 30 mm cap
Peso Weight **(g/m)**	477,9
Superficie Surface **(dm²/m)**	22,13
Ix (cm⁴)	1,21
Iy (cm⁴)	7,62
Escuadra alineamiento Alignment cleat	920135

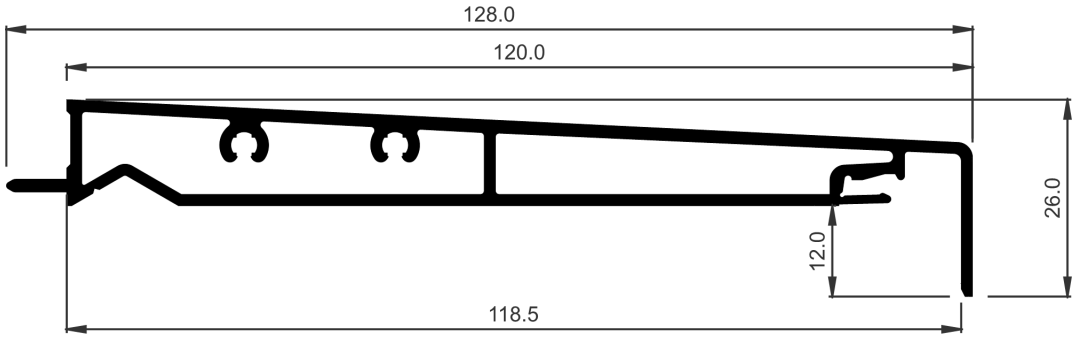

COR-1751	
Descripción Description	Bandeja de 120 mm 120 mm tray
Peso Weight **(g/m)**	1317,6
Superficie Surface **(dm²/m)**	61,36
Ix (cm⁴)	1,19
Iy (cm⁴)	68,14
Tapas Covers	371751

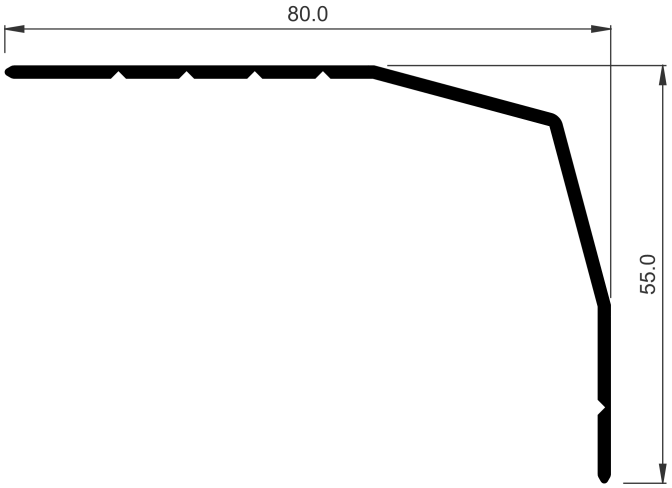

COR-1752	
Descripción Description	Ángulo Angle
Peso Weight **(g/m)**	542,7
Superficie Surface **(dm²/m)**	24,95
Ix (cm⁴)	5,53
Iy (cm⁴)	13,3

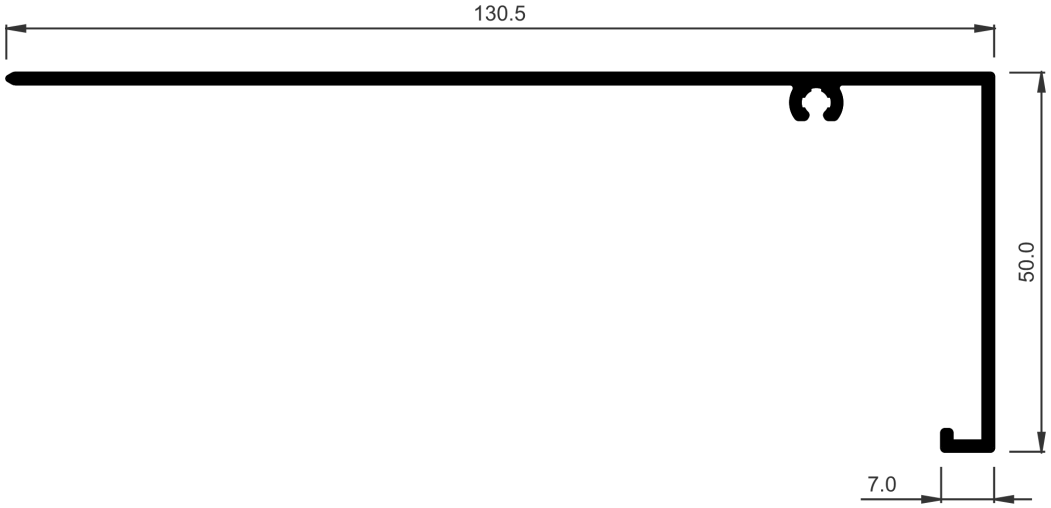

COR-1753	
Descripción Description	Tapé 130x50 mm 130x50 mm cap
Peso Weight **(g/m)**	820,8
Superficie Surface **(dm²/m)**	39,14
Ix (cm⁴)	6,63
Iy (cm⁴)	53,74

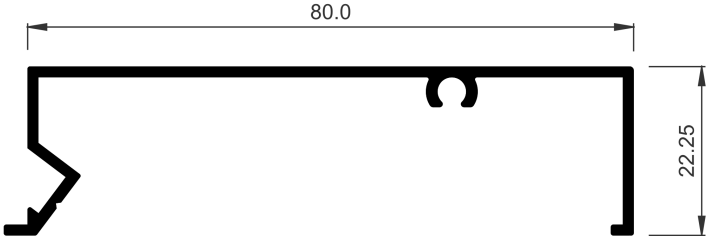

COR-2724	
Descripción Description	Cubre premarco 80 mm Pre-frame cover 80 mm
Peso Weight **(g/m)**	537,3
Superficie Surface **(dm²/m)**	28,05
Ix (cm⁴)	0,99
Iy (cm⁴)	17,3
Observaciones Observations	Tornillo ∅3.9 mm DIN7504N-A2 ∅3.9 mm DIN7504N-A2 screw

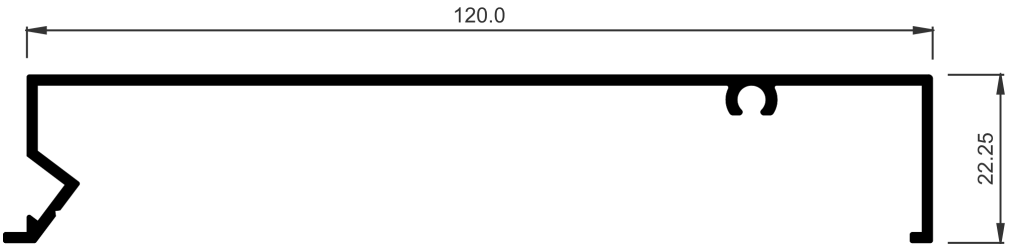

COR-2726	
Descripción Description	Cubre premarco 120 mm Pre-frame cover 120 mm
Peso Weight **(g/m)**	688,5
Superficie Surface **(dm²/m)**	36,05
Ix (cm⁴)	1,09
Iy (cm⁴)	47,2
Observaciones Observations	Tornillo ∅3.9 mm DIN7504N-A2 ∅3.9 mm DIN7504N-A2 screw

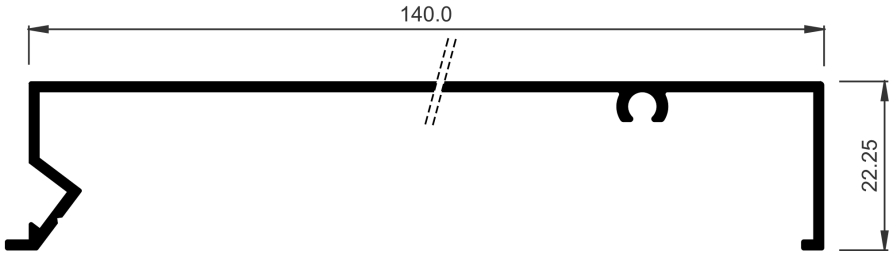

COR-2727	
Descripción Description	Cubre premarco 140 mm Pre-frame cover 140 mm
Peso Weight **(g/m)**	764,1
Superficie Surface **(dm²/m)**	40,05
Ix (cm⁴)	1,13
Iy (cm⁴)	69,51
Observaciones Observations	Tornillo ∅3.9 mm DIN7504N-A2 ∅3.9 mm DIN7504N-A2 screw

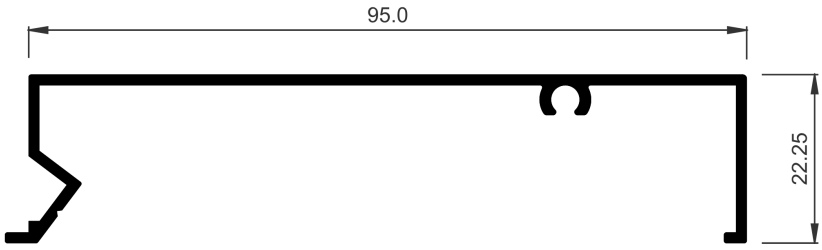

COR-2790	
Descripción Description	Cubre premarco 95 mm Pre-frame cover 95 mm
Peso Weight **(g/m)**	591,3
Superficie Surface **(dm²/m)**	30,96
Ix (cm⁴)	1,02
Iy (cm⁴)	26,25
Observaciones Observations	Tornillo ∅3.9 mm DIN7504N-A2 ∅3.9 mm DIN7504N-A2 screw

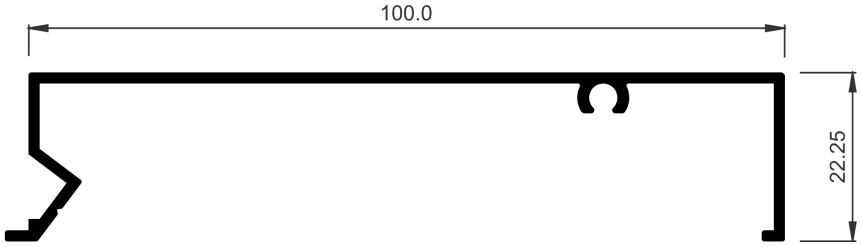

COR-2791	
Descripción Description	Cubre premarco 100 mm Pre-frame cover 100 mm
Peso Weight **(g/m)**	610,2
Superficie Surface **(dm²/m)**	31,96
Ix (cm⁴)	1,03
Iy (cm⁴)	29,81
Observaciones Observations	Tornillo ∅3.9 mm DIN7504N-A2 ∅3.9 mm DIN7504N-A2 screw

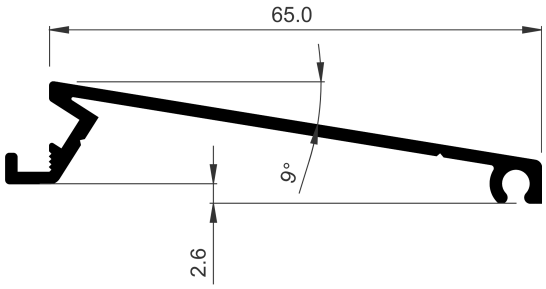

COR-2870	
Descripción Description	Alargadera de 65 mm 65 mm cill
Peso Weight **(g/m)**	415,8
Superficie Surface **(dm²/m)**	19,92
Ix (cm⁴)	0,23
Iy (cm⁴)	8,45
Observaciones Observations	Tornillo ∅3.9 mm DIN7504N-A2 ∅3.9 mm DIN7504N-A2 screw

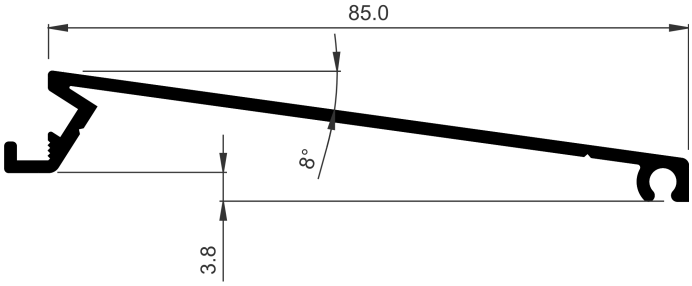

COR-2872	
Descripción Description	Alargadera de 85 mm 85 mm cill
Peso Weight **(g/m)**	496,8
Superficie Surface **(dm²/m)**	23,92
Ix (cm⁴)	0,3
Iy (cm⁴)	16,49
Observaciones Observations	Tornillo ∅3.9 mm DIN7504N-A2 ∅3.9 mm DIN7504N-A2 screw

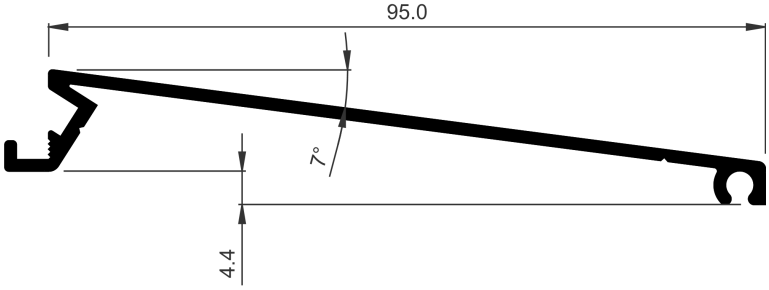

COR-2873	
Descripción Description	Alargadera de 95 mm 95 mm cill
Peso Weight **(g/m)**	537,3
Superficie Surface **(dm²/m)**	25,92
Ix (cm⁴)	0,35
Iy (cm⁴)	21,83
Observaciones Observations	Tornillo ∅3.9 mm DIN7504N-A2 ∅3.9 mm DIN7504N-A2 screw

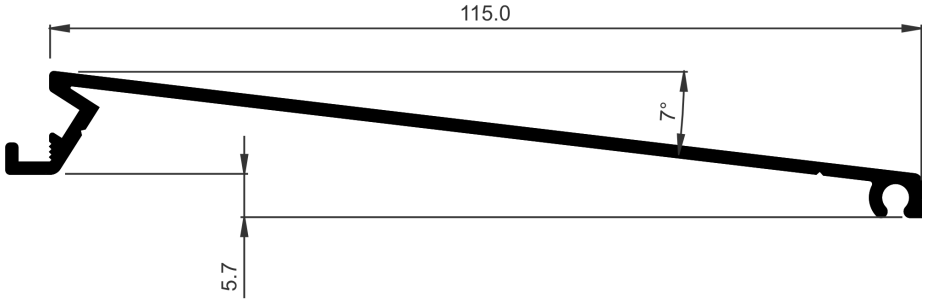

COR-2875	
Descripción Description	Alargadera de 115 mm 115 mm cill
Peso Weight **(g/m)**	618,3
Superficie Surface **(dm²/m)**	29,93
Ix (cm⁴)	0,45
Iy (cm⁴)	35,54
Observaciones Observations	Tornillo ∅3.9 mm DIN7504N-A2 ∅3.9 mm DIN7504N-A2 screw

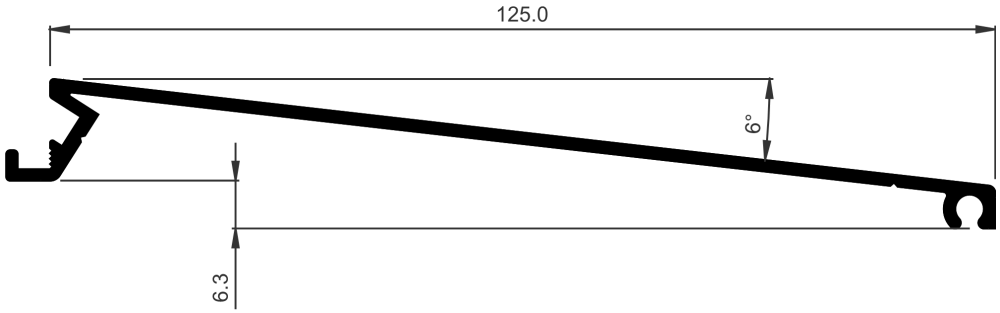

COR-2876	
Descripción Description	Alargadera de 125 mm 125 mm cill
Peso Weight **(g/m)**	656,1
Superficie Surface **(dm²/m)**	31,93
Ix (cm⁴)	0,51
Iy (cm⁴)	44,06
Observaciones Observations	Tornillo ∅3.9 mm DIN7504N-A2 ∅3.9 mm DIN7504N-A2 screw

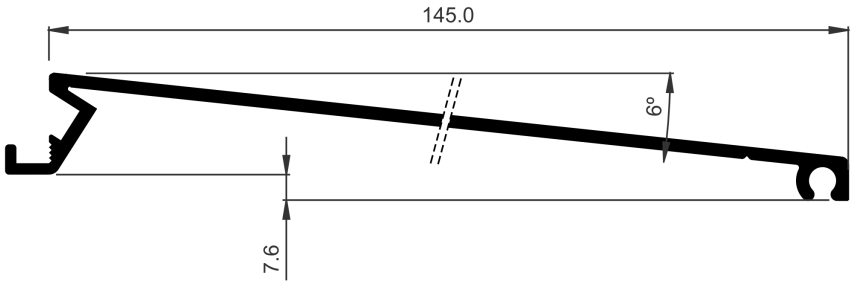

COR-2878	
Descripción Description	Alargadera de 145 mm 145 mm cill
Peso Weight **(g/m)**	737,1
Superficie Surface **(dm²/m)**	35,94
Ix (cm⁴)	0,64
Iy (cm⁴)	64,8
Observaciones Observations	Tornillo ∅3.9 mm DIN7504N-A2 ∅3.9 mm DIN7504N-A2 screw

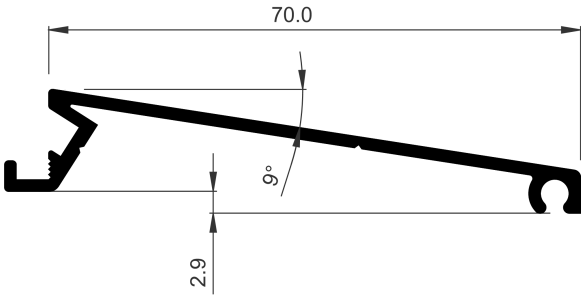

COR-2888	
Descripción Description	Alargadera de 70 mm 70 mm cill
Peso Weight **(g/m)**	437,4
Superficie Surface **(dm²/m)**	20,92
Ix (cm⁴)	0,25
Iy (cm⁴)	10,17
Observaciones Observations	Tornillo ∅3.9 mm DIN7504N-A2 ∅3.9 mm DIN7504N-A2 screw

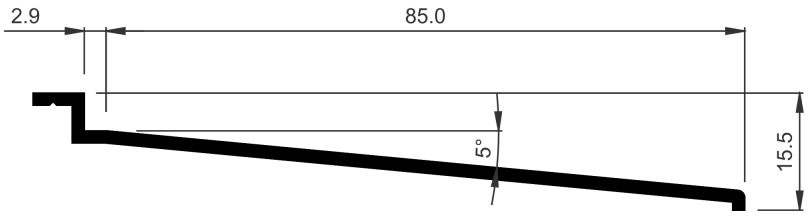

COR-7055	
Descripción Description	Alargadera de 85 mm 85 mm cill
Peso Weight **(g/m)**	434,7
Superficie Surface **(dm²/m)**	20,54
Ix (cm⁴)	0,19
Iy (cm⁴)	12,95
Tornillería Screws	812913

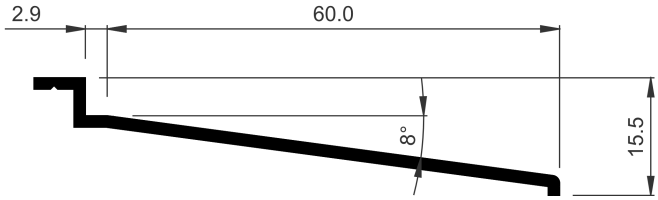

COR-7056	
Descripción Description	Alargadera de 60 mm 60 mm cill
Peso Weight **(g/m)**	307,8
Superficie Surface **(dm²/m)**	15,57
Ix (cm⁴)	0,15
Iy (cm⁴)	5
Tornillería Screws	812913

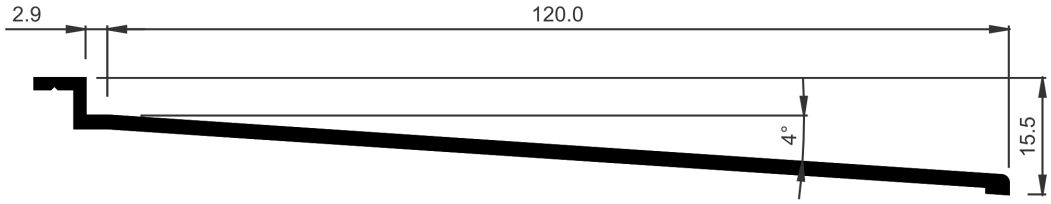

COR-7057	
Descripción Description	Alargadera de 120 mm 120 mm cill
Peso Weight **(g/m)**	618,3
Superficie Surface **(dm²/m)**	27,5
Ix (cm⁴)	0,23
Iy (cm⁴)	33,9
Tornillería Screws	812913

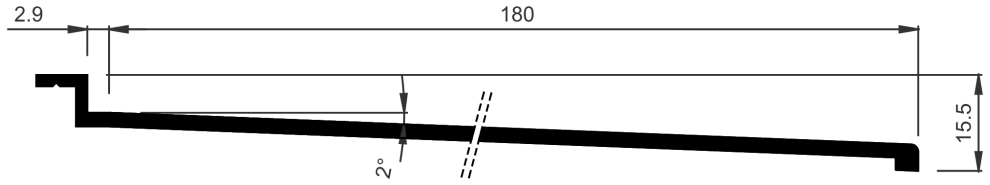

COR-7072	
Descripción Description	Alargadera de 180 mm 180 mm cill
Peso Weight **(g/m)**	950,4
Superficie Surface **(dm²/m)**	39,66
Ix (cm⁴)	0,26
Iy (cm⁴)	110,95
Tornillería Screws	812913

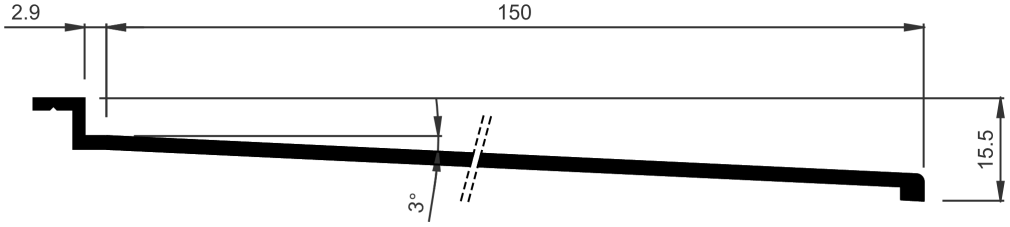

COR-7073	
Descripción Description	Alargadera de 150 mm 150 mm cill
Peso Weight **(g/m)**	764,1
Superficie Surface **(dm²/m)**	33,66
Ix (cm⁴)	0,22
Iy (cm⁴)	64,13
Tornillería Screws	812913

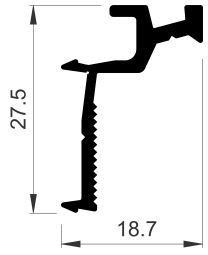

COR-2705	
Descripción Description	Grapa para solapes Clip for overlap
Peso Weight **(g/m)**	232,2
Superficie Surface **(dm²/m)**	112,1
Ix (cm⁴)	0,58
Iy (cm⁴)	0,23
Tornillería Screws	853913

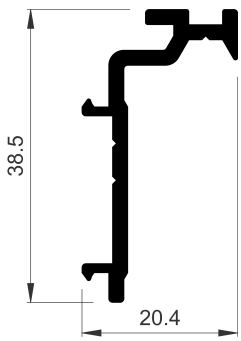

COR-2744	
Descripción Description	Grapa para solapes Clip for overlap
Peso Weight **(g/m)**	348,3
Superficie Surface **(dm²/m)**	13,98
Ix (cm⁴)	1,84
Iy (cm⁴)	0,36
Tornillería Screws	853913

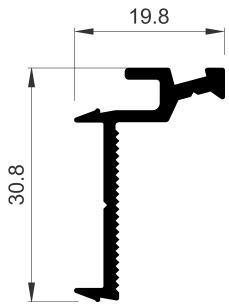

COR-2842	
Descripción **Description**	Grapa para solapes Clip for overlap
Peso **Weight** **(g/m)**	261,9
Superficie **Surface** **(dm²/m)**	12,73
Ix (cm⁴)	0,9
Iy (cm⁴)	0,24
Tornillería **Screws**	853913

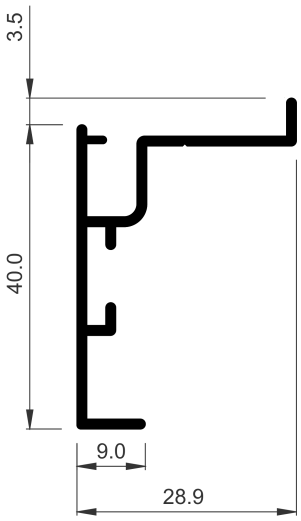

770224	
Descripción **Description**	Solape de registro recto Straight register overlap
Peso **Weight** **(g/m)**	353,7
Superficie **Surface** **(dm²/m)**	20,3
Ix (cm⁴)	2,24
Iy (cm⁴)	0,98
Escuadra alineamiento **Alignment cleat**	245054
Observaciones **Observations**	Tornillo ∅3.9 mm DIN7504N-A2 Screw ∅3.9 mm DIN7504N-A2

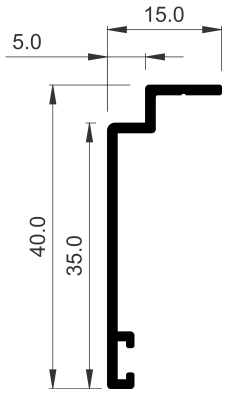

770229	
Descripción **Description**	Solape de 35 mm 35 mm overlap
Peso **Weight** **(g/m)**	205
Superficie **Surface** **(dm²/m)**	12
Ix (cm⁴)	1,38
Iy (cm⁴)	0,11
Escuadra alineamiento **Alignment cleat**	282730

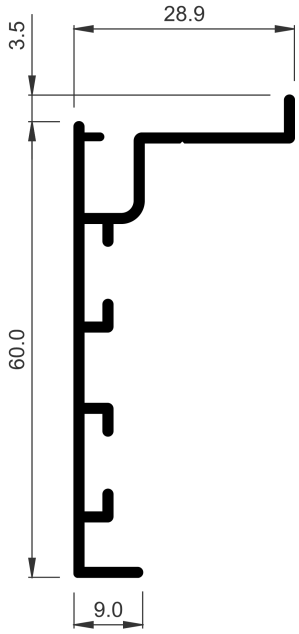

770563	
Descripción Description	Solape 60 mm 60 mm overlap
Peso Weight **(g/m)**	469,8
Superficie Surface **(dm^2/m)**	26,85
Ix (cm^4)	6,94
Iy (cm^4)	1,09
Escuadra alineamiento Alignment cleat	245054
Observaciones Observations	Tornillo ∅3.9 mm DIN7504N-A2 Screw ∅3.9 mm DIN7504N-A2

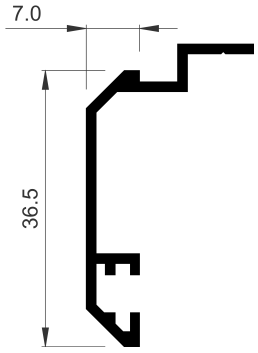

COR-2026	
Descripción Description	Solape 35 mm 35 mm overlap
Peso Weight **(g/m)**	272,7
Superficie Surface **(dm^2/m)**	15,24
Ix (cm^4)	1,8
Iy (cm^4)	0,33
Escuadra alineamiento Alignment cleat	212008
Observaciones Observations	Tornillo ∅3.9 mm DIN7504N-A2. Screw ∅3.9 mm DIN7504N-A2

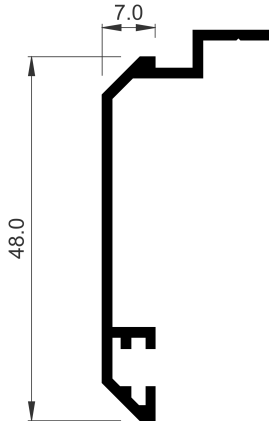

COR-2036	
Descripción Description	Solape 48 mm 48 mm overlap
Peso Weight **(g/m)**	272,7
Superficie Surface **(dm^2/m)**	17,63
Ix (cm^4)	3,19
Iy (cm^4)	0,31
Escuadra alineamiento Alignment cleat	212008
Observaciones Observations	Tornillo ∅3.9 mm DIN7504N-A2 Screw ∅3.9 mm DIN7504N-A2

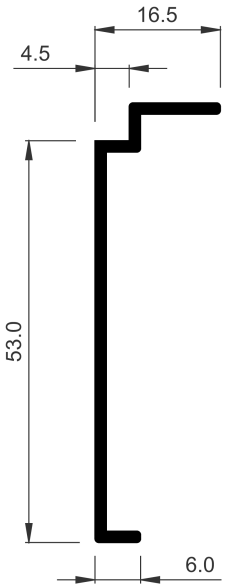

COR-2077	
Descripción Description	Solape recto de 53 mm 53 mm straight overlap
Peso Weight **(g/m)**	315,9
Superficie Surface **(dm²/m)**	15,75
Ix (cm⁴)	4,43
Iy (cm⁴)	0,17
Observaciones Observations	Tornillo ∅3.9 mm DIN7504N-A2 Screw ∅3.9 mm DIN7504N-A2

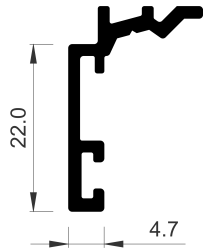

COR-2725	
Descripción Description	Solape recto 22 mm 22 mm straight overlap
Peso Weight **(g/m)**	245,7
Superficie Surface **(dm²/m)**	11,2
Ix (cm⁴)	0,71
Iy (cm⁴)	0,2
Escuadra alineamiento Alignment cleat	212007
Observaciones Observations	Tornillo ∅3.9 mm DIN7504P-A2 Screw ∅3.9 mm DIN7504N-A2

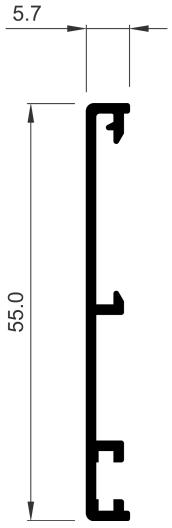

COR-2728	
Descripción Description	Solape recto de 55 mm Straight overlap 55 mm
Peso Weight **(g/m)**	270
Superficie Surface **(dm²/m)**	16,03
Ix (cm⁴)	3,19
Iy (cm⁴)	0,02
Escuadra alineamiento Alignment cleat	212008 912100
Observaciones Observations	Grapa 2705 Clip 2705

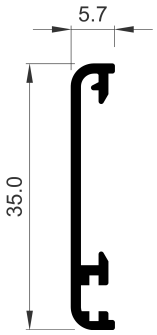

COR-2731	
Descripción Description	Solape de 35 mm Straight overlap 35 mm
Peso Weight **(g/m)**	183,6
Superficie Surface **(dm²/m)**	11
Ix (cm⁴)	0,92
Iy (cm⁴)	0,02
Escuadra alineamiento Alignment cleat	212007 912100
Observaciones Observations	Grapa 2705 Clip 2705

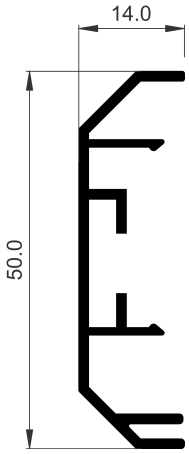

COR-2733	
Descripción Description	Solape chaflán de 50 mm Bevelled overlap 50 mm
Peso Weight **(g/m)**	367,2
Superficie Surface **(dm²/m)**	21,82
Ix (cm⁴)	2,94
Iy (cm⁴)	1,75
Escuadra alineamiento Alignment cleat	207004 277004
Observaciones Observations	Grapa 2744 Clip 2744

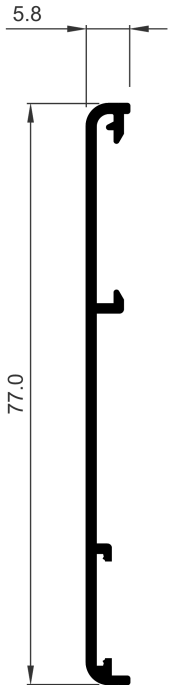

COR-2734	
Descripción Description	Solape de 77 mm 77 mm overlap
Peso Weight **(g/m)**	337,5
Superficie Surface **(dm²/m)**	19,66
Ix (cm⁴)	7,31
Iy (cm⁴)	0,02
Escuadra alineamiento Alignment cleat	912100 920135
Observaciones Observations	Grapa 2705 Clip 2705

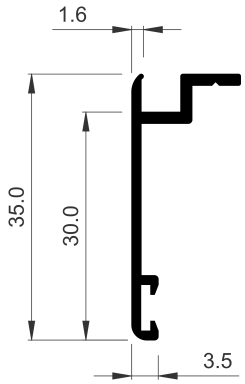

COR-2735	
Descripción Description	Solape de 35 mm Screw overlap
Peso Weight **(g/m)**	205,2
Superficie Surface **(dm²/m)**	12,02
Ix (cm⁴)	0,99
Iy (cm⁴)	0,11
Tornillería Screws	852913
Escuadra alineamiento Alignment cleat	212007

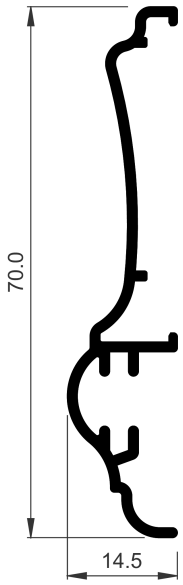

COR-2737	
Descripción Description	Solape con moldura de 70 mm Overlap with mould of 70 mm
Peso Weight **(g/m)**	399,6
Superficie Surface **(dm²/m)**	22,59
Ix (cm⁴)	0,14
Iy (cm⁴)	6,27
Escuadra alineamiento Alignment cleat	245054
Observaciones Observations	Grapa plástica 252737, Tornillo rch Ø3.9mm DIN 7504N-A2 Plastic clip 252737, Screw rch Ø3.9mm DIN 7504N-A2

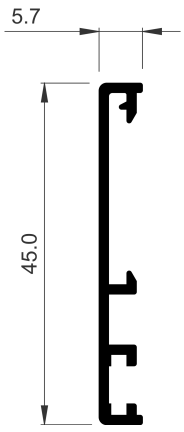

COR-2745	
Descripción Description	Solape recto 45 mm Straight overlap 45 mm
Peso Weight **(g/m)**	237,6
Superficie Surface **(dm²/m)**	14,03
Ix (cm⁴)	1,88
Iy (cm⁴)	0,02
Escuadra alineamiento Alignment cleat	212008 912100
Observaciones Observations	Grapa 2705 Clip 2705

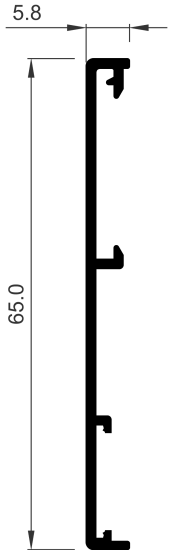

COR-2773	
Descripción Description	Solape recto de 65 mm Straight overlap 65 mm
Peso Weight **(g/m)**	299,7
Superficie Surface **(dm^2/m)**	17,49
Ix (cm^4)	4,7
Iy (cm^4)	0,02
Escuadra alineamiento Alignment cleat	912100 920135
Observaciones Observations	Grapa 2705 Clip 2705

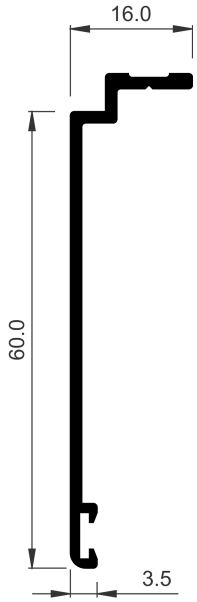

COR-2781	
Descripción Description	Solape recto 60 mm 60 mm straight overlap
Peso Weight **(g/m)**	337,5
Superficie Surface **(dm^2/m)**	17,32
Ix (cm^4)	5,59
Iy (cm^4)	0,18
Escuadra alineamiento Alignment cleat	212007
Observaciones Observations	Tornillo Ø3.9 mm DIN7504N-A2 Screw Ø3.9 mm DIN7504N-A2

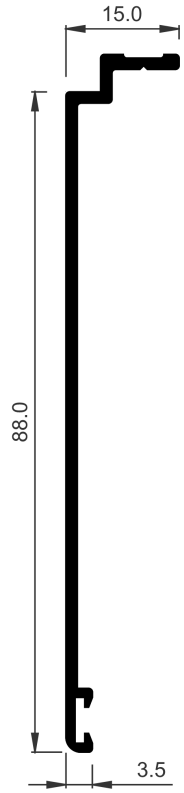

COR-2788	
Descripción Description	Solape recto 88 mm 88 mm straight overlap
Peso Weight **(g/m)**	450,9
Superficie Surface **(dm²/m)**	22,92
Ix (cm⁴)	14,88
Iy (cm⁴)	0,19
Escuadra alineamiento Alignment cleat	212007
Observaciones Observations	Tornillo ∅3.9 mm DIN7504N-A2 Screw ∅3.9 mm DIN7504N-A2

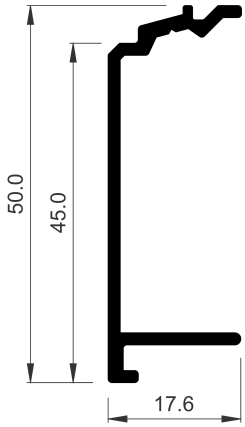

COR-2820	
Descripción Description	Tapa guía Guide end plate
Peso Weight **(g/m)**	369,9
Superficie Surface **(dm²/m)**	16,72
Ix (cm⁴)	4,19
Iy (cm⁴)	0,36
Observaciones Observations	Tornillo ∅3.9 mm DIN7504P-A2 ∅2.9 mm DIN7504N-A2 screw

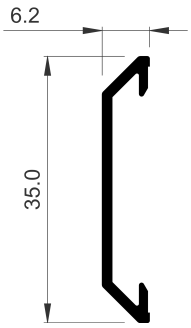

COR-2831	
Descripción Description	Solape de 35 mm 35 mm overlap
Peso Weight **(g/m)**	159,3
Superficie Surface **(dm²/m)**	9,31
Ix (cm⁴)	0,76
Iy (cm⁴)	0,02
Escuadra alineamiento Alignment cleat	242831
Grapa Clip	342842

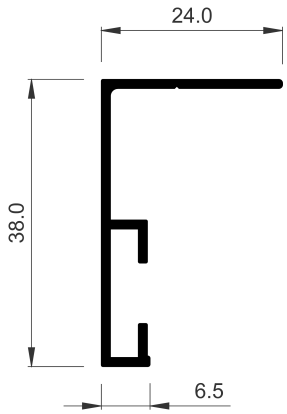

COR-2833	
Descripción Description	Tapajuntas atornillar 38 mm 38 mm flashings screw
Peso Weight **(g/m)**	259,2
Superficie Surface **(dm²/m)**	16,08
Ix (cm⁴)	1,74
Iy (cm⁴)	0,37
Tornillería Screws	813919
Escuadra alineamiento Alignment cleat	207004 277004

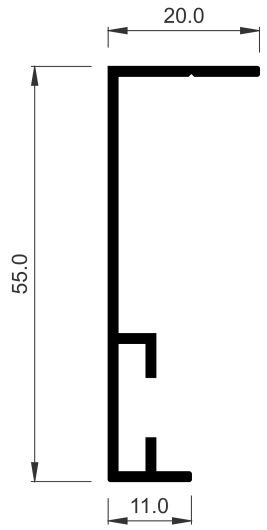

COR-2834	
Descripción Description	Solape de 55 mm atornillar (en L) 55 mm overlap screw (in L)
Peso Weight **(g/m)**	340,2
Superficie Surface **(dm²/m)**	19,71
Ix (cm⁴)	4,91
Iy (cm⁴)	0,28
Tornillería Screws	813919
Escuadra alineamiento Alignment cleat	207004 277004

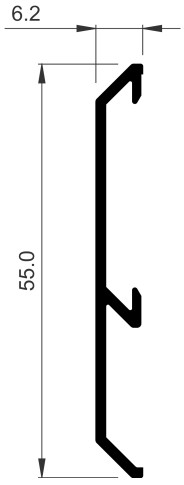

COR-2835	
Descripción Description	Solape de 55 mm 55 mm overlap
Peso Weight **(g/m)**	253,8
Superficie Surface **(dm²/m)**	14,4
Ix (cm⁴)	2,44
Iy (cm⁴)	0,03
Escuadra alineamiento Alignment cleat	242831
Grapa Clip	342842

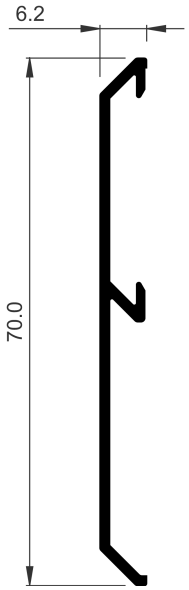

COR-2837	
Descripción Description	Solape de 70 mm 70 mm overlap
Peso Weight **(g/m)**	305,1
Superficie Surface **(dm^2/m)**	17,4
Ix (cm^4)	4,74
Iy (cm^4)	0,03
Escuadra alineamiento Alignment cleat	242831
Grapa Clip	342842

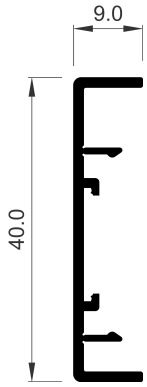

COR-2839	
Descripción Description	Solape recto de 40 mm 40 mm straight overlap
Peso Weight **(g/m)**	232,2
Superficie Surface **(dm^2/m)**	14,42
Ix (cm^4)	1,59
Iy (cm^4)	0,04
Escuadra alineamiento Alignment cleat	920135
Observaciones Observations	Grapa 2744 Clip 2744

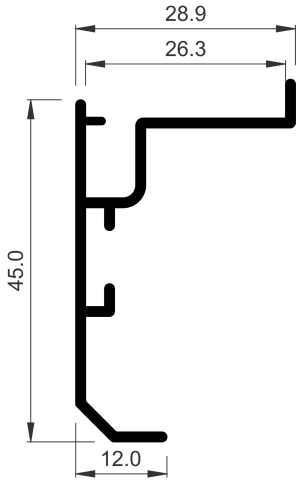

COR-2894	
Descripción Description	Solape de registro de 45 mm 45 mm register overlap
Peso Weight **(g/m)**	372,6
Superficie Surface **(dm^2/m)**	21,37
Ix (cm^4)	2,87
Iy (cm^4)	1
Tornillería Screws	813919
Escuadra alineamiento Alignment cleat	245054
Observaciones Observations	Tornillo ∅3.9 mm DIN7504N-A2 Screw ∅3.9 mm DIN7504N-A2

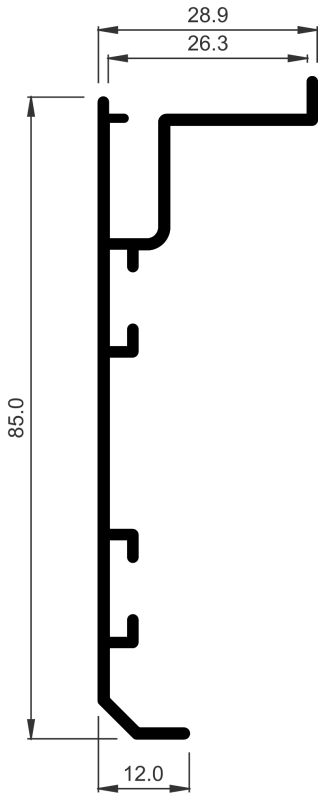

COR-2898	
Descripción Description	Solape de registro de 85 mm 85 mm register overlap
Peso Weight **(g/m)**	612,9
Superficie Surface **(dm^2/m)**	33,06
Ix (cm^4)	17,56
Iy (cm^4)	1,24
Tornillería Screws	813919
Escuadra alineamiento Alignment cleat	245054
Observaciones Observations	Tornillo ∅3.9 mm DIN7504N-A2 Screw ∅3.9 mm DIN7504N-A2

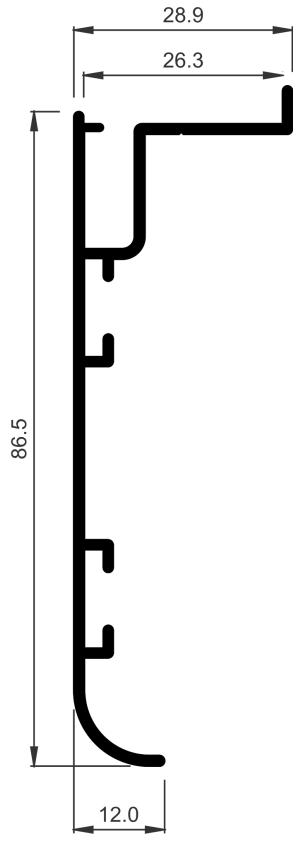

COR-5054	
Descripción Description	Solape de registro curvo de 86.50 mm Curve register overlap of 86,50 mm
Peso Weight **(g/m)**	621
Superficie Surface **(dm^2/m)**	33,11
Ix (cm^4)	17,92
Iy (cm^4)	1,23
Tornillería Screws	813919
Escuadra alineamiento Alignment cleat	245054
Observaciones Observations	Tornillo ∅3.9 mm DIN7504N-A2 Screw ∅3.9 mm DIN7504N-A2

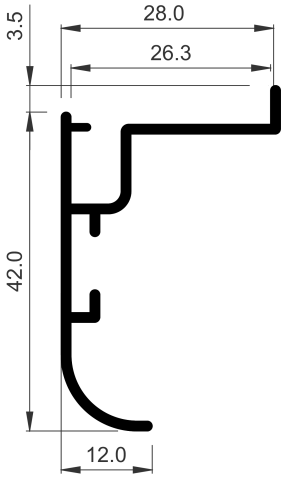

COR-5056	
Descripción Description	Solape de registro Register overlap
Peso Weight **(g/m)**	356,4
Superficie Surface **(dm^2/m)**	20,49
Ix (cm^4)	2,38
Iy (cm^4)	0,97
Tornillería Screws	813919
Escuadra alineamiento Alignment cleat	245054
Observaciones Observations	Tornillo ∅3.9 mm DIN7504N-A2 Screw ∅3.9 mm DIN7504N-A2

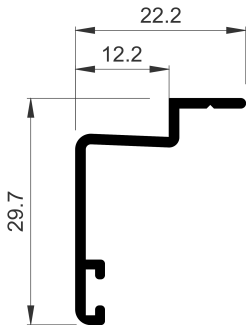

COR-6524	
Descripción Description	Solape pequeño Small overlap
Peso Weight **(g/m)**	197,1
Superficie Surface **(dm^2/m)**	11,58
Ix (cm^4)	0,66
Iy (cm^4)	0,31
Escuadra alineamiento Alignment cleat	212007
Observaciones Observations	Tornillo ∅3.9 mm DIN7504N. ∅3.9 mm DIN7504N screw

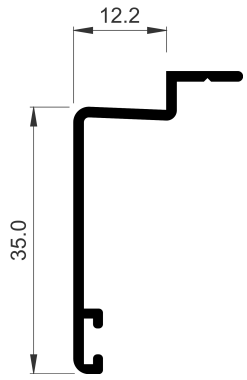

COR-6526	
Descripción Description	Solape de 35mm 35 mm overlap
Peso Weight **(g/m)**	232,2
Superficie Surface **(dm^2/m)**	13,58
Ix (cm^4)	1,47
Iy (cm^4)	0,34
Escuadra alineamiento Alignment cleat	212007
Observaciones Observations	Tornillo ∅3.9 mm DIN7504N. ∅3.9 mm DIN7504N screw

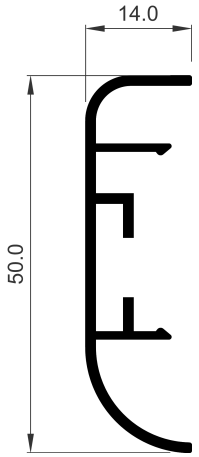

COR-7026	
Descripción **Description**	Solape de 50 mm 50 mm overlap
Peso **Weight** **(g/m)**	340,2
Superficie **Surface** **(dm^2/m)**	20,45
Ix (cm^4)	2,99
Iy (cm^4)	0,18
Escuadra alineamiento **Alignment cleat**	207004 277004
Observaciones **Observations**	Grapa 2744 Clip 2744

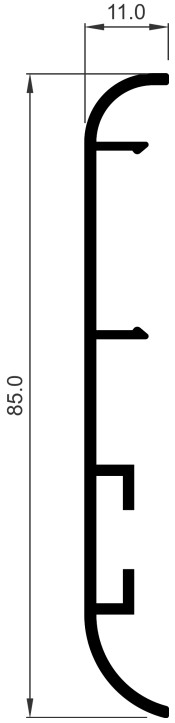

COR-7027	
Descripción **Description**	Solape de 85 mm 85 mm overlap
Peso **Weight** **(g/m)**	464,4
Superficie **Surface** **(dm^2/m)**	25,82
Ix (cm^4)	11,36
Iy (cm^4)	0,12
Escuadra alineamiento **Alignment cleat**	207004 277004
Observaciones **Observations**	Grapa 2744 Clip 2744

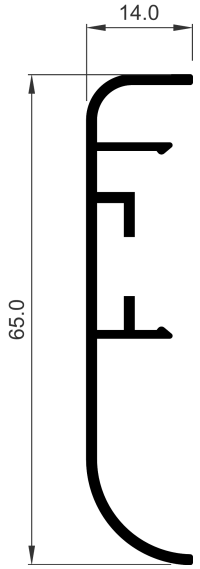

COR-7029	
Descripción Description	Solape de 65 mm 65 mm overlap
Peso Weight **(g/m)**	394,2
Superficie Surface **(dm²/m)**	23,45
Ix (cm⁴)	5,75
Iy (cm⁴)	0,2
Escuadra alineamiento Alignment cleat	207004 277004
Observaciones Observations	Grapa 2744 Clip 2744

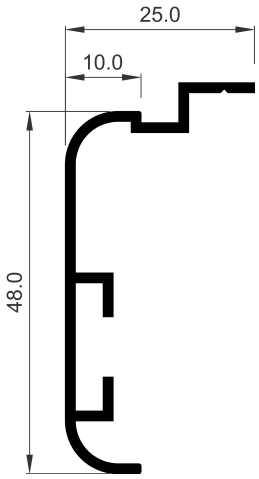

COR-7030	
Descripción Description	Solape de 48 mm 48 mm overlap
Peso Weight **(g/m)**	353,7
Superficie Surface **(dm²/m)**	20,41
Ix (cm⁴)	3,83
Iy (cm⁴)	0,53
Escuadra alineamiento Alignment cleat	207004 277004
Observaciones Observations	Tornillo Ø3.9 mm DIN7504N. Screw Ø3.9 mm DIN7504N.

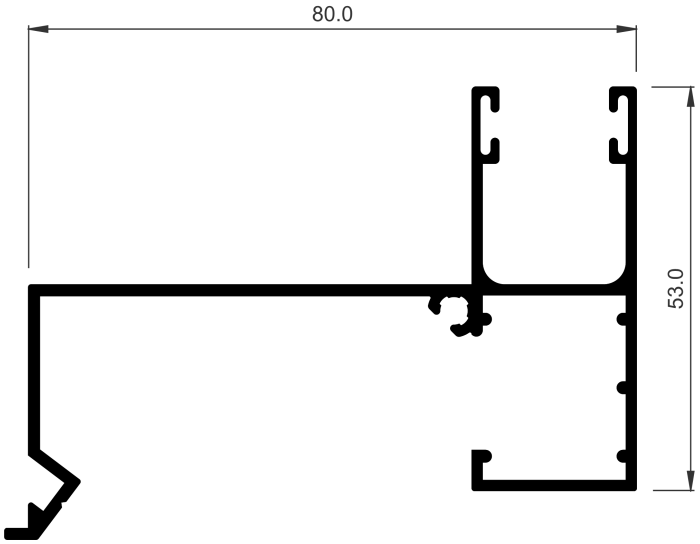

COR-2708	
Descripción Description	Guía de 80 mm 80 mm guide
Peso Weight **(g/m)**	926,1
Superficie Surface **(dm²/m)**	50,34
Ix (cm⁴)	7,61
Iy (cm⁴)	29,27
Observaciones Observations	Tornillo Ø3.9 mm DIN7504N-A2. Sólo válida para persianas motorizadas Ø3.9 mm DIN7504N-A2 screw. Only for motorized shutters

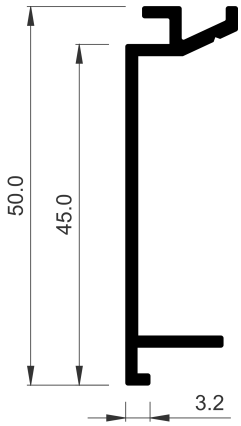

COR-2721	
Descripción Description	Tapa guía Guide cover
Peso Weight **(g/m)**	351
Superficie Surface **(dm²/m)**	17,43
Ix (cm⁴)	3,91
Iy (cm⁴)	0,29
Observaciones Observations	Tornillo ∅3.9 mm DIN7504N-A2 Screw ∅3.9 mm DIN7504N-A2

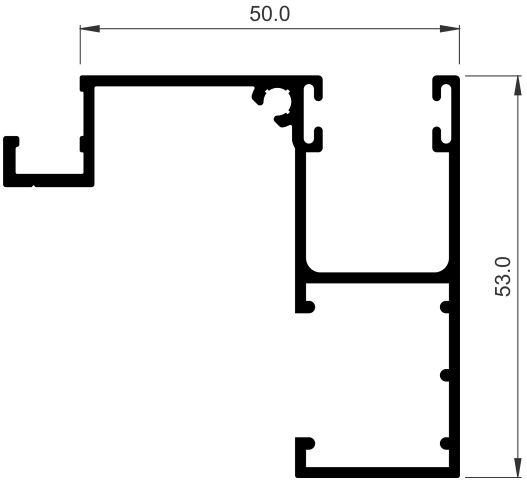

COR-2752	
Descripción Description	Guía de 50 mm Guide of 50 mm
Peso Weight **(g/m)**	758,7
Superficie Surface **(dm²/m)**	41,84
Ix (cm⁴)	8,43
Iy (cm⁴)	9,58
Observaciones Observations	Tornillo ∅3.9 mm DIN7504N-A2 Screw ∅3.9 mm DIN7504N-A2

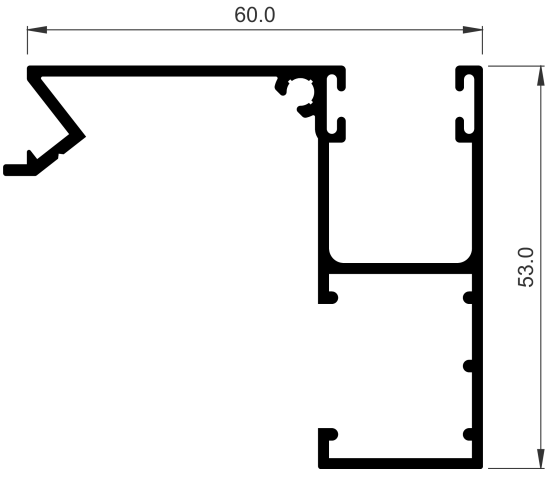

COR-2753	
Descripción Description	Guía de 60 mm Guide of 60 mm
Peso Weight **(g/m)**	761,4
Superficie Surface **(dm²/m)**	42,42
Ix (cm⁴)	8,9
Iy (cm⁴)	10,72
Observaciones Observations	Tornillo ∅3.9 mm DIN7504N-A2 Screw ∅3.9 mm DIN7504N-A2

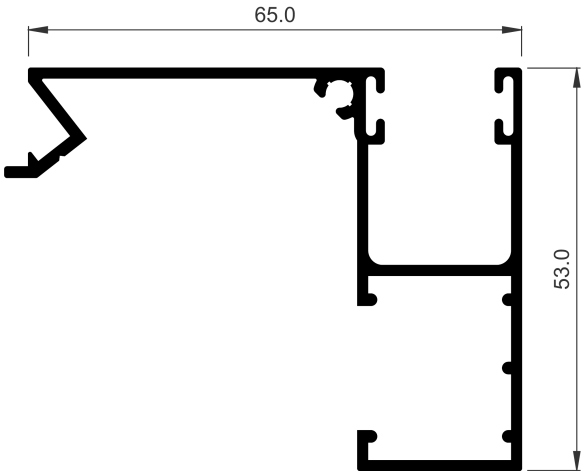

COR-2754	
Descripción Description	Guía de 65 mm Guide of 65 mm
Peso Weight **(g/m)**	777,6
Superficie Surface **(dm²/m)**	43,42
Ix (cm⁴)	9,13
Iy (cm⁴)	13
Observaciones Observations	Tornillo ∅3.9 mm DIN7504N-A2 Screw ∅3.9 mm DIN7504N-A2

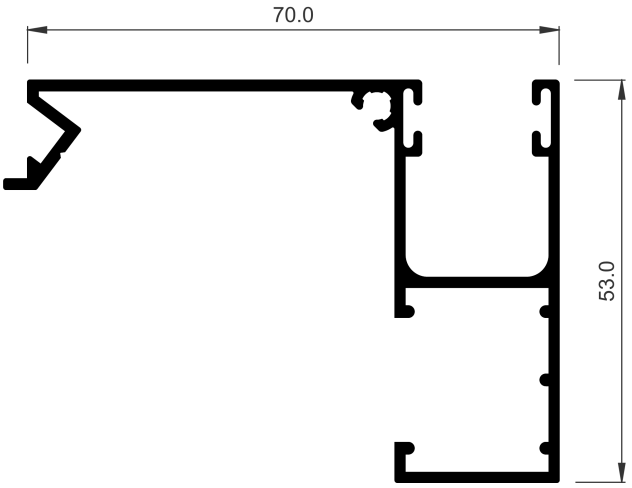

COR-2755	
Descripción Description	Guía de 70 mm Guide of 70 mm
Peso Weight **(g/m)**	810
Superficie Surface **(dm²/m)**	44,33
Ix (cm⁴)	9,48
Iy (cm⁴)	16,21
Observaciones Observations	Tornillo ∅3.9 mm DIN7504N-A2 Screw ∅3.9 mm DIN7504N-A2

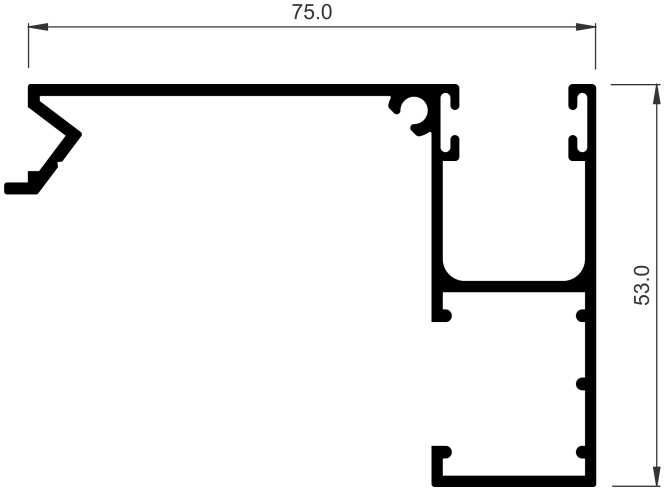

COR-2756	
Descripción Description	Guía de 75 mm Guide of 75 mm
Peso Weight **(g/m)**	828,9
Superficie Surface **(dm²/m)**	44,99
Ix (cm⁴)	9,72
Iy (cm⁴)	18,84
Observaciones Observations	Tornillo ∅3.9 mm DIN7504N-A2 Screw ∅3.9 mm DIN7504N-A2

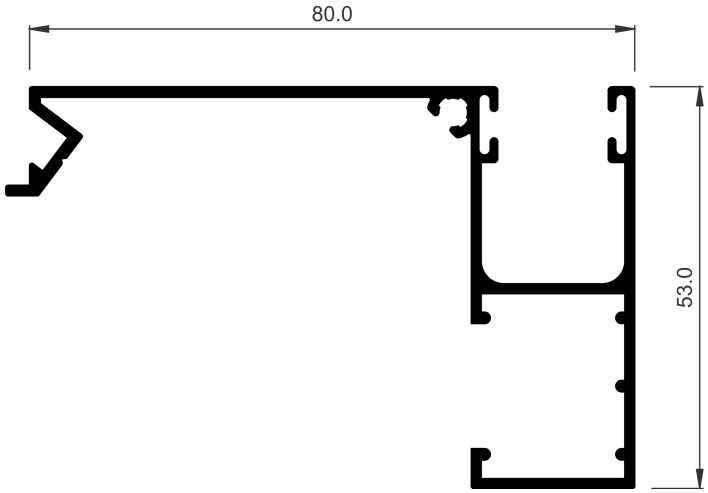

COR-2757	
Descripción Description	Guía de 80 mm Guide of 80 mm
Peso Weight **(g/m)**	847,8
Superficie Surface **(dm^2/m)**	46,33
Ix (cm^4)	9,91
Iy (cm^4)	22,59
Observaciones Observations	Tornillo ∅3.9 mm DIN7504N-A2 Screw ∅3.9 mm DIN7504N-A2

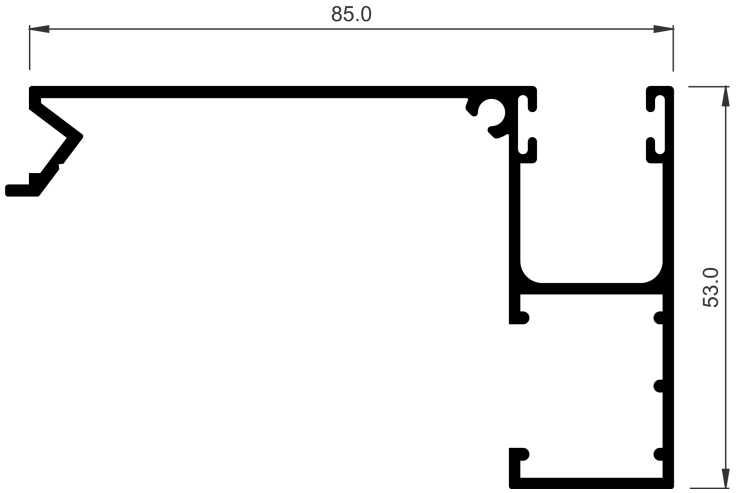

COR-2758	
Descripción Description	Guía de 85 mm Guide of 85 mm
Peso Weight **(g/m)**	866,7
Superficie Surface **(dm^2/m)**	46,99
Ix (cm^4)	10,13
Iy (cm^4)	25,79
Observaciones Observations	Tornillo ∅3.9 mm DIN7504N-A2 Screw ∅3.9 mm DIN7504N-A2

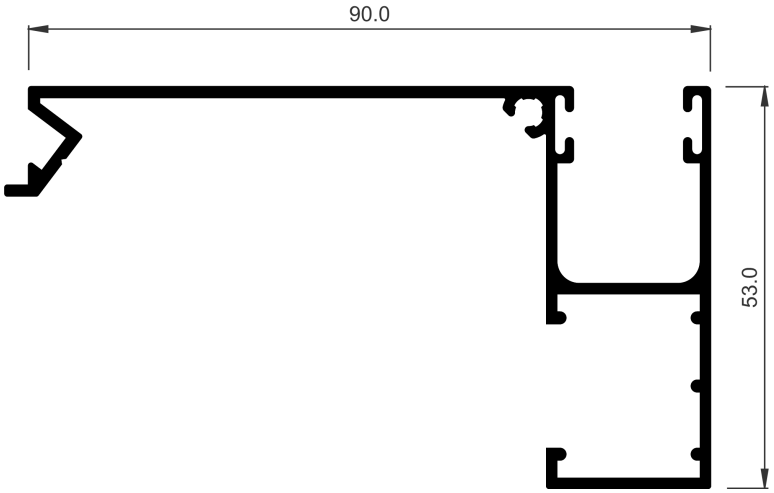

COR-2759	
Descripción Description	Guía de 90 mm Guide of 90 mm
Peso Weight **(g/m)**	885,6
Superficie Surface **(dm^2/m)**	48,32
Ix (cm^4)	10,3
Iy (cm^4)	30,36
Observaciones Observations	Tornillo ∅3.9 mm DIN7504N-A2 Screw ∅3.9 mm DIN7504N-A2

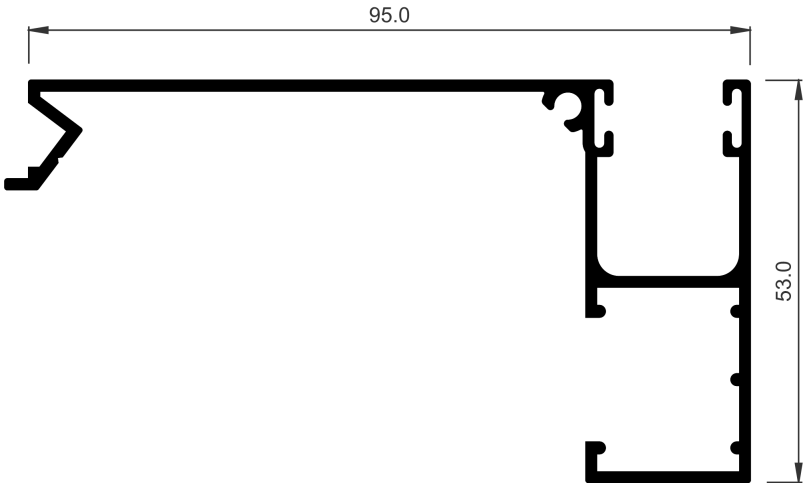

COR-2760	
Descripción Description	Guía de 95 mm Guide of 95 mm
Peso Weight **(g/m)**	918
Superficie Surface **(dm²/m)**	48,83
Ix (cm⁴)	10,72
Iy (cm⁴)	34,47
Observaciones Observations	Tornillo ∅3.9 mm DIN7504N-A2 Screw ∅3.9 mm DIN7504N-A2

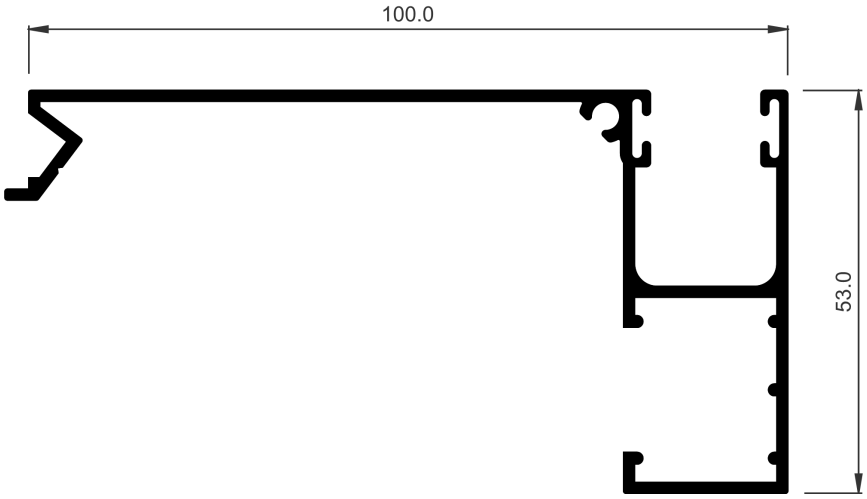

COR-2761	
Descripción Description	Guía de 100 mm Guide of 100 mm
Peso Weight **(g/m)**	950,4
Superficie Surface **(dm²/m)**	49,73
Ix (cm⁴)	11,1
Iy (cm⁴)	39,59
Observaciones Observations	Tornillo ∅3.9 mm DIN7504N-A2 Screw ∅3.9 mm DIN7504N-A2

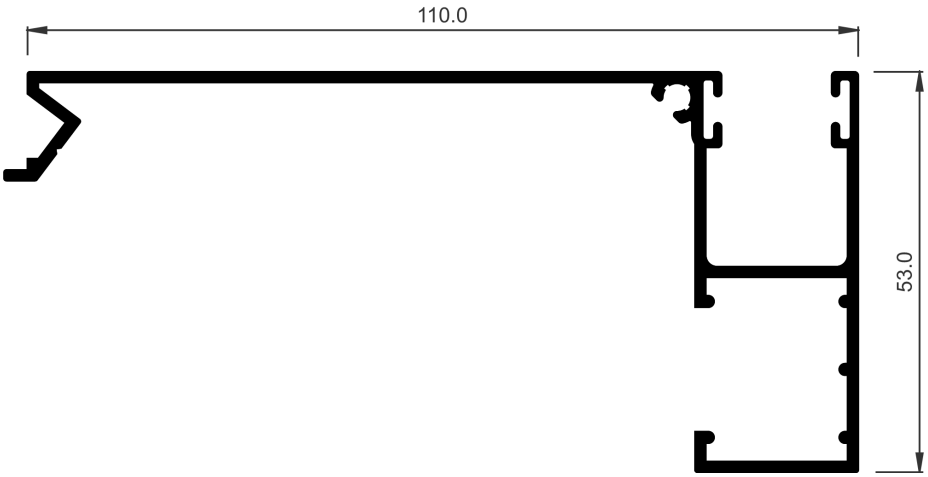

COR-2763	
Descripción Description	Guía de 110 mm Guide of 110 mm
Peso Weight **(g/m)**	977,4
Superficie Surface **(dm²/m)**	52,13
Ix (cm⁴)	11,4
Iy (cm⁴)	50,19
Observaciones Observations	Tornillo ∅3.9 mm DIN7504N-A2 Screw ∅3.9 mm DIN7504N-A2

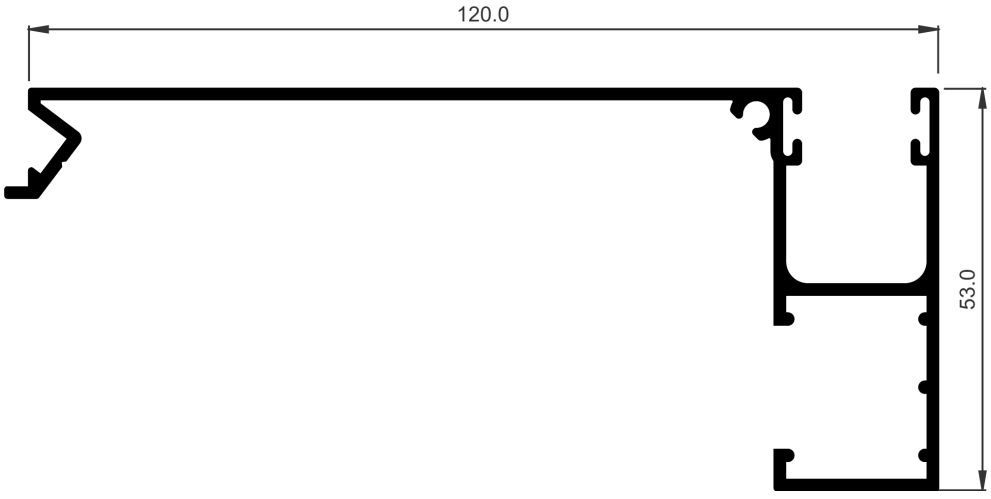

COR-2765	
Descripción Description	Guía de 120 mm 120 mm guide
Peso Weight **(g/m)**	1028,7
Superficie Surface **(dm²/m)**	53,82
Ix (cm⁴)	63,68
Iy (cm⁴)	11,77
Observaciones Observations	Tornillo ∅3.9 mm DIN7504N-A2 Screw ∅3.9 mm DIN7504N-A2

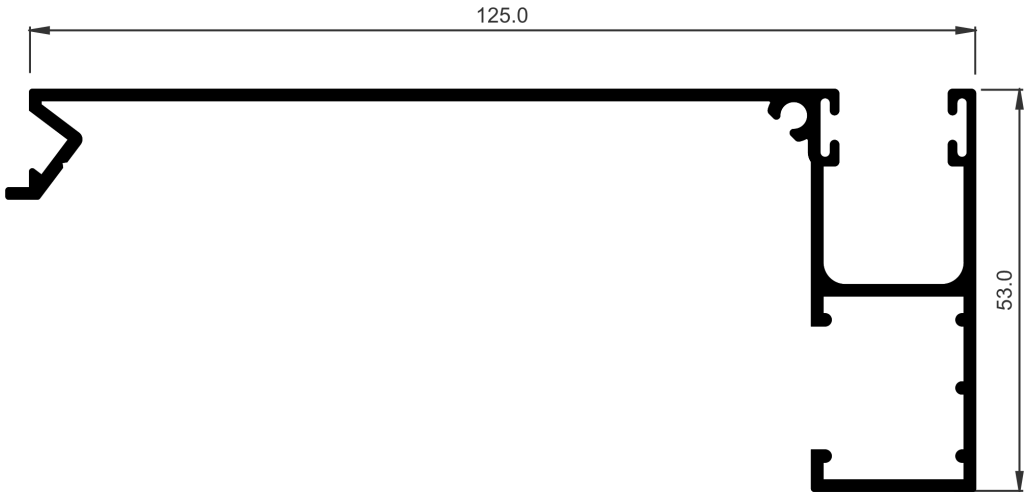

COR-2766	
Descripción Description	Guía de 125 mm 125 mm guide
Peso Weight **(g/m)**	1047,6
Superficie Surface **(dm^2/m)**	54,82
Ix (cm^4)	11,93
Iy (cm^4)	70,69
Observaciones Observations	Tornillo ∅3.9 mm DIN7504N-A2 Screw ∅3.9 mm DIN7504N-A2

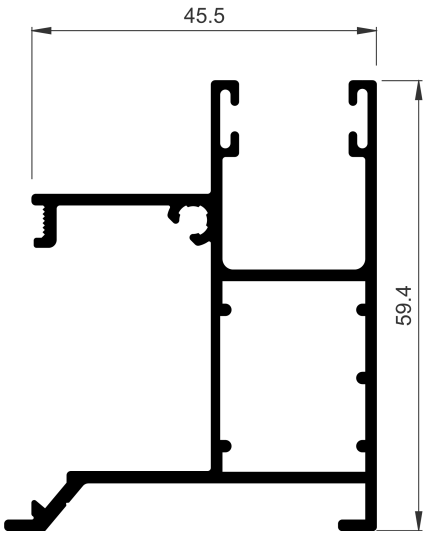

COR-2800	
Descripción Description	Guía de 45,5 mm embutir recogedor Cram scoop 45,5 mm guide
Peso Weight **(g/m)**	907,2
Superficie Surface **(dm^2/m)**	47,85
Ix (cm^4)	10,85
Iy (cm^4)	7,1
Observaciones Observations	Tornillo ∅3.9 mm DIN7504N-A2 Screw ∅3.9 mm DIN7504N-A2

COR 60
Perfiles a escala

COR 60
Profiles to scale

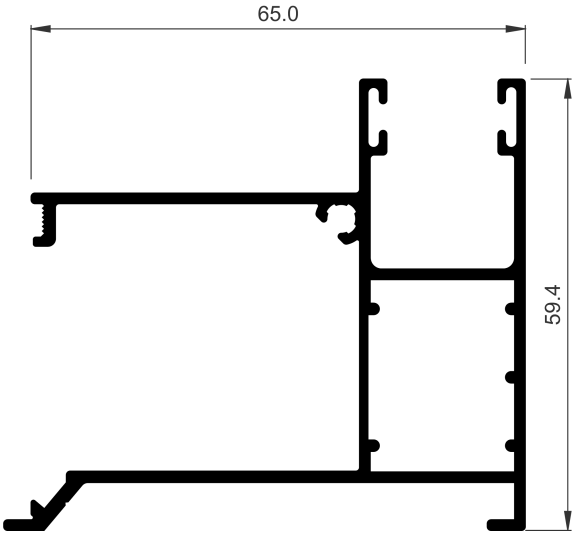

COR-2802	
Descripción Description	Guía de 65 mm embutir recogedor Cram scoop 65 mm guide
Peso Weight **(g/m)**	1061,1
Superficie Surface **(dm²/m)**	55,65
Ix (cm⁴)	12,79
Iy (cm⁴)	16,98
Observaciones Observations	Tornillo ∅3.9 mm DIN7504N-A2 Screw ∅3.9 mm DIN7504N-A2

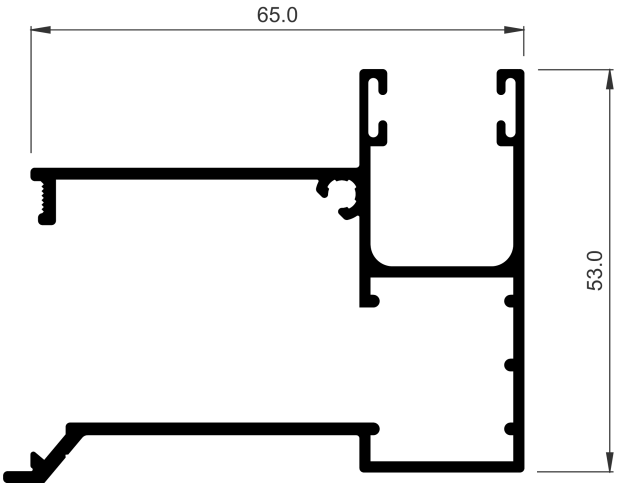

COR-2810	
Descripción Description	Guía de 65 mm embutir recogedor Cram scoop 65 mm guide
Peso Weight **(g/m)**	953,1
Superficie Surface **(dm²/m)**	50,76
Ix (cm⁴)	10,16
Iy (cm⁴)	15,92
Observaciones Observations	Tornillo ∅3.9 mm DIN7504N-A2 Screw ∅3.9 mm DIN7504N-A2

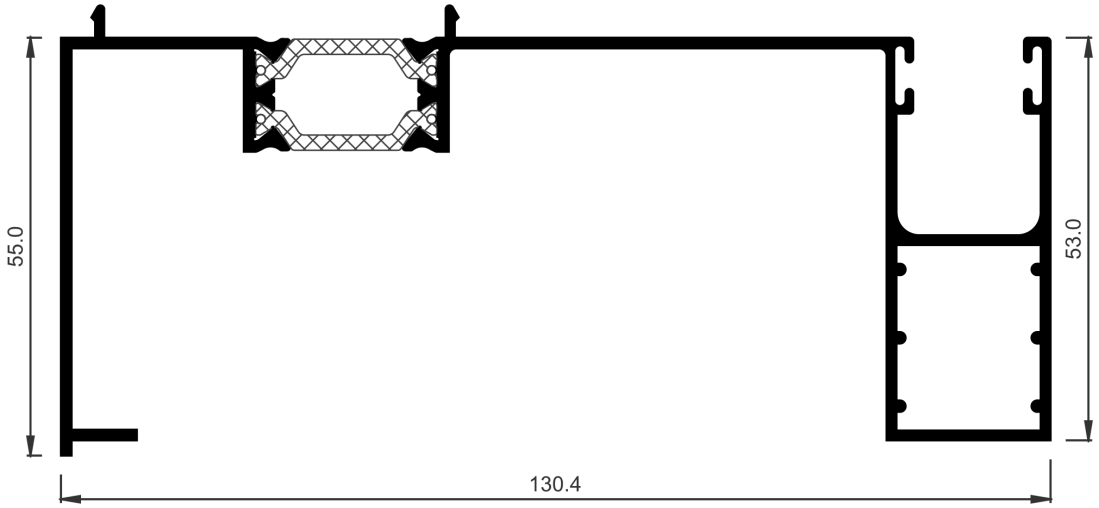

COR-3555	
Descripción Description	Guía de 130 mm 130 mm guide
Peso Weight **(g/m)**	1587,8
Superficie Surface **(dm²/m)**	75
Ix (cm⁴)	17,12
Iy (cm⁴)	123,11

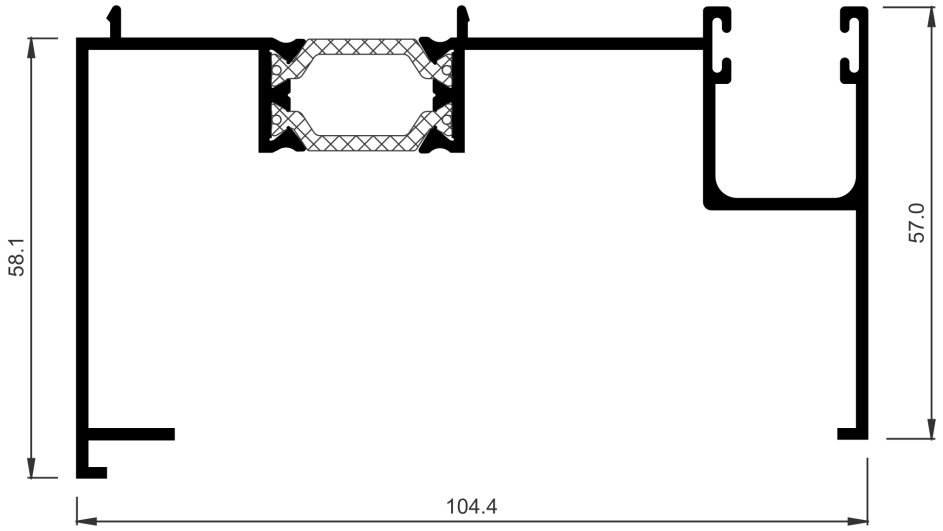

COR-3570	
Descripción Description	Guía de 105 mm 105 mm guide
Peso Weight **(g/m)**	1388
Superficie Surface **(dm²/m)**	62,55
Ix (cm⁴)	13,26
Iy (cm⁴)	69,57

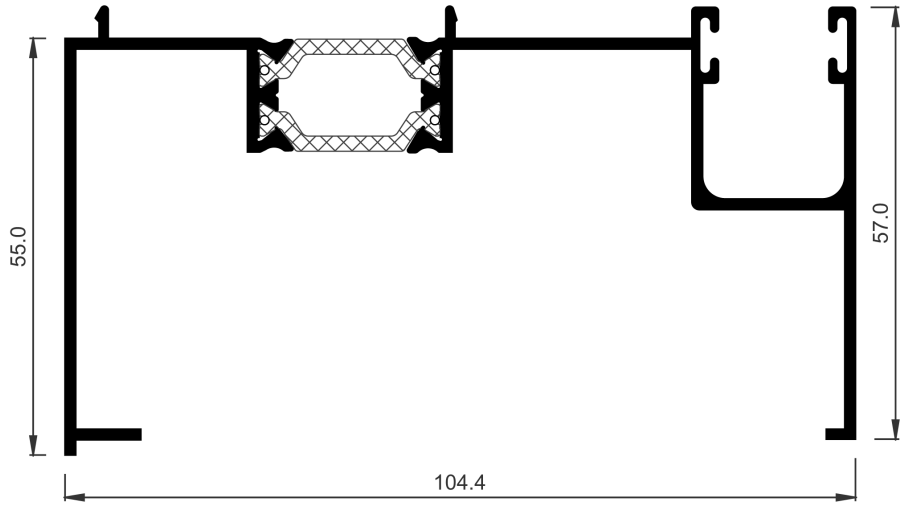

COR-3572	
Descripción Description	Guía de 105 mm 105 mm guide
Peso Weight **(g/m)**	1355,6
Superficie Surface **(dm²/m)**	60,89
Ix (cm⁴)	11,48
Iy (cm⁴)	66,94

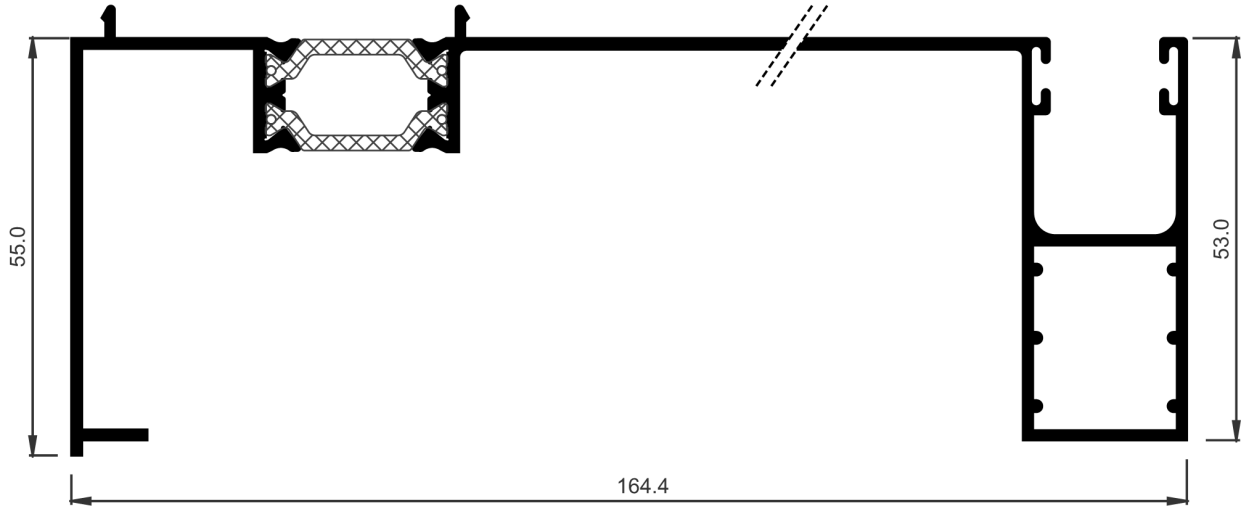

COR-3573	
Descripción Description	Guía de 165 mm 165 mm guide
Peso Weight **(g/m)**	1741,7
Superficie Surface **(dm²/m)**	81,79
Ix (cm⁴)	18,74
Iy (cm⁴)	218,06

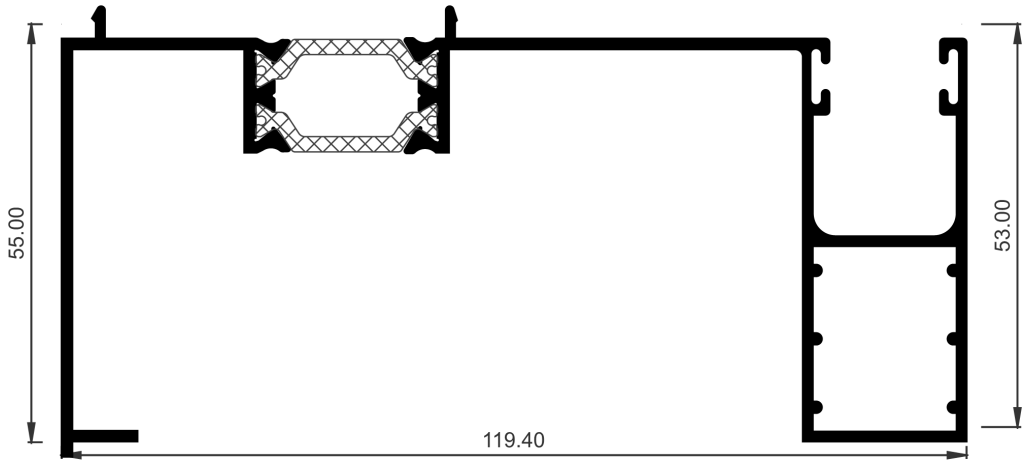

COR-3575	
Descripción Description	Guía de 121 mm 121 mm guide
Peso Weight **(g/m)**	1552,7
Superficie Surface **(dm²/m)**	72,58
Ix (cm⁴)	16,65
Iy (cm⁴)	99,45

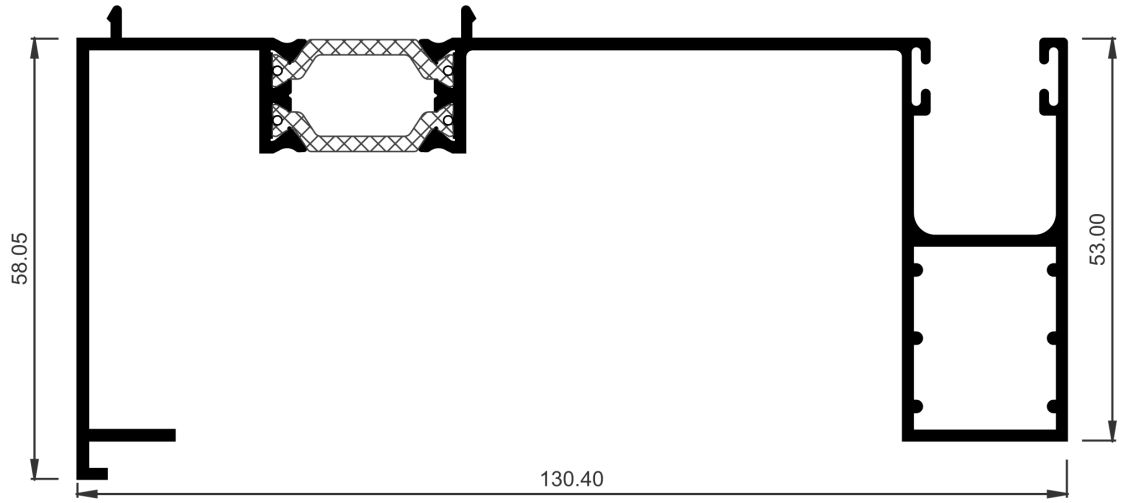

COR-3576	
Descripción Description	Guía de 130 mm 130 mm guide
Peso Weight **(g/m)**	1620,2
Superficie Surface **(dm²/m)**	76,66
Ix (cm⁴)	18,63
Iy (cm⁴)	127,88

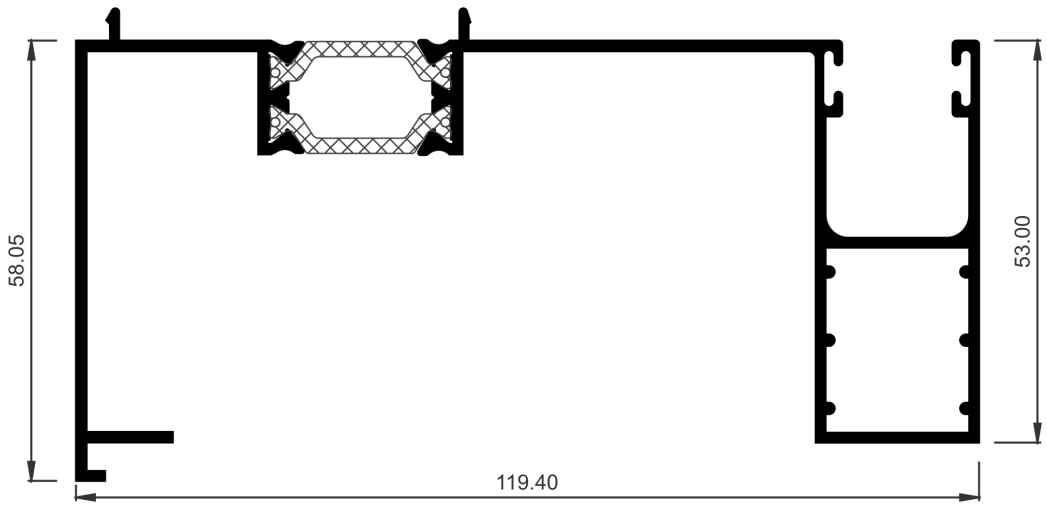

COR-3577	
Descripción Description	Guía de 120 mm 120 mm guide
Peso Weight **(g/m)**	1585,1
Superficie Surface **(dm²/m)**	74,24
Ix (cm⁴)	18,11
Iy (cm⁴)	103,51

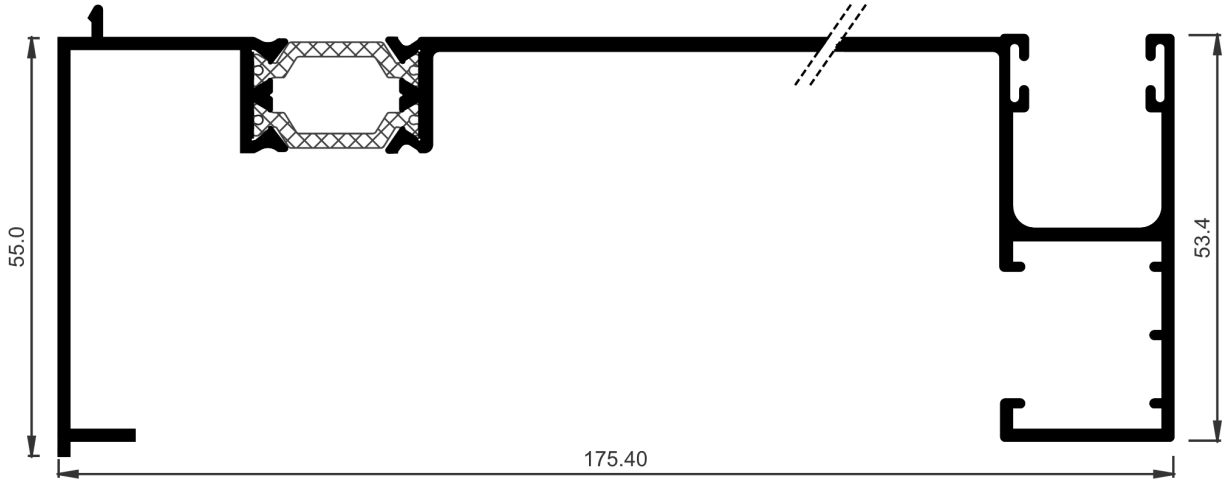

COR-3579	
Descripción Description	Guía de 175 mm 175 mm guide
Peso Weight **(g/m)**	1806,5
Superficie Surface **(dm²/m)**	81,05
Ix (cm⁴)	18,68
Iy (cm⁴)	256,19

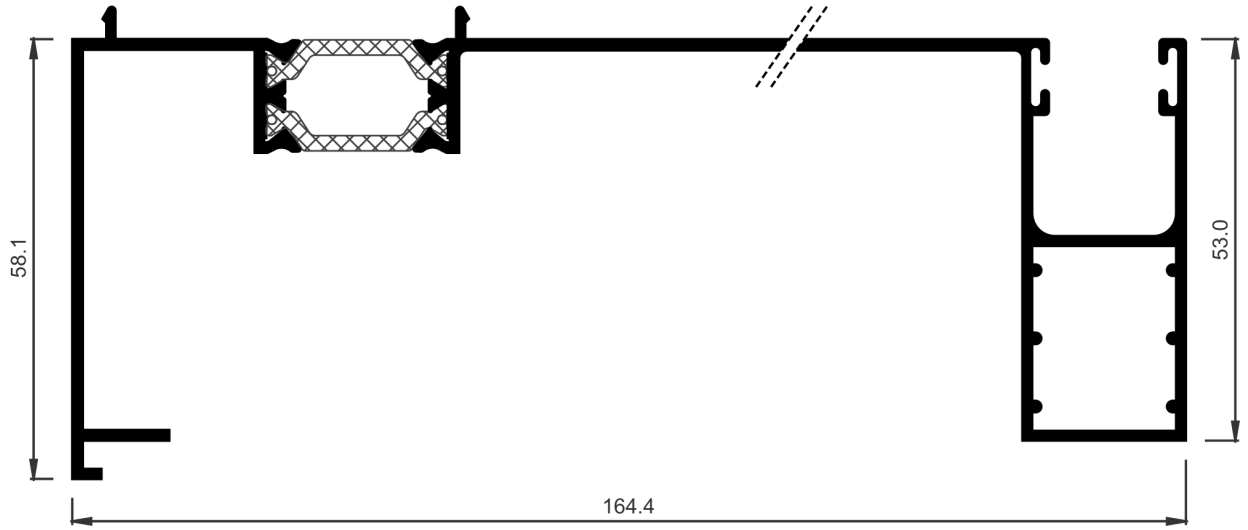

COR-3675	
Descripción Description	Guía de 164 mm 164 mm guide
Peso Weight **(g/m)**	1774,1
Superficie Surface **(dm²/m)**	83,45
Ix (cm⁴)	20,4
Iy (cm⁴)	225,79

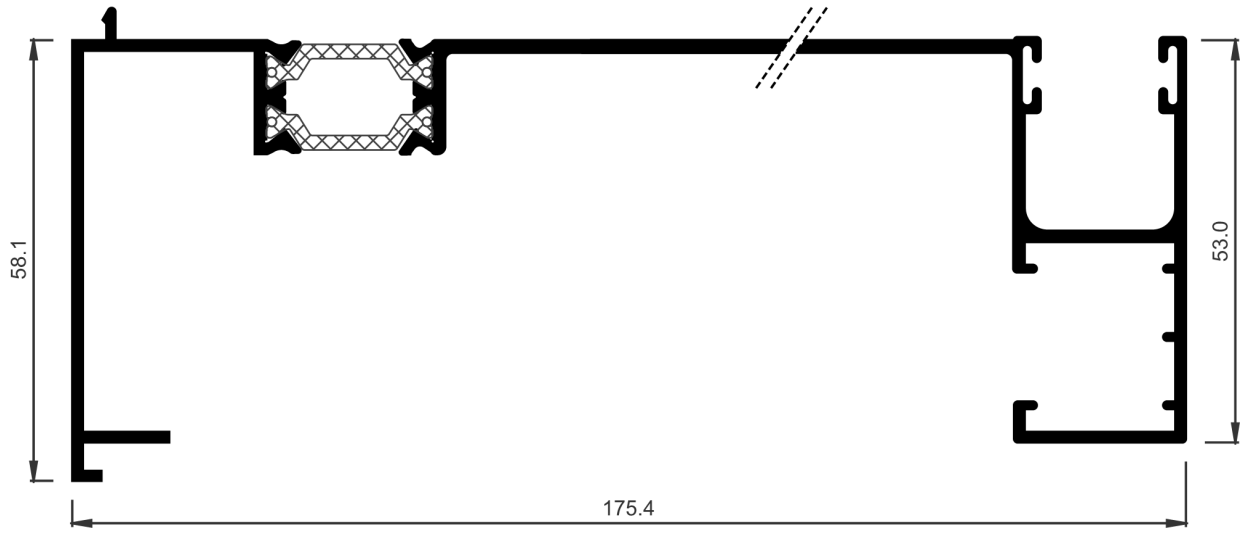

COR-3679	
Descripción Description	Guía de RPT de 175 mm 175 mm thermal break guide
Peso Weight **(g/m)**	1838,9
Superficie Surface **(dm²/m)**	82,71
Ix (cm⁴)	20,45
Iy (cm⁴)	264,94

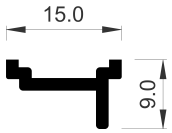

COR-7251	
Descripción Description	Unión de marcos oculta Concealed frame joint profile
Peso Weight **(g/m)**	105,3
Superficie Surface **(dm²/m)**	5,15
Ix (cm⁴)	0,02
Iy (cm⁴)	0,08
Observaciones Observations	Tornillo ∅2.9 mm DIN7504N-A2 ∅2.9 mm DIN7504N-A2 screw

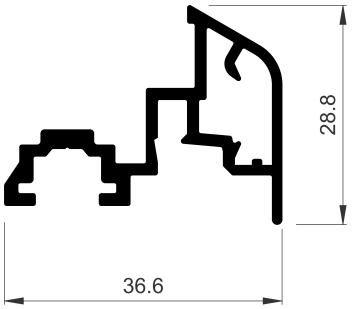

COR-2300	
Descripción Description	Vierteaguas puerta Door rain gutter
Peso Weight **(g/m)**	513
Superficie Surface **(dm²/m)**	24,31
Ix (cm⁴)	0,88
Iy (cm⁴)	2,28
Tapas Covers	262304
Juntas Gaskets	307600
Observaciones Observations	Tornillo ∅3.9 mm DIN7504P-A2 ∅3.9 mm DIN7504P-A3 screw

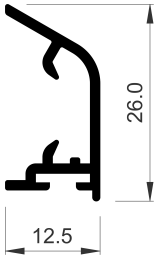

COR-2304	
Descripción Description	Vierteaguas puerta Door rain gutter
Peso Weight **(g/m)**	194,4
Superficie Surface **(dm²/m)**	11,55
Ix (cm⁴)	0,46
Iy (cm⁴)	0,1
Varios Various	262305
Tapas Covers	262304

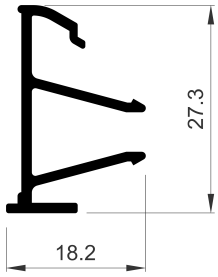

COR-7007	
Descripción Description	Suplemento vierteaguas puerta 8 mm 8 mm door rain gutter supplement
Peso Weight **(g/m)**	256,5
Superficie Surface **(dm²/m)**	15,06
Ix (cm⁴)	0,66
Iy (cm⁴)	0,2
Fresa Miller	242301
Observaciones Observations	Tornillo rch Ø3.9 mm DIN 7504N-A2 Ø3.9 mm DIN 7504N-A3 screw

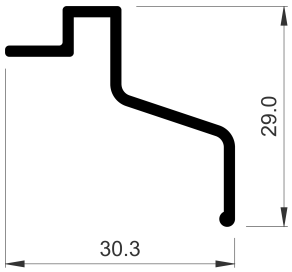

COR-7010	
Descripción Description	Viertaguas superior Top rain gutter
Peso Weight **(g/m)**	221,4
Superficie Surface **(dm²/m)**	11,76
Ix (cm⁴)	0,53
Iy (cm⁴)	0,65
Observaciones Observations	Tornillo rch Ø2.9 mm DIN 7504N-A2 Ø2.9 mm DIN 7504N-A9 screw

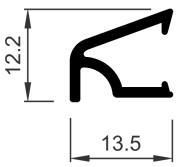

COR-8296	
Descripción Description	Goterón Raindrop
Peso Weight **(g/m)**	116,1
Superficie Surface **(dm²/m)**	7,37
Ix (cm⁴)	0,06
Iy (cm⁴)	0,07
Tapas Covers	258206
Tornillería Screws	238297

3. RELACIÓN DE ACCESORIOS
3. ACCESSORIES LIST

IMPORTANTE

ALUMINIOS CORTIZO S.A.U. se reserva el derecho de modificar o eliminar cualquiera de sus perfiles, accesorios o juntas del sistema sin previo aviso. ALUMINIOS CORTIZO S.A.U. no se hace responsable de las posibles erratas tipográficas de este catálogo y recomienda encarecidamente al cliente que, antes de la formalización de cualquier pedido, verifique que las referencias aparecidas en el mismo son las correctas.

IMPORTANT

ALUMINIOS CORTIZO S.A.U. reserves the right to modify or remove any of its system profiles, accessories or gaskets without prior notification. ALUMINIOS CORTIZO S.A.U. will not be responsible for any possible typographical errors in this catalogue and strongly recommends to the client that, before formalising any order, to check that the references that appear in this catalogue are correct.

COR 60
Relación de accesorios

COR 60
Accessories list

REFERENCIA REFERENCE	DESCRIPCIÓN DESCRIPTION	COLOR COLOUR	TIPO TYPE	PÁG PAG
202602	Bisagra Mecanica de 2 palas 2 lever mechanical hinge	Blanco White	Bisagra Hinge	170
202605	Bisagra Mecanica de 3 palas 3 lever mechanical hinge	Blanco White	Bisagra Hinge	170
202606	Bisagra Mecanica de 2 palas 2 lever mechanical hinge	Negro Black	Bisagra Hinge	170
202607	Bisagra Mecanica de 3 palas 3 lever mechanical hinge	Negro Black	Bisagra Hinge	170
207003	Burlete puerta apertura interior Open in door brush gasket	Gris Gray	Juntas Gaskets	191
207004	Escuadra alineamiento Alignment cleat	Sin color No colour	Escuadra alineamiento Alignment cleat	186
212001	Grapa plástica junquillo Glazing bead plastic clip	Negro Black	Grapa Clip	191
212007	Escuadra alineamiento Alignment cleat	Sin color No colour	Escuadra alineamiento Alignment cleat	186
212008	Escuadra alineamiento Alignment cleat	Sin color No colour	Escuadra alineamiento Alignment cleat	186
212601	Plantilla bisagras Mechanica Mechanical hinges template	Sin color No colour	Bisagra Hinge	175
217003	Escuadra alineamiento Alignment Cleat	Sin color No colour	Escuadra alineamiento Alignment cleat	186
222001	Esquinero junquillo curvo Curved corner beading	Blanco White	Varios Various	221
223010	Junta interior Inner gasket	Sin color No colour	Juntas Gaskets	192
223047	Escuadra inyección Mechanical cleat	Sin color No colour	Escuadra principal Main cleat	187
227035	Escuadra inyección Die cut cleat	Sin color No colour	Escuadra principal/secundaria Main cleat/secondary	188
227042	Escuadra inyección Mechanical cleat	Sin color No colour	Escuadra principal Main cleat	187
227059	Escuadra inyección Mechanical cleat	Sin color No colour	Escuadra principal Main cleat	187
232401	Cepillo 7x11 mm 7x11 mm wool pile	Sin color No colour	Juntas Gaskets	191
233003	Bisagra practicable de ventana derecha Casement hinge, right window	Blanco White	Bisagra Hinge	171
233012	Bisagra practicable de ventana derecha Casement hinge, right window	Color Colour	Bisagra Hinge	171
233013	Bisagra practicable de ventana derecha Casement hinge, right window	Negro Black	Bisagra Hinge	171
233023	Bisagra practicable de ventana izquierda Casement hinge, left window	Blanco White	Bisagra Hinge	171
233032	Bisagra practicable de ventana izquierda Casement hinge, left window	Color Colour	Bisagra Hinge	171
233033	Bisagra practicable de ventana izquierda Casement hinge, left window	Negro Black	Bisagra Hinge	171
237001	Plantilla escuadra bala Bullet cleat template	Sin color No colour	Varios Various	222
237003	Escuadra de bala Bullet cleat	Sin color No colour	Escuadra principal/secundaria Main cleat/secondary	188

COR 60
Relación de accesorios

COR 60
Accessories list

REFERENCIA REFERENCE	DESCRIPCIÓN DESCRIPTION	COLOR COLOUR	TIPO TYPE	PÁG PAG
237004	Juego compás proyectante deslizante, 35 kg Awning sliding friction stay set, 35 kg	Sin color No colour	Compás Friction stay	185
237005	Suplemento bisagra Mechanica Mechanical hinge supplement	Blanco White	Bisagra Hinge	176
237006	Separador rotura bisagra Mechanica 28-35 mm 28-35 mm Mechanical hinge breaikin divider	Negro Black	Bisagra Hinge	176
237007	Separador rotura bisagra Mechanica 20-28 mm 20-28 mm Mechanical hinge breaikin divider	Negro Black	Bisagra Hinge	176
237009	Suplemento bisagra Mechanica Mechanical hinge supplement	Negro Black	Bisagra Hinge	176
237020	Suplemento bisagra Mechanica Mechanical hinge supplement	Color Colour	Bisagra Hinge	176
238297	Tornillo fijación goterón Raindrop clamping screw	Sin color No colour	Tornillería Screws	214
239201	Troquel multiusos Multipurpose punch tool	Sin color No colour	Troquel Punch tool	219
240124	Junta exterior acristalamiento 3,6 mm Glazing outer gasket 3,6 mm	Sin color No colour	Juntas Gaskets	192
240135	Junta interior acristalamiento 4 mm Glazing inner gasket 4 mm	Sin color No colour	Juntas Gaskets	192
240136	Junta interior acristalamiento 6 mm Glazing inner gasket 6 mm	Sin color No colour	Juntas Gaskets	192
240137	Junta exterior de sellado Sealing external gasket	Sin color No colour	Juntas Gaskets	192
240301	Kit bisagras exteriores pliegue Folding outside hinge kit	Negro Black	Kit Kit	194
240302	Kit bisagras rodamientos hoja interior Inside sash bearing hinge kit	Negro Black	Kit Kit	195
240303	Kit bisagras rodamientos hoja final Final sash bearing hinge kit	Negro Black	Kit Kit	195
240308	Tapa tornillos guia Guide screws cover	Negro Black	Tapas Covers	212
240311	Kit bisagras exteriores pliegue Folding outside hinge kit	Blanco White	Kit Kit	194
240312	Kit bisagras rodamientos hoja interior Inside sash bearing hinge kit	Blanco White	Kit Kit	195
240313	Kit bisagras rodamientos hoja final Final sash bearing hinge kit	Blanco White	Kit Kit	195
240318	Tapa tornillos guia Guide screws cover	Blanco White	Tapas Covers	212
240331	Kit bisagras exteriores pliegue Folding outside hinge kit	Plata Silver	Kit Kit	194
240332	Kit bisagras rodamientos hoja interior Inside sash bearing hinge kit	Plata Silver	Kit Kit	195
240333	Kit bisagras rodamientos hoja final Final sash bearing hinge kit	Plata Silver	Kit Kit	195
240338	Tapa tornillos guia Guide screws cover	Plata Silver	Tapas Covers	212
240340	Guia de patín de 2500 mm 2500 mm skate guide	Negro Black	Varios Various	221
240341	Guia de Carro de 2500 mm 2500 mm bogies guide	Negro Black	Varios Various	221

COR 60
Relación de accesorios

COR 60
Accessories list

REFERENCIA REFERENCE	DESCRIPCIÓN DESCRIPTION	COLOR COLOUR	TIPO TYPE	PÁG PAG
240342	Guia de patín de 2500 mm 2500 mm skate guide	Blanco White	Varios Various	221
240343	Guia de Carro de 2500 mm 2500 mm bogies guide	Blanco White	Varios Various	221
240344	Guia de patín de 2500 mm 2500 mm skate guide	Plata Silver	Varios Various	221
240345	Guia de Carro de 2500 mm 2500 mm bogies guide	Plata Silver	Varios Various	221
240350	Guia pequeña de 3500 mm 3500 mm small guide	Negro Black	Varios Various	221
240351	Guia de Carro de 3500 mm 3500 mm bogies guide	Negro Black	Varios Various	221
240352	Guia pequeña de 3500 mm 3500 mm small guide	Blanco White	Varios Various	221
240353	Guia de Carro de 3500 mm 3500 mm bogies guide	Blanco White	Varios Various	221
240354	Guia pequeña de 3500 mm 3500 mm small guide	Plata Silver	Varios Various	221
240355	Guia de Carro de 3500 mm 3500 mm bogies guide	Plata Silver	Varios Various	221
240360	Guia de patín de 4500 mm 4500 mm skate guide	Negro Black	Varios Various	221
240361	Guia de Carro de 4500 mm 4500 mm bogies guide	Negro Black	Varios Various	221
240362	Guia de patín de 4500 mm 4500 mm skate guide	Blanco White	Varios Various	221
240363	Guia de Carro de 4500 mm 4500 mm bogies guide	Blanco White	Varios Various	221
240364	Guia de patín de 4500 mm 4500 mm skate guide	Plata Silver	Varios Various	221
240365	Guia de Carro de 4500 mm 4500 mm bogies guide	Plata Silver	Varios Various	221
240370	Guia de Patín de 7000 mm 7000 mm skate guide	Negro Black	Varios Various	221
240371	Guia de Carro de 7000 mm 7000 mm bogies guide	Negro Black	Varios Various	221
240372	Guia de Patín de 7000 mm 7000 mm skate guide	Blanco White	Varios Various	221
240373	Guia de Carro de 7000 mm 7000 mm bogies guide	Blanco White	Varios Various	221
240374	Guia de Patín de 7000 mm 7000 mm skate guide	Plata Silver	Varios Various	221
240375	Guia de Carro de 7000 mm 7000 mm bogies guide	Plata Silver	Varios Various	221
240399	Plantilla para plegables Folding template	Sin color No colour	Varios Various	222
242301	Juego fresas vierteaguas puerta Door rain gutter miller set	Sin color No colour	Fresa Miller	190
242701	Junta interior de acristalar 5 mm Glazing inner gasket 5 mm	Sin color No colour	Juntas Gaskets	192
242831	Escuadra alineamiento Alignment cleat	Sin color No colour	Escuadra alineamiento Alignment cleat	186

COR 60
Relación de accesorios

COR 60
Accessories list

REFERENCIA REFERENCE	DESCRIPCIÓN DESCRIPTION	COLOR COLOUR	TIPO TYPE	PÁG PAG
243045	Bisagra ventana derecha con prisionero Right window hinge with set screw	Lacado Inox Inox powder coating	Bisagra Hinge	172
243073	Terminal pletina Terminal plate	Sin color No colour	Pasador Pin	209
243074	Cerradero regulable 2 hojas Adjustable striker 2 sashes	Sin color No colour	Cerradero y cerradura Striker and lock	179
243075	Juego anclajes transmisión cremona practicable Casement transmission cremone anchoring set	Sin color No colour	Cerradero y cerradura Striker and lock	181
243076	Conjunto resbalón Latch set	Sin color No colour	Cerradero y cerradura Striker and lock	181
243077	Pasador hoja pasiva Passive sash bolt	Sin color No colour	Pasador Pin	209
243084	Cerradero terminal 1 hoja Terminal striker 1 sash	Sin color No colour	Cerradero y cerradura Striker and lock	180
245054	Escuadra alineamiento Alignment cleat	Sin color No colour	Escuadra alineamiento Alignment cleat	187
246802	Bala Bullet	Sin color No colour	Varios Various	220
247205	Escuadra de bala Bullet cleat	Sin color No colour	Escuadra secundaria Secondary cleat	189
247261	Espuma aislante 15 x 15 mm 15x15 mm isolation foam	Sin color No colour	Varios Various	220
248261	Espuma aislante 20 x 15 mm 20x15 mm isolation foam	Sin color No colour	Varios Various	220
250092	Junta interior de acristalamiento 9 mm Glazing inner gasket 9 mm	Sin color No colour	Juntas Gaskets	192
250097	Junta acristalamiento globo 7 mm. Glazing balloon gasket 7 mm	Sin color No colour	Juntas Gaskets	191
250098	Junta acristalamiento globo 8 mm. Glazing balloon gasket 8 mm	Sin color No colour	Juntas Gaskets	191
250301	Bisagra de contra Shutter hinge	Blanco White	Bisagra Hinge	171
250311	Bisagra de contra Shutter hinge	Negro Black	Bisagra Hinge	171
250323	Bisagra de contra Shutter hinge	Color Colour	Bisagra Hinge	171
250327	Bisagra de contra Shutter hinge	Caramelo Caramel	Bisagra Hinge	171
250329	Bisagra de contra Shutter hinge	Marrón Brown	Bisagra Hinge	171
250401	Cierre de contra Shutter lock	Blanco White	Cerradero y cerradura Striker and lock	181
250411	Cierre de contra Shutter lock	Negro Black	Cerradero y cerradura Striker and lock	181
250423	Cierre de contra Shutter lock	Color Colour	Cerradero y cerradura Striker and lock	181
250427	Cierre de contra Shutter lock	Caramelo Caramel	Cerradero y cerradura Striker and lock	181
250429	Cierre de contra Shutter lock	Marrón Brown	Cerradero y cerradura Striker and lock	181
250626	Juego tapas goterón Raindrop end plates set	Color Colour	Tapas Covers	211

COR 60
Relación de accesorios

COR 60
Accessories list

REFERENCIA REFERENCE	DESCRIPCIÓN DESCRIPTION	COLOR COLOUR	TIPO TYPE	PÁG PAG
252012	Grapa aluminio junquillo Glazing bead aluminum clip	Sin color No colour	Grapa Clip	190
252737	Grapa para solape COR-2737 Clip for overlap COR-2737	Sin color No colour	Grapa Clip	190
253000	Funda transmisión cremona Transmission cremone cover	Sin color No colour	Cerradero y cerradura Striker and lock	181
253004	Remache para punto de cierre Locking point rivet	Sin color No colour	Cerradero y cerradura Striker and lock	183
253010	Junta batiente interior, con hilo antiestiramiento Internal jamb gasket with anti-stretch cord	Sin color No colour	Juntas Gaskets	191
253060	Ángulo reenvío horizontal Horizontal return angle	Sin color No colour	Cerradero y cerradura Striker and lock	184
253063	Conjunto punto de cierre suplementario Supplementary locking point set	Sin color No colour	Cerradero y cerradura Striker and lock	181
253064	Cerradero para punto de cierre Locking point striker	Sin color No colour	Cerradero y cerradura Striker and lock	179
253065	Bisagra oculta Hidden hinge	Sin color No colour	Cerradero y cerradura Striker and lock	178
253066	Punto de cierre intermedio Intermediate locking point	Sin color No colour	Cerradero y cerradura Striker and lock	182
253067	Kit terminales de palanca extensibles Extensible levers terminal kit	Sin color No colour	Pasador Pin	208
253068	Kit terminales de palanca extensibles Extensible levers terminal kit	Sin color No colour	Pasador Pin	208
253070	Compás oscilo batiente grande Tilt turn big friction stay	Sin color No colour	Compás Friction stay	184
253073	Compás suplementario Supplementary friction stay	Sin color No colour	Compás Friction stay	185
253075	Juego pasadores falleba hoja pasiva Passive sash espagnolette bolt set	Sin color No colour	Pasador Pin	207
253076	Prolongador pasador falleba Espagnolette bolt extender	Sin color No colour	Pasador Pin	209
253077	Juego pasadores hoja pasiva Passive sash bolt set	Sin color No colour	Pasador Pin	208
253079	Pasador largo Long bolt	Sin color No colour	Pasador Pin	209
253081	Escuadra tetón redondo Round teton cleat	Sin color No colour	Escuadra principal Main cleat	188
253085	Escuadra tetón redondo Round teton cleat	Sin color No colour	Escuadra principal Main cleat	188
254001	Juego bisagras regulables oscilo batiente hoja pasiva Tilt turn passive sash adjustable hinges set	Blanco White	Bisagra Hinge	174
254011	Juego bisagras regulables oscilo batiente hoja pasiva Tilt turn passive sash adjustable hinges set	Negro Black	Bisagra Hinge	174
254023	Juego bisagras regulables oscilo batiente hoja pasiva Tilt turn passive sash adjustable hinges set	Color Colour	Bisagra Hinge	174
254101	Bisagra puente 3 palas Bridge hinge 3 levers	Blanco White	Bisagra Hinge	172
254111	Bisagra puente 3 palas Bridge hinge 3 levers	Negro Black	Bisagra Hinge	172
254123	Bisagra puente 3 palas Bridge hinge 3 levers	Color Colour	Bisagra Hinge	172

COR 60
Relación de accesorios

COR 60
Accessories list

REFERENCIA REFERENCE	DESCRIPCIÓN DESCRIPTION	COLOR COLOUR	TIPO TYPE	PÁG PAG
254412	Junta tapa canal de marco Frame groove cap gasket	Negro Black	Juntas Gaskets	193
257080	Escuadra tetón redondo Round teton cleat	Sin color No colour	Escuadra principal Main cleat	188
257081	Escuadra tetón redondo Round teton cleat	Sin color No colour	Escuadra principal Main cleat	188
257082	Escuadra tetón redondo Round teton cleat	Sin color No colour	Escuadra principal Main cleat	188
257998	Troquel abisagradas tetón redondo Round teton hinged punch tool	Sin color No colour	Troquel Punch tool	219
258206	Juego tapas goterón Raindrop end plates set	Negro Black	Tapas Covers	211
258207	Juego tapas goterón Raindrop end plates set	Caramelo Caramel	Tapas Covers	211
258209	Juego tapas goterón Raindrop end plates set	Marrón Brown	Tapas Covers	211
258216	Juego tapas goterón Raindrop end plates set	Blanco White	Tapas Covers	211
258224	Juego tapas goterón Raindrop end plates set	Plata claro Light silver	Tapas Covers	211
258225	Juego tapas goterón Raindrop end plates set	Plata oscuro Dark silver	Tapas Covers	211
258227	Juego tapas goterón Raindrop end plates set	7016CM 7016CM	Tapas Covers	211
258228	Juego tapas goterón Raindrop end plates set	Lacado Inox Inox powder coating	Tapas Covers	211
258229	Juego tapas goterón Raindrop end plates set	9010CM 9010CM	Tapas Covers	211
259101	Juego compás proyectante 80 kg Awning friction stay set 80 kg	Sin color No colour	Compás Friction stay	185
259102	Juego Compás proyectante 180 kg Awning friction stay set 180 kg	Sin color No colour	Compás Friction stay	185
260801	Cierre de presión apertura interior derecha Right inner open pressure lock	Blanco White	Manillas y cremonas Handles & cremones	199
260802	Cierre de presión apertura interior izquierda Left inner open pressure lock	Blanco White	Manillas y cremonas Handles & cremones	199
260803	Cierre de presión apertura exterior derecha Right outer open pressure lock	Blanco White	Manillas y cremonas Handles & cremones	199
260804	Cierre de presión apertura exterior izquierda Left outer open pressure lock	Blanco White	Manillas y cremonas Handles & cremones	199
260811	Cierre de presión apertura interior derecha Right inner open pressure lock	Negro Black	Manillas y cremonas Handles & cremones	199
260812	Cierre de presión apertura interior izquierda Left inner open pressure lock	Negro Black	Manillas y cremonas Handles & cremones	199
260813	Cierre de presión apertura exterior derecha Right outer open pressure lock	Negro Black	Manillas y cremonas Handles & cremones	199
260814	Cierre de presión apertura exterior izquierda Left outer open pressure lock	Negro Black	Manillas y cremonas Handles & cremones	199
260821	Cierre de presión apertura interior derecha Right inner open pressure lock	Color Colour	Manillas y cremonas Handles & cremones	199
260822	Cierre de presión apertura interior izquierda Left inner open pressure lock	Color Colour	Manillas y cremonas Handles & cremones	199

COR 60
Relación de accesorios

COR 60
Accessories list

REFERENCIA REFERENCE	DESCRIPCIÓN DESCRIPTION	COLOR COLOUR	TIPO TYPE	PÁG PAG
260823	Cierre de presión apertura exterior derecha Right outer open pressure lock	Color Colour	Manillas y cremonas Handles & cremones	199
260824	Cierre de presión apertura exterior izquierda Left outer open pressure lock	Color Colour	Manillas y cremonas Handles & cremones	199
262004	Cierre perimetral pivotante, kit para 4 puntos de cierre Pivotal perimeter lock, kit for 4 locking poiints	Sin color No colour	Kit Kit	193
262006	Cierre perimetral pivotante, kit complemento para 6 puntos de cierre Pivotal perimeter lock, complement kit for 6 locking poiints	Sin color No colour	Kit Kit	193
262007	Compás retenedor pivotante Pivotal retainer friction stay	Sin color No colour	Compás Friction stay	184
262304	Juego de tapas vierteaguas inferior puerta Door bottom rain gutter cap set	Sin color No colour	Tapas Covers	210
262305	Grapa vierteaguas inferior COR-2304 COR-2304 bottom rain gutter clip	Sin color No colour	Grapa Clip	191
262625	Bisagra Mecanica de 3 palas 3 lever mechanical hinge	Plata claro Light silver	Bisagra Hinge	170
262626	Bisagra Mecanica de 3 palas 3 lever mechanical hinge	Plata oscuro Dark silver	Bisagra Hinge	170
262627	Bisagra Mecanica de 2 palas 2 lever mechanical hinge	Plata claro Light silver	Bisagra Hinge	170
262628	Bisagra Mecanica de 2 palas 2 lever mechanical hinge	Plata oscuro Dark silver	Bisagra Hinge	170
262810	Junta tapa registro de persiana Shutter register cap gasket	Sin color No colour	Juntas Gaskets	193
267001	Juego pivotes eje de giro horizontal Horizontal rotation axis pivotal set	Blanco White	Bisagra Hinge	174
267003	Juego pivotes eje de giro vertical Vertical rotation axis pivotal set	Blanco White	Bisagra Hinge	174
267005	Juego compas proyectante 100 Kg Awning friction stay set - 100 kgs.	Sin color No colour	Compás Friction stay	185
267011	Juego pivotes eje de giro horizontal Horizontal rotation axis pivotal set	Negro Black	Bisagra Hinge	174
267013	Juego pivotes eje de giro vertical Vertical rotation axis pivotal set	Negro Black	Bisagra Hinge	174
267021	Juego pivotes eje de giro horizontal Horizontal rotation axis pivotal set	Plata Silver	Bisagra Hinge	174
267023	Juego pivotes eje de giro vertical Vertical rotation axis pivotal set	Plata Silver	Bisagra Hinge	174
270007	Juego compás proyectante telescópico 6 ptos Telescopic awning friction stay set 6 points	Sin color No colour	Compás Friction stay	185
270100	Pasador click retenedor hoja pasiva Retaining clip bolt passive sash	Sin color No colour	Cerradero y cerradura Striker and lock	182
270200	Cinta estanqueidad zona bisagras Watertightness strip hinge area	Sin color No colour	Varios Various	220
271010	Transmisión monodireccional Unidirectional transmission	Sin color No colour	Cerradero y cerradura Striker and lock	183
272001	Kit base 1h oscilo batiente cierre a inversor Base locking to inverter tilt turn 1h kit	Blanco White	Kit Kit	193
272011	Kit base 1h oscilo batiente cierre a inversor Base locking to inverter tilt turn 1h kit	Negro Black	Kit Kit	193
272023	Kit base 1h oscilo batiente cierre a inversor Base locking to inverter tilt turn 1h kit	Color Colour	Kit Kit	193

COR 60
Relación de accesorios

COR 60
Accessories list

REFERENCIA REFERENCE	DESCRIPCIÓN DESCRIPTION	COLOR COLOUR	TIPO TYPE	PÁG PAG
272100	Junta mosquitera Insect screen gasket	Sin color No colour	Juntas Gaskets	192
272124	Tela mosquitera 0,6x30 m Mosquito net 0,6x30 m	Sin color No colour	Varios Various	222
272125	Tela mosquitera 0,8x30 m Mosquito net 0,8x30 m	Sin color No colour	Varios Various	222
272126	Tela mosquitera 1,2x30 m Mosquito net1,2x30 m	Sin color No colour	Varios Various	223
272127	Tela mosquitera 1,4x30 m Mosquito net 1,4x30 m	Sin color No colour	Varios Various	223
272128	Tela mosquitera 1,5x30 m Mosquito net 1,5x30 m	Sin color No colour	Varios Various	223
272129	Tela mosquitera 1,0x30 m Mosquito net1,0x30 m	Sin color No colour	Varios Various	222
272170	Grapa para mosquitera fija Fixed insect screen clip	Sin color No colour	Grapa Clip	190
272621	Bisagra Mecanica de 2 palas 2 lever mechanical hinge	Color Colour	Bisagra Hinge	170
272622	Bisagra Mecanica de 3 palas 3 lever mechanical hinge	Color Colour	Bisagra Hinge	170
273001	Bisagra ventana derecha con prisionero Right window hinge with set screw	Blanco White	Bisagra Hinge	172
273002	Bisagra ventana izquierda con prisionero Left window hinde with set screw	Blanco White	Bisagra Hinge	173
273011	Bisagra ventana derecha con prisionero Right window hinge with set screw	Negro Black	Bisagra Hinge	172
273012	Bisagra ventana izquierda con prisionero Left window hinde with set screw	Negro Black	Bisagra Hinge	173
273035	Bisagra ventana derecha con prisionero Right window hinge with set screw	Color Colour	Bisagra Hinge	172
273036	Bisagra ventana izquierda con prisionero Left window hinde with set screw	Color Colour	Bisagra Hinge	173
273043	Bisagra ventana derecha con prisionero Right window hinge with set screw	7016CM 7016CM	Bisagra Hinge	172
273044	Bisagra ventana derecha con prisionero Right window hinge with set screw	9010CM 9010CM	Bisagra Hinge	172
274210	Tornillos DIN965 M5x45 DIN965 M5x45 screws	Sin color No colour	Tornillería Screws	218
277004	Escuadra alineamiento Alignment cleat	Sin color No colour	Escuadra alineamiento Alignment cleat	186
277314	Tornillos DIN7985 M5x70 DIN7985 M5x70 screws	Sin color No colour	Tornillería Screws	218
279846	Kit cerraderos OPA esquema C OPA striker kit scheme C	Sin color No colour	Cerradero y cerradura Striker and lock	182
280005	Tuerca remachable M5 Rivet nut M5	Sin color No colour	Tornillería Screws	218
280200	Punto cierre doble conexión a falleba Espagnolette double connection locking point	Sin color No colour	Cerradero y cerradura Striker and lock	182
282000	Manilla quita y pon Removable handle	Plata Silver	Manillas y cremonas Handles & cremones	206
282001	Roseta compacta para manilla quita y pon Compact rossette for removable handle	Blanco White	Tapas Covers	211

COR 60
Relación de accesorios

COR 60
Accessories list

REFERENCIA REFERENCE	DESCRIPCIÓN DESCRIPTION	COLOR COLOUR	TIPO TYPE	PÁG PAG
282002	Roseta compacta para manilla quita y pon Compact rossette for removable handle	Negro Black	Tapas Covers	211
282007	Roseta compacta para manilla quita y pon Compact rossette for removable handle	Plata Silver	Tapas Covers	211
282010	Transmisión bidireccional Bidirectional transmission	Sin color No colour	Cerradero y cerradura Striker and lock	183
282130	Pletina poliamida Canal Europeo Polyamide plate European Groove	Sin color No colour	Varios Various	222
282174	Juego de fresas para junquillos curvos de clip Curved beading clips miller set	Sin color No colour	Fresa Miller	190
282730	Escuadra alineamiento Alignment cleat	Sin color No colour	Escuadra alineamiento Alignment cleat	186
283006	Bisagra regulable ventana practicable izqd Casement window adjustable hinges, left	Blanco White	Bisagra Hinge	172
283016	Bisagra regulable ventana practicable izqd Casement window adjustable hinges, left	Negro Black	Bisagra Hinge	172
283030	Bisagra regulable ventana practicable izqd Casement window adjustable hinges, left	Color Colour	Bisagra Hinge	172
283301	Kit base 2h oscilo batiente cierre al inversor Base locking to inverter tilt turn 2h kit	Blanco White	Kit Kit	194
283311	Kit base 2h oscilo batiente cierre al inversor Base locking to inverter tilt turn 2h kit	Negro Black	Kit Kit	194
283323	Kit base 2h oscilo batiente cierre al inversor Base locking to inverter tilt turn 2h kit	Color Colour	Kit Kit	194
283333	Kit base 2h oscilo batiente cierre al inversor Base locking to inverter tilt turn 2h kit	Lacado Inox Inox powder coating	Kit Kit	194
283570	Transmisión monodireccional Unidirectional transmission	Sin color No colour	Cerradero y cerradura Striker and lock	183
287005	Juego reguladores compás proyectante Projecting friction stay regulation kit	Sin color No colour	Compás Friction stay	185
287007	Juego compás telescópico 5 puntos Telescopic friction stay set 5 points	Sin color No colour	Compás Friction stay	185
287070	Juego tapas laterales remate inferior puerta Door bottom finishing lateral cover set	Sin color No colour	Tapas Covers	211
287082	Juego tapas inversor ventana apertura exterior Outward opening window inverter covers set	Sin color No colour	Tapas Covers	211
287085	Juego tapas inversoras puerta a derechas Right opening door inverter covers set	Sin color No colour	Tapas Covers	211
287086	Juego tapas inversoras puerta a izquierdas Left opening door inverter covers set	Sin color No colour	Tapas Covers	211
287200	Reductor taladro pletina 6-8 mm Drill reduction 6-8 mm plate	Sin color No colour	Cerradero y cerradura Striker and lock	182
287300	Aislante galce de 35 x 5 mm 35x5 mm isolation rebate profile	Sin color No colour	Varios Various	220
287310	Escuadra alineamiento Alignment cleat	Sin color No colour	Escuadra alineamiento Alignment cleat	187
290275	Conjunto microventilación Microventilation set	Sin color No colour	Cerradero y cerradura Striker and lock	181
290500	Cerradura 3 puntos, picaporte y palanca 3 point lock, latch and lever	Sin color No colour	Cerradero y cerradura Striker and lock	180
290510	Cerradura 3 puntos, barrilete y palanca 3 point lock, barrel and lever	Sin color No colour	Cerradero y cerradura Striker and lock	180

COR 60
Relación de accesorios

COR 60
Accessories list

REFERENCIA REFERENCE	DESCRIPCIÓN DESCRIPTION	COLOR COLOUR	TIPO TYPE	PÁG PAG
290530	Cerradero extremos regulable Adjustable edges lock	Sin color No colour	Cerradero y cerradura Striker and lock	179
290531	Cerradero extremos fijo Fixed edges lock	Sin color No colour	Cerradero y cerradura Striker and lock	179
290540	Cerradero central regulable Adjustable central lock	Sin color No colour	Cerradero y cerradura Striker and lock	179
290541	Cerradero central fijo Fixed central lock	Sin color No colour	Cerradero y cerradura Striker and lock	179
290580	Cerradura 1 punto, picaporte y palanca 1 point lock, latch and lever	Sin color No colour	Cerradero y cerradura Striker and lock	180
290590	Cerradura 1 punto, picaporte 1 point lock, latch	Sin color No colour	Cerradero y cerradura Striker and lock	180
291010	Transmisión bidireccional Bidirectional transmission	Sin color No colour	Cerradero y cerradura Striker and lock	183
292602	Kit fijación placas bisagra Mechanica 2P 2P mechanical hinge plate fixation kit	Sin color No colour	Bisagra Hinge	175
292603	Kit fijación placas bisagra Mechanica 3P 3P mechanical hinge plate fixation kit	Sin color No colour	Bisagra Hinge	175
292608	Bisagra Mecanica de 2 palas 2 lever mechanical hinge	Anodizado plata Silver anodised	Bisagra Hinge	170
293001	Juego bisagras puerta 160Kg derecha 160Kg door hinge set right	Blanco White	Bisagra Hinge	174
293002	Juego bisagras puerta 160Kg derecha 160Kg door hinge set right	Negro Black	Bisagra Hinge	174
293005	Bisagra ventana regulable con prisionero drcha Adjustable window hinge with prisoner right	Blanco White	Bisagra Hinge	173
293006	Bisagra ventana regulable con prisionero izq Adjustable window hinge with prisoner left	Blanco White	Bisagra Hinge	173
293015	Bisagra ventana regulable con prisionero drcha Adjustable window hinge with prisoner right	Negro Black	Bisagra Hinge	173
293016	Bisagra ventana regulable con prisionero izq Adjustable window hinge with prisoner left	Negro Black	Bisagra Hinge	173
293027	Bisagra ventana regulable con prisionero drcha Adjustable window hinge with prisoner right	Color Colour	Bisagra Hinge	173
293030	Bisagra ventana regulable con prisionero izq Adjustable window hinge with prisoner left	Color Colour	Bisagra Hinge	173
293311	Funda cuerpo bisagra puerta 160Kg 160Kg door hinge cover	Blanco White	Bisagra Hinge	174
293312	Funda cuerpo bisagra puerta 160Kg 160Kg door hinge cover	Negro Black	Bisagra Hinge	174
293315	Funda cuerpo bisagra puerta 160Kg 160Kg door hinge cover	Color Colour	Bisagra Hinge	174
293558	Remache punto cierre hoja Sash locking point rivet	Sin color No colour	Cerradero y cerradura Striker and lock	183
297001	Aireador lateral drch. 1250-100 Vent lateral right 1250-100	Blanco White	Aireadores Aireators	163
297002	Aireador lateral drch. 1250-100 Vent lateral right 1250-100	Negro Black	Aireadores Aireators	163
297003	Aireador lateral drch. 1250-100 Vent lateral right 1250-100	Color Colour	Aireadores Aireators	163
297004	Aireador lateral drch. 1250-150 Vent lateral right 1250-150	Blanco White	Aireadores Aireators	163

COR 60
Relación de accesorios

COR 60
Accessories list

REFERENCIA REFERENCE	DESCRIPCIÓN DESCRIPTION	COLOR COLOUR	TIPO TYPE	PÁG PAG
297005	Aireador lateral drch. 1250-150 Vent lateral right 1250-150	Negro Black	Aireadores Aireators	163
297006	Aireador lateral drch. 1250-150 Vent lateral right 1250-150	Color Colour	Aireadores Aireators	163
297007	Aireador lateral drch. 1250-180 Vent lateral right 1250-180	Blanco White	Aireadores Aireators	163
297008	Aireador lateral drch. 1250-180 Vent lateral right 1250-180	Negro Black	Aireadores Aireators	163
297009	Aireador lateral drch. 1250-180 Vent lateral right 1250-180	Color Colour	Aireadores Aireators	163
297011	Aireador lateral drch. 1600-100 Vent lateral right 1600-100	Blanco White	Aireadores Aireators	163
297012	Aireador lateral drch. 1600-100 Vent lateral right 1600-100	Negro Black	Aireadores Aireators	163
297013	Aireador lateral drch. 1600-100 Vent lateral right 1600-100	Color Colour	Aireadores Aireators	163
297014	Aireador lateral drch. 1600-150 Vent lateral right 1600-150	Blanco White	Aireadores Aireators	163
297015	Aireador lateral drch. 1600-150 Vent lateral right 1600-150	Negro Black	Aireadores Aireators	163
297016	Aireador lateral drch. 1600-150 Vent lateral right 1600-150	Color Colour	Aireadores Aireators	163
297017	Aireador lateral drch. 1600-180 Vent lateral right 1600-180	Blanco White	Aireadores Aireators	163
297018	Aireador lateral drch. 1600-180 Vent lateral right 1600-180	Negro Black	Aireadores Aireators	163
297019	Aireador lateral drch. 1600-180 Vent lateral right 1600-180	Color Colour	Aireadores Aireators	163
297021	Aireador lateral drch. 2400-100 Vent lateral right 2400-100	Blanco White	Aireadores Aireators	163
297022	Aireador lateral drch. 2400-100 Vent lateral right 2400-100	Negro Black	Aireadores Aireators	163
297023	Aireador lateral drch. 2400-100 Vent lateral right 2400-100	Color Colour	Aireadores Aireators	163
297024	Aireador lateral drch. 2400-150 Vent lateral right 2400-150	Blanco White	Aireadores Aireators	164
297025	Aireador lateral drch. 2400-150 Vent lateral right 2400-150	Negro Black	Aireadores Aireators	164
297027	Aireador lateral drch. 2400-180 Vent lateral right 2400-180	Blanco White	Aireadores Aireators	164
297028	Aireador lateral drch. 2400-180 Vent lateral right 2400-180	Negro Black	Aireadores Aireators	164
297029	Aireador lateral drch. 2400-180 Vent lateral right 2400-180	Color Colour	Aireadores Aireators	164
297031	Aireador lateral drch. 3000-100 Vent lateral right 3000-100	Blanco White	Aireadores Aireators	164
297032	Aireador lateral drch. 3000-100 Vent lateral right 3000-100	Negro Black	Aireadores Aireators	164
297034	Aireador lateral drch. 3000-150 Vent lateral right 3000-150	Blanco White	Aireadores Aireators	164
297035	Aireador lateral drch. 3000-150 Vent lateral right 3000-150	Negro Black	Aireadores Aireators	164

COR 60
Relación de accesorios

COR 60
Accessories list

REFERENCIA REFERENCE	DESCRIPCIÓN DESCRIPTION	COLOR COLOUR	TIPO TYPE	PÁG PAG
297037	Aireador lateral drch. 3000-180 Vent lateral right 3000-180	Blanco White	Aireadores Aireators	164
297038	Aireador lateral drch. 3000-180 Vent lateral right 3000-180	Negro Black	Aireadores Aireators	164
297039	Aireador lateral drch. 3000-180 Vent lateral right 3000-180	Color Colour	Aireadores Aireators	164
297071	Aireador guia Vent guide	Blanco White	Aireadores Aireators	163
297072	Aireador guia Vent guide	Negro Black	Aireadores Aireators	163
297073	Aireador guia Vent guide	Color Colour	Aireadores Aireators	163
297901	Aireador lateral izq. 1250-100 Vent lateral left 1250-100	Blanco White	Aireadores Aireators	164
297902	Aireador lateral izq. 1250-100 Vent lateral left 1250-100	Negro Black	Aireadores Aireators	164
297903	Aireador lateral izq. 1250-100 Vent lateral left 1250-100	Color Colour	Aireadores Aireators	164
297904	Aireador lateral izq. 1250-150 Vent lateral left 1250-150	Blanco White	Aireadores Aireators	164
297905	Aireador lateral izq. 1250-150 Vent lateral left 1250-150	Negro Black	Aireadores Aireators	164
297906	Aireador lateral izq. 1250-150 Vent lateral left 1250-150	Color Colour	Aireadores Aireators	164
297907	Aireador lateral izq. 1250-180 Vent lateral left 1250-180	Blanco White	Aireadores Aireators	165
297908	Aireador lateral izq. 1250-180 Vent lateral left 1250-180	Negro Black	Aireadores Aireators	165
297909	Aireador lateral izq. 1250-180 Vent lateral left 1250-180	Color Colour	Aireadores Aireators	165
297911	Aireador lateral izq. 1600-100 Vent lateral left 1600-100	Blanco White	Aireadores Aireators	165
297912	Aireador lateral izq. 1600-100 Vent lateral left 1600-100	Negro Black	Aireadores Aireators	165
297913	Aireador lateral izq. 1600-100 Vent lateral left 1600-100	Color Colour	Aireadores Aireators	165
297914	Aireador lateral izq. 1600-150 Vent lateral left 1600-150	Blanco White	Aireadores Aireators	165
297915	Aireador lateral izq. 1600-150 Vent lateral left 1600-150	Negro Black	Aireadores Aireators	165
297916	Aireador lateral izq. 1600-150 Vent lateral left 1600-150	Color Colour	Aireadores Aireators	165
297917	Aireador lateral izq. 1600-180 Vent lateral left 1600-180	Blanco White	Aireadores Aireators	165
297918	Aireador lateral izq. 1600-180 Vent lateral left 1600-180	Negro Black	Aireadores Aireators	165
297919	Aireador lateral izq. 1600-180 Vent lateral left 1600-180	Color Colour	Aireadores Aireators	165
297921	Aireador lateral izq. 2400-100 Vent lateral left 2400-100	Blanco White	Aireadores Aireators	165
297922	Aireador lateral izq. 2400-100 Vent lateral left 2400-100	Negro Black	Aireadores Aireators	165

COR 60
Relación de accesorios

COR 60
Accessories list

REFERENCIA REFERENCE	DESCRIPCIÓN DESCRIPTION	COLOR COLOUR	TIPO TYPE	PÁG PAG
297923	Aireador lateral izq. 2400-100 Vent lateral left 2400-100	Color Colour	Aireadores Aireators	165
297924	Aireador lateral izq. 2400-150 Vent lateral left 2400-150	Blanco White	Aireadores Aireators	165
297925	Aireador lateral izq. 2400-150 Vent lateral left 2400-150	Negro Black	Aireadores Aireators	165
297927	Aireador lateral izq. 2400-180 Vent lateral left 2400-180	Blanco White	Aireadores Aireators	165
297928	Aireador lateral izq. 2400-180 Vent lateral left 2400-180	Negro Black	Aireadores Aireators	165
297929	Aireador lateral izq. 2400-180 Vent lateral left 2400-180	Color Colour	Aireadores Aireators	165
297931	Aireador lateral izq. 3000-100 Vent lateral left 3000-100	Blanco White	Aireadores Aireators	165
297932	Aireador lateral izq. 3000-100 Vent lateral left 3000-100	Negro Black	Aireadores Aireators	165
297934	Aireador lateral izq. 3000-150 Vent lateral left 3000-150	Blanco White	Aireadores Aireators	166
297935	Aireador lateral izq. 3000-150 Vent lateral left 3000-150	Negro Black	Aireadores Aireators	166
297937	Aireador lateral izq. 3000-180 Vent lateral left 3000-180	Blanco White	Aireadores Aireators	166
297938	Aireador lateral izq. 3000-180 Vent lateral left 3000-180	Negro Black	Aireadores Aireators	166
297939	Aireador lateral izq. 3000-180 Vent lateral left 3000-180	Color Colour	Aireadores Aireators	166
300001	Perfil cubre guía exterior Exterior guide cover profile	Blanco White	Aireadores Aireators	166
300002	Perfil cubre guía exterior Exterior guide cover profile	Negro Black	Aireadores Aireators	166
300130	Bombillo (medio) 30 L.C. simple 30 L.C. simple cylinder (simple)	Sin color No colour	Bombillo Cylinder	177
300150	Bombillo (medio) 50 L.C. simple 50 L.C. simple cylinder (medium)	Sin color No colour	Bombillo Cylinder	177
300801	Kit base 1 hoja oscilo batiente cierre al marco Base locking to frame tilt turn 1h kit	Blanco White	Kit Kit	193
300811	Kit base 1 hoja oscilo batiente cierre al marco Base locking to frame tilt turn 1h kit	Negro Black	Kit Kit	193
300817	Kit base 1 hoja oscilo batiente cierre al marco Base locking to frame tilt turn 1h kit	7016CM 7016CM	Kit Kit	193
300818	Kit base 1 hoja oscilo batiente cierre al marco Base locking to frame tilt turn 1h kit	9010CM 9010CM	Kit Kit	193
300823	Kit base 1 hoja oscilo batiente cierre al marco Base locking to frame tilt turn 1h kit	Color Colour	Kit Kit	193
300833	Kit base 1 hoja oscilo batiente cierre al marco Base locking to frame tilt turn 1h kit	Lacado Inox Inox powder coating	Kit Kit	193
300921	Bisagra aplacar 2 palas 2 lever relief hinge	Negro Black	Bisagra Hinge	170
300922	Bisagra aplacar 2 palas 2 lever relief hinge	Blanco White	Bisagra Hinge	170
300923	Bisagra aplacar 2 palas 2 lever relief hinge	PLATA-EV SILVER-EV	Bisagra Hinge	170

COR 60
Relación de accesorios

COR 60
Accessories list

REFERENCIA REFERENCE	DESCRIPCIÓN DESCRIPTION	COLOR COLOUR	TIPO TYPE	PÁG PAG
300924	Bisagra aplacar 2 palas 2 lever relief hinge	Color Colour	Bisagra Hinge	170
300925	Bisagra aplacar 2 palas 2 lever relief hinge	Lacado Inox Inox powder coating	Bisagra Hinge	170
300926	Bisagra aplacar 2 palas 2 lever relief hinge	Plata claro Light silver	Bisagra Hinge	170
300927	Bisagra aplacar 2 palas 2 lever relief hinge	Plata oscuro Dark silver	Bisagra Hinge	170
300931	Bisagra aplacar 3 palas 3 lever relief hinge	Negro Black	Bisagra Hinge	170
300932	Bisagra aplacar 3 palas 3 lever relief hinge	Blanco White	Bisagra Hinge	170
300933	Bisagra aplacar 3 palas 3 lever relief hinge	PLATA-EV SILVER-EV	Bisagra Hinge	170
300934	Bisagra aplacar 3 palas 3 lever relief hinge	Color Colour	Bisagra Hinge	170
300935	Bisagra aplacar 3 palas 3 lever relief hinge	Lacado Inox Inox powder coating	Bisagra Hinge	170
300936	Bisagra aplacar 3 palas 3 lever relief hinge	Plata claro Light silver	Bisagra Hinge	170
300937	Bisagra aplacar 3 palas 3 lever relief hinge	Plata oscuro Dark silver	Bisagra Hinge	170
300941	Suplemento bisagra 2 palas 2 lever hinge supplement	Negro Black	Bisagra Hinge	176
300942	Suplemento bisagra 2 palas 2 lever hinge supplement	Blanco White	Bisagra Hinge	176
300944	Suplemento bisagra 2 palas 2 lever hinge supplement	Color Colour	Bisagra Hinge	176
300945	Suplemento bisagra 2 palas 2 lever hinge supplement	Lacado Inox Inox powder coating	Bisagra Hinge	176
300951	Suplemento bisagra 3 palas 3 lever hinge supplement	Negro Black	Bisagra Hinge	176
300952	Suplemento bisagra 3 palas 3 lever hinge supplement	Blanco White	Bisagra Hinge	176
300954	Suplemento bisagra 3 palas 3 lever hinge supplement	Color Colour	Bisagra Hinge	176
300955	Suplemento bisagra 3 palas 3 lever hinge supplement	Lacado Inox Inox powder coating	Bisagra Hinge	176
301110	Tornillos DIN965 M5x100 DIN965 M5x100 screws	Sin color No colour	Tornillería Screws	218
301157	Cuadradillo 7 mm x 140 mm 7 mm x 140 mm square spindle	Sin color No colour	Manillas y cremonas Handles & cremones	201
301158	Cuadradillo 8 mm x 114 mm 8 mm x 114 mm square spindle	Sin color No colour	Manillas y cremonas Handles & cremones	201
302000	Abrepuertas eléctrico corto Short electric door opener	Sin color No colour	Cerradero y cerradura Striker and lock	178
302005	Abrepuertas eléctrico largo Long electric door opener	Sin color No colour	Cerradero y cerradura Striker and lock	178
302010	Transformador 230V a 12V 230V to 12V transformer	Sin color No colour	Cerradero y cerradura Striker and lock	183
302030	Kit practicable 1 hoja 1 sash casement kit	Sin color No colour	Kit Kit	197

COR 60
Relación de accesorios

COR 60
Accessories list

REFERENCIA REFERENCE	DESCRIPCIÓN DESCRIPTION	COLOR COLOUR	TIPO TYPE	PÁG PAG
302031	Kit practicable 2 hojas 2 sash casement kit	Sin color No colour	Kit Kit	197
302032	Kit base 1h oscilo batiente cierre a inversor Base locking to inverter tilt turn 1h kit	Lacado Inox Inox powder coating	Kit Kit	193
302051	Cierre de golpete a canal Window catch lock to groove	Blanco White	Manillas y cremonas Handles & cremones	199
302052	Cierre de golpete a canal Window catch lock to groove	Negro Black	Manillas y cremonas Handles & cremones	199
302055	Cierre de golpete a canal Window catch lock to groove	Color Colour	Manillas y cremonas Handles & cremones	199
302056	Cierre de golpete a canal Window catch lock to groove	7016CM 7016CM	Manillas y cremonas Handles & cremones	199
302057	Cierre de golpete a canal Window catch lock to groove	9010CM 9010CM	Manillas y cremonas Handles & cremones	199
302058	Cierre de golpete a canal Window catch lock to groove	Lacado Inox Inox powder coating	Manillas y cremonas Handles & cremones	199
302099	Escuadra tetón cuadrado Square teton cleat	Sin color No colour	Escuadra principal Main cleat	188
302100	Abrepuertas eléctrico corto con desbloqueo Short electric door opener with unblocking	Sin color No colour	Cerradero y cerradura Striker and lock	178
302105	Abrepuertas eléctrico largo con desbloqueo Long electric door opener with unblocking	Sin color No colour	Cerradero y cerradura Striker and lock	178
302130	Pletina de remate de 35 mm Cover cap of 35 mm	Sin color No colour	Varios Various	222
302810	Juego pivotes ocultos Hidden pivots set	Sin color No colour	Bisagra Hinge	174
302815	Cerradero pivotantes Pivotal lock	Sin color No colour	Cerradero y cerradura Striker and lock	179
303021	Kit practicable 1 hoja 1 sash casement kit	Sin color No colour	Kit Kit	197
303022	Kit practicable 2 hojas 2 sash casement kit	Sin color No colour	Kit Kit	197
303055	Bisagra ventana regulable con prisionero drcha Adjustable window hinge with prisoner right	Lacado Inox Inox powder coating	Bisagra Hinge	173
303056	Bisagra ventana regulable con prisionero izq Adjustable window hinge with prisoner left	Lacado Inox Inox powder coating	Bisagra Hinge	173
303060	Bombillo 30+60 L.C. simple 30+60 L.C. simple cylinder	Sin color No colour	Bombillo Cylinder	177
303061	Bombillo 30+60 L.C. seguridad 30+60 L.C. cylinder security	Sin color No colour	Bombillo Cylinder	177
303071	Kit pasador palanca bidireccional oscilo batiente Tilt turn bidirectional lever bolt kit	Sin color No colour	Pasador Pin	208
303072	Kit pasador palanca bidireccional oscilo batiente Tilt turn bidirectional lever bolt kit	Sin color No colour	Pasador Pin	208
303073	Kit pasador palanca bidireccional practicable Casement bidirectional lever bolt kit	Sin color No colour	Pasador Pin	208
303074	Kit pasador palanca bidireccional practicable Casement bidirectional lever bolt kit	Sin color No colour	Pasador Pin	208
303075	Cerradero lateral antipinzamiento Anti-clamping lateral striker	Sin color No colour	Cerradero y cerradura Striker and lock	179
303078	Pasador corto con cerradero Short bolt with striker	Sin color No colour	Pasador Pin	208

COR 60
Relación de accesorios

COR 60
Accessories list

REFERENCIA REFERENCE	DESCRIPCIÓN DESCRIPTION	COLOR COLOUR	TIPO TYPE	PÁG PAG
303079	Pasador largo con cerradero Long bolt with lock	Sin color No colour	Pasador Pin	209
303080	Juego pasadores hoja pasiva Passive sash bolt set	Sin color No colour	Pasador Pin	207
303160	Bombillo 30+60 L.L. simple 30+60 L.L. simple cylinder simple	Sin color No colour	Bombillo Cylinder	178
303161	Bombillo 30+60 L.L. seguridad 30+60 L.L. simple cylinder security	Sin color No colour	Bombillo Cylinder	178
303173	Terminal pletina Plate terminal	Sin color No colour	Pasador Pin	209
303539	Cerradero suelo redondo estrecho Narrow round floor lock	Sin color No colour	Cerradero y cerradura Striker and lock	179
303660	Terminal hoja activa Active sash terminal	Sin color No colour	Pasador Pin	209
306810	Refuerzo bisagras superiores Top hinge reinforcement	Sin color No colour	Bisagra Hinge	175
307000	Espuma aislante de 35 mm x 10 mm Insulating foam of 35 mm x 10 mm	Sin color No colour	Varios Various	220
307301	Cremona OB Cortizo OB Cortizo cremone	Blanco White	Manillas y cremonas Handles & cremones	200
307302	Cremona OB Cortizo OB Cortizo cremone	Negro Black	Manillas y cremonas Handles & cremones	200
307305	Cremona OB Cortizo OB Cortizo cremone	Color Colour	Manillas y cremonas Handles & cremones	200
307308	Cremona OB Cortizo OB Cortizo cremone	Lacado Inox Inox powder coating	Manillas y cremonas Handles & cremones	200
307313	Cremona OB Cortizo OB Cortizo cremone	Plata claro Light silver	Manillas y cremonas Handles & cremones	200
307314	Cremona OB Cortizo OB Cortizo cremone	Plata oscuro Dark silver	Manillas y cremonas Handles & cremones	200
307315	Cremona OB Cortizo OB Cortizo cremone	7016CM 7016CM	Manillas y cremonas Handles & cremones	200
307316	Cremona OB Cortizo OB Cortizo cremone	9010CM 9010CM	Manillas y cremonas Handles & cremones	200
307400	Juego palas cremona practicable mano izquierda Left hand casement cremone levers set	Sin color No colour	Manillas y cremonas Handles & cremones	202
307401	Cremona practicable Cortizo Cortizo casement cremone	Blanco White	Manillas y cremonas Handles & cremones	201
307402	Cremona practicable Cortizo Cortizo casement cremone	Negro Black	Manillas y cremonas Handles & cremones	201
307405	Cremona practicable Cortizo Cortizo casement cremone	Color Colour	Manillas y cremonas Handles & cremones	201
307408	Cremona practicable Cortizo Cortizo casement cremone	Lacado Inox Inox powder coating	Manillas y cremonas Handles & cremones	201
307412	Cremona practicable Cortizo Cortizo casement cremone	Plata claro Light silver	Manillas y cremonas Handles & cremones	201
307413	Cremona practicable Cortizo Cortizo casement cremone	Plata oscuro Dark silver	Manillas y cremonas Handles & cremones	201
307415	Cremona practicable Cortizo Cortizo casement cremone	7016CM 7016CM	Manillas y cremonas Handles & cremones	201
307416	Cremona practicable Cortizo Cortizo casement cremone	9010CM 9010CM	Manillas y cremonas Handles & cremones	201

COR 60
Relación de accesorios

COR 60
Accessories list

REFERENCIA REFERENCE	DESCRIPCIÓN DESCRIPTION	COLOR COLOUR	TIPO TYPE	PÁG PAG
307500	Manilla acero inoxidable Stainless steel handle	Acero inoxidable Stainless steel	Manillas y cremonas Handles & cremones	203
307501	Manilla Cortizo Cortizo handle	Blanco White	Manillas y cremonas Handles & cremones	202
307502	Manilla Cortizo Cortizo handle	Negro Black	Manillas y cremonas Handles & cremones	202
307505	Manilla Cortizo Cortizo handle	Color Colour	Manillas y cremonas Handles & cremones	202
307508	Manilla Cortizo Cortizo handle	Lacado Inox Inox powder coating	Manillas y cremonas Handles & cremones	202
307513	Manilla Cortizo Cortizo handle	Plata claro Light silver	Manillas y cremonas Handles & cremones	202
307514	Manilla Cortizo Cortizo handle	Plata oscuro Dark silver	Manillas y cremonas Handles & cremones	202
307515	Manilla Cortizo Cortizo handle	7016CM 7016CM	Manillas y cremonas Handles & cremones	202
307516	Manilla Cortizo Cortizo handle	9010CM 9010CM	Manillas y cremonas Handles & cremones	202
307521	Manilla Cortizo apertura exterior Outwards opening Cortizo handle	Blanco White	Manillas y cremonas Handles & cremones	202
307522	Manilla Cortizo apertura exterior Outwards opening Cortizo handle	Negro Black	Manillas y cremonas Handles & cremones	202
307525	Manilla Cortizo apertura exterior Outwards opening Cortizo handle	Color Colour	Manillas y cremonas Handles & cremones	202
307528	Manilla Cortizo apertura exterior Outwards opening Cortizo handle	Lacado Inox Inox powder coating	Manillas y cremonas Handles & cremones	202
307532	Manilla Cortizo apertura exterior Outwards opening Cortizo handle	Plata claro Light silver	Manillas y cremonas Handles & cremones	202
307533	Manilla Cortizo apertura exterior Outwards opening Cortizo handle	Plata oscuro Dark silver	Manillas y cremonas Handles & cremones	202
307534	Manilla Cortizo apertura exterior Outwards opening Cortizo handle	7016CM 7016CM	Manillas y cremonas Handles & cremones	202
307535	Manilla Cortizo apertura exterior Outwards opening Cortizo handle	9010CM 9010CM	Manillas y cremonas Handles & cremones	202
307600	Junta umbral puerta Door threshold joint profile	Negro Black	Juntas Gaskets	193
307602	Kit fijación bisagra Mechanica 2P 2P mechanical hinge plate fixation kit	Sin color No colour	Bisagra Hinge	175
307603	Kit fijación bisagra Mechanica 3P 3P mechanical hinge plate fixation kit	Sin color No colour	Bisagra Hinge	175
308050	Angulo de reenvío superior de oscilo Tilt top return angle	Sin color No colour	Cerradero y cerradura Striker and lock	178
308216	Desplazador transmision Transmission slider	Sin color No colour	Cerradero y cerradura Striker and lock	181
308217	Punto de cierre doble conexión Double connection locking point	Sin color No colour	Cerradero y cerradura Striker and lock	182
308219	Punto de cierre monoconexión Microconnection locking point	Sin color No colour	Cerradero y cerradura Striker and lock	182
308301	Manilla puerta Cortizo drch. Cortizo door handle right	Blanco White	Manillas y cremonas Handles & cremones	205
308302	Manilla puerta Cortizo drch. Cortizo door handle right	Negro Black	Manillas y cremonas Handles & cremones	205

COR 60
Relación de accesorios

COR 60
Accessories list

REFERENCIA REFERENCE	DESCRIPCIÓN DESCRIPTION	COLOR COLOUR	TIPO TYPE	PÁG PAG
308305	Manilla puerta Cortizo drch. Cortizo door handle right	Color Colour	Manillas y cremonas Handles & cremones	205
308308	Manilla puerta Cortizo drch. Cortizo door handle right	Lacado Inox Inox powder coating	Manillas y cremonas Handles & cremones	205
308312	Manilla puerta Cortizo drch. Cortizo door handle right	Marrón Brown	Manillas y cremonas Handles & cremones	205
308313	Manilla puerta Cortizo drch. Cortizo door handle right	Plata claro Light silver	Manillas y cremonas Handles & cremones	205
308314	Manilla puerta Cortizo drch. Cortizo door handle right	Plata oscuro Dark silver	Manillas y cremonas Handles & cremones	205
308315	Manilla puerta Cortizo drch. Cortizo door handle right	7016CM 7016CM	Manillas y cremonas Handles & cremones	205
308316	Manilla puerta Cortizo drch. Cortizo door handle right	9010CM 9010CM	Manillas y cremonas Handles & cremones	205
308501	Manilla doble puerta Cortizo Cortizo double door handle	Blanco White	Manillas y cremonas Handles & cremones	204
308502	Manilla doble puerta Cortizo Cortizo double door handle	Negro Black	Manillas y cremonas Handles & cremones	204
308505	Manilla doble puerta Cortizo Cortizo double door handle	Color Colour	Manillas y cremonas Handles & cremones	204
308508	Manilla doble puerta Cortizo Cortizo double door handle	Lacado Inox Inox powder coating	Manillas y cremonas Handles & cremones	204
308512	Manilla doble puerta Cortizo Cortizo double door handle	Marrón Brown	Manillas y cremonas Handles & cremones	204
308513	Manilla doble puerta Cortizo Cortizo double door handle	Plata claro Light silver	Manillas y cremonas Handles & cremones	204
308514	Manilla doble puerta Cortizo Cortizo double door handle	Plata oscuro Dark silver	Manillas y cremonas Handles & cremones	204
308515	Manilla doble puerta Cortizo Cortizo double door handle	7016CM 7016CM	Manillas y cremonas Handles & cremones	204
308516	Manilla doble puerta Cortizo Cortizo double door handle	9010CM 9010CM	Manillas y cremonas Handles & cremones	204
309092	Ángulo reenvio superior OPA-CE Top return angle OPA-CE	Sin color No colour	Ángulo reenvío Return angle	223
309093	Ángulo reenvio inferior OPA-CE Bottom return angle OPA-CE	Sin color No colour	Ángulo reenvío Return angle	223
310324	Bisagra de contra Shutter hinge	Plata claro Light silver	Bisagra Hinge	171
310325	Bisagra de contra Shutter hinge	Plata oscuro Dark silver	Bisagra Hinge	171
310326	Bisagra de contra Shutter hinge	7016CM 7016CM	Bisagra Hinge	171
310327	Bisagra de contra Shutter hinge	9010CM 9010CM	Bisagra Hinge	171
310328	Bisagra de contra Shutter hinge	Lacado Inox Inox powder coating	Bisagra Hinge	171
310424	Cierre de contra Shutter lock	Plata claro Light silver	Cerradero y cerradura Striker and lock	181
310425	Cierre de contra Shutter lock	Plata oscuro Dark silver	Cerradero y cerradura Striker and lock	181
310426	Cierre de contra Shutter lock	7016CM 7016CM	Cerradero y cerradura Striker and lock	181

COR 60
Relación de accesorios

COR 60
Accessories list

REFERENCIA REFERENCE	DESCRIPCIÓN DESCRIPTION	COLOR COLOUR	TIPO TYPE	PÁG PAG
310427	Cierre de contra Shutter lock	9010CM 9010CM	Cerradero y cerradura Striker and lock	181
310428	Cierre de contra Shutter lock	Lacado Inox Inox powder coating	Cerradero y cerradura Striker and lock	181
310821	Cierre de presión apertura interior derecha Right inner open pressure lock	7016CM 7016CM	Manillas y cremonas Handles & cremones	199
310822	Cierre de presión apertura interior derecha Right inner open pressure lock	Plata claro Light silver	Manillas y cremonas Handles & cremones	199
310823	Cierre de presión apertura interior derecha Right inner open pressure lock	Plata oscuro Dark silver	Manillas y cremonas Handles & cremones	199
310824	Cierre de presión apertura interior derecha Right inner open pressure lock	9010CM 9010CM	Manillas y cremonas Handles & cremones	199
310825	Cierre de presión apertura exterior derecha Right outer open pressure lock	Plata claro Light silver	Manillas y cremonas Handles & cremones	199
310826	Cierre de presión apertura exterior derecha Right outer open pressure lock	Plata oscuro Dark silver	Manillas y cremonas Handles & cremones	199
310827	Cierre de presión apertura exterior izquierda Left outer open pressure lock	Plata claro Light silver	Manillas y cremonas Handles & cremones	199
310828	Cierre de presión apertura exterior izquierda Left outer open pressure lock	Plata oscuro Dark silver	Manillas y cremonas Handles & cremones	199
310829	Cierre de presión apertura exterior derecha Right outer open pressure lock	7016CM 7016CM	Manillas y cremonas Handles & cremones	199
310830	Cierre de presión apertura exterior derecha Right outer open pressure lock	9010CM 9010CM	Manillas y cremonas Handles & cremones	199
310831	Cierre de presión apertura exterior derecha Right outer open pressure lock	Lacado Inox Inox powder coating	Manillas y cremonas Handles & cremones	199
310833	Cierre de presión apertura interior izquierda Left inner open pressure lock	Plata claro Light silver	Manillas y cremonas Handles & cremones	199
310834	Cierre de presión apertura interior izquierda Left inner open pressure lock	Plata oscuro Dark silver	Manillas y cremonas Handles & cremones	199
310835	Kit base 1 hoja oscilo batiente cierre al marco Base locking to frame tilt turn 1h kit	Plata claro Light silver	Kit Kit	193
310836	Kit base 1 hoja oscilo batiente cierre al marco Base locking to frame tilt turn 1h kit	Plata oscuro Dark silver	Kit Kit	193
310837	Cierre de presión apertura exterior izquierda Left outer open pressure lock	7016CM 7016CM	Manillas y cremonas Handles & cremones	199
310838	Cierre de presión apertura exterior izquierda Left outer open pressure lock	9010CM 9010CM	Manillas y cremonas Handles & cremones	199
310839	Cierre de presión apertura exterior izquierda Left outer open pressure lock	Lacado Inox Inox powder coating	Manillas y cremonas Handles & cremones	199
310840	Cierre de presión apertura interior izquierda Left inner open pressure lock	7016CM 7016CM	Manillas y cremonas Handles & cremones	199
310841	Cierre de presión apertura interior izquierda Left inner open pressure lock	9010CM 9010CM	Manillas y cremonas Handles & cremones	199
310843	Cierre de presión apertura interior izquierda Left inner open pressure lock	Lacado Inox Inox powder coating	Manillas y cremonas Handles & cremones	199
310844	Cierre de presión apertura interior derecha Right inner open pressure lock	Lacado Inox Inox powder coating	Manillas y cremonas Handles & cremones	199
310931	Plantilla bisagras Hahn 2 cuerpos CE 2 bodies Hahn hinges template	Sin color No colour	Bisagra Hinge	175
310934	Plantilla bisagras Hahn 3 cuerpos CE 3 bodies Hahn hinges template	Sin color No colour	Bisagra Hinge	175

COR 60
Relación de accesorios

COR 60
Accessories list

REFERENCIA REFERENCE	DESCRIPCIÓN DESCRIPTION	COLOR COLOUR	TIPO TYPE	PÁG PAG
311001	Manilla plana plegable Folding flat handle	Blanco White	Manillas y cremonas Handles & cremones	204
311002	Manilla plana plegable Folding flat handle	Negro Black	Manillas y cremonas Handles & cremones	204
311003	Manilla plana plegable Folding flat handle	PLATA-EV SILVER-EV	Manillas y cremonas Handles & cremones	204
312024	Kit base 1h oscilo batiente cierre a inversor Base locking to inverter tilt turn 1h kit	Plata claro Light silver	Kit Kit	193
312025	Kit base 1h oscilo batiente cierre a inversor Base locking to inverter tilt turn 1h kit	Plata oscuro Dark silver	Kit Kit	193
312031	Bisagra practicable de ventana derecha Casement hinge, right window	Lacado Inox Inox powder coating	Bisagra Hinge	171
312032	Bisagra practicable de ventana izquierda Casement hinge, left window	Lacado Inox Inox powder coating	Bisagra Hinge	171
312196	Contraplaca sujeción 28x25x2.5 mm 28x25x2,5 mm fixation counter plate	Sin color No colour	Varios Various	220
312198	Contraplaca sujeción 18x18x2.5 mm 18x18x2,5 mm fixation counter plate	Sin color No colour	Varios Various	220
312602	Bisagra Mecanica de 2 palas 2 lever mechanical hinge	Lacado Inox Inox powder coating	Bisagra Hinge	170
312605	Bisagra Mecanica de 3 palas 3 lever mechanical hinge	Lacado Inox Inox powder coating	Bisagra Hinge	170
312981	Kit base 1h oscilo batiente maniobra lógica Base logical manoeuvre tilt turn 1h kit	Blanco White	Kit Kit	194
312982	Kit base 1h oscilo batiente maniobra lógica Base logical manoeuvre tilt turn 1h kit	Negro Black	Kit Kit	194
312985	Kit base 1h oscilo batiente maniobra lógica Base logical manoeuvre tilt turn 1h kit	Color Colour	Kit Kit	194
312986	Kit base 1h oscilo batiente maniobra lógica Base logical manoeuvre tilt turn 1h kit	Plata claro Light silver	Kit Kit	194
312987	Kit base 1h oscilo batiente maniobra lógica Base logical manoeuvre tilt turn 1h kit	Plata oscuro Dark silver	Kit Kit	194
312989	Kit base 1h oscilo batiente maniobra lógica Base logical manoeuvre tilt turn 1h kit	7016CM 7016CM	Kit Kit	194
312990	Kit base 1h oscilo batiente maniobra lógica Base logical manoeuvre tilt turn 1h kit	9010CM 9010CM	Kit Kit	194
312991	Kit base 1h oscilo batiente maniobra lógica Base logical manoeuvre tilt turn 1h kit	Lacado Inox Inox powder coating	Kit Kit	194
313014	Bisagra practicable de ventana derecha Casement hinge, right window	Plata claro Light silver	Bisagra Hinge	171
313015	Bisagra practicable de ventana derecha Casement hinge, right window	Plata oscuro Dark silver	Bisagra Hinge	171
313016	Resbalón ángulo de reenvío Return angle slip	Sin color No colour	Cerradero y cerradura Striker and lock	183
313017	Bisagra practicable de ventana derecha Casement hinge, right window	7016CM 7016CM	Bisagra Hinge	171
313018	Bisagra practicable de ventana derecha Casement hinge, right window	9010CM 9010CM	Bisagra Hinge	171
313031	Bisagra regulable ventana practicable izqd Casement window adjustable hinges, left	Plata claro Light silver	Bisagra Hinge	172
313032	Bisagra regulable ventana practicable izqd Casement window adjustable hinges, left	Plata oscuro Dark silver	Bisagra Hinge	172

COR 60
Relación de accesorios

COR 60
Accessories list

REFERENCIA REFERENCE	DESCRIPCIÓN DESCRIPTION	COLOR COLOUR	TIPO TYPE	PÁG PAG
313033	Bisagra practicable de ventana izquierda Casement hinge, left window	Plata claro Light silver	Bisagra Hinge	171
313034	Bisagra practicable de ventana izquierda Casement hinge, left window	Plata oscuro Dark silver	Bisagra Hinge	171
313036	Bisagra ventana derecha con prisionero Right window hinge with set screw	Plata claro Light silver	Bisagra Hinge	172
313037	Bisagra ventana derecha con prisionero Right window hinge with set screw	Plata oscuro Dark silver	Bisagra Hinge	172
313038	Bisagra ventana regulable con prisionero drcha Adjustable window hinge with prisoner right	Plata claro Light silver	Bisagra Hinge	173
313039	Bisagra ventana regulable con prisionero drcha Adjustable window hinge with prisoner right	Plata oscuro Dark silver	Bisagra Hinge	173
313041	Bisagra ventana regulable con prisionero izq Adjustable window hinge with prisoner left	Plata claro Light silver	Bisagra Hinge	173
313042	Bisagra ventana regulable con prisionero izq Adjustable window hinge with prisoner left	Plata oscuro Dark silver	Bisagra Hinge	173
313043	Bisagra ventana izquierda con prisionero Left window hinde with set screw	Plata claro Light silver	Bisagra Hinge	173
313044	Bisagra ventana izquierda con prisionero Left window hinde with set screw	Plata oscuro Dark silver	Bisagra Hinge	173
313045	Bisagra ventana izquierda con prisionero Left window hinde with set screw	7016CM 7016CM	Bisagra Hinge	173
313046	Bisagra ventana izquierda con prisionero Left window hinde with set screw	9010CM 9010CM	Bisagra Hinge	173
313047	Bisagra ventana izquierda con prisionero Left window hinde with set screw	Lacado Inox Inox powder coating	Bisagra Hinge	173
313048	Bisagra ventana regulable con prisionero drcha Adjustable window hinge with prisoner right	7016CM 7016CM	Bisagra Hinge	173
313049	Bisagra ventana regulable con prisionero drcha Adjustable window hinge with prisoner right	9010CM 9010CM	Bisagra Hinge	173
313050	Bisagra ventana regulable con prisionero izq Adjustable window hinge with prisoner left	7016CM 7016CM	Bisagra Hinge	173
313051	Bisagra ventana regulable con prisionero izq Adjustable window hinge with prisoner left	9010CM 9010CM	Bisagra Hinge	173
313053	Bisagra regulable ventana practicable izqd Casement window adjustable hinges, left	7016CM 7016CM	Bisagra Hinge	172
313054	Bisagra regulable ventana practicable izqd Casement window adjustable hinges, left	9010CM 9010CM	Bisagra Hinge	172
313056	Bisagra regulable ventana practicable izqd Casement window adjustable hinges, left	Lacado Inox Inox powder coating	Bisagra Hinge	172
313061	Kit base 2h oscilo batiente cierre al marco Base locking to frame tilt turn 2h kit	Blanco White	Kit Kit	194
313062	Kit base 2h oscilo batiente cierre al marco Base locking to frame tilt turn 2h kit	Negro Black	Kit Kit	194
313065	Kit base 2h oscilo batiente cierre al marco Base locking to frame tilt turn 2h kit	Color Colour	Kit Kit	194
313066	Kit base 2h oscilo batiente cierre al marco Base locking to frame tilt turn 2h kit	Plata claro Light silver	Kit Kit	194
313067	Kit base 2h oscilo batiente cierre al marco Base locking to frame tilt turn 2h kit	Plata oscuro Dark silver	Kit Kit	194
313068	Kit base 2h oscilo batiente cierre al marco Base locking to frame tilt turn 2h kit	Lacado Inox Inox powder coating	Kit Kit	194

COR 60
Relación de accesorios

COR 60
Accessories list

REFERENCIA REFERENCE	DESCRIPCIÓN DESCRIPTION	COLOR COLOUR	TIPO TYPE	PÁG PAG
313069	Kit base 2h oscilo batiente cierre al marco Base locking to frame tilt turn 2h kit	7016CM 7016CM	Kit Kit	194
313073	Compás pequeño maniobra lógica Logical manoeuvre small friction stay	Sin color No colour	Compás Friction stay	184
313074	Compás grande maniobra lógica Logical manoeuvre big friction stay	Sin color No colour	Compás Friction stay	184
313079	Kit base 2h oscilo batiente cierre al marco Base locking to frame tilt turn 2h kit	9010CM 9010CM	Kit Kit	194
313081	Kit base 2h oscilobatiente maniobra lógica Base logical manoeuvre tilt turn 2h kit	Blanco White	Kit Kit	194
313082	Kit base 2h oscilobatiente maniobra lógica Base logical manoeuvre tilt turn 2h kit	Negro Black	Kit Kit	194
313085	Kit base 2h oscilobatiente maniobra lógica Base logical manoeuvre tilt turn 2h kit	Color Colour	Kit Kit	194
313086	Kit base 2h oscilobatiente maniobra lógica Base logical manoeuvre tilt turn 2h kit	Plata claro Light silver	Kit Kit	194
313087	Kit base 2h oscilobatiente maniobra lógica Base logical manoeuvre tilt turn 2h kit	Plata oscuro Dark silver	Kit Kit	194
313088	Kit base 2h oscilobatiente maniobra lógica Base logical manoeuvre tilt turn 2h kit	7016CM 7016CM	Kit Kit	194
313089	Kit base 2h oscilobatiente maniobra lógica Base logical manoeuvre tilt turn 2h kit	9010CM 9010CM	Kit Kit	194
313316	Funda cuerpo bisagra puerta 160Kg 160Kg door hinge cover	Plata claro Light silver	Bisagra Hinge	174
313317	Funda cuerpo bisagra puerta 160Kg 160Kg door hinge cover	Plata oscuro Dark silver	Bisagra Hinge	174
313318	Funda cuerpo bisagra puerta 160Kg 160Kg door hinge cover	7016CM 7016CM	Bisagra Hinge	174
313319	Funda cuerpo bisagra puerta 160Kg 160Kg door hinge cover	9010CM 9010CM	Bisagra Hinge	174
313320	Funda cuerpo bisagra puerta 160Kg 160Kg door hinge cover	Lacado Inox Inox powder coating	Bisagra Hinge	174
313335	Kit base 2h oscilo batiente cierre al inversor Base locking to inverter tilt turn 2h kit	Plata claro Light silver	Kit Kit	194
313336	Kit base 2h oscilo batiente cierre al inversor Base locking to inverter tilt turn 2h kit	Plata oscuro Dark silver	Kit Kit	194
313338	Kit base 2h oscilo batiente cierre al inversor Base locking to inverter tilt turn 2h kit	9010CM 9010CM	Kit Kit	194
314024	Juego bisagras regulables oscilo batiente hoja pasiva Tilt turn passive sash adjustable hinges set	Plata claro Light silver	Bisagra Hinge	174
314025	Juego bisagras regulables oscilo batiente hoja pasiva Tilt turn passive sash adjustable hinges set	Plata oscuro Dark silver	Bisagra Hinge	174
314027	Juego bisagras regulables oscilo batiente hoja pasiva Tilt turn passive sash adjustable hinges set	9010CM 9010CM	Bisagra Hinge	174
314029	Juego bisagras regulables oscilo batiente hoja pasiva Tilt turn passive sash adjustable hinges set	7016CM 7016CM	Bisagra Hinge	174
314032	Juego bisagras regulables oscilo batiente hoja pasiva Tilt turn passive sash adjustable hinges set	Lacado Inox Inox powder coating	Bisagra Hinge	174
314124	Bisagra puente 3 palas Bridge hinge 3 levers	Plata claro Light silver	Bisagra Hinge	172
314125	Bisagra puente 3 palas Bridge hinge 3 levers	Plata oscuro Dark silver	Bisagra Hinge	172

COR 60
Relación de accesorios

COR 60
Accessories list

REFERENCIA REFERENCE	DESCRIPCIÓN DESCRIPTION	COLOR COLOUR	TIPO TYPE	PÁG PAG
314132	Bisagra puente 3 palas Bridge hinge 3 levers	Lacado Inox Inox powder coating	Bisagra Hinge	172
314133	Bisagra puente 3 palas Bridge hinge 3 levers	7016CM 7016CM	Bisagra Hinge	172
314134	Bisagra puente 3 palas Bridge hinge 3 levers	9010CM 9010CM	Bisagra Hinge	172
317001	Aireador lateral drch. 1250-130 Lateral right vent 1250-130	Blanco White	Aireadores Aireators	163
317002	Aireador lateral drch. 1250-130 Lateral right vent 1250-130	Negro Black	Aireadores Aireators	163
317003	Aireador lateral drch. 1250-130 Lateral right vent 1250-130	Color Colour	Aireadores Aireators	163
317011	Aireador lateral drch. 1600-130 Lateral right vent 1600-130	Blanco White	Aireadores Aireators	163
317012	Aireador lateral drch. 1600-130 Lateral right vent 1600-130	Negro Black	Aireadores Aireators	163
317013	Aireador lateral drch. 1600-130 Lateral right vent 1600-130	Color Colour	Aireadores Aireators	163
317022	Suplemento bisagra Mechanica Mechanical hinge supplement	Lacado Inox Inox powder coating	Bisagra Hinge	176
317031	Aireador lateral drch. 2400-130 Lateral right vent 2400-130	Blanco White	Aireadores Aireators	164
317032	Aireador lateral drch. 2400-130 Lateral right vent 2400-130	Negro Black	Aireadores Aireators	164
317033	Aireador lateral drch. 2400-130 Lateral right vent 2400-130	Color Colour	Aireadores Aireators	164
317091	Aireador lateral drch. 3000-130 Lateral right vent 3000-130	Blanco White	Aireadores Aireators	164
317092	Aireador lateral drch. 3000-130 Lateral right vent 3000-130	Negro Black	Aireadores Aireators	164
317093	Aireador lateral drch. 3000-130 Lateral right vent 3000-130	Color Colour	Aireadores Aireators	164
317121	Calzo para vidrio hoja Sash glazing wedge	Sin color No colour	Asiento vidrio Glass wedge	169
317150	Bicomponente Cortizo Cortizo bicomponent	Sin color No colour	Varios Various	220
317151	Dosificador para bicomponente Dispenser for bicomponent	Sin color No colour	Varios Various	220
317152	Pistola para bicomponente Spray gun for bicomponent	Sin color No colour	Varios Various	222
317501	Manilla Cortizo reforzada Reinforced Cortizo handle	Blanco White	Manillas y cremonas Handles & cremones	202
317502	Manilla Cortizo reforzada Reinforced Cortizo handle	Negro Black	Manillas y cremonas Handles & cremones	202
317503	Manilla Cortizo reforzada Reinforced Cortizo handle	Plata claro Light silver	Manillas y cremonas Handles & cremones	202
317504	Manilla Cortizo reforzada Reinforced Cortizo handle	Plata oscuro Dark silver	Manillas y cremonas Handles & cremones	202
317505	Manilla Cortizo reforzada Reinforced Cortizo handle	Color Colour	Manillas y cremonas Handles & cremones	202
317508	Manilla Cortizo reforzada Reinforced Cortizo handle	Lacado Inox Inox powder coating	Manillas y cremonas Handles & cremones	202

COR 60
Relación de accesorios

COR 60
Accessories list

REFERENCIA REFERENCE	DESCRIPCIÓN DESCRIPTION	COLOR COLOUR	TIPO TYPE	PÁG PAG
317509	Manilla Cortizo reforzada Reinforced Cortizo handle	7016CM 7016CM	Manillas y cremonas Handles & cremones	202
317511	Manilla Cortizo reforzada Reinforced Cortizo handle	9010CM 9010CM	Manillas y cremonas Handles & cremones	202
317901	Aireador lateral izq. 1250-130 Lateral left vent 1250-130	Blanco White	Aireadores Aireators	164
317902	Aireador lateral izq. 1250-130 Lateral left vent 1250-130	Negro Black	Aireadores Aireators	164
317903	Aireador lateral izq. 1250-130 Lateral left vent 1250-130	Color Colour	Aireadores Aireators	164
317911	Aireador lateral izq. 1600-130 Lateral left vent 1600-130	Blanco White	Aireadores Aireators	165
317912	Aireador lateral izq. 1600-130 Lateral left vent 1600-130	Negro Black	Aireadores Aireators	165
317913	Aireador lateral izq. 1600-130 Lateral left vent 1600-130	Color Colour	Aireadores Aireators	165
317931	Aireador lateral izq. 2400-130 Lateral left vent 2400-130	Blanco White	Aireadores Aireators	165
317932	Aireador lateral izq. 2400-130 Lateral left vent 2400-130	Negro Black	Aireadores Aireators	165
317933	Aireador lateral izq. 2400-130 Lateral left vent 2400-130	Color Colour	Aireadores Aireators	165
317951	Aireador rejilla interior Interior grating aireator	Blanco White	Aireadores Aireators	166
317952	Aireador rejilla interior Interior grating aireator	Negro Black	Aireadores Aireators	166
317953	Aireador rejilla interior Interior grating aireator	Color Colour	Aireadores Aireators	166
317954	Aireador rejilla interior Interior grating aireator	Lacado Inox Inox powder coating	Aireadores Aireators	166
317959	Aireador rejilla interior Interior grating aireator	Marrón Brown	Aireadores Aireators	166
317961	Aireador rejilla interior con remate exterior Internal trickle vent with outside finishing	Blanco White	Aireadores Aireators	166
317962	Aireador rejilla interior con remate exterior Internal trickle vent with outside finishing	Negro Black	Aireadores Aireators	166
317963	Aireador rejilla interior con remate exterior Internal trickle vent with outside finishing	Color Colour	Aireadores Aireators	166
317964	Aireador rejilla interior con remate exterior Internal trickle vent with outside finishing	Lacado Inox Inox powder coating	Aireadores Aireators	166
317969	Aireador rejilla interior con remate exterior Internal trickle vent with outside finishing	Marrón Brown	Aireadores Aireators	166
317971	Tapas laterales plástico Lateral plastic end plates	Blanco White	Aireadores Aireators	166
317972	Tapas laterales plástico Lateral plastic end plates	Negro Black	Aireadores Aireators	166
317973	Tapas laterales plástico Lateral plastic end plates	Plata Silver	Aireadores Aireators	166
317991	Aireador lateral izq. 3000-130 Lateral left vent 3000-130	Blanco White	Aireadores Aireators	166
317992	Aireador lateral izq. 3000-130 Lateral left vent 3000-130	Negro Black	Aireadores Aireators	166

COR 60
Relación de accesorios

COR 60
Accessories list

REFERENCIA REFERENCE	DESCRIPCIÓN DESCRIPTION	COLOR COLOUR	TIPO TYPE	PÁG PAG
317993	Aireador lateral izq. 3000-130 Lateral left vent 3000-130	Color Colour	Aireadores Aireators	166
318014	Tirador de puerta 45° inox mate 400 mm 45° door pull stainless matt 400 mm	Sin color No colour	Tiradores Pull handles	213
318024	Tirador de puerta recto inox mate - 400 mm Straight door pull stainless matt 400 mm	Sin color No colour	Tiradores Pull handles	214
318034	Tirador de puerta V inox mate - 332 mm V door pull stainless matt-332 mm	Sin color No colour	Tiradores Pull handles	213
318044	Tirador puerta media luna Inox Mate 332 mm Half moon door pull stainless matt 332mm	Sin color No colour	Tiradores Pull handles	214
318054	Tirador de puerta curvado Inox Mate 332 mm Curved door pull stainless matt 332mm	Sin color No colour	Tiradores Pull handles	213
318080	Fijacion para tirador Door pull fixation	Sin color No colour	Tiradores Pull handles	212
318082	Kit fijación para tiradores interior-exterior inox Inside-outside stainless door pulls fixation kit	Sin color No colour	Tiradores Pull handles	212
318301	Manilla puerta Cortizo Izqd Cortizo door handle left	Blanco White	Manillas y cremonas Handles & cremones	205
318302	Manilla puerta Cortizo Izqd Cortizo door handle left	Negro Black	Manillas y cremonas Handles & cremones	205
318305	Manilla puerta Cortizo Izqd Cortizo door handle left	Color Colour	Manillas y cremonas Handles & cremones	205
318308	Manilla puerta Cortizo Izqd Cortizo door handle left	Lacado Inox Inox powder coating	Manillas y cremonas Handles & cremones	205
318312	Manilla puerta Cortizo Izqd Cortizo door handle left	Marrón Brown	Manillas y cremonas Handles & cremones	205
318313	Manilla puerta Cortizo Izqd Cortizo door handle left	Plata claro Light silver	Manillas y cremonas Handles & cremones	205
318314	Manilla puerta Cortizo Izqd Cortizo door handle left	Plata oscuro Dark silver	Manillas y cremonas Handles & cremones	205
318315	Manilla puerta Cortizo Izqd Cortizo door handle left	7016CM 7016CM	Manillas y cremonas Handles & cremones	205
318316	Manilla puerta Cortizo Izqd Cortizo door handle left	9010CM 9010CM	Manillas y cremonas Handles & cremones	205
318601	Manilla doble de puerta Cortizo con escudo para bombillo Cortizo double door handle with shield for cylinder	Blanco White	Manillas y cremonas Handles & cremones	204
318602	Manilla doble de puerta Cortizo con escudo para bombillo Cortizo double door handle with shield for cylinder	Negro Black	Manillas y cremonas Handles & cremones	204
318605	Manilla doble de puerta Cortizo con escudo para bombillo Cortizo double door handle with shield for cylinder	Color Colour	Manillas y cremonas Handles & cremones	204
318608	Manilla doble de puerta Cortizo con escudo para bombillo Cortizo double door handle with shield for cylinder	Lacado Inox Inox powder coating	Manillas y cremonas Handles & cremones	204
318613	Manilla doble de puerta Cortizo con escudo para bombillo Cortizo double door handle with shield for cylinder	Plata claro Light silver	Manillas y cremonas Handles & cremones	204
318614	Manilla doble de puerta Cortizo con escudo para bombillo Cortizo double door handle with shield for cylinder	Plata oscuro Dark silver	Manillas y cremonas Handles & cremones	204
318615	Manilla doble de puerta Cortizo con escudo para bombillo Cortizo double door handle with shield for cylinder	7016CM 7016CM	Manillas y cremonas Handles & cremones	204
318616	Manilla doble de puerta Cortizo con escudo para bombillo Cortizo double door handle with shield for cylinder	9010CM 9010CM	Manillas y cremonas Handles & cremones	204
318990	Soporte troqueladora semiautomática Semi automatic diecutter support	Sin color No colour	Troquel Punch tool	219

COR 60
Relación de accesorios

COR 60
Accessories list

REFERENCIA REFERENCE	DESCRIPCIÓN DESCRIPTION	COLOR COLOUR	TIPO TYPE	PÁG PAG
318999	Troqueladora falleba automatica Automatic cutting tool	Sin color No colour	Troquel Punch tool	219
319090	Casquillo porta-fresas Miller-carrying casing	Sin color No colour	Fresa Miller	190
319201	Troquel multiusos con pulmón neumático Multipurpose punch tool with pneumatic plenum chamber	Sin color No colour	Troquel Punch tool	219
319999	Troqueladora semiautomática falleba Semi automatic diecutter	Sin color No colour	Troquel Punch tool	219
320003	Escuadra de ensamblar de 13,6 x 21,4 mm Assembly corner cleat of 13,6 x 21,4 mm	Sin color No colour	Escuadra principal Main cleat	187
320024	Espuma aislante de 30 mm x 5 mm Insulating foam of 30 mm x 5 mm	Sin color No colour	Varios Various	220
320221	Bisagra aplacar 2P 20/46.5 para contraplacas 2P 20/46,5 relief hinge for counterplates	Blanco White	Bisagra Hinge	170
320222	Bisagra aplacar 2P 20/46.5 para contraplacas 2P 20/46,5 relief hinge for counterplates	Negro Black	Bisagra Hinge	170
320225	Bisagra aplacar 2P 20/46.5 para contraplacas 2P 20/46,5 relief hinge for counterplates	Color Colour	Bisagra Hinge	170
320226	Bisagra aplacar 2P 20/46.5 para contraplacas 2P 20/46,5 relief hinge for counterplates	Plata claro Light silver	Bisagra Hinge	170
320227	Bisagra aplacar 2P 20/46.5 para contraplacas 2P 20/46,5 relief hinge for counterplates	Plata oscuro Dark silver	Bisagra Hinge	170
320228	Bisagra aplacar 2P 20/46.5 para contraplacas 2P 20/46,5 relief hinge for counterplates	Lacado Inox Inox powder coating	Bisagra Hinge	170
320229	Bisagra aplacar 2P 20/46.5 para contraplacas 2P 20/46,5 relief hinge for counterplates	7016CM 7016CM	Bisagra Hinge	170
320239	Bisagra aplacar 2P 20/46.5 para contraplacas 2P 20/46,5 relief hinge for counterplates	9010CM 9010CM	Bisagra Hinge	170
320281	Calzo con casquillo 8mm Wedge with 8 mm bushing	Blanco White	Bisagra Hinge	174
320282	Calzo con casquillo 8mm Wedge with 8 mm bushing	Negro Black	Bisagra Hinge	174
320285	Calzo con casquillo 8mm Wedge with 8 mm bushing	Color Colour	Bisagra Hinge	174
320286	Calzo con casquillo 8mm Wedge with 8 mm bushing	Plata claro Light silver	Bisagra Hinge	174
320287	Calzo con casquillo 8mm Wedge with 8 mm bushing	Plata oscuro Dark silver	Bisagra Hinge	174
320288	Calzo con casquillo 8mm Wedge with 8 mm bushing	Lacado Inox Inox powder coating	Bisagra Hinge	174
320289	Calzo con casquillo 8mm Wedge with 8 mm bushing	7016CM 7016CM	Bisagra Hinge	174
320299	Calzo con casquillo 8mm Wedge with 8 mm bushing	9010CM 9010CM	Bisagra Hinge	174
320300	Plantilla bisagras aplacar STAC STAC relief hinge template	Sin color No colour	Bisagra Hinge	175
320321	Bisagra aplacar 3P 20/46.5 para contraplacas 3P 20/46,5 relief hinge for counterplates	Blanco White	Bisagra Hinge	171
320322	Bisagra aplacar 3P 20/46.5 para contraplacas 3P 20/46,5 relief hinge for counterplates	Negro Black	Bisagra Hinge	171
320325	Bisagra aplacar 3P 20/46.5 para contraplacas 3P 20/46,5 relief hinge for counterplates	Color Colour	Bisagra Hinge	171

COR 60
Relación de accesorios

COR 60
Accessories list

REFERENCIA REFERENCE	DESCRIPCIÓN DESCRIPTION	COLOR COLOUR	TIPO TYPE	PÁG PAG
320326	Bisagra aplacar 3P 20/46.5 para contraplacas 3P 20/46,5 relief hinge for counterplates	Plata claro Light silver	Bisagra Hinge	171
320327	Bisagra aplacar 3P 20/46.5 para contraplacas 3P 20/46,5 relief hinge for counterplates	Plata oscuro Dark silver	Bisagra Hinge	171
320328	Bisagra aplacar 3P 20/46.5 para contraplacas 3P 20/46,5 relief hinge for counterplates	Lacado Inox Inox powder coating	Bisagra Hinge	171
320329	Bisagra aplacar 3P 20/46.5 para contraplacas 3P 20/46,5 relief hinge for counterplates	7016CM 7016CM	Bisagra Hinge	171
320339	Bisagra aplacar 3P 20/46.5 para contraplacas 3P 20/46,5 relief hinge for counterplates	9010CM 9010CM	Bisagra Hinge	171
320421	Bisagra aplacar 2P 20/46.5 fijación directa 2P 20/46,5 relief hinge direct fixation	Blanco White	Bisagra Hinge	170
320422	Bisagra aplacar 2P 20/46.5 fijación directa 2P 20/46,5 relief hinge direct fixation	Negro Black	Bisagra Hinge	170
320425	Bisagra aplacar 2P 20/46.5 fijación directa 2P 20/46,5 relief hinge direct fixation	Color Colour	Bisagra Hinge	170
320426	Bisagra aplacar 2P 20/46.5 fijación directa 2P 20/46,5 relief hinge direct fixation	Plata claro Light silver	Bisagra Hinge	170
320427	Bisagra aplacar 2P 20/46.5 fijación directa 2P 20/46,5 relief hinge direct fixation	Plata oscuro Dark silver	Bisagra Hinge	170
320428	Bisagra aplacar 2P 20/46.5 fijación directa 2P 20/46,5 relief hinge direct fixation	Lacado Inox Inox powder coating	Bisagra Hinge	170
320429	Bisagra aplacar 2P 20/46.5 fijación directa 2P 20/46,5 relief hinge direct fixation	7016CM 7016CM	Bisagra Hinge	170
320439	Bisagra aplacar 2P 20/46.5 fijación directa 2P 20/46,5 relief hinge direct fixation	9010CM 9010CM	Bisagra Hinge	170
320481	Calzo bisagra fijación directa 8mm 8 mm Direct fixation hinge wedge	Blanco White	Bisagra Hinge	173
320482	Calzo bisagra fijación directa 8mm 8 mm Direct fixation hinge wedge	Negro Black	Bisagra Hinge	173
320485	Calzo bisagra fijación directa 8mm 8 mm Direct fixation hinge wedge	Color Colour	Bisagra Hinge	173
320486	Calzo bisagra fijación directa 8mm 8 mm Direct fixation hinge wedge	Plata claro Light silver	Bisagra Hinge	173
320487	Calzo bisagra fijación directa 8mm 8 mm Direct fixation hinge wedge	Plata oscuro Dark silver	Bisagra Hinge	173
320488	Calzo bisagra fijación directa 8mm 8 mm Direct fixation hinge wedge	Lacado Inox Inox powder coating	Bisagra Hinge	173
320489	Calzo bisagra fijación directa 8mm 8 mm Direct fixation hinge wedge	7016CM 7016CM	Bisagra Hinge	173
320499	Calzo bisagra fijación directa 8mm 8 mm Direct fixation hinge wedge	9010CM 9010CM	Bisagra Hinge	173
320502	Kit fijación bisagras 2P 2P hinge fixation kit	Sin color No colour	Bisagra Hinge	175
320503	Kit fijación bisagras 3P 3P hinge fixation kit	Sin color No colour	Bisagra Hinge	175
320521	Bisagra aplacar 3P 20/46.5 fijación directa 3P 20/46,5 relief hinge direct fixation	Blanco White	Bisagra Hinge	171
320522	Bisagra aplacar 3P 20/46.5 fijación directa 3P 20/46,5 relief hinge direct fixation	Negro Black	Bisagra Hinge	171
320525	Bisagra aplacar 3P 20/46.5 fijación directa 3P 20/46,5 relief hinge direct fixation	Color Colour	Bisagra Hinge	171

COR 60
Relación de accesorios

COR 60
Accessories list

REFERENCIA REFERENCE	DESCRIPCIÓN DESCRIPTION	COLOR COLOUR	TIPO TYPE	PÁG PAG
320526	Bisagra aplacar 3P 20/46.5 fijación directa 3P 20/46,5 relief hinge direct fixation	Plata claro Light silver	Bisagra Hinge	171
320527	Bisagra aplacar 3P 20/46.5 fijación directa 3P 20/46,5 relief hinge direct fixation	Plata oscuro Dark silver	Bisagra Hinge	171
320528	Bisagra aplacar 3P 20/46.5 fijación directa 3P 20/46,5 relief hinge direct fixation	Lacado Inox Inox powder coating	Bisagra Hinge	171
320529	Bisagra aplacar 3P 20/46.5 fijación directa 3P 20/46,5 relief hinge direct fixation	7016CM 7016CM	Bisagra Hinge	171
320539	Bisagra aplacar 3P 20/46.5 fijación directa 3P 20/46,5 relief hinge direct fixation	9010CM 9010CM	Bisagra Hinge	171
320560	Tornillo 60, bisagras fijación directa 60 screw, direct fixation hinges	Sin color No colour	Bisagra Hinge	176
320946	Suplemento bisagra 2 palas 2 lever hinge supplement	Plata claro Light silver	Bisagra Hinge	176
320947	Suplemento bisagra 2 palas 2 lever hinge supplement	Plata oscuro Dark silver	Bisagra Hinge	176
320956	Suplemento bisagra 3 palas 3 lever hinge supplement	Plata claro Light silver	Bisagra Hinge	176
320957	Suplemento bisagra 3 palas 3 lever hinge supplement	Plata oscuro Dark silver	Bisagra Hinge	176
321010	Protector para bombillo Cylinder protector	Sin color No colour	Bombillo Cylinder	178
321012	Suplemento 2mm.para protector de bombillo. 2 mm supplement for cylinder protector	Sin color No colour	Bombillo Cylinder	178
321211	Bocallaves Keyhole	Negro Black	Bombillo Cylinder	177
321212	Bocallaves Keyhole	Blanco White	Bombillo Cylinder	177
321213	Bocallaves Keyhole	PLATA-EV SILVER-EV	Bombillo Cylinder	177
321215	Bocallaves Keyhole	Acero inoxidable Stainless steel	Bombillo Cylinder	177
321809	Bocallaves manilla recta Straight handle keyhole	Marrón Brown	Bombillo Cylinder	177
321811	Bocallaves manilla recta Straight handle keyhole	Negro Black	Bombillo Cylinder	177
321812	Bocallaves manilla recta Straight handle keyhole	Blanco White	Bombillo Cylinder	177
321815	Bocallaves manilla recta Straight handle keyhole	Color Colour	Bombillo Cylinder	177
321816	Bocallaves manilla recta Straight handle keyhole	Lacado Inox Inox powder coating	Bombillo Cylinder	177
321817	Bocallaves manilla recta Straight handle keyhole	Plata claro Light silver	Bombillo Cylinder	177
321818	Bocallaves manilla recta Straight handle keyhole	Plata oscuro Dark silver	Bombillo Cylinder	177
321821	Bocallaves manilla curva Curve handle keyhole	Negro Black	Bombillo Cylinder	177
321822	Bocallaves manilla curva Curve handle keyhole	Blanco White	Bombillo Cylinder	177
321825	Bocallaves manilla curva Curve handle keyhole	Color Colour	Bombillo Cylinder	177

COR 60
Relación de accesorios

COR 60
Accessories list

REFERENCIA REFERENCE	DESCRIPCIÓN DESCRIPTION	COLOR COLOUR	TIPO TYPE	PÁG PAG
321826	Bocallaves manilla curva Curve handle keyhole	Lacado Inox Inox powder coating	Bombillo Cylinder	177
321827	Bocallaves manilla curva Curve handle keyhole	Plata claro Light silver	Bombillo Cylinder	177
321828	Bocallaves manilla curva Curve handle keyhole	Plata oscuro Dark silver	Bombillo Cylinder	177
321829	Bocallaves manilla curva Curve handle keyhole	7016CM 7016CM	Bombillo Cylinder	177
321830	Bocallaves manilla curva Curve handle keyhole	9010CM 9010CM	Bombillo Cylinder	177
322001	Bisagra de puerta a canal Groove door hinge	Blanco White	Bisagra Hinge	171
322002	Bisagra de puerta a canal Groove door hinge	Negro Black	Bisagra Hinge	171
322005	Bisagra de puerta a canal Groove door hinge	Color Colour	Bisagra Hinge	171
322006	Bisagra de puerta a canal Groove door hinge	Lacado Inox Inox powder coating	Bisagra Hinge	171
322007	Bisagra de puerta a canal Groove door hinge	Plata claro Light silver	Bisagra Hinge	171
322008	Bisagra de puerta a canal Groove door hinge	Plata oscuro Dark silver	Bisagra Hinge	171
322062	Cierre de golpete a canal Window catch lock to groove	Plata claro Light silver	Manillas y cremonas Handles & cremones	199
322063	Cierre de golpete a canal Window catch lock to groove	Plata oscuro Dark silver	Manillas y cremonas Handles & cremones	199
323010	Cremona Cortizo practicable con llave Cortizo casement cremone with key	Blanco White	Manillas y cremonas Handles & cremones	200
323011	Cremona Cortizo practicable con llave Cortizo casement cremone with key	Negro Black	Manillas y cremonas Handles & cremones	200
323023	Cremona Cortizo practicable con llave Cortizo casement cremone with key	Color Colour	Manillas y cremonas Handles & cremones	200
323024	Cremona Cortizo practicable con llave Cortizo casement cremone with key	Plata claro Light silver	Manillas y cremonas Handles & cremones	200
323025	Cremona Cortizo practicable con llave Cortizo casement cremone with key	Plata oscuro Dark silver	Manillas y cremonas Handles & cremones	200
323026	Cremona Cortizo practicable con llave Cortizo casement cremone with key	Lacado Inox Inox powder coating	Manillas y cremonas Handles & cremones	200
323035	Bisagra practicable de ventana izquierda Casement hinge, left window	7016CM 7016CM	Bisagra Hinge	171
323036	Bisagra practicable de ventana izquierda Casement hinge, left window	9010CM 9010CM	Bisagra Hinge	171
323037	Cremona Cortizo practicable con llave Cortizo casement cremone with key	7016CM 7016CM	Manillas y cremonas Handles & cremones	200
323038	Cremona Cortizo practicable con llave Cortizo casement cremone with key	9010CM 9010CM	Manillas y cremonas Handles & cremones	200
323080	Cerradura 1 punto sólo palanca 1 point lock, latch only	Sin color No colour	Cerradero y cerradura Striker and lock	180
323510	Cremona Cortizo O-B con llave Cortizo tilt and turn cremone with key	Blanco White	Manillas y cremonas Handles & cremones	200
323511	Cremona Cortizo O-B con llave Cortizo tilt and turn cremone with key	Negro Black	Manillas y cremonas Handles & cremones	200

COR 60
Relación de accesorios

COR 60
Accessories list

REFERENCIA REFERENCE	DESCRIPCIÓN DESCRIPTION	COLOR COLOUR	TIPO TYPE	PÁG PAG
323523	Cremona Cortizo O-B con llave Cortizo tilt and turn cremone with key	Color Colour	Manillas y cremonas Handles & cremones	200
323524	Cremona Cortizo O-B con llave Cortizo tilt and turn cremone with key	Plata claro Light silver	Manillas y cremonas Handles & cremones	200
323525	Cremona Cortizo O-B con llave Cortizo tilt and turn cremone with key	Plata oscuro Dark silver	Manillas y cremonas Handles & cremones	200
323526	Cremona Cortizo O-B con llave Cortizo tilt and turn cremone with key	Lacado Inox Inox powder coating	Manillas y cremonas Handles & cremones	200
323527	Cremona Cortizo O-B con llave Cortizo tilt and turn cremone with key	7016CM 7016CM	Manillas y cremonas Handles & cremones	200
323528	Cremona Cortizo O-B con llave Cortizo tilt and turn cremone with key	9010CM 9010CM	Manillas y cremonas Handles & cremones	200
327023	Suplemento bisagra Mechanica Mechanical hinge supplement	Plata claro Light silver	Bisagra Hinge	176
327024	Suplemento bisagra Mechanica Mechanical hinge supplement	Plata oscuro Dark silver	Bisagra Hinge	176
327040	Juego tapas inversoras Inverter covers set	Sin color No colour	Tapas Covers	211
327080	Calzo marco Cor-60 CE Cor-60 CE frame wedge	Sin color No colour	Asiento vidrio Glass wedge	169
327081	Calzo hoja Cor-60 CE Cor-60 CE sash wedge	Sin color No colour	Asiento vidrio Glass wedge	169
327099	Troquel pivotante oculta Hidden pivotal punch tool	Sin color No colour	Troquel Punch tool	219
327301	Juego carros OPA 200 DX OPA 200 DX bogie set	Sin color No colour	Rodamiento Gearing	210
327303	Juego carros OPA 200 Twin DX OPA 200 TWIN DX bogie set	Sin color No colour	Rodamiento Gearing	210
327304	Juego carros OPA 200 Twin SX OPA 200 TWIN SX bogie set	Sin color No colour	Rodamiento Gearing	210
327341	Kit carriles OPA 970 mm OPA 970 mm rail kit	Blanco White	Kit Kit	196
327342	Kit carriles OPA 970 mm OPA 970 mm rail kit	Negro Black	Kit Kit	196
327343	Kit carriles OPA 970 mm OPA 970 mm rail kit	Plata Silver	Kit Kit	196
327344	Kit carriles OPA 970 mm OPA 970 mm rail kit	Color Colour	Kit Kit	196
327361	Kit carriles OPA 1320 mm OPA 1320 mm rail kit	Blanco White	Kit Kit	195
327362	Kit carriles OPA 1320 mm OPA 1320 mm rail kit	Negro Black	Kit Kit	195
327363	Kit carriles OPA 1320 mm OPA 1320 mm rail kit	Plata Silver	Kit Kit	195
327364	Kit carriles OPA 1320 mm OPA 1320 mm rail kit	Color Colour	Kit Kit	195
327381	Kit carriles OPA 1720 mm OPA 1720 mm rail kit	Blanco White	Kit Kit	196
327382	Kit carriles OPA 1720 mm OPA 1720 mm rail kit	Negro Black	Kit Kit	196
327383	Kit carriles OPA 1720 mm OPA 1720 mm rail kit	Plata Silver	Kit Kit	196

COR 60
Relación de accesorios

COR 60
Accessories list

REFERENCIA REFERENCE	DESCRIPCIÓN DESCRIPTION	COLOR COLOUR	TIPO TYPE	PÁG PAG
327384	Kit carriles OPA 1720 mm OPA 1720 mm rail kit	Color Colour	Kit Kit	196
327391	Kit carriles OPA 2040 mm OPA 2040 mm rail kit	Blanco White	Kit Kit	196
327392	Kit carriles OPA 2040 mm OPA 2040 mm rail kit	Negro Black	Kit Kit	196
327393	Kit carriles OPA 2040 mm OPA 2040 mm rail kit	Plata Silver	Kit Kit	196
327394	Kit carriles OPA 2040 mm OPA 2040 mm rail kit	Color Colour	Kit Kit	196
327401	Juego embellecedores OPA OPA embellishment set	Blanco White	Tapas Covers	210
327402	Juego embellecedores OPA OPA embellishment set	Negro Black	Tapas Covers	210
327403	Juego embellecedores OPA OPA embellishment set	Plata Silver	Tapas Covers	210
327411	Juego embellecedores carros y refuerzos OPA Bogie embellishment set and OPA reinforcemts	Blanco White	Tapas Covers	210
327412	Juego embellecedores carros y refuerzos OPA Bogie embellishment set and OPA reinforcemts	Negro Black	Tapas Covers	210
327413	Juego embellecedores carros y refuerzos OPA Bogie embellishment set and OPA reinforcemts	Plata Silver	Tapas Covers	210
327706	Manilla Polaris Block Block Polaris handle	7016CM 7016CM	Manillas y cremonas Handles & cremones	203
327707	Manilla Polaris Block Block Polaris handle	9010CM 9010CM	Manillas y cremonas Handles & cremones	203
327922	Escuadra tetón cuadrado Square teton cleat	Sin color No colour	Escuadra principal/secundaria Main cleat/secondary	189
327955	Aireador rejilla interior Interior grating aireator	Plata claro Light silver	Aireadores Aireators	166
327956	Aireador rejilla interior Interior grating aireator	Plata oscuro Dark silver	Aireadores Aireators	166
327965	Aireador rejilla interior con remate exterior Internal trickle vent with outside finishing	Plata claro Light silver	Aireadores Aireators	166
327966	Aireador rejilla interior con remate exterior Internal trickle vent with outside finishing	Plata oscuro Dark silver	Aireadores Aireators	166
327970	Tope travesaño interior superpuesto Overlapped inner transom cap	Sin color No colour	Tope travesaño interior Internal transom stop	214
327998	Troquel abisagradas CE CE hinged punch tools	Sin color No colour	Troquel Punch tool	219
327999	Troquel abisagradas CE CE hinged punch tools	Sin color No colour	Troquel Punch tool	219
328200	Manilla doble de puerta - Acero Inoxidable Double door handle-Stainless steel	Acero inoxidable Stainless steel	Manillas y cremonas Handles & cremones	204
328201	Manilla simple de puerta, derecha - Acero Inoxidable Simple door handle, right-Stainless steel	Acero inoxidable Stainless steel	Manillas y cremonas Handles & cremones	206
328202	Manilla simple de puerta, izquierda - Acero Inoxidable Simple door handle, left-Stainless steel	Acero inoxidable Stainless steel	Manillas y cremonas Handles & cremones	206
329871	Motor de cadena 300N 300N chain drive motor	Blanco White	Motorización Motorization	207
329872	Motor de cadena 300N 300N chain drive motor	Negro Black	Motorización Motorization	207

COR 60
Relación de accesorios

COR 60
Accessories list

REFERENCIA REFERENCE	DESCRIPCIÓN DESCRIPTION	COLOR COLOUR	TIPO TYPE	PÁG PAG
329873	Motor de cadena 300N 300N chain drive motor	Plata Silver	Motorización Motorization	207
329881	Motor de cadena 300+300N synchro 300+300N synchro chain motor	Blanco White	Motorización Motorization	207
329882	Motor de cadena 300+300N synchro 300+300N synchro chain motor	Negro Black	Motorización Motorization	207
329883	Motor de cadena 300+300N synchro 300+300N synchro chain motor	Plata Silver	Motorización Motorization	207
329890	Receptor de radio con salida para pulsador Radio receiver	Sin color No colour	Motorización Motorization	207
329891	Emisor de radio 2 canales Dual channel radio transmitter	Sin color No colour	Motorización Motorization	206
329892	Emisor de radio 4 canales 4 channel radio transmitter	Sin color No colour	Motorización Motorization	206
329893	Emisor de radio multicanal Multichannel radio transmitter	Sin color No colour	Motorización Motorization	207
329911	Sistema de cierre OPA 200 SX OPA 200 SX locking system	Sin color No colour	Kit Kit	198
329912	Sistema de cierre OPA 200 DX OPA 200 DX locking system	Sin color No colour	Kit Kit	197
329913	Sistema de cierre OPA 200 Esquema C (DX) OPA 200 Scheme C (DX) locking system	Sin color No colour	Kit Kit	197
329921	Cremona Oscilo Paralela DX Tilt and Slide DX cremone	Blanco White	Manillas y cremonas Handles & cremones	200
329922	Cremona Oscilo Paralela DX Tilt and Slide DX cremone	Negro Black	Manillas y cremonas Handles & cremones	200
329923	Cremona Oscilo Paralela DX Tilt and Slide DX cremone	Plata Silver	Manillas y cremonas Handles & cremones	200
329931	Cremona Oscilo Paralela SX Tilt and Slide SX cremone	Blanco White	Manillas y cremonas Handles & cremones	201
329932	Cremona Oscilo Paralela SX Tilt and Slide SX cremone	Negro Black	Manillas y cremonas Handles & cremones	201
329933	Cremona Oscilo Paralela SX Tilt and Slide SX cremone	Plata Silver	Manillas y cremonas Handles & cremones	201
329941	Kit cerraderos OPA CE OPA CE strikers kit	Sin color No colour	Cerradero y cerradura Striker and lock	182
329942	Kit puntos de cierre OPA CE OPA CE locking points kit	Sin color No colour	Cerradero y cerradura Striker and lock	182
330120	Calce para vidrio 1x20 mm Wedge for 1x20 mm glass	Sin color No colour	Asiento vidrio Glass wedge	167
330124	Calce para vidrio 1x24 mm Wedge for 1x24 mm glass	Sin color No colour	Asiento vidrio Glass wedge	167
330130	Calce para vidrio 1x30 mm Wedge for 1x30 mm glass	Sin color No colour	Asiento vidrio Glass wedge	167
330134	Calce para vidrio 1x34 mm Wedge for 1x34 mm glass	Sin color No colour	Asiento vidrio Glass wedge	167
330140	Calce para vidrio 1x40 mm Wedge for 1x40 mm glass	Sin color No colour	Asiento vidrio Glass wedge	167
330144	Calce para vidrio 1x44 mm Wedge for 1x44 mm glass	Sin color No colour	Asiento vidrio Glass wedge	167
330319	Calce para vidrio 3x20 mm Wedge for 3x20 mm glass	Sin color No colour	Asiento vidrio Glass wedge	167

COR 60
Relación de accesorios

COR 60
Accessories list

REFERENCIA REFERENCE	DESCRIPCIÓN DESCRIPTION	COLOR COLOUR	TIPO TYPE	PÁG PAG
330324	Calce para vidrio 3x24 mm Wedge for 3x24 mm glass	Sin color No colour	Asiento vidrio Glass wedge	167
330330	Calce para vidrio 3x30 mm Wedge for 3x30 mm glass	Sin color No colour	Asiento vidrio Glass wedge	167
330334	Calce para vidrio 3x34 mm Wedge for 3x34 mm glass	Sin color No colour	Asiento vidrio Glass wedge	167
330340	Calce para vidrio 3x40 mm Wedge for 3x40 mm glass	Sin color No colour	Asiento vidrio Glass wedge	168
330344	Calce para vidrio 3x44 mm Wedge for 3x44 mm glass	Sin color No colour	Asiento vidrio Glass wedge	168
330420	Calce para vidrio 4x20 mm Wedge for 4x20 mm glass	Sin color No colour	Asiento vidrio Glass wedge	168
330424	Calce para vidrio 4x24 mm Wedge for 4x24 mm glass	Sin color No colour	Asiento vidrio Glass wedge	168
330430	Calce para vidrio 4x30 mm Wedge for 4x30 mm glass	Sin color No colour	Asiento vidrio Glass wedge	168
330434	Calce para vidrio 4x34 mm Wedge for 4x34 mm glass	Sin color No colour	Asiento vidrio Glass wedge	168
330440	Calce para vidrio 4x40 mm Wedge for 4x40 mm glass	Sin color No colour	Asiento vidrio Glass wedge	168
330444	Calce para vidrio 4x44 mm Wedge for 4x44 mm glass	Sin color No colour	Asiento vidrio Glass wedge	168
330510	Cerradura 1P -I92 1P lock-I92	Sin color No colour	Cerradero y cerradura Striker and lock	180
330511	Cerradura 1P barrilete -I92 1P lock barrel-I92	Sin color No colour	Cerradero y cerradura Striker and lock	180
330512	Cerradura solo palanca -I92 1P lock, lever only-I92	Sin color No colour	Cerradero y cerradura Striker and lock	181
330520	Calce para vidrio 5x20 mm Wedge for 5x20 mm glass	Sin color No colour	Asiento vidrio Glass wedge	168
330524	Calce para vidrio 5x24 mm Wedge for 5x24 mm glass	Sin color No colour	Asiento vidrio Glass wedge	168
330529	Calce para vidrio 5x30 mm Wedge for 5x30 mm glass	Sin color No colour	Asiento vidrio Glass wedge	169
330534	Calce para vidrio 5x34 mm Wedge for 5x34 mm glass	Sin color No colour	Asiento vidrio Glass wedge	169
330540	Calce para vidrio 5x40 mm Wedge for 5x40 mm glass	Sin color No colour	Asiento vidrio Glass wedge	169
330544	Calce para vidrio 5x44 mm Wedge for 5x44 mm glass	Sin color No colour	Asiento vidrio Glass wedge	169
331817	Bocallaves manilla recta Straight handle keyhole	9010CM 9010CM	Bombillo Cylinder	177
331819	Bocallaves manilla recta Straight handle keyhole	7016CM 7016CM	Bombillo Cylinder	177
332026	Kit base 1h oscilo batiente cierre a inversor Base locking to inverter tilt turn 1h kit	7016CM 7016CM	Kit Kit	193
332027	Kit base 1h oscilo batiente cierre a inversor Base locking to inverter tilt turn 1h kit	9010CM 9010CM	Kit Kit	193
337061	Kit punto de cierre intermedio Evo Soft Evo Soft locking point kit	Sin color No colour	Cerradero y cerradura Striker and lock	182
337062	Kit punto de cierre terminal Evo Soft Evo Soft terminal locking point kit	Sin color No colour	Cerradero y cerradura Striker and lock	182

COR 60
Relación de accesorios

COR 60
Accessories list

REFERENCIA REFERENCE	DESCRIPCIÓN DESCRIPTION	COLOR COLOUR	TIPO TYPE	PÁG PAG
337066	Punto de cierre intermedio Intermediate locking point	Sin color No colour	Cerradero y cerradura Striker and lock	182
337070	Compás limitador practicable CE Casement limiter friction stay	Sin color No colour	Compás Friction stay	184
337501	Manilla Polaris recta Straight Polaris handle	Blanco White	Manillas y cremonas Handles & cremones	203
337502	Manilla Polaris recta Straight Polaris handle	Negro Black	Manillas y cremonas Handles & cremones	203
337505	Manilla Polaris recta Straight Polaris handle	Color Colour	Manillas y cremonas Handles & cremones	203
337508	Manilla Polaris recta Straight Polaris handle	Lacado Inox Inox powder coating	Manillas y cremonas Handles & cremones	203
337513	Manilla Polaris recta Straight Polaris handle	Plata claro Light silver	Manillas y cremonas Handles & cremones	203
337514	Manilla Polaris recta Straight Polaris handle	Plata oscuro Dark silver	Manillas y cremonas Handles & cremones	203
337515	Manilla Polaris recta Straight Polaris handle	7016CM 7016CM	Manillas y cremonas Handles & cremones	203
337516	Manilla Polaris recta Straight Polaris handle	9010CM 9010CM	Manillas y cremonas Handles & cremones	203
337701	Manilla Polaris Block Block Polaris handle	Blanco White	Manillas y cremonas Handles & cremones	203
337702	Manilla Polaris Block Block Polaris handle	Negro Black	Manillas y cremonas Handles & cremones	203
337705	Manilla Polaris Block Block Polaris handle	Color Colour	Manillas y cremonas Handles & cremones	203
337708	Manilla Polaris Block Block Polaris handle	Lacado Inox Inox powder coating	Manillas y cremonas Handles & cremones	203
337713	Manilla Polaris Block Block Polaris handle	Plata claro Light silver	Manillas y cremonas Handles & cremones	203
337714	Manilla Polaris Block Block Polaris handle	Plata oscuro Dark silver	Manillas y cremonas Handles & cremones	203
337998	Troquel abisagradas CE CE hinged punch tools	Sin color No colour	Troquel Punch tool	219
337999	Troquel abisagradas CE CE hinged punch tools	Sin color No colour	Troquel Punch tool	219
339871	Motor de cadena 24V - 300N 24V - 300N chain drive motor	Blanco White	Motorización Motorization	207
339872	Motor de cadena 24V - 300N 24V - 300N chain drive motor	Negro Black	Motorización Motorization	207
339873	Motor de cadena 24V - 300N 24V - 300N chain drive motor	Plata Silver	Motorización Motorization	207
339881	Motor de cadena 24V - 300+300N synchro 24V - 300+300N synchro chain motor	Blanco White	Motorización Motorization	207
339882	Motor de cadena 24V - 300+300N synchro 24V - 300+300N synchro chain motor	Negro Black	Motorización Motorization	207
339883	Motor de cadena 24V - 300+300N synchro 24V - 300+300N synchro chain motor	Plata Silver	Motorización Motorization	207
340110	Bombillo (medio) con pomo 30+10 L.C. 30+10 L.C. cylinder (medium) with knob	Sin color No colour	Bombillo Cylinder	177
340280	Tornillo fijación calzos con casquillo Wedges fixation screw with bushing	Sin color No colour	Tornillería Screws	214

COR 60
Relación de accesorios

COR 60
Accessories list

REFERENCIA REFERENCE	DESCRIPCIÓN DESCRIPTION	COLOR COLOUR	TIPO TYPE	PÁG PAG
340410	Tornillo DIN913 M4x10 A2 DIN913 M4x10 A2 screw	Sin color No colour	Tornillería Screws	214
341014	Transmisión monodireccional 90º Unidirectional transmission 90º	Sin color No colour	Cerradero y cerradura Striker and lock	183
341269	Adhesivo especial gomas, TRANSPARENTE Special adhesive, TRANSPARENT	Sin color No colour	Varios Various	220
341270	Protector anticorrosión herraje Anti-corrosion guard hardware	Sin color No colour	Varios Various	222
341276	Kit mantenimiento PVC BLANCO - Aluminio ANODIZADO Maintenance kit PVC WHITE - ANODIZED Aluminum	Sin color No colour	Varios Various	221
341277	Kit mantenimiento PVC COLOR - Aluminio LACADO Maintenance kit PVC COLOR - POWDER COATING Aluminum	Sin color No colour	Varios Various	222
342705	Grapa para solapes Overlaps clip	Sin color No colour	Grapa Clip	190
342744	Grapa para solapes Overlaps clip	Sin color No colour	Grapa Clip	190
342842	Grapa para solapes Overlaps clip	Sin color No colour	Grapa Clip	190
343067	Kit terminales de palanca con puntero inox Lever terminals with stainless steel pointer kit	Sin color No colour	Pasador Pin	208
343071	Kit pasador palanca bidireccional terminales inox Bidirectional lever bolt terminals stainless steel kit	Sin color No colour	Pasador Pin	208
343075	Compás micro Micro friction stay	Sin color No colour	Compás Friction stay	184
347001	Manilla Polaris Block Apertura Exterior Polaris Block outwards opening handle	Blanco White	Manillas y cremonas Handles & cremones	203
347002	Manilla Polaris Block Apertura Exterior Polaris Block outwards opening handle	Negro Black	Manillas y cremonas Handles & cremones	203
347005	Manilla Polaris Block Apertura Exterior Polaris Block outwards opening handle	Color Colour	Manillas y cremonas Handles & cremones	203
347008	Manilla Polaris Block Apertura Exterior Polaris Block outwards opening handle	Lacado Inox Inox powder coating	Manillas y cremonas Handles & cremones	203
347013	Manilla Polaris Block Apertura Exterior Polaris Block outwards opening handle	Plata claro Light silver	Manillas y cremonas Handles & cremones	203
347014	Manilla Polaris Block Apertura Exterior Polaris Block outwards opening handle	Plata oscuro Dark silver	Manillas y cremonas Handles & cremones	203
347015	Manilla Polaris Block Apertura Exterior Polaris Block outwards opening handle	7016CM 7016CM	Manillas y cremonas Handles & cremones	203
347016	Manilla Polaris Block Apertura Exterior Polaris Block outwards opening handle	9010CM 9010CM	Manillas y cremonas Handles & cremones	203
347042	Escuadra 7x31 mm para tornillo 7x31 mm cleat for screw	Sin color No colour	Escuadra secundaria Secondary cleat	189
347901	Junta de dilatación Expansion gasket	Sin color No colour	Juntas Gaskets	192
347910	Cerradero inversor Evo-Soft Evo-Soft inverter striker	Sin color No colour	Cerradero y cerradura Striker and lock	179
347920	Cerradero de basculamiento cierre al marco CE Tilt striker locking to frame CE	Sin color No colour	Cerradero y cerradura Striker and lock	179
347921	Ángulo de reenvío inferior cierre al marco CE Bottom return angle locking to frame CE	Sin color No colour	Ángulo reenvío Return angle	223
347940	Cerradero de basculamiento maniobra lógica CE Tilt striker logical manoeuvre CE	Sin color No colour	Cerradero y cerradura Striker and lock	179

COR 60
Relación de accesorios

COR 60
Accessories list

REFERENCIA REFERENCE	DESCRIPCIÓN DESCRIPTION	COLOR COLOUR	TIPO TYPE	PÁG PAG
347941	Ángulo de reenvío inferior maniobra lógica CE Bottom return angle logical manoeuvre CE	Sin color No colour	Ángulo reenvío Return angle	223
350530	Cerradura 3P -I92 3P lock-I92	Sin color No colour	Cerradero y cerradura Striker and lock	180
350531	Cerradura 3P barrilete -I92 3P lock barrel -I92	Sin color No colour	Cerradero y cerradura Striker and lock	180
357042	Escuadra de ensamblar de 31,2 x 21,9 mm Assembly corner cleat of 31,2 x 21,9 mm	Sin color No colour	Escuadra principal Main cleat	187
357043	Escuadra de ensamblar de 31,2 x 6,7 mm Assembly corner cleat of 31,2 x 6,7 mm	Sin color No colour	Escuadra secundaria Secondary cleat	189
358301	Manilla puerta Polaris recta dcha Polaris straight door handle right	Blanco White	Manillas y cremonas Handles & cremones	205
358302	Manilla puerta Polaris recta dcha Polaris straight door handle right	Negro Black	Manillas y cremonas Handles & cremones	205
358303	Manilla puerta Polaris recta dcha Polaris straight door handle right	Color Colour	Manillas y cremonas Handles & cremones	205
358304	Manilla puerta Polaris recta dcha Polaris straight door handle right	Lacado Inox Inox powder coating	Manillas y cremonas Handles & cremones	205
358305	Manilla puerta Polaris recta dcha Polaris straight door handle right	Plata claro Light silver	Manillas y cremonas Handles & cremones	205
358306	Manilla puerta Polaris recta dcha Polaris straight door handle right	Plata oscuro Dark silver	Manillas y cremonas Handles & cremones	205
358309	Manilla puerta Polaris recta dcha Polaris straight door handle right	7016CM 7016CM	Manillas y cremonas Handles & cremones	205
358310	Manilla puerta Polaris recta dcha Polaris straight door handle right	9010CM 9010CM	Manillas y cremonas Handles & cremones	205
358311	Manilla puerta Polaris recta izda Polaris straight door handle left	Blanco White	Manillas y cremonas Handles & cremones	205
358312	Manilla puerta Polaris recta izda Polaris straight door handle left	Negro Black	Manillas y cremonas Handles & cremones	205
358313	Manilla puerta Polaris recta izda Polaris straight door handle left	Color Colour	Manillas y cremonas Handles & cremones	205
358314	Manilla puerta Polaris recta izda Polaris straight door handle left	Lacado Inox Inox powder coating	Manillas y cremonas Handles & cremones	205
358315	Manilla puerta Polaris recta izda Polaris straight door handle left	Plata claro Light silver	Manillas y cremonas Handles & cremones	205
358316	Manilla puerta Polaris recta izda Polaris straight door handle left	Plata oscuro Dark silver	Manillas y cremonas Handles & cremones	205
358317	Manilla puerta Polaris recta izda Polaris straight door handle left	7016CM 7016CM	Manillas y cremonas Handles & cremones	205
358318	Manilla puerta Polaris recta izda Polaris straight door handle left	9010CM 9010CM	Manillas y cremonas Handles & cremones	205
358501	Manilla doble puerta Polaris recta Polaris double door straight handle	Blanco White	Manillas y cremonas Handles & cremones	204
358502	Manilla doble puerta Polaris recta Polaris double door straight handle	Negro Black	Manillas y cremonas Handles & cremones	204
358503	Manilla doble puerta Polaris recta Polaris double door straight handle	Color Colour	Manillas y cremonas Handles & cremones	204
358504	Manilla doble puerta Polaris recta Polaris double door straight handle	Lacado Inox Inox powder coating	Manillas y cremonas Handles & cremones	204
358505	Manilla doble puerta Polaris recta Polaris double door straight handle	Plata claro Light silver	Manillas y cremonas Handles & cremones	204

COR 60
Relación de accesorios

COR 60
Accessories list

REFERENCIA REFERENCE	DESCRIPCIÓN DESCRIPTION	COLOR COLOUR	TIPO TYPE	PÁG PAG
358506	Manilla doble puerta Polaris recta Polaris double door straight handle	Plata oscuro Dark silver	Manillas y cremonas Handles & cremones	204
358507	Manilla doble puerta Polaris recta Polaris double door straight handle	7016CM 7016CM	Manillas y cremonas Handles & cremones	204
358508	Manilla doble puerta Polaris recta Polaris double door straight handle	9010CM 9010CM	Manillas y cremonas Handles & cremones	204
358541	Tapa soporte Cor-8540 Support cover Cor-8540	Blanco White	Tapas Covers	212
358542	Tapa soporte Cor-8540 Support cover Cor-8540	Negro Black	Tapas Covers	212
358543	Tapa soporte Cor-8540 Support cover Cor-8540	Color Colour	Tapas Covers	212
358544	Tapa soporte Cor-8540 Support cover Cor-8540	Plata claro Light silver	Tapas Covers	212
358545	Tapa soporte Cor-8540 Support cover Cor-8540	Plata oscuro Dark silver	Tapas Covers	212
358546	Tapa soporte Cor-8540 Support cover Cor-8540	Lacado Inox Inox powder coating	Tapas Covers	212
358547	Tapa soporte Cor-8540 Support cover Cor-8540	7016CM 7016CM	Tapas Covers	212
358548	Tapa soporte Cor-8540 Support cover Cor-8540	9010CM 9010CM	Tapas Covers	212
359921	Cremona Oscilo Paralela DX con llave DX Tilt and slide cremone with key	Blanco White	Manillas y cremonas Handles & cremones	200
359922	Cremona Oscilo Paralela DX con llave DX Tilt and slide cremone with key	Negro Black	Manillas y cremonas Handles & cremones	200
359923	Cremona Oscilo Paralela DX con llave DX Tilt and slide cremone with key	Plata Silver	Manillas y cremonas Handles & cremones	200
359931	Cremona Oscilo Paralela SX con llave SX Tilt and slide cremone with key	Blanco White	Manillas y cremonas Handles & cremones	201
359932	Cremona Oscilo Paralela SX con llave SX Tilt and slide cremone with key	Negro Black	Manillas y cremonas Handles & cremones	201
359933	Cremona Oscilo Paralela SX con llave SX Tilt and slide cremone with key	Plata Silver	Manillas y cremonas Handles & cremones	201
362611	Pasador puerta corto Short door bolt	Negro Black	Pasador Pin	209
362612	Pasador puerta corto Short door bolt	Blanco White	Pasador Pin	209
362621	Pasador puerta mediano Medium door bolt	Negro Black	Pasador Pin	209
362622	Pasador puerta mediano Medium door bolt	Blanco White	Pasador Pin	209
362631	Pasador puerta largo Long door bolt	Negro Black	Pasador Pin	209
362632	Pasador puerta largo Long door bolt	Blanco White	Pasador Pin	209
363151	Base cremona extraible OB Cortizo Cortizo TT removable cremone base	Blanco White	Manillas y cremonas Handles & cremones	198
363152	Base cremona extraible OB Cortizo Cortizo TT removable cremone base	Negro Black	Manillas y cremonas Handles & cremones	198
363153	Base cremona extraible OB Cortizo Cortizo TT removable cremone base	Color Colour	Manillas y cremonas Handles & cremones	198

COR 60
Relación de accesorios

COR 60
Accessories list

REFERENCIA REFERENCE	DESCRIPCIÓN DESCRIPTION	COLOR COLOUR	TIPO TYPE	PÁG PAG
363154	Base cremona extraible OB Cortizo Cortizo TT removable cremone base	Lacado Inox Inox powder coating	Manillas y cremonas Handles & cremones	198
363155	Base cremona extraible OB Cortizo Cortizo TT removable cremone base	Plata claro Light silver	Manillas y cremonas Handles & cremones	198
363156	Base cremona extraible OB Cortizo Cortizo TT removable cremone base	Plata oscuro Dark silver	Manillas y cremonas Handles & cremones	198
363157	Base cremona extraible OB Cortizo Cortizo TT removable cremone base	7016CM 7016CM	Manillas y cremonas Handles & cremones	198
363158	Base cremona extraible OB Cortizo Cortizo TT removable cremone base	9010CM 9010CM	Manillas y cremonas Handles & cremones	198
363161	Base cremona extraible practicable Cortizo Cortizo casement removable cremone base	Blanco White	Manillas y cremonas Handles & cremones	198
363162	Base cremona extraible practicable Cortizo Cortizo casement removable cremone base	Negro Black	Manillas y cremonas Handles & cremones	198
363163	Base cremona extraible practicable Cortizo Cortizo casement removable cremone base	Color Colour	Manillas y cremonas Handles & cremones	198
363164	Base cremona extraible practicable Cortizo Cortizo casement removable cremone base	Lacado Inox Inox powder coating	Manillas y cremonas Handles & cremones	198
363165	Base cremona extraible practicable Cortizo Cortizo casement removable cremone base	Plata claro Light silver	Manillas y cremonas Handles & cremones	198
363166	Base cremona extraible practicable Cortizo Cortizo casement removable cremone base	Plata oscuro Dark silver	Manillas y cremonas Handles & cremones	198
363167	Base cremona extraible practicable Cortizo Cortizo casement removable cremone base	7016CM 7016CM	Manillas y cremonas Handles & cremones	198
363168	Base cremona extraible practicable Cortizo Cortizo casement removable cremone base	9010CM 9010CM	Manillas y cremonas Handles & cremones	198
363171	Maneta extraible Cortizo Cortizo removable handle	Blanco White	Manillas y cremonas Handles & cremones	202
363172	Maneta extraible Cortizo Cortizo removable handle	Negro Black	Manillas y cremonas Handles & cremones	202
363173	Maneta extraible Cortizo Cortizo removable handle	Color Colour	Manillas y cremonas Handles & cremones	202
363174	Maneta extraible Cortizo Cortizo removable handle	Lacado Inox Inox powder coating	Manillas y cremonas Handles & cremones	202
363175	Maneta extraible Cortizo Cortizo removable handle	Plata claro Light silver	Manillas y cremonas Handles & cremones	202
363176	Maneta extraible Cortizo Cortizo removable handle	Plata oscuro Dark silver	Manillas y cremonas Handles & cremones	202
363177	Maneta extraible Cortizo Cortizo removable handle	7016CM 7016CM	Manillas y cremonas Handles & cremones	202
363178	Maneta extraible Cortizo Cortizo removable handle	9010CM 9010CM	Manillas y cremonas Handles & cremones	202
367049	Escuadra de ensamblar de 35,5 x 25,8 mm Assembly corner cleat of 35,5 x 25,8 mm	Sin color No colour	Escuadra principal Main cleat	187
367501	Kit fijación doble manilla Cortizo-Sirius - Perfil <65 mm Cortizo - Sirius double handle fixing kit - Profile <65 mm	Sin color No colour	Manillas y cremonas Handles & cremones	202
367502	Kit fijación doble manilla Cortizo-Sirius - Perfil <85 mm Cortizo - Sirius double handle fixing kit - Profile <85 mm	Sin color No colour	Manillas y cremonas Handles & cremones	202
367504	Kit fijación doble manilla Polaris - Perfil <90 mm Polaris double handle fixing kit - Profile <90 mm	Sin color No colour	Manillas y cremonas Handles & cremones	202
371751	Juego tapas para bandeja 120 mm Set caps for tray 120 mm	Sin color No colour	Tapas Covers	211

COR 60
Relación de accesorios

COR 60
Accessories list

REFERENCIA REFERENCE	DESCRIPCIÓN DESCRIPTION	COLOR COLOUR	TIPO TYPE	PÁG PAG
373173	Terminal de pletina metálico Metallic plate terminal	Sin color No colour	Pasador Pin	209
377501	Manilla minimalista Cortizo Minimalist handle Cortizo	Blanco White	Manillas y cremonas Handles & cremones	204
377502	Manilla minimalista Cortizo Minimalist handle Cortizo	Negro Black	Manillas y cremonas Handles & cremones	204
377503	Manilla minimalista Cortizo Minimalist handle Cortizo	Color Colour	Manillas y cremonas Handles & cremones	204
377504	Manilla minimalista Cortizo Minimalist handle Cortizo	Lacado Inox Inox powder coating	Manillas y cremonas Handles & cremones	204
377505	Manilla minimalista Cortizo Minimalist handle Cortizo	Plata claro Light silver	Manillas y cremonas Handles & cremones	204
377506	Manilla minimalista Cortizo Minimalist handle Cortizo	Plata oscuro Dark silver	Manillas y cremonas Handles & cremones	204
377507	Manilla minimalista Cortizo Minimalist handle Cortizo	7016CM 7016CM	Manillas y cremonas Handles & cremones	204
377508	Manilla minimalista Cortizo Minimalist handle Cortizo	9010CM 9010CM	Manillas y cremonas Handles & cremones	204
377521	Juego manillas minimalistas puerta Minimalist handle door set	Blanco White	Manillas y cremonas Handles & cremones	201
377522	Juego manillas minimalistas puerta Minimalist handle door set	Negro Black	Manillas y cremonas Handles & cremones	201
377523	Juego manillas minimalistas puerta Minimalist handle door set	Color Colour	Manillas y cremonas Handles & cremones	201
377524	Juego manillas minimalistas puerta Minimalist handle door set	Lacado Inox Inox powder coating	Manillas y cremonas Handles & cremones	201
377525	Juego manillas minimalistas puerta Minimalist handle door set	Plata claro Light silver	Manillas y cremonas Handles & cremones	201
377526	Juego manillas minimalistas puerta Minimalist handle door set	Plata oscuro Dark silver	Manillas y cremonas Handles & cremones	201
377527	Juego manillas minimalistas puerta Minimalist handle door set	7016CM 7016CM	Manillas y cremonas Handles & cremones	201
377528	Juego manillas minimalistas puerta Minimalist handle door set	9010CM 9010CM	Manillas y cremonas Handles & cremones	201
377541	Manilla simple minimalista puerta dchas Minimalist door handle, right	Blanco White	Manillas y cremonas Handles & cremones	206
377542	Manilla simple minimalista puerta dchas Minimalist door handle, right	Negro Black	Manillas y cremonas Handles & cremones	206
377543	Manilla simple minimalista puerta dchas Minimalist door handle, right	Color Colour	Manillas y cremonas Handles & cremones	206
377544	Manilla simple minimalista puerta dchas Minimalist door handle, right	Lacado Inox Inox powder coating	Manillas y cremonas Handles & cremones	206
377545	Manilla simple minimalista puerta dchas Minimalist door handle, right	Plata claro Light silver	Manillas y cremonas Handles & cremones	206
377546	Manilla simple minimalista puerta dchas Minimalist door handle, right	Plata oscuro Dark silver	Manillas y cremonas Handles & cremones	206
377547	Manilla simple minimalista puerta dchas Minimalist door handle, right	7016CM 7016CM	Manillas y cremonas Handles & cremones	206
377548	Manilla simple minimalista puerta dchas Minimalist door handle, right	9010CM 9010CM	Manillas y cremonas Handles & cremones	206
377561	Manilla simple minimalista puerta izdas Minimalist door handle, left	Blanco White	Manillas y cremonas Handles & cremones	206

COR 60
Relación de accesorios

COR 60
Accessories list

REFERENCIA REFERENCE	DESCRIPCIÓN DESCRIPTION	COLOR COLOUR	TIPO TYPE	PÁG PAG
377562	Manilla simple minimalista puerta izdas Minimalist door handle, left	Negro Black	Manillas y cremonas Handles & cremones	206
377563	Manilla simple minimalista puerta izdas Minimalist door handle, left	Color Colour	Manillas y cremonas Handles & cremones	206
377564	Manilla simple minimalista puerta izdas Minimalist door handle, left	Lacado Inox Inox powder coating	Manillas y cremonas Handles & cremones	206
377565	Manilla simple minimalista puerta izdas Minimalist door handle, left	Plata claro Light silver	Manillas y cremonas Handles & cremones	206
377566	Manilla simple minimalista puerta izdas Minimalist door handle, left	Plata oscuro Dark silver	Manillas y cremonas Handles & cremones	206
377567	Manilla simple minimalista puerta izdas Minimalist door handle, left	7016CM 7016CM	Manillas y cremonas Handles & cremones	206
377568	Manilla simple minimalista puerta izdas Minimalist door handle, left	9010CM 9010CM	Manillas y cremonas Handles & cremones	206
377600	Pieza de regulación vertical bisagra de puerta Vertical adjustment piece door hinge	Sin color No colour	Bisagra Hinge	175
377950	Secuenciador maniobra lógica Logical manoeuvre sequencer	Sin color No colour	Varios Various	222
383001	Bisagra puerta canal 2 palas derechas Hinge door groove 2 lever right	Blanco White	Bisagra Hinge	172
383002	Bisagra puerta canal 2 palas derechas Hinge door groove 2 lever right	Negro Black	Bisagra Hinge	172
383003	Bisagra puerta canal 2 palas derechas Hinge door groove 2 lever right	Color Colour	Bisagra Hinge	172
383004	Bisagra puerta canal 2 palas derechas Hinge door groove 2 lever right	Lacado Inox Inox powder coating	Bisagra Hinge	172
383005	Bisagra puerta canal 2 palas derechas Hinge door groove 2 lever right	Plata claro Light silver	Bisagra Hinge	172
383006	Bisagra puerta canal 2 palas derechas Hinge door groove 2 lever right	Plata oscuro Dark silver	Bisagra Hinge	172
383007	Bisagra puerta canal 2 palas derechas Hinge door groove 2 lever right	7016CM 7016CM	Bisagra Hinge	172
383008	Bisagra puerta canal 2 palas derechas Hinge door groove 2 lever right	9010CM 9010CM	Bisagra Hinge	172
383011	Bisagra puerta canal 2 palas izquierdas Hinge door groove 2 lever left	Blanco White	Bisagra Hinge	172
383012	Bisagra puerta canal 2 palas izquierdas Hinge door groove 2 lever left	Negro Black	Bisagra Hinge	172
383013	Bisagra puerta canal 2 palas izquierdas Hinge door groove 2 lever left	Color Colour	Bisagra Hinge	172
383014	Bisagra puerta canal 2 palas izquierdas Hinge door groove 2 lever left	Lacado Inox Inox powder coating	Bisagra Hinge	172
383015	Bisagra puerta canal 2 palas izquierdas Hinge door groove 2 lever left	Plata claro Light silver	Bisagra Hinge	172
383016	Bisagra puerta canal 2 palas izquierdas Hinge door groove 2 lever left	Plata oscuro Dark silver	Bisagra Hinge	172
383017	Bisagra puerta canal 2 palas izquierdas Hinge door groove 2 lever left	7016CM 7016CM	Bisagra Hinge	172
383018	Bisagra puerta canal 2 palas izquierdas Hinge door groove 2 lever left	9010CM 9010CM	Bisagra Hinge	172
383021	Bisagra puerta canal 3 palas Hinge door groove 3 lever	Blanco White	Bisagra Hinge	172

COR 60
Relación de accesorios

COR 60
Accessories list

REFERENCIA REFERENCE	DESCRIPCIÓN DESCRIPTION	COLOR COLOUR	TIPO TYPE	PÁG PAG
383022	Bisagra puerta canal 3 palas Hinge door groove 3 lever	Negro Black	Bisagra Hinge	172
383023	Bisagra puerta canal 3 palas Hinge door groove 3 lever	Color Colour	Bisagra Hinge	172
383024	Bisagra puerta canal 3 palas Hinge door groove 3 lever	Lacado Inox Inox powder coating	Bisagra Hinge	172
383025	Bisagra puerta canal 3 palas Hinge door groove 3 lever	Plata claro Light silver	Bisagra Hinge	172
383026	Bisagra puerta canal 3 palas Hinge door groove 3 lever	Plata oscuro Dark silver	Bisagra Hinge	172
383027	Bisagra puerta canal 3 palas Hinge door groove 3 lever	7016CM 7016CM	Bisagra Hinge	172
383028	Bisagra puerta canal 3 palas Hinge door groove 3 lever	9010CM 9010CM	Bisagra Hinge	172
383111	Base manilla extraible Cortizo Cortizo TT removable handle base	Blanco White	Manillas y cremonas Handles & cremones	198
383112	Base manilla extraible Cortizo Cortizo TT removable handle base	Negro Black	Manillas y cremonas Handles & cremones	198
383113	Base manilla extraible Cortizo Cortizo TT removable handle base	Color Colour	Manillas y cremonas Handles & cremones	198
383114	Base manilla extraible Cortizo Cortizo TT removable handle base	Lacado Inox Inox powder coating	Manillas y cremonas Handles & cremones	198
383115	Base manilla extraible Cortizo Cortizo TT removable handle base	Plata claro Light silver	Manillas y cremonas Handles & cremones	198
383116	Base manilla extraible Cortizo Cortizo TT removable handle base	Plata oscuro Dark silver	Manillas y cremonas Handles & cremones	198
383117	Base manilla extraible Cortizo Cortizo TT removable handle base	7016CM 7016CM	Manillas y cremonas Handles & cremones	198
383118	Base manilla extraible Cortizo Cortizo TT removable handle base	9010CM 9010CM	Manillas y cremonas Handles & cremones	198
383121	Base manilla extraible Cortizo A.E. Outwards opening Cortizo TT removable handle base	Blanco White	Manillas y cremonas Handles & cremones	199
383122	Base manilla extraible Cortizo A.E. Outwards opening Cortizo TT removable handle base	Negro Black	Manillas y cremonas Handles & cremones	199
383123	Base manilla extraible Cortizo A.E. Outwards opening Cortizo TT removable handle base	Color Colour	Manillas y cremonas Handles & cremones	199
383124	Base manilla extraible Cortizo A.E. Outwards opening Cortizo TT removable handle base	Lacado Inox Inox powder coating	Manillas y cremonas Handles & cremones	199
383125	Base manilla extraible Cortizo A.E. Outwards opening Cortizo TT removable handle base	Plata claro Light silver	Manillas y cremonas Handles & cremones	199
383126	Base manilla extraible Cortizo A.E. Outwards opening Cortizo TT removable handle base	Plata oscuro Dark silver	Manillas y cremonas Handles & cremones	199
383127	Base manilla extraible Cortizo A.E. Outwards opening Cortizo TT removable handle base	7016CM 7016CM	Manillas y cremonas Handles & cremones	199
383128	Base manilla extraible Cortizo A.E. Outwards opening Cortizo TT removable handle base	9010CM 9010CM	Manillas y cremonas Handles & cremones	199
387021	Escuadra de ensamblar de 13,6 x 5,0 mm Assembly cleat of 13,6 x 5,0 mm	Sin color No colour	Escuadra principal/secundaria Main cleat/secondary	188
387098	Troquel pivotante oculta con pulmón Hidden pivotal punch tool with pneumatic chamber	Sin color No colour	Troquel Punch tool	219
389902	Plantilla mecanizados manillas Handle machining template	Sin color No colour	Varios Various	222

COR 60
Relación de accesorios

COR 60
Accessories list

REFERENCIA REFERENCE	DESCRIPCIÓN DESCRIPTION	COLOR COLOUR	TIPO TYPE	PÁG PAG
391001	Secuenciador de balconera oscilo Tilt & turn balcony sequencer	Sin color No colour	Cerradero y cerradura Striker and lock	183
393027	Kit bisagras ocultas abatible Concealed hinges kit tilt	Sin color No colour	Bisagra Hinge	174
393110	Adaptador cuadradillo apertura bombero Traingular adapter for square spindle in fireman opening	Sin color No colour	Manillas y cremonas Handles & cremones	198
397001	Kit oscilobatiente oculto izq. compás grande Concealed tilt turn kit left, big friction stay	Sin color No colour	Kit Kit	197
397002	Kit oscilobatiente oculto drch. compás grande Concealed tilt turn kit right, big friction stay	Sin color No colour	Kit Kit	197
397003	Kit oscilobatiente oculto izq. compás pequeño Concealed tilt turn kit left, small friction stay	Sin color No colour	Kit Kit	197
397004	Kit oscilobatiente oculto drch. compás pequeño Concealed tilt turn kit right, small friction stay	Sin color No colour	Kit Kit	197
397005	Kit oscilobatiente oculto cierre marco izq. compás grande Concealed tilt turn kit locking to frame left, big friction stay	Sin color No colour	Kit Kit	196
397006	Kit oscilobatiente oculto cierre marco drch. compás grande Concealed tilt turn kit locking to frame right, big friction stay	Sin color No colour	Kit Kit	196
397007	Kit oscilobatiente oculto cierre marco izq. compás pequeño Concealed tilt turn kit locking to frame left, small friction stay	Sin color No colour	Kit Kit	197
397008	Kit oscilobatiente oculto cierre marco drch. compás pequeño Concealed tilt turn kit locking to frame right, small friction stay	Sin color No colour	Kit Kit	196
397011	Kit oscilo oculto maniobra lógica izq. compás grande Concealed tilt turn logical manoeuvre kit left, big friction stay	Sin color No colour	Kit Kit	196
397012	Kit oscilo oculto maniobra lógica drch. compás grande Concealed tilt turn logical manoeuvre kit right, big friction stay	Sin color No colour	Kit Kit	196
397013	Kit oscilo oculto maniobra lógica izq. compás pequeño Concealed tilt turn logical manoeuvre kit left, small friction stay	Sin color No colour	Kit Kit	196
397014	Kit oscilo oculto maniobra lógica drch. compás pequeño Concealed tilt turn logical manoeuvre kit right, small friction stay	Sin color No colour	Kit Kit	196
397021	Kit bisagras oscilo oculto izq. compás grande Concealed tilt turn hinges kit left, big friction stay	Sin color No colour	Kit Kit	195
397022	Kit bisagras oscilo oculto drch. compás grande Concealed tilt turn hinges kit right, big friction stay	Sin color No colour	Kit Kit	194
397023	Kit bisagras oscilo oculto izq. compás pequeño Concealed tilt turn hinges kit left, small friction stay	Sin color No colour	Kit Kit	195
397024	Kit bisagras oscilo oculto drch. compás pequeño Concealed tilt turn hinges kit right, small friction stay	Sin color No colour	Kit Kit	195
397031	Kit bisagras oscilo oculto maniobra lógica izq. compás grande Concealed tilt turn hinges logical manoeuvre kit left, big friction stay	Sin color No colour	Kit Kit	195
397032	Kit bisagras oscilo oculto maniobra lógica drch. compás grande Concealed tilt turn hinges logical manoeuvre kit right, big friction stay	Sin color No colour	Kit Kit	195
397033	Kit bisagras oscilo oculto maniobra lógica izq. compás pequeño Concealed tilt turn hinges LM kit left, small friction stay	Sin color No colour	Kit Kit	195
397034	Kit bisagras oscilo oculto maniobra lógica drch. compás pequeño Concealed tilt turn hinges LM kit right, small friction stay	Sin color No colour	Kit Kit	195
397041	Kit bisagras ocultas hoja pasiva izq. Concealed hinges kit passive sash left	Sin color No colour	Kit Kit	194
397042	Kit bisagras ocultas hoja pasiva drch. Concealed hinges kit passive sash right	Sin color No colour	Kit Kit	194
397063	Kit ángulo de reenvío suplementario herraje oculto Suplement return angle kit concealed hinges	Sin color No colour	Kit Kit	197

COR 60
Relación de accesorios

COR 60
Accessories list

REFERENCIA REFERENCE	DESCRIPCIÓN DESCRIPTION	COLOR COLOUR	TIPO TYPE	PÁG PAG
398601	Tirador Art infinity inclinado izquierda Left inclined pull handle Art Infinity	Blanco White	Tiradores Pull handles	213
398602	Tirador Art infinity inclinado izquierda Left inclined pull handle Art Infinity	Negro Black	Tiradores Pull handles	213
398603	Tirador Art infinity inclinado izquierda Left inclined pull handle Art Infinity	Color Colour	Tiradores Pull handles	213
398604	Tirador Art infinity inclinado izquierda Left inclined pull handle Art Infinity	Lacado Inox Inox powder coating	Tiradores Pull handles	213
398605	Tirador Art infinity inclinado izquierda Left inclined pull handle Art Infinity	Plata claro Light silver	Tiradores Pull handles	213
398606	Tirador Art infinity inclinado izquierda Left inclined pull handle Art Infinity	Plata oscuro Dark silver	Tiradores Pull handles	213
398607	Tirador Art infinity inclinado izquierda Left inclined pull handle Art Infinity	7016CM 7016CM	Tiradores Pull handles	213
398608	Tirador Art infinity inclinado izquierda Left inclined pull handle Art Infinity	9010CM 9010CM	Tiradores Pull handles	213
398611	Tirador Art Infinity inclinado derecha Right inclined pull handle Art Infinity	Blanco White	Tiradores Pull handles	213
398612	Tirador Art Infinity inclinado derecha Right inclined pull handle Art Infinity	Negro Black	Tiradores Pull handles	213
398613	Tirador Art Infinity inclinado derecha Right inclined pull handle Art Infinity	Color Colour	Tiradores Pull handles	213
398614	Tirador Art Infinity inclinado derecha Right inclined pull handle Art Infinity	Lacado Inox Inox powder coating	Tiradores Pull handles	213
398615	Tirador Art Infinity inclinado derecha Right inclined pull handle Art Infinity	Plata claro Light silver	Tiradores Pull handles	213
398616	Tirador Art Infinity inclinado derecha Right inclined pull handle Art Infinity	Plata oscuro Dark silver	Tiradores Pull handles	213
398617	Tirador Art Infinity inclinado derecha Right inclined pull handle Art Infinity	7016CM 7016CM	Tiradores Pull handles	213
398618	Tirador Art Infinity inclinado derecha Right inclined pull handle Art Infinity	9010CM 9010CM	Tiradores Pull handles	213
398619	Kit fijación Art Infinity doble Double fixing kit Art Infinity	Sin color No colour	Tiradores Pull handles	212
398621	Tirador Art Infinity recto Straight pull handle Art Infinity	Blanco White	Tiradores Pull handles	213
398622	Tirador Art Infinity recto Straight pull handle Art Infinity	Negro Black	Tiradores Pull handles	213
398623	Tirador Art Infinity recto Straight pull handle Art Infinity	Color Colour	Tiradores Pull handles	213
398624	Tirador Art Infinity recto Straight pull handle Art Infinity	Lacado Inox Inox powder coating	Tiradores Pull handles	213
398625	Tirador Art Infinity recto Straight pull handle Art Infinity	Plata claro Light silver	Tiradores Pull handles	213
398626	Tirador Art Infinity recto Straight pull handle Art Infinity	Plata oscuro Dark silver	Tiradores Pull handles	213
398627	Tirador Art Infinity recto Straight pull handle Art Infinity	7016CM 7016CM	Tiradores Pull handles	213
398628	Tirador Art Infinity recto Straight pull handle Art Infinity	9010CM 9010CM	Tiradores Pull handles	213
398629	Kit fijación Art Infinity simple Simple fixing kit Art Infinity	Sin color No colour	Tiradores Pull handles	212

COR 60
Relación de accesorios

COR 60
Accessories list

REFERENCIA REFERENCE	DESCRIPCIÓN DESCRIPTION	COLOR COLOUR	TIPO TYPE	PÁG PAG
408049	Escuadra de bala Bullet cleat	Sin color No colour	Escuadra secundaria Secondary cleat	189
408501	Calzo 23x15 23x15 wedge	Sin color No colour	Asiento vidrio Glass wedge	169
413001	Cremona OB Sirius Slim OB Sirius Slim Cremone	Blanco White	Manillas y cremonas Handles & cremones	200
413002	Cremona OB Sirius Slim OB Sirius Slim Cremone	Negro Black	Manillas y cremonas Handles & cremones	200
413003	Cremona OB Sirius Slim OB Sirius Slim Cremone	Color Colour	Manillas y cremonas Handles & cremones	200
413004	Cremona OB Sirius Slim OB Sirius Slim Cremone	Lacado Inox Inox powder coating	Manillas y cremonas Handles & cremones	200
413005	Cremona OB Sirius Slim OB Sirius Slim Cremone	Plata claro Light silver	Manillas y cremonas Handles & cremones	200
413006	Cremona OB Sirius Slim OB Sirius Slim Cremone	Plata oscuro Dark silver	Manillas y cremonas Handles & cremones	200
413007	Cremona OB Sirius Slim OB Sirius Slim Cremone	7016CM 7016CM	Manillas y cremonas Handles & cremones	200
413008	Cremona OB Sirius Slim OB Sirius Slim Cremone	9010CM 9010CM	Manillas y cremonas Handles & cremones	200
413101	Cremona Practicable Sirius Slim Sirius Slim casement cremone	Blanco White	Manillas y cremonas Handles & cremones	201
413102	Cremona Practicable Sirius Slim Sirius Slim casement cremone	Negro Black	Manillas y cremonas Handles & cremones	201
413103	Cremona Practicable Sirius Slim Sirius Slim casement cremone	Color Colour	Manillas y cremonas Handles & cremones	201
413104	Cremona Practicable Sirius Slim Sirius Slim casement cremone	Lacado Inox Inox powder coating	Manillas y cremonas Handles & cremones	201
413105	Cremona Practicable Sirius Slim Sirius Slim casement cremone	Plata claro Light silver	Manillas y cremonas Handles & cremones	201
413106	Cremona Practicable Sirius Slim Sirius Slim casement cremone	Plata oscuro Dark silver	Manillas y cremonas Handles & cremones	201
413107	Cremona Practicable Sirius Slim Sirius Slim casement cremone	7016CM 7016CM	Manillas y cremonas Handles & cremones	201
413108	Cremona Practicable Sirius Slim Sirius Slim casement cremone	9010CM 9010CM	Manillas y cremonas Handles & cremones	201
417501	Manilla Polaris Slim Polaris Slim Handle	Blanco White	Manillas y cremonas Handles & cremones	203
417502	Manilla Polaris Slim Polaris Slim Handle	Negro Black	Manillas y cremonas Handles & cremones	203
417503	Manilla Polaris Slim Polaris Slim Handle	Color Colour	Manillas y cremonas Handles & cremones	203
417504	Manilla Polaris Slim Polaris Slim Handle	Lacado Inox Inox powder coating	Manillas y cremonas Handles & cremones	203
417505	Manilla Polaris Slim Polaris Slim Handle	Plata claro Light silver	Manillas y cremonas Handles & cremones	203
417506	Manilla Polaris Slim Polaris Slim Handle	Plata oscuro Dark silver	Manillas y cremonas Handles & cremones	203
417507	Manilla Polaris Slim Polaris Slim Handle	7016CM 7016CM	Manillas y cremonas Handles & cremones	203
417508	Manilla Polaris Slim Polaris Slim Handle	9010CM 9010CM	Manillas y cremonas Handles & cremones	203

COR 60
Relación de accesorios

COR 60
Accessories list

REFERENCIA REFERENCE	DESCRIPCIÓN DESCRIPTION	COLOR COLOUR	TIPO TYPE	PÁG PAG
417511	Manilla Polaris Slim Apertura Exterior Outwards opening Polaris Slim handle	Blanco White	Manillas y cremonas Handles & cremones	203
417512	Manilla Polaris Slim Apertura Exterior Outwards opening Polaris Slim handle	Negro Black	Manillas y cremonas Handles & cremones	203
417513	Manilla Polaris Slim Apertura Exterior Outwards opening Polaris Slim handle	Color Colour	Manillas y cremonas Handles & cremones	203
417514	Manilla Polaris Slim Apertura Exterior Outwards opening Polaris Slim handle	Lacado Inox Inox powder coating	Manillas y cremonas Handles & cremones	203
417515	Manilla Polaris Slim Apertura Exterior Outwards opening Polaris Slim handle	Plata claro Light silver	Manillas y cremonas Handles & cremones	203
417516	Manilla Polaris Slim Apertura Exterior Outwards opening Polaris Slim handle	Plata oscuro Dark silver	Manillas y cremonas Handles & cremones	203
417517	Manilla Polaris Slim Apertura Exterior Outwards opening Polaris Slim handle	7016CM 7016CM	Manillas y cremonas Handles & cremones	203
417518	Manilla Polaris Slim Apertura Exterior Outwards opening Polaris Slim handle	9010CM 9010CM	Manillas y cremonas Handles & cremones	203
418311	Manilla puerta Polaris Slim dcha Polaris slim door handle right	Blanco White	Manillas y cremonas Handles & cremones	205
418312	Manilla puerta Polaris Slim dcha Polaris slim door handle right	Negro Black	Manillas y cremonas Handles & cremones	205
418313	Manilla puerta Polaris Slim dcha Polaris slim door handle right	Color Colour	Manillas y cremonas Handles & cremones	205
418314	Manilla puerta Polaris Slim dcha Polaris slim door handle right	Lacado Inox Inox powder coating	Manillas y cremonas Handles & cremones	205
418315	Manilla puerta Polaris Slim dcha Polaris slim door handle right	Plata claro Light silver	Manillas y cremonas Handles & cremones	205
418316	Manilla puerta Polaris Slim dcha Polaris slim door handle right	Plata oscuro Dark silver	Manillas y cremonas Handles & cremones	205
418317	Manilla puerta Polaris Slim dcha Polaris slim door handle right	7016CM 7016CM	Manillas y cremonas Handles & cremones	205
418318	Manilla puerta Polaris Slim dcha Polaris slim door handle right	9010CM 9010CM	Manillas y cremonas Handles & cremones	205
418351	Juego Manilla doble puerta Polaris Slim Polaris slim double door straight handle	Blanco White	Manillas y cremonas Handles & cremones	201
418352	Juego Manilla doble puerta Polaris Slim Polaris slim double door straight handle	Negro Black	Manillas y cremonas Handles & cremones	201
418353	Juego Manilla doble puerta Polaris Slim Polaris slim double door straight handle	Color Colour	Manillas y cremonas Handles & cremones	201
418354	Juego Manilla doble puerta Polaris Slim Polaris slim double door straight handle	Lacado Inox Inox powder coating	Manillas y cremonas Handles & cremones	201
418355	Juego Manilla doble puerta Polaris Slim Polaris slim double door straight handle	Plata claro Light silver	Manillas y cremonas Handles & cremones	201
418356	Juego Manilla doble puerta Polaris Slim Polaris slim double door straight handle	Plata oscuro Dark silver	Manillas y cremonas Handles & cremones	201
418357	Juego Manilla doble puerta Polaris Slim Polaris slim double door straight handle	7016CM 7016CM	Manillas y cremonas Handles & cremones	201
418358	Juego Manilla doble puerta Polaris Slim Polaris slim double door straight handle	9010CM 9010CM	Manillas y cremonas Handles & cremones	201
418361	Manilla puerta Polaris Slim izq Polaris slim door handle left	Blanco White	Manillas y cremonas Handles & cremones	205
418362	Manilla puerta Polaris Slim izq Polaris slim door handle left	Negro Black	Manillas y cremonas Handles & cremones	205

COR 60
Relación de accesorios

COR 60
Accessories list

REFERENCIA REFERENCE	DESCRIPCIÓN DESCRIPTION	COLOR COLOUR	TIPO TYPE	PÁG PAG
418363	Manilla puerta Polaris Slim izq Polaris slim door handle left	Color Colour	Manillas y cremonas Handles & cremones	205
418364	Manilla puerta Polaris Slim izq Polaris slim door handle left	Lacado Inox Inox powder coating	Manillas y cremonas Handles & cremones	205
418365	Manilla puerta Polaris Slim izq Polaris slim door handle left	Plata claro Light silver	Manillas y cremonas Handles & cremones	205
418366	Manilla puerta Polaris Slim izq Polaris slim door handle left	Plata oscuro Dark silver	Manillas y cremonas Handles & cremones	205
418367	Manilla puerta Polaris Slim izq Polaris slim door handle left	7016CM 7016CM	Manillas y cremonas Handles & cremones	205
418368	Manilla puerta Polaris Slim izq Polaris slim door handle left	9010CM 9010CM	Manillas y cremonas Handles & cremones	205
810516	Tornillos DIN965 M5x16 DIN965 M5x16 screw	Sin color No colour	Tornillería Screws	218
810525	Tornillos DIN965 M5x25 DIN965 M5x25 screws	Sin color No colour	Tornillería Screws	218
812295	Tornillos DIN7981 Ø2,2x9,5 DIN7981 Ø2,2x9,5 screws	Sin color No colour	Tornillería Screws	215
812913	Tornillos DIN7981 Ø2,9x13 Screws DIN7981 Ø2,9x13	Sin color No colour	Tornillería Screws	215
813519	Tornillos DIN7981 Ø3,5x19 Screws DIN7981 Ø3,5x19	Sin color No colour	Tornillería Screws	215
813532	Tornillos DIN7981 Ø3,5x32 Screws DIN7981 Ø3,5x32	Sin color No colour	Tornillería Screws	216
813919	Tornillos DIN7981 Ø3,9x19 Screws DIN7981 Ø3,9x19	Sin color No colour	Tornillería Screws	216
813922	Tornillos DIN7981 Ø3,9x22 DIN7981 Ø3,9x22 screws	Sin color No colour	Tornillería Screws	216
814219	Tornillos DIN7981 Ø4,2x19 DIN7981 Ø4,2x19 screws	Sin color No colour	Tornillería Screws	216
814232	Tornillos DIN7981 Ø4,2x32 DIN7981 Ø4,2x32 screws	Sin color No colour	Tornillería Screws	216
814238	Tornillos DIN7981 Ø4,2x38 DIN7981 Ø4,2x45 screws	Sin color No colour	Tornillería Screws	216
814260	Tornillos DIN7981 Ø4,2x60 DIN7981 Ø4,2x60 screws	Sin color No colour	Tornillería Screws	216
814295	Tornillos DIN7981 Ø4,2x9,5 DIN7981 Ø4,2x9,5 screws	Sin color No colour	Tornillería Screws	216
814809	Tornillos DIN7981 Ø4,8x9,5 DIN7981 Ø4,8x9,12 screws	Sin color No colour	Tornillería Screws	217
814813	Tornillos DIN7981 Ø4,8x13 ScrewsDIN7981 Ø4,8x13	Sin color No colour	Tornillería Screws	216
814819	Tornillos DIN7981 Ø4,8x19 Screws DIN7981 Ø4,8x19	Sin color No colour	Tornillería Screws	216
814822	Tornillos DIN7981 Ø4,8x22 DIN7981 Ø4,8x22 screws	Sin color No colour	Tornillería Screws	216
814825	Tornillos DIN7981 Ø4,8x25 DIN7981 Ø4,8x25 screws	Sin color No colour	Tornillería Screws	216
814832	Tornillos DIN7981 Ø4,8x32 DIN7981 Ø4,8x32 screws	Sin color No colour	Tornillería Screws	217
814845	Tornillos DIN7981 Ø4,8x45 DIN7981 Ø4,8x45 screws	Sin color No colour	Tornillería Screws	217

COR 60
Relación de accesorios

COR 60
Accessories list

REFERENCIA REFERENCE	DESCRIPCIÓN DESCRIPTION	COLOR COLOUR	TIPO TYPE	PÁG PAG
814850	Tornillos DIN7981 Ø4,8x50 DIN7981 Ø4,8x50 screws	Sin color No colour	Tornillería Screws	217
814860	Tornillos DIN7981 Ø4,8x60 DIN7981 Ø4,8x60 screws	Sin color No colour	Tornillería Screws	217
814870	Tornillos DIN7981 Ø4,8x70 Screws DIN7981 Ø4,8x70	Sin color No colour	Tornillería Screws	217
814880	Tornillos DIN7981 Ø4,8x80 Screws DIN7981 Ø4,8x80	Sin color No colour	Tornillería Screws	217
815525	Tornillos DIN7981 Ø5,5x25 DIN7981 Ø5,5x25 screws	Sin color No colour	Tornillería Screws	217
815545	Tornillos DIN7981 Ø5,5x45 DIN7981 Ø5,5x45 screws	Sin color No colour	Tornillería Screws	217
822919	Tornillos DIN7982 Ø2,9x19 Screws DIN7982 Ø2,9x19	Sin color No colour	Tornillería Screws	217
822995	Tornillos DIN7982 Ø2,9x9,5 DIN7982 Ø2,9x9,5 screws	Sin color No colour	Tornillería Screws	217
823519	Tornillos DIN7982 Ø3,5x19 DIN7982 Ø3,5x19 screws	Sin color No colour	Tornillería Screws	217
823909	Tornillos DIN7982 Ø3,9x9,5 DIN7982 Ø3,9x9,5 screws	Sin color No colour	Tornillería Screws	218
823919	Tornillos DIN7982 Ø3,9x19 DIN7982 Ø3,9x19 screws	Sin color No colour	Tornillería Screws	218
824219	Tornillos DIN7982 Ø4,2x19 DIN7982 Ø4,2x19 screws	Sin color No colour	Tornillería Screws	218
824222	Tornillos DIN7982 Ø4,2x22 DIN7982 Ø4,2x22 screws	Sin color No colour	Tornillería Screws	218
824260	Tornillos DIN7982 Ø4,2x60 DIN7982 Ø4,2x60 screws	Sin color No colour	Tornillería Screws	218
824825	Tornillos DIN7982 Ø4,8x25 DIN7982 Ø4,8x25 screws	Sin color No colour	Tornillería Screws	218
840516	Remache Ø5x16 Rivet Ø5x16	Sin color No colour	Tornillería Screws	214
843513	Tornillos DIN7504O Ø3,5x13 DIN7504O Ø3,5x13 screws	Sin color No colour	Tornillería Screws	215
844819	Tornillos DIN7504MH Ø4,8x19 DIN7504MH Ø4,8x19 screws	Sin color No colour	Tornillería Screws	215
844845	Tornillos DIN7504M Ø4,8x45 DIN7504M Ø4,8x45 screws	Sin color No colour	Tornillería Screws	215
852913	Tornillos DIN7504M Ø2,9x13 DIN7504M Ø2,9x13 screws	Sin color No colour	Tornillería Screws	215
853522	Tornillos DIN7504O Ø3,5x22 DIN7504O Ø3,5x22 screws	Sin color No colour	Tornillería Screws	215
853525	Tornillos DIN7504O Ø3,5x25 DIN7504O Ø3,5x25 screws	Sin color No colour	Tornillería Screws	215
853913	Tornillos DIN7504O Ø3,9x13 DIN7504O Ø3,9x13 screws	Sin color No colour	Tornillería Screws	215
853922	Tornillos DIN7504M Ø3,9x22 DIN7504M Ø3,9x22 screws	Sin color No colour	Tornillería Screws	215
854232	Tornillos DIN7504O Ø4,2x32 DIN7504O Ø4,2x32 screws	Sin color No colour	Tornillería Screws	215
912100	Escuadra alineamiento Alignment cleat	Sin color No colour	Escuadra alineamiento Alignment cleat	186

COR 60
Relación de accesorios

COR 60
Accessories list

REFERENCIA REFERENCE	DESCRIPCIÓN DESCRIPTION	COLOR COLOUR	TIPO TYPE	PÁG PAG
914015	Escuadra tetón redondo Round teton cleat	Sin color No colour	Escuadra principal/secundaria Main cleat/secondary	189
920100	Tapa desagüe con deflector Drainage cover with deflector	Negro Black	Tapas Covers	211
920101	Tapa desagüe con deflector Drainage cover with deflector	Blanco White	Tapas Covers	211
920130	Escuadra alineamiento Alignment cleat	Sin color No colour	Escuadra alineamiento Alignment cleat	186
920135	Escuadra alineamiento Alignment cleat	Sin color No colour	Escuadra alineamiento Alignment cleat	186
920140	Tope de zanca ventana Window transom cleat	Sin color No colour	Tope travesaño interior Internal transom stop	214
920150	Tope de zanca puerta Door transom cleat	Sin color No colour	Tope travesaño interior Internal transom stop	214
920390	Escuadra tetón cuadrado Square teton cleat	Sin color No colour	Escuadra principal Main cleat	187
920410	Escuadra tetón cuadrado Square teton cleat	Sin color No colour	Escuadra principal Main cleat	187
920425	Escuadra tetón cuadrado Square teton cleat	Sin color No colour	Escuadra principal/secundaria Main cleat/secondary	189
920472	Compás limitador y retenedor RS corto Limiter friction stay and short RS retainer	Sin color No colour	Compás Friction stay	184
920473	Compás limitador y retenedor RS largo Limiter friction stay and long RS retainer	Sin color No colour	Compás Friction stay	184
920474	Compás limitador largo Long limiter friction stay	Sin color No colour	Compás Friction stay	184
920475	Compás limitador corto Short limiter friction stay	Sin color No colour	Compás Friction stay	184
920490	Juego compases proyectantes, 70 kg. Awning friction stay set, 70 kg	Sin color No colour	Compás Friction stay	185
920600	Juego compás proyectante deslizante, 50 Kg Awning sliding friction stay set, 50 kg	Sin color No colour	Compás Friction stay	185
930060	Junta de acristalar Glazing gasket	Sin color No colour	Juntas Gaskets	192
930070	Junta interior de acristalar Glazing inner gasket	Sin color No colour	Juntas Gaskets	192
950010	Cepillo 7x9 mm 7x9 mm wool pile	Sin color No colour	Juntas Gaskets	191
950040	Cepillo 7x5.5 mm Wool pile 7x5,5 mm	Sin color No colour	Juntas Gaskets	191
950070	Cepillo 7x3.5 mm Wool pile 7x3.5 mm	Sin color No colour	Juntas Gaskets	191
960002	Junta exterior Outside gasket	Sin color No colour	Juntas Gaskets	192
960003	Junta central COR-60 COR-60 central gasket	Sin color No colour	Juntas Gaskets	191
960004	Escuadra tetón cuadrado Square teat cleat	Sin color No colour	Escuadra principal/secundaria Main cleat/secondary	188
960005	Escuadra tetón cuadrado Square teton cleat	Sin color No colour	Escuadra principal Main cleat	187
960008	Juego tapas inversor apertura interior Inwards opening inverter covers set	Sin color No colour	Tapas Covers	211

COR 60
Relación de accesorios

COR 60
Accessories list

REFERENCIA REFERENCE	DESCRIPCIÓN DESCRIPTION	COLOR COLOUR	TIPO TYPE	PÁG PAG
960012	Juego tapas condensación Condensation covers set	Sin color No colour	Tapas Covers	210
960015	Escuadra alineamiento Alignment Cleat	Sin color No colour	Escuadra alineamiento Alignment cleat	186
960018	Junta apertura proyectante y pivotante Awning and hopper opening gasket	Sin color No colour	Juntas Gaskets	191
960020	Escuadra regulable Adjustable cleat	Sin color No colour	Escuadra principal Main cleat	187
960022	Escuadra ensamblar Assembly cleat	Sin color No colour	Escuadra secundaria Secondary cleat	189
960023	Escuadra alineamiento Alignment cleat	Sin color No colour	Escuadra alineamiento Alignment cleat	186
960025	Escuadra ensamblar Assembly cleat	Sin color No colour	Escuadra secundaria Secondary cleat	189
960036	Escuadra tetón cuadrado Square teton cleat	Sin color No colour	Escuadra principal Main cleat	188
960037	Escuadra ensamblar Assembly cleat	Sin color No colour	Escuadra secundaria Secondary cleat	189
965999	Juego de fresas Miller set	Sin color No colour	Fresa Miller	190

4. ACCESORIOS
4. ACCESSORIES

IMPORTANTE

ALUMINIOS CORTIZO S.A.U. se reserva el derecho de modificar o eliminar cualquiera de sus perfiles, accesorios o juntas del sistema sin previo aviso. ALUMINIOS CORTIZO S.A.U. no se hace responsable de las posibles erratas tipográficas de este catálogo y recomienda encarecidamente al cliente que, antes de la formalización de cualquier pedido, verifique que las referencias aparecidas en el mismo son las correctas.

IMPORTANT

ALUMINIOS CORTIZO S.A.U. reserves the right to modify or remove any of its system profiles, accessories or gaskets without prior notification. ALUMINIOS CORTIZO S.A.U. will not be responsible for any possible typographical errors in this catalogue and strongly recommends to the client that, before formalising any order, to check that the references that appear in this catalogue are correct.

AIREADORES AIREATORS

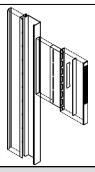

REF.	DESCRIPCIÓN DESCRIPTION	COLOR COLOUR
297072	Aireador guia Vent guide	Negro Black
297071		Blanco White
297073		Color Colour

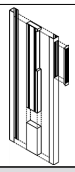

REF.	DESCRIPCIÓN DESCRIPTION	COLOR COLOUR
297002	Aireador lateral drch. 1250-100 Vent lateral right 1250-100	Negro Black
297001		Blanco White
297003		Color Colour

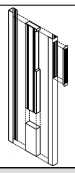

REF.	DESCRIPCIÓN DESCRIPTION	COLOR COLOUR
317002	Aireador lateral drch. 1250-130 Lateral right vent 1250-130	Negro Black
317001		Blanco White
317003		Color Colour

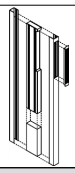

REF.	DESCRIPCIÓN DESCRIPTION	COLOR COLOUR
297005	Aireador lateral drch. 1250-150 Vent lateral right 1250-150	Negro Black
297004		Blanco White
297006		Color Colour

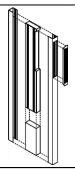

REF.	DESCRIPCIÓN DESCRIPTION	COLOR COLOUR
297008	Aireador lateral drch. 1250-180 Vent lateral right 1250-180	Negro Black
297007		Blanco White
297009		Color Colour

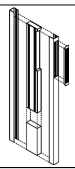

REF.	DESCRIPCIÓN DESCRIPTION	COLOR COLOUR
297012	Aireador lateral drch. 1600-100 Vent lateral right 1600-100	Negro Black
297011		Blanco White
297013		Color Colour

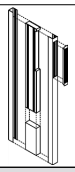

REF.	DESCRIPCIÓN DESCRIPTION	COLOR COLOUR
317012	Aireador lateral drch. 1600-130 Lateral right vent 1600-130	Negro Black
317011		Blanco White
317013		Color Colour

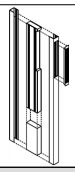

REF.	DESCRIPCIÓN DESCRIPTION	COLOR COLOUR
297015	Aireador lateral drch. 1600-150 Vent lateral right 1600-150	Negro Black
297014		Blanco White
297016		Color Colour

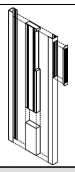

REF.	DESCRIPCIÓN DESCRIPTION	COLOR COLOUR
297018	Aireador lateral drch. 1600-180 Vent lateral right 1600-180	Negro Black
297017		Blanco White
297019		Color Colour

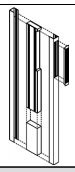

REF.	DESCRIPCIÓN DESCRIPTION	COLOR COLOUR
297022	Aireador lateral drch. 2400-100 Vent lateral right 2400-100	Negro Black
297021		Blanco White
297023		Color Colour

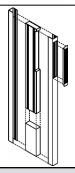

REF.	DESCRIPCIÓN DESCRIPTION	COLOR COLOUR
317032	Aireador lateral drch. 2400-130 Lateral right vent 2400-130	Negro Black
317031		Blanco White
317033		Color Colour

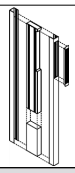

REF.	DESCRIPCIÓN DESCRIPTION	COLOR COLOUR
297025	Aireador lateral drch. 2400-150 Vent lateral right 2400-150	Negro Black
297024		Blanco White

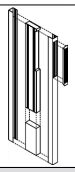

REF.	DESCRIPCIÓN DESCRIPTION	COLOR COLOUR
297028	Aireador lateral drch. 2400-180 Vent lateral right 2400-180	Negro Black
297027		Blanco White
297029		Color Colour

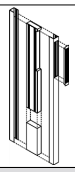

REF.	DESCRIPCIÓN DESCRIPTION	COLOR COLOUR
297032	Aireador lateral drch. 3000-100 Vent lateral right 3000-100	Negro Black
297031		Blanco White

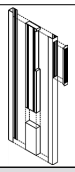

REF.	DESCRIPCIÓN DESCRIPTION	COLOR COLOUR
317092	Aireador lateral drch. 3000-130 Lateral right vent 3000-130	Negro Black
317091		Blanco White
317093		Color Colour

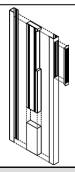

REF.	DESCRIPCIÓN DESCRIPTION	COLOR COLOUR
297035	Aireador lateral drch. 3000-150 Vent lateral right 3000-150	Negro Black
297034		Blanco White

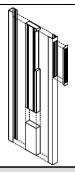

REF.	DESCRIPCIÓN DESCRIPTION	COLOR COLOUR
297038	Aireador lateral drch. 3000-180 Vent lateral right 3000-180	Negro Black
297037		Blanco White
297039		Color Colour

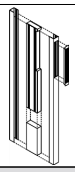

REF.	DESCRIPCIÓN DESCRIPTION	COLOR COLOUR
297902	Aireador lateral izq. 1250-100 Vent lateral left 1250-100	Negro Black
297901		Blanco White
297903		Color Colour

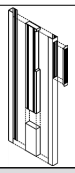

REF.	DESCRIPCIÓN DESCRIPTION	COLOR COLOUR
317902	Aireador lateral izq. 1250-130 Lateral left vent 1250-130	Negro Black
317901		Blanco White
317903		Color Colour

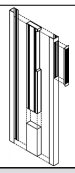

REF.	DESCRIPCIÓN DESCRIPTION	COLOR COLOUR
297905	Aireador lateral izq. 1250-150 Vent lateral left 1250-150	Negro Black
297904		Blanco White
297906		Color Colour

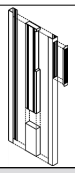

REF.	DESCRIPCIÓN DESCRIPTION	COLOR COLOUR
297908	Aireador lateral izq. 1250-180 Vent lateral left 1250-180	Negro Black
297907		Blanco White
297909		Color Colour

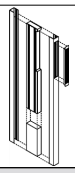

REF.	DESCRIPCIÓN DESCRIPTION	COLOR COLOUR
297912	Aireador lateral izq. 1600-100 Vent lateral left 1600-100	Negro Black
297911		Blanco White
297913		Color Colour

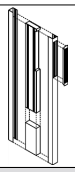

REF.	DESCRIPCIÓN DESCRIPTION	COLOR COLOUR
317912	Aireador lateral izq. 1600-130 Lateral left vent 1600-130	Negro Black
317911		Blanco White
317913		Color Colour

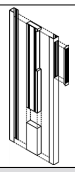

REF.	DESCRIPCIÓN DESCRIPTION	COLOR COLOUR
297915	Aireador lateral izq. 1600-150 Vent lateral left 1600-150	Negro Black
297914		Blanco White
297916		Color Colour

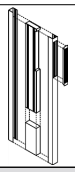

REF.	DESCRIPCIÓN DESCRIPTION	COLOR COLOUR
297918	Aireador lateral izq. 1600-180 Vent lateral left 1600-180	Negro Black
297917		Blanco White
297919		Color Colour

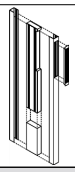

REF.	DESCRIPCIÓN DESCRIPTION	COLOR COLOUR
297922	Aireador lateral izq. 2400-100 Vent lateral left 2400-100	Negro Black
297921		Blanco White
297923		Color Colour

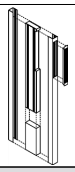

REF.	DESCRIPCIÓN DESCRIPTION	COLOR COLOUR
317932	Aireador lateral izq. 2400-130 Lateral left vent 2400-130	Negro Black
317931		Blanco White
317933		Color Colour

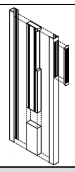

REF.	DESCRIPCIÓN DESCRIPTION	COLOR COLOUR
297925	Aireador lateral izq. 2400-150 Vent lateral left 2400-150	Negro Black
297924		Blanco White

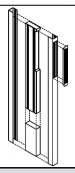

REF.	DESCRIPCIÓN DESCRIPTION	COLOR COLOUR
297928	Aireador lateral izq. 2400-180 Vent lateral left 2400-180	Negro Black
297927		Blanco White
297929		Color Colour

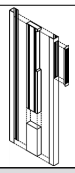

REF.	DESCRIPCIÓN DESCRIPTION	COLOR COLOUR
297932	Aireador lateral izq. 3000-100 Vent lateral left 3000-100	Negro Black
297931		Blanco White

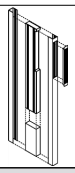

REF.	DESCRIPCIÓN DESCRIPTION	COLOR COLOUR
317992	Aireador lateral izq. 3000-130 Lateral left vent 3000-130	Negro Black
317991		Blanco White
317993		Color Colour

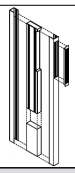

REF.	DESCRIPCIÓN DESCRIPTION	COLOR COLOUR
297935	Aireador lateral izq. 3000-150 Vent lateral left 3000-150	Negro Black
297934		Blanco White

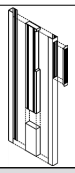

REF.	DESCRIPCIÓN DESCRIPTION	COLOR COLOUR
297938	Aireador lateral izq. 3000-180 Vent lateral left 3000-180	Negro Black
297937		Blanco White
297939		Color Colour



REF.	DESCRIPCIÓN DESCRIPTION	COLOR COLOUR
317952	Aireador rejilla interior Interior grating aireator	Negro Black
317951		Blanco White
317953		Color Colour
317954		Lacado Inox Inox powder coating
317959		Marrón Brown
327955		Plata claro Light silver
327956		Plata oscuro Dark silver

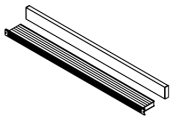

REF.	DESCRIPCIÓN DESCRIPTION	COLOR COLOUR
317962	Aireador rejilla interior con remate exterior Internal trickle vent with outside finishing	Negro Black
317961		Blanco White
317963		Color Colour
317964		Lacado Inox Inox powder coating
317969		Marrón Brown
327965		Plata claro Light silver
327966		Plata oscuro Dark silver

REF.	DESCRIPCIÓN DESCRIPTION	COLOR COLOUR
300002	Perfil cubre guía exterior Exterior guide cover profile	Negro Black
300001		Blanco White
OBS.	A 390 mm. Para aireador guía. At 390 mm. For aireator guide.	

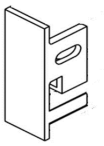

REF.	DESCRIPCIÓN DESCRIPTION	COLOR COLOUR
317972	Tapas laterales plástico Lateral plastic end plates	Negro Black
317971		Blanco White
317973		Plata Silver

ASIENTO VIDRIO GLASS WEDGE

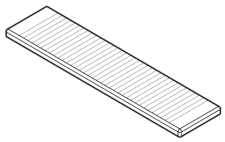

REF.	DESCRIPCIÓN DESCRIPTION	COLOR COLOUR
330120	Calce para vidrio 1x20 mm Wedge for 1x20 mm glass	Sin color No colour
OBS.	Longitud de calce 100 mm Wedge length 100 mm	

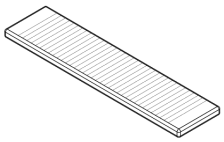

REF.	DESCRIPCIÓN DESCRIPTION	COLOR COLOUR
330124	Calce para vidrio 1x24 mm Wedge for 1x24 mm glass	Sin color No colour
OBS.	Longitud de calce 100 mm Wedge length 100 mm	

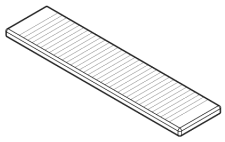

REF.	DESCRIPCIÓN DESCRIPTION	COLOR COLOUR
330130	Calce para vidrio 1x30 mm Wedge for 1x30 mm glass	Sin color No colour
OBS.	Longitud de calce 100 mm Wedge length 100 mm	

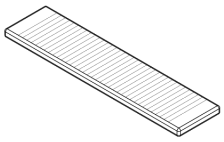

REF.	DESCRIPCIÓN DESCRIPTION	COLOR COLOUR
330134	Calce para vidrio 1x34 mm Wedge for 1x34 mm glass	Sin color No colour
OBS.	Longitud de calce 100 mm Wedge length 100 mm	

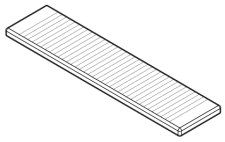

REF.	DESCRIPCIÓN DESCRIPTION	COLOR COLOUR
330140	Calce para vidrio 1x40 mm Wedge for 1x40 mm glass	Sin color No colour
OBS.	Longitud de calce 100 mm Wedge length 100 mm	

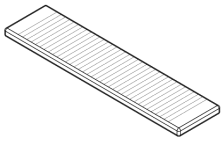

REF.	DESCRIPCIÓN DESCRIPTION	COLOR COLOUR
330144	Calce para vidrio 1x44 mm Wedge for 1x44 mm glass	Sin color No colour
OBS.	Longitud de calce 100 mm Wedge length 100 mm	

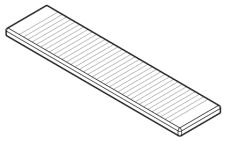

REF.	DESCRIPCIÓN DESCRIPTION	COLOR COLOUR
330319	Calce para vidrio 3x20 mm Wedge for 3x20 mm glass	Sin color No colour
OBS.	Longitud de calce 100 mm Wedge length 100 mm	

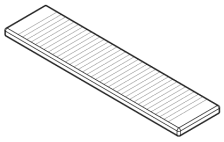

REF.	DESCRIPCIÓN DESCRIPTION	COLOR COLOUR
330324	Calce para vidrio 3x24 mm Wedge for 3x24 mm glass	Sin color No colour
OBS.	Longitud de calce 100 mm Wedge length 100 mm	

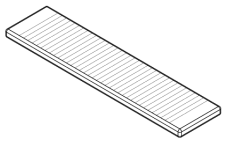

REF.	DESCRIPCIÓN DESCRIPTION	COLOR COLOUR
330330	Calce para vidrio 3x30 mm Wedge for 3x30 mm glass	Sin color No colour
OBS.	Longitud de calce 100 mm Wedge length 100 mm	

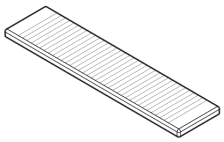

REF.	DESCRIPCIÓN DESCRIPTION	COLOR COLOUR
330334	Calce para vidrio 3x34 mm Wedge for 3x34 mm glass	Sin color No colour
OBS.	Longitud de calce 100 mm Wedge length 100 mm	

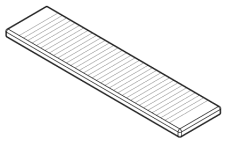

REF.	DESCRIPCIÓN DESCRIPTION	COLOR COLOUR
330340	Calce para vidrio 3x40 mm Wedge for 3x40 mm glass	Sin color No colour
OBS.	Longitud de calce 100 mm Wedge length 100 mm	

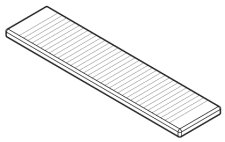

REF.	DESCRIPCIÓN DESCRIPTION	COLOR COLOUR
330344	Calce para vidrio 3x44 mm Wedge for 3x44 mm glass	Sin color No colour
OBS.	Longitud de calce 100 mm Wedge length 100 mm	

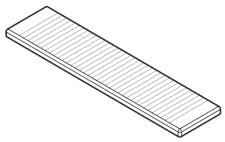

REF.	DESCRIPCIÓN DESCRIPTION	COLOR COLOUR
330420	Calce para vidrio 4x20 mm Wedge for 4x20 mm glass	Sin color No colour
OBS.	Longitud de calce 100 mm Wedge length 100 mm	

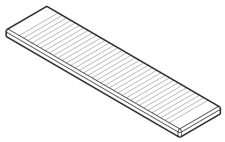

REF.	DESCRIPCIÓN DESCRIPTION	COLOR COLOUR
330424	Calce para vidrio 4x24 mm Wedge for 4x24 mm glass	Sin color No colour
OBS.	Longitud de calce 100 mm Wedge length 100 mm	

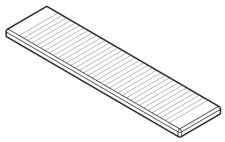

REF.	DESCRIPCIÓN DESCRIPTION	COLOR COLOUR
330430	Calce para vidrio 4x30 mm Wedge for 4x30 mm glass	Sin color No colour
OBS.	Longitud de calce 100 mm Wedge length 100 mm	

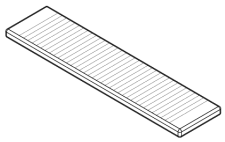

REF.	DESCRIPCIÓN DESCRIPTION	COLOR COLOUR
330434	Calce para vidrio 4x34 mm Wedge for 4x34 mm glass	Sin color No colour
OBS.	Longitud de calce 100 mm Wedge length 100 mm	

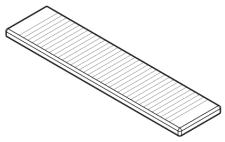

REF.	DESCRIPCIÓN DESCRIPTION	COLOR COLOUR
330440	Calce para vidrio 4x40 mm Wedge for 4x40 mm glass	Sin color No colour
OBS.	Longitud de calce 100 mm Wedge length 100 mm	

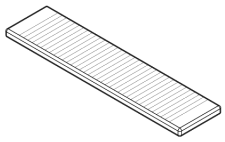

REF.	DESCRIPCIÓN DESCRIPTION	COLOR COLOUR
330444	Calce para vidrio 4x44 mm Wedge for 4x44 mm glass	Sin color No colour
OBS.	Longitud de calce 100 mm Wedge length 100 mm	

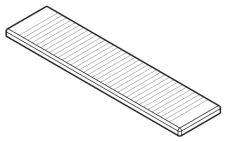

REF.	DESCRIPCIÓN DESCRIPTION	COLOR COLOUR
330520	Calce para vidrio 5x20 mm Wedge for 5x20 mm glass	Sin color No colour
OBS.	Longitud de calce 100 mm Wedge length 100 mm	

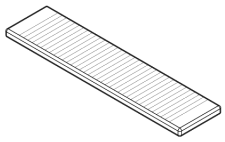

REF.	DESCRIPCIÓN DESCRIPTION	COLOR COLOUR
330524	Calce para vidrio 5x24 mm Wedge for 5x24 mm glass	Sin color No colour
OBS.	Longitud de calce100 mm Wedge length 100 mm	

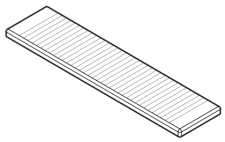

REF.	DESCRIPCIÓN DESCRIPTION	COLOR COLOUR
330529	Calce para vidrio 5x30 mm Wedge for 5x30 mm glass	Sin color No colour
OBS.	Longitud de calce 100 mm Wedge length 100 mm	

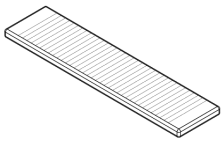

REF.	DESCRIPCIÓN DESCRIPTION	COLOR COLOUR
330534	Calce para vidrio 5x34 mm Wedge for 5x34 mm glass	Sin color No colour
OBS.	Longitud de calce 100 mm Wedge length 100 mm	

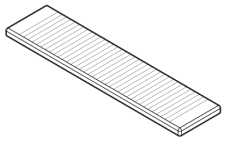

REF.	DESCRIPCIÓN DESCRIPTION	COLOR COLOUR
330540	Calce para vidrio 5x40 mm Wedge for 5x40 mm glass	Sin color No colour
OBS.	Longitud de calce 100 mm Wedge length 100 mm	

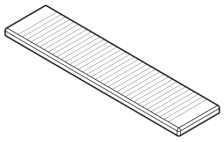

REF.	DESCRIPCIÓN DESCRIPTION	COLOR COLOUR
330544	Calce para vidrio 5x44 mm Wedge for 5x44 mm glass	Sin color No colour
OBS.	Longitud de calce 100 mm Wedge length 100 mm	

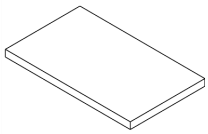

REF.	DESCRIPCIÓN DESCRIPTION	COLOR COLOUR
408501	Calzo 23x15 23x15 wedge	Sin color No colour
OBS.	Adhesivo una cara One sided sticker	

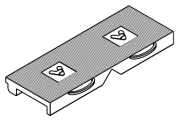

REF.	DESCRIPCIÓN DESCRIPTION	COLOR COLOUR
327081	Calzo hoja Cor-60 CE Cor-60 CE sash wedge	Sin color No colour
OBS.	Válida para hojas COR-7006, COR-7009, COR-7016, COR-7035 y COR-7059 Valid for sashes COR-7006, COR-7009, COR-7016, COR-7035 and COR-7059	

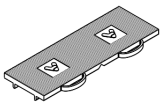

REF.	DESCRIPCIÓN DESCRIPTION	COLOR COLOUR
327080	Calzo marco Cor-60 CE Cor-60 CE frame wedge	Sin color No colour

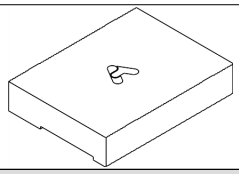

REF.	DESCRIPCIÓN DESCRIPTION	COLOR COLOUR
317121	Calzo para vidrio hoja Sash glazing wedge	Sin color No colour

BISAGRA HINGE

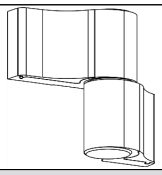

REF.	DESCRIPCIÓN DESCRIPTION	COLOR COLOUR
202606	Bisagra Mecanica de 2 palas 2 lever mechanical hinge	Negro Black
202602		Blanco White
262627		Plata claro Light silver
262628		Plata oscuro Dark silver
272621		Color Colour
292608		Anodizado plata Silver anodised
312602		Lacado Inox Inox powder coating
OBS.	Intereje 60 mm 60 mm centre distance	

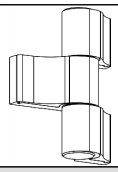

REF.	DESCRIPCIÓN DESCRIPTION	COLOR COLOUR
202607	Bisagra Mecanica de 3 palas 3 lever mechanical hinge	Negro Black
202605		Blanco White
262625		Plata claro Light silver
262626		Plata oscuro Dark silver
272622		Color Colour
312605		Lacado Inox Inox powder coating
OBS.	Intereje 60 mm 60 mm centre distance	

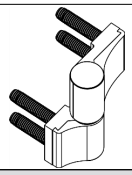

REF.	DESCRIPCIÓN DESCRIPTION	COLOR COLOUR
300921	Bisagra aplacar 2 palas 2 lever relief hinge	Negro Black
300922		Blanco White
300923		PLATA-EV SILVER-EV
300924		Color Colour
300925		Lacado Inox Inox powder coating
300926		Plata claro Light silver
300927		Plata oscuro Dark silver

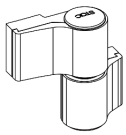

REF.	DESCRIPCIÓN DESCRIPTION	COLOR COLOUR
320422	Bisagra aplacar 2P 20/46.5 fijación directa 2P 20/46,5 relief hinge direct fixation	Negro Black
320421		Blanco White
320425		Color Colour
320426		Plata claro Light silver
320427		Plata oscuro Dark silver
320428		Lacado Inox Inox powder coating
320429		7016CM 7016CM
320439		9010CM 9010CM

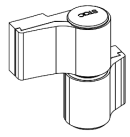

REF.	DESCRIPCIÓN DESCRIPTION	COLOR COLOUR
320222	Bisagra aplacar 2P 20/46.5 para contraplacas 2P 20/46,5 relief hinge for counterplates	Negro Black
320221		Blanco White
320225		Color Colour
320226		Plata claro Light silver
320227		Plata oscuro Dark silver
320228		Lacado Inox Inox powder coating
320229		7016CM 7016CM
320239		9010CM 9010CM

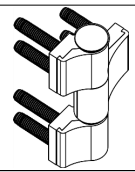

REF.	DESCRIPCIÓN DESCRIPTION	COLOR COLOUR
300931	Bisagra aplacar 3 palas 3 lever relief hinge	Negro Black
300932		Blanco White
300933		PLATA-EV SILVER-EV
300934		Color Colour
300935		Lacado Inox Inox powder coating
300936		Plata claro Light silver
300937		Plata oscuro Dark silver

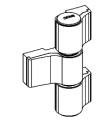

REF.	DESCRIPCIÓN DESCRIPTION	COLOR COLOUR
320522	Bisagra aplacar 3P 20/46.5 fijación directa 3P 20/46,5 relief hinge direct fixation	Negro Black
320521		Blanco White
320525		Color Colour
320526		Plata claro Light silver
320527		Plata oscuro Dark silver
320528		Lacado Inox Inox powder coating
320529		7016CM 7016CM
320539		9010CM 9010CM

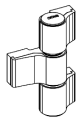

REF.	DESCRIPCIÓN DESCRIPTION	COLOR COLOUR
320322	Bisagra aplacar 3P 20/46.5 para contraplacas 3P 20/46,5 relief hinge for counterplates	Negro Black
320321		Blanco White
320325		Color Colour
320326		Plata claro Light silver
320327		Plata oscuro Dark silver
320328		Lacado Inox Inox powder coating
320329		7016CM 7016CM
320339		9010CM 9010CM

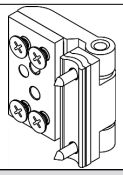

REF.	DESCRIPCIÓN DESCRIPTION	COLOR COLOUR
250311	Bisagra de contra Shutter hinge	Negro Black
250301		Blanco White
250323		Color Colour
250327		Caramelo Caramel
250329		Marrón Brown
310324		Plata claro Light silver
310325		Plata oscuro Dark silver
310326		7016CM 7016CM
310327		9010CM 9010CM
310328		Lacado Inox Inox powder coating



REF.	DESCRIPCIÓN DESCRIPTION	COLOR COLOUR
322002	Bisagra de puerta a canal Groove door hinge	Negro Black
322001		Blanco White
322005		Color Colour
322006		Lacado Inox Inox powder coating
322007		Plata claro Light silver
322008		Plata oscuro Dark silver

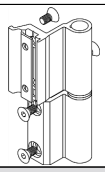

REF.	DESCRIPCIÓN DESCRIPTION	COLOR COLOUR
233013	Bisagra practicable de ventana derecha Casement hinge, right window	Negro Black
233003		Blanco White
233012		Color Colour
312031		Lacado Inox Inox powder coating
313014		Plata claro Light silver
313015		Plata oscuro Dark silver
313017		7016CM 7016CM
313018		9010CM 9010CM
OBS.	Placa inox Stainless steel plate	

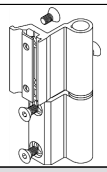

REF.	DESCRIPCIÓN DESCRIPTION	COLOR COLOUR
233033	Bisagra practicable de ventana izquierda Casement hinge, left window	Negro Black
233023		Blanco White
233032		Color Colour
312032		Lacado Inox Inox powder coating
313033		Plata claro Light silver
313034		Plata oscuro Dark silver
323035		7016CM 7016CM
323036		9010CM 9010CM
OBS.	Placa inox Stainless steel plate	

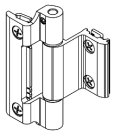

REF.	DESCRIPCIÓN DESCRIPTION	COLOR COLOUR
254111	Bisagra puente 3 palas Bridge hinge 3 levers	Negro Black
254101		Blanco White
254123		Color Colour
314124		Plata claro Light silver
314125		Plata oscuro Dark silver
314132		Lacado Inox Inox powder coating
314133		7016CM 7016CM
314134		9010CM 9010CM

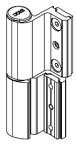

REF.	DESCRIPCIÓN DESCRIPTION	COLOR COLOUR
383002	Bisagra puerta canal 2 palas derechas Hinge door groove 2 lever right	Negro Black
383001		Blanco White
383003		Color Colour
383004		Lacado Inox Inox powder coating
383005		Plata claro Light silver
383006		Plata oscuro Dark silver
383007		7016CM 7016CM
383008		9010CM 9010CM



REF.	DESCRIPCIÓN DESCRIPTION	COLOR COLOUR
383012	Bisagra puerta canal 2 palas izquierdas Hinge door groove 2 lever left	Negro Black
383011		Blanco White
383013		Color Colour
383014		Lacado Inox Inox powder coating
383015		Plata claro Light silver
383016		Plata oscuro Dark silver
383017		7016CM 7016CM
383018		9010CM 9010CM

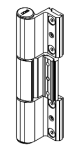

REF.	DESCRIPCIÓN DESCRIPTION	COLOR COLOUR
383022	Bisagra puerta canal 3 palas Hinge door groove 3 lever	Negro Black
383021		Blanco White
383023		Color Colour
383024		Lacado Inox Inox powder coating
383025		Plata claro Light silver
383026		Plata oscuro Dark silver
383027		7016CM 7016CM
383028		9010CM 9010CM

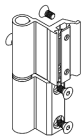

REF.	DESCRIPCIÓN DESCRIPTION	COLOR COLOUR
283016	Bisagra regulable ventana practicable izqd Casement window adjustable hinges, left	Negro Black
283006		Blanco White
283030		Color Colour
313031		Plata claro Light silver
313032		Plata oscuro Dark silver
313053		7016CM 7016CM
313054		9010CM 9010CM
313056		Lacado Inox Inox powder coating

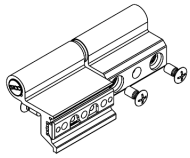

REF.	DESCRIPCIÓN DESCRIPTION	COLOR COLOUR
273011	Bisagra ventana derecha con prisionero Right window hinge with set screw	Negro Black
243045		Lacado Inox Inox powder coating
273001		Blanco White
273035		Color Colour
273043		7016CM 7016CM
273044		9010CM 9010CM
313036		Plata claro Light silver
313037		Plata oscuro Dark silver
OBS.	Pletina zamak Zamak plate	

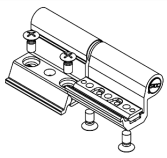

REF.	DESCRIPCIÓN DESCRIPTION	COLOR COLOUR
273012	Bisagra ventana izquierda con prisionero Left window hinde with set screw	Negro Black
273002		Blanco White
273036		Color Colour
313043		Plata claro Light silver
313044		Plata oscuro Dark silver
313045		7016CM 7016CM
313046		9010CM 9010CM
313047		Lacado Inox Inox powder coating
OBS.	Pletina zamak Zamak plate	

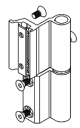

REF.	DESCRIPCIÓN DESCRIPTION	COLOR COLOUR
293015	Bisagra ventana regulable con prisionero drcha Adjustable window hinge with prisoner right	Negro Black
293005		Blanco White
293027		Color Colour
303055		Lacado Inox Inox powder coating
313038		Plata claro Light silver
313039		Plata oscuro Dark silver
313048		7016CM 7016CM
313049		9010CM 9010CM
OBS.	Placa de zamak Zamak plate	

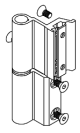

REF.	DESCRIPCIÓN DESCRIPTION	COLOR COLOUR
293016	Bisagra ventana regulable con prisionero izq Adjustable window hinge with prisoner left	Negro Black
293006		Blanco White
293030		Color Colour
303056		Lacado Inox Inox powder coating
313041		Plata claro Light silver
313042		Plata oscuro Dark silver
313050		7016CM 7016CM
313051		9010CM 9010CM
OBS.	Placa de zamak Zamak plate	

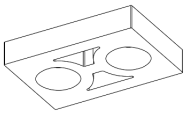

REF.	DESCRIPCIÓN DESCRIPTION	COLOR COLOUR
320482	Calzo bisagra fijación directa 8mm 8 mm Direct fixation hinge wedge	Negro Black
320481		Blanco White
320485		Color Colour
320486		Plata claro Light silver
320487		Plata oscuro Dark silver
320488		Lacado Inox Inox powder coating
320489		7016CM 7016CM
320499		9010CM 9010CM
OBS.	Bisagra 2P 1 calzo. Bisagra 3P 2 calzos. 2P hinge 1 wedge. 3P hinge 2 wedges	

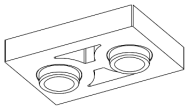

REF.	DESCRIPCIÓN DESCRIPTION	COLOR COLOUR
320282	Calzo con casquillo 8mm Wedge with 8 mm bushing	Negro Black
320281		Blanco White
320285		Color Colour
320286		Plata claro Light silver
320287		Plata oscuro Dark silver
320288		Lacado Inox Inox powder coating
320289		7016CM 7016CM
320299		9010CM 9010CM
OBS.	Para bisagra con fijación por contraplacas. Bisagra 2P 1 calzo. Bisagra 3P 2 calzos. for hinge with counter plate fixation. 2P Hinge 1 wedge. 3P hinge 2 wedges	

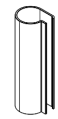

REF.	DESCRIPCIÓN DESCRIPTION	COLOR COLOUR
293312	Funda cuerpo bisagra puerta 160Kg 160Kg door hinge cover	Negro Black
293311		Blanco White
293315		Color Colour
313316		Plata claro Light silver
313317		Plata oscuro Dark silver
313318		7016CM 7016CM
313319		9010CM 9010CM
313320		Lacado Inox Inox powder coating

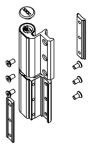

REF.	DESCRIPCIÓN DESCRIPTION	COLOR COLOUR
293002	Juego bisagras puerta 160Kg derecha 160Kg door hinge set right	Negro Black
293001		Blanco White



REF.	DESCRIPCIÓN DESCRIPTION	COLOR COLOUR
254011	Juego bisagras regulables oscilo batiente hoja pasiva Tilt turn passive sash adjustable hinges set	Negro Black
254001		Blanco White
254023		Color Colour
314024		Plata claro Light silver
314025		Plata oscuro Dark silver
314027		9010CM 9010CM
314029		7016CM 7016CM
314032		Lacado Inox Inox powder coating

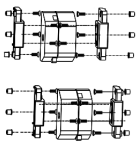

REF.	DESCRIPCIÓN DESCRIPTION	COLOR COLOUR
267011	Juego pivotes eje de giro horizontal Horizontal rotation axis pivotal set	Negro Black
267001		Blanco White
267021		Plata Silver

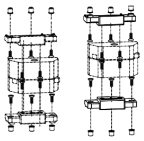

REF.	DESCRIPCIÓN DESCRIPTION	COLOR COLOUR
267013	Juego pivotes eje de giro vertical Vertical rotation axis pivotal set	Negro Black
267003		Blanco White
267023		Plata Silver

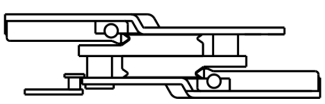

REF.	DESCRIPCIÓN DESCRIPTION	COLOR COLOUR
302810	Juego pivotes ocultos Hidden pivots set	Sin color No colour

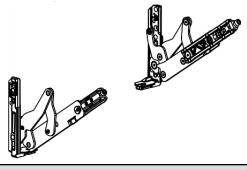

REF.	DESCRIPCIÓN DESCRIPTION	COLOR COLOUR
393027	Kit bisagras ocultas abatible Concealed hinges kit tilt	Sin color No colour



REF.	DESCRIPCIÓN DESCRIPTION	COLOR COLOUR
307602	Kit fijación bisagra Mechanica 2P 2P mechanical hinge plate fixation kit	Sin color No colour



REF.	DESCRIPCIÓN DESCRIPTION	COLOR COLOUR
307603	Kit fijación bisagra Mechanica 3P 3P mechanical hinge plate fixation kit	Sin color No colour

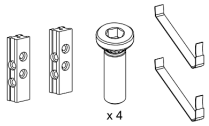

REF.	DESCRIPCIÓN DESCRIPTION	COLOR COLOUR
320502	Kit fijación bisagras 2P 2P hinge fixation kit	Sin color No colour
OBS.	Elementos para fijación por contraplacas Counterplate fixation elements	

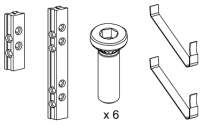

REF.	DESCRIPCIÓN DESCRIPTION	COLOR COLOUR
320503	Kit fijación bisagras 3P 3P hinge fixation kit	Sin color No colour
OBS.	Elementos para fijación por contraplacas Counterplate fixation elements	

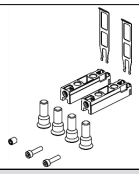

REF.	DESCRIPCIÓN DESCRIPTION	COLOR COLOUR
292602	Kit fijación placas bisagra Mechanica 2P 2P mechanical hinge plate fixation kit	Sin color No colour

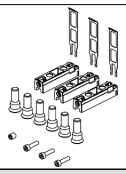

REF.	DESCRIPCIÓN DESCRIPTION	COLOR COLOUR
292603	Kit fijación placas bisagra Mechanica 3P 3P mechanical hinge plate fixation kit	Sin color No colour

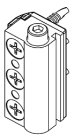

REF.	DESCRIPCIÓN DESCRIPTION	COLOR COLOUR
377600	Pieza de regulación vertical bisagra de puerta Vertical adjustment piece door hinge	Sin color No colour
OBS.	Montar en la hoja por encima de la bisagra superior Mount on the sash above the top hinge	

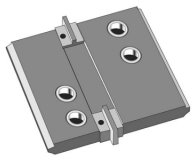

REF.	DESCRIPCIÓN DESCRIPTION	COLOR COLOUR
310931	Plantilla bisagras Hahn 2 cuerpos CE 2 bodies Hahn hinges template	Sin color No colour

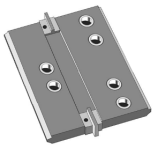

REF.	DESCRIPCIÓN DESCRIPTION	COLOR COLOUR
310934	Plantilla bisagras Hahn 3 cuerpos CE 3 bodies Hahn hinges template	Sin color No colour



REF.	DESCRIPCIÓN DESCRIPTION	COLOR COLOUR
212601	Plantilla bisagras Mechanica Mechanical hinges template	Sin color No colour

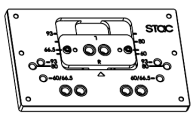

REF.	DESCRIPCIÓN DESCRIPTION	COLOR COLOUR
320300	Plantilla bisagras aplacar STAC STAC relief hinge template	Sin color No colour

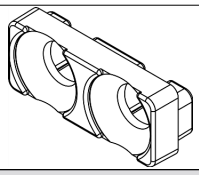

REF.	DESCRIPCIÓN DESCRIPTION	COLOR COLOUR
306810	Refuerzo bisagras superiores Top hinge reinforcement	Sin color No colour



REF.	DESCRIPCIÓN DESCRIPTION	COLOR COLOUR
237007	Separador rotura bisagra Mechanica 20-28 mm 20-28 mm Mechanical hinge breaikin divider	Negro Black
OBS.	Para perfil COR-7068 For profile COR-7068	



REF.	DESCRIPCIÓN DESCRIPTION	COLOR COLOUR
237006	Separador rotura bisagra Mechanica 28-35 mm 28-35 mm Mechanical hinge breaikin divider	Negro Black
OBS.	Para perfiles COR-7037/7047/7048 For profiles COR-7037/7047/7048	

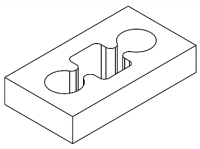

REF.	DESCRIPCIÓN DESCRIPTION	COLOR COLOUR
300941	Suplemento bisagra 2 palas 2 lever hinge supplement	Negro Black
300942		Blanco White
300944		Color Colour
300945		Lacado Inox Inox powder coating
320946		Plata claro Light silver
320947		Plata oscuro Dark silver

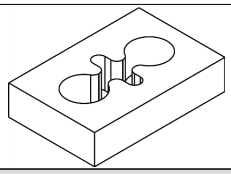

REF.	DESCRIPCIÓN DESCRIPTION	COLOR COLOUR
300951	Suplemento bisagra 3 palas 3 lever hinge supplement	Negro Black
300952		Blanco White
300954		Color Colour
300955		Lacado Inox Inox powder coating
320956		Plata claro Light silver
320957		Plata oscuro Dark silver

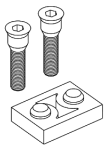

REF.	DESCRIPCIÓN DESCRIPTION	COLOR COLOUR
237009	Suplemento bisagra Mechanica Mechanical hinge supplement	Negro Black
237005		Blanco White
237020		Color Colour
317022		Lacado Inox Inox powder coating
327023		Plata claro Light silver
327024		Plata oscuro Dark silver



REF.	DESCRIPCIÓN DESCRIPTION	COLOR COLOUR
320560	Tornillo 60, bisagras fijación directa 60 screw, direct fixation hinges	Sin color No colour
OBS.	4 uds. con bisagra 2P y 6 uds. con bisagra 3P. 4 units with 2P hinge and 6 units with 3P hinge	

BOMBILLO CYLINDER



REF.	DESCRIPCIÓN DESCRIPTION	COLOR COLOUR
321211	Bocallaves Keyhole	Negro Black
321212		Blanco White
321213		PLATA-EV SILVER-EV
321215		Acero inoxidable Stainless steel

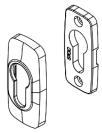

REF.	DESCRIPCIÓN DESCRIPTION	COLOR COLOUR
321821	Bocallaves manilla curva Curve handle keyhole	Negro Black
321822		Blanco White
321825		Color Colour
321826		Lacado Inox Inox powder coating
321827		Plata claro Light silver
321828		Plata oscuro Dark silver
321829		7016CM 7016CM
321830		9010CM 9010CM
OBS.	Base + tapa Base + cap	

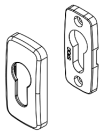

REF.	DESCRIPCIÓN DESCRIPTION	COLOR COLOUR
321811	Bocallaves manilla recta Straight handle keyhole	Negro Black
321809		Marrón Brown
321812		Blanco White
321815		Color Colour
321816		Lacado Inox Inox powder coating
321817		Plata claro Light silver
321818		Plata oscuro Dark silver
331817		9010CM 9010CM
331819		7016CM 7016CM
OBS.	Base + tapa Base + cap	

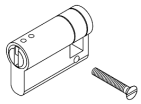

REF.	DESCRIPCIÓN DESCRIPTION	COLOR COLOUR
300130	Bombillo (medio) 30 L.C. simple 30 L.C. simple cylinder (simple)	Sin color No colour

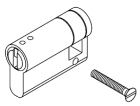

REF.	DESCRIPCIÓN DESCRIPTION	COLOR COLOUR
300150	Bombillo (medio) 50 L.C. simple 50 L.C. simple cylinder (medium)	Sin color No colour

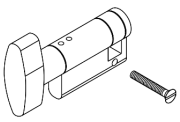

REF.	DESCRIPCIÓN DESCRIPTION	COLOR COLOUR
340110	Bombillo (medio) con pomo 30+10 L.C. 30+10 L.C. cylinder (medium) with knob	Sin color No colour
OBS.	Solo válido para apertura interior Valid only for inward opening	

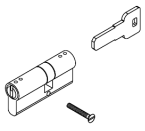

REF.	DESCRIPCIÓN DESCRIPTION	COLOR COLOUR
303061	Bombillo 30+60 L.C. seguridad 30+60 L.C. cylinder security	Sin color No colour

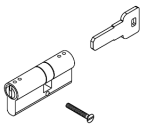

REF.	DESCRIPCIÓN DESCRIPTION	COLOR COLOUR
303060	Bombillo 30+60 L.C. simple 30+60 L.C. simple cylinder	Sin color No colour

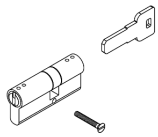

REF.	DESCRIPCIÓN DESCRIPTION	COLOR COLOUR
303161	Bombillo 30+60 L.L. seguridad 30+60 L.L. simple cylinder security	Sin color No colour

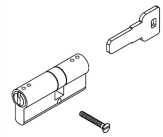

REF.	DESCRIPCIÓN DESCRIPTION	COLOR COLOUR
303160	Bombillo 30+60 L.L. simple 30+60 L.L. simple cylinder simple	Sin color No colour



REF.	DESCRIPCIÓN DESCRIPTION	COLOR COLOUR
321010	Protector para bombillo Cylinder protector	Sin color No colour



REF.	DESCRIPCIÓN DESCRIPTION	COLOR COLOUR
321012	Suplemento 2mm.para protector de bombillo. 2 mm supplement for cylinder protector	Sin color No colour

CERRADERO Y CERRADURA STRIKER AND LOCK

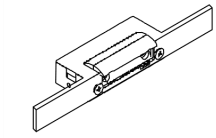

REF.	DESCRIPCIÓN DESCRIPTION	COLOR COLOUR
302000	Abrepuertas eléctrico corto Short electric door opener	Sin color No colour
OBS.	12V - CA. Solo picaporte 12V - CA. Latch only	

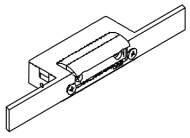

REF.	DESCRIPCIÓN DESCRIPTION	COLOR COLOUR
302100	Abrepuertas eléctrico corto con desbloqueo Short electric door opener with unblocking	Sin color No colour
OBS.	12V - CA. Solo picaporte 12V - CA. Latch only	

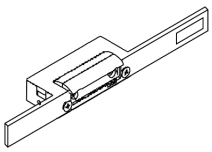

REF.	DESCRIPCIÓN DESCRIPTION	COLOR COLOUR
302005	Abrepuertas eléctrico largo Long electric door opener	Sin color No colour
OBS.	12V - CA. Picaporte y palanca 12V - CA. Latch and lever	

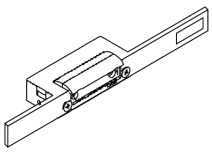

REF.	DESCRIPCIÓN DESCRIPTION	COLOR COLOUR
302105	Abrepuertas eléctrico largo con desbloqueo Long electric door opener with unblocking	Sin color No colour
OBS.	12V - CA. Picaporte y palanca 12V - CA. Latch and lever	



REF.	DESCRIPCIÓN DESCRIPTION	COLOR COLOUR
308050	Angulo de reenvío superior de oscilo Tilt top return angle	Sin color No colour
OBS.	Incluido en kit oscilo Included in tilt and turn kit	

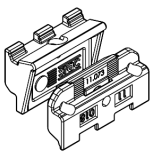

REF.	DESCRIPCIÓN DESCRIPTION	COLOR COLOUR
253065	Bisagra oculta Hidden hinge	Sin color No colour

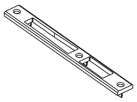

REF.	DESCRIPCIÓN DESCRIPTION	COLOR COLOUR
290541	Cerradero central fijo Fixed central lock	Sin color No colour

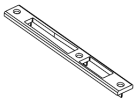

REF.	DESCRIPCIÓN DESCRIPTION	COLOR COLOUR
290540	Cerradero central regulable Adjustable central lock	Sin color No colour

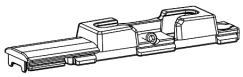

REF.	DESCRIPCIÓN DESCRIPTION	COLOR COLOUR
347920	Cerradero de basculamiento cierre al marco CE Tilt striker locking to frame CE	Sin color No colour

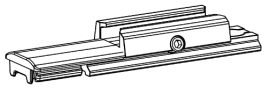

REF.	DESCRIPCIÓN DESCRIPTION	COLOR COLOUR
347940	Cerradero de basculamiento maniobra lógica CE Tilt striker logical manoeuvre CE	Sin color No colour

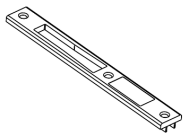

REF.	DESCRIPCIÓN DESCRIPTION	COLOR COLOUR
290531	Cerradero extremos fijo Fixed edges lock	Sin color No colour

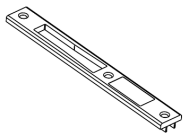

REF.	DESCRIPCIÓN DESCRIPTION	COLOR COLOUR
290530	Cerradero extremos regulable Adjustable edges lock	Sin color No colour

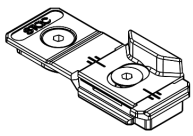

REF.	DESCRIPCIÓN DESCRIPTION	COLOR COLOUR
347910	Cerradero inversor Evo-Soft Evo-Soft inverter striker	Sin color No colour
OBS.	No incluye punto de cierre Does not include locking point	



REF.	DESCRIPCIÓN DESCRIPTION	COLOR COLOUR
303075	Cerradero lateral antipinzamiento Anti-clamping lateral striker	Sin color No colour
OBS.	Incluido en kits ocilo 1 hoja Included in 1 sash tilt and turn kits	

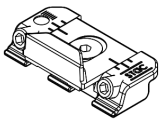

REF.	DESCRIPCIÓN DESCRIPTION	COLOR COLOUR
253064	Cerradero para punto de cierre Locking point striker	Sin color No colour

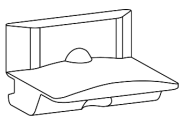

REF.	DESCRIPCIÓN DESCRIPTION	COLOR COLOUR
302815	Cerradero pivotantes Pivotal lock	Sin color No colour

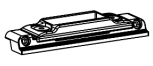

REF.	DESCRIPCIÓN DESCRIPTION	COLOR COLOUR
243074	Cerradero regulable 2 hojas Adjustable striker 2 sashes	Sin color No colour

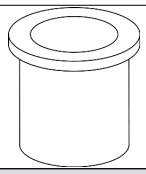

REF.	DESCRIPCIÓN DESCRIPTION	COLOR COLOUR
303539	Cerradero suelo redondo estrecho Narrow round floor lock	Sin color No colour

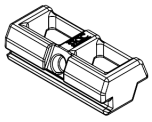

REF.	DESCRIPCIÓN DESCRIPTION	COLOR COLOUR
243084	Cerradero terminal 1 hoja Terminal striker 1 sash	Sin color No colour

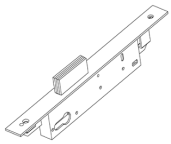

REF.	DESCRIPCIÓN DESCRIPTION	COLOR COLOUR
323080	Cerradura 1 punto sólo palanca 1 point lock, latch only	Sin color No colour

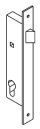

REF.	DESCRIPCIÓN DESCRIPTION	COLOR COLOUR
290590	Cerradura 1 punto, picaporte 1 point lock, latch	Sin color No colour

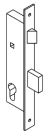

REF.	DESCRIPCIÓN DESCRIPTION	COLOR COLOUR
290580	Cerradura 1 punto, picaporte y palanca 1 point lock, latch and lever	Sin color No colour

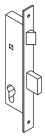

REF.	DESCRIPCIÓN DESCRIPTION	COLOR COLOUR
330510	Cerradura 1P -I92 1P lock-I92	Sin color No colour

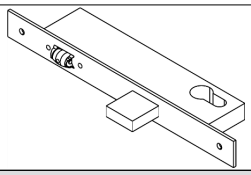

REF.	DESCRIPCIÓN DESCRIPTION	COLOR COLOUR
330511	Cerradura 1P barrilete -I92 1P lock barrel-I92	Sin color No colour



REF.	DESCRIPCIÓN DESCRIPTION	COLOR COLOUR
290510	Cerradura 3 puntos, barrilete y palanca 3 point lock, barrel and lever	Sin color No colour



REF.	DESCRIPCIÓN DESCRIPTION	COLOR COLOUR
290500	Cerradura 3 puntos, picaporte y palanca 3 point lock, latch and lever	Sin color No colour



REF.	DESCRIPCIÓN DESCRIPTION	COLOR COLOUR
350530	Cerradura 3P -I92 3P lock-I92	Sin color No colour



REF.	DESCRIPCIÓN DESCRIPTION	COLOR COLOUR
350531	Cerradura 3P barrilete -I92 3P lock barrel -I92	Sin color No colour

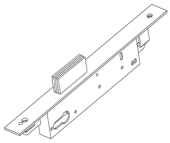

REF.	DESCRIPCIÓN DESCRIPTION	COLOR COLOUR
330512	Cerradura solo palanca -I92 1P lock, lever only-I92	Sin color No colour



REF.	DESCRIPCIÓN DESCRIPTION	COLOR COLOUR
250411	Cierre de contra Shutter lock	Negro Black
250401		Blanco White
250423		Color Colour
250427		Caramelo Caramel
250429		Marrón Brown
310424		Plata claro Light silver
310425		Plata oscuro Dark silver
310426		7016CM 7016CM
310427		9010CM 9010CM
310428		Lacado Inox Inox powder coating

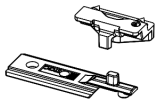

REF.	DESCRIPCIÓN DESCRIPTION	COLOR COLOUR
290275	Conjunto microventilación Microventilation set	Sin color No colour
OBS.	Válido para practicable y oscilo Valid for casement window and tilt and turn	



REF.	DESCRIPCIÓN DESCRIPTION	COLOR COLOUR
253063	Conjunto punto de cierre suplementario Supplementary locking point set	Sin color No colour
OBS.	Inlcuye ángulo de reenvío suplementario y 2 cerraderos regulables marco. No válido para compás super mini o mini Includes supplementary return angle and 2 frame adjustable strikers. Not valid for super mini or mini friction stay	

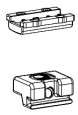

REF.	DESCRIPCIÓN DESCRIPTION	COLOR COLOUR
243076	Conjunto resbalón Latch set	Sin color No colour

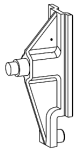

REF.	DESCRIPCIÓN DESCRIPTION	COLOR COLOUR
308216	Desplazador transmision Transmission slider	Sin color No colour



REF.	DESCRIPCIÓN DESCRIPTION	COLOR COLOUR
253000	Funda transmisión cremona Transmission cremone cover	Sin color No colour

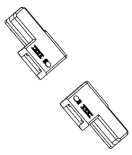

REF.	DESCRIPCIÓN DESCRIPTION	COLOR COLOUR
243075	Juego anclajes transmisión cremona practicable Casement transmission cremone anchoring set	Sin color No colour
OBS.	De plástico. Plastic	

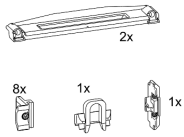

REF.	DESCRIPCIÓN DESCRIPTION	COLOR COLOUR
329941	Kit cerraderos OPA CE OPA CE strikers kit	Sin color No colour

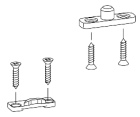

REF.	DESCRIPCIÓN DESCRIPTION	COLOR COLOUR
279846	Kit cerraderos OPA esquema C OPA striker kit scheme C	Sin color No colour
OBS.	Versión 2 hojas con cierre al centro 2 sash version with central lock	

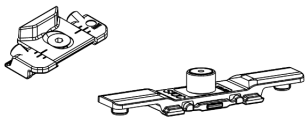

REF.	DESCRIPCIÓN DESCRIPTION	COLOR COLOUR
337061	Kit punto de cierre intermedio Evo Soft Evo Soft locking point kit	Sin color No colour

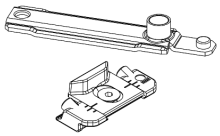

REF.	DESCRIPCIÓN DESCRIPTION	COLOR COLOUR
337062	Kit punto de cierre terminal Evo Soft Evo Soft terminal locking point kit	Sin color No colour



REF.	DESCRIPCIÓN DESCRIPTION	COLOR COLOUR
329942	Kit puntos de cierre OPA CE OPA CE locking points kit	Sin color No colour

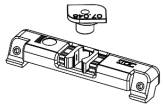

REF.	DESCRIPCIÓN DESCRIPTION	COLOR COLOUR
270100	Pasador click retenedor hoja pasiva Retaining clip bolt passive sash	Sin color No colour

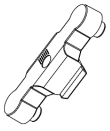

REF.	DESCRIPCIÓN DESCRIPTION	COLOR COLOUR
280200	Punto cierre doble conexión a falleba Espagnolette double connection locking point	Sin color No colour

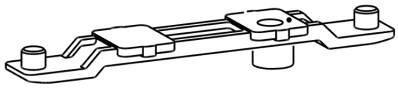

REF.	DESCRIPCIÓN DESCRIPTION	COLOR COLOUR
308217	Punto de cierre doble conexión Double connection locking point	Sin color No colour

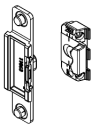

REF.	DESCRIPCIÓN DESCRIPTION	COLOR COLOUR
253066	Punto de cierre intermedio Intermediate locking point	Sin color No colour



REF.	DESCRIPCIÓN DESCRIPTION	COLOR COLOUR
337066	Punto de cierre intermedio Intermediate locking point	Sin color No colour

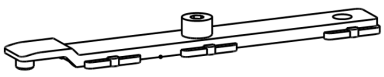

REF.	DESCRIPCIÓN DESCRIPTION	COLOR COLOUR
308219	Punto de cierre monoconexión Microconnection locking point	Sin color No colour

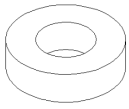

REF.	DESCRIPCIÓN DESCRIPTION	COLOR COLOUR
287200	Reductor taladro pletina 6-8 mm Drill reduction 6-8 mm plate	Sin color No colour



REF.	DESCRIPCIÓN DESCRIPTION	COLOR COLOUR
253004	Remache para punto de cierre Locking point rivet	Sin color No colour



REF.	DESCRIPCIÓN DESCRIPTION	COLOR COLOUR
293558	Remache punto cierre hoja Sash locking point rivet	Sin color No colour
OBS.	Cánula de 50 uds. Para máquinas manuales y automáticas. 50 unit cartridges. For manual and automatic machines.	



REF.	DESCRIPCIÓN DESCRIPTION	COLOR COLOUR
313016	Resbalón ángulo de reenvío Return angle slip	Sin color No colour

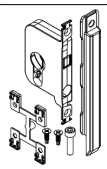

REF.	DESCRIPCIÓN DESCRIPTION	COLOR COLOUR
391001	Secuenciador de balconera oscilo Tilt & turn balcony sequencer	Sin color No colour

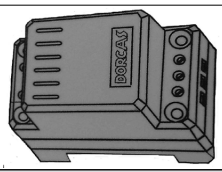

REF.	DESCRIPCIÓN DESCRIPTION	COLOR COLOUR
302010	Transformador 230V a 12V 230V to 12V transformer	Sin color No colour

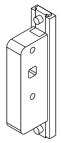

REF.	DESCRIPCIÓN DESCRIPTION	COLOR COLOUR
282010	Transmisión bidireccional Bidirectional transmission	Sin color No colour
OBS.	Entrada 16 mm. Cuadradillo 7 mm 16 mm entry. 7 mm square spindle	

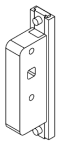

REF.	DESCRIPCIÓN DESCRIPTION	COLOR COLOUR
291010	Transmisión bidireccional Bidirectional transmission	Sin color No colour
OBS.	Entrada 8 mm. Cuadradillo 7 mm 8 mm Entry. 7 mm square spindle	

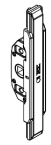

REF.	DESCRIPCIÓN DESCRIPTION	COLOR COLOUR
283570	Transmisión monodireccional Unidirectional transmission	Sin color No colour
OBS.	Entrada 8 mm. Cuadradillo 7 mm 8 mm entry. 7 mm square spindle	



REF.	DESCRIPCIÓN DESCRIPTION	COLOR COLOUR
271010	Transmisión monodireccional Unidirectional transmission	Sin color No colour
OBS.	Entrada 16 mm. Cuadradillo 7 mm 16 mm entry. 7 mm square spindle	



REF.	DESCRIPCIÓN DESCRIPTION	COLOR COLOUR
341014	Transmisión monodireccional 90º Unidirectional transmission 90º	Sin color No colour
OBS.	Entrada de 33.5 mm. Cuadradillo de 7 mm. 33,5 mm entry. 7 mm spquare spindle	

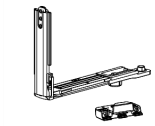

REF.	DESCRIPCIÓN DESCRIPTION	COLOR COLOUR
253060	Ángulo reenvío horizontal Horizontal return angle	Sin color No colour
OBS.	Incluye cerradero regulable marco Includes adjustable frame lock	

COMPÁS FRICTION STAY



REF.	DESCRIPCIÓN DESCRIPTION	COLOR COLOUR
313074	Compás grande maniobra lógica Logical manoeuvre big friction stay	Sin color No colour

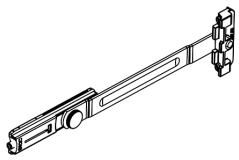

REF.	DESCRIPCIÓN DESCRIPTION	COLOR COLOUR
920475	Compás limitador corto Short limiter friction stay	Sin color No colour

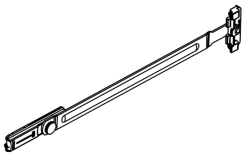

REF.	DESCRIPCIÓN DESCRIPTION	COLOR COLOUR
920474	Compás limitador largo Long limiter friction stay	Sin color No colour

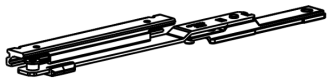

REF.	DESCRIPCIÓN DESCRIPTION	COLOR COLOUR
337070	Compás limitador practicable CE Casement limiter friction stay	Sin color No colour

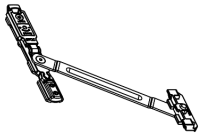

REF.	DESCRIPCIÓN DESCRIPTION	COLOR COLOUR
920472	Compás limitador y retenedor RS corto Limiter friction stay and short RS retainer	Sin color No colour



REF.	DESCRIPCIÓN DESCRIPTION	COLOR COLOUR
920473	Compás limitador y retenedor RS largo Limiter friction stay and long RS retainer	Sin color No colour



REF.	DESCRIPCIÓN DESCRIPTION	COLOR COLOUR
343075	Compás micro Micro friction stay	Sin color No colour



REF.	DESCRIPCIÓN DESCRIPTION	COLOR COLOUR
253070	Compás oscilo batiente grande Tilt turn big friction stay	Sin color No colour



REF.	DESCRIPCIÓN DESCRIPTION	COLOR COLOUR
313073	Compás pequeño maniobra lógica Logical manoeuvre small friction stay	Sin color No colour



REF.	DESCRIPCIÓN DESCRIPTION	COLOR COLOUR
262007	Compás retenedor pivotante Pivotal retainer friction stay	Sin color No colour
OBS.	Solo para pivotante de eje horizontal Only for horizontal axis pivotal	

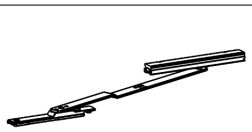

REF.	DESCRIPCIÓN DESCRIPTION	COLOR COLOUR
253073	Compás suplementario Supplementary friction stay	Sin color No colour



REF.	DESCRIPCIÓN DESCRIPTION	COLOR COLOUR
259102	Juego Compás proyectante 180 kg Awning friction stay set 180 kg	Sin color No colour



REF.	DESCRIPCIÓN DESCRIPTION	COLOR COLOUR
267005	Juego compas proyectante 100 Kg Awning friction stay set - 100 kgs.	Sin color No colour
OBS.	Hasta 180 kg con taco 287005 y retenedor 287006 Up to 180 kgs. Using wedge references 287005 and retainer 287006	

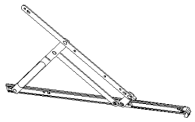

REF.	DESCRIPCIÓN DESCRIPTION	COLOR COLOUR
920490	Juego compases proyectantes, 70 kg. Awning friction stay set, 70 kg	Sin color No colour



REF.	DESCRIPCIÓN DESCRIPTION	COLOR COLOUR
259101	Juego compás proyectante 80 kg Awning friction stay set 80 kg	Sin color No colour



REF.	DESCRIPCIÓN DESCRIPTION	COLOR COLOUR
237004	Juego compás proyectante deslizante, 35 kg Awning sliding friction stay set, 35 kg	Sin color No colour

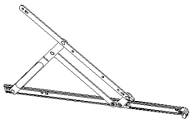

REF.	DESCRIPCIÓN DESCRIPTION	COLOR COLOUR
920600	Juego compás proyectante deslizante, 50 Kg Awning sliding friction stay set, 50 kg	Sin color No colour



REF.	DESCRIPCIÓN DESCRIPTION	COLOR COLOUR
270007	Juego compás proyectante telescópico 6 ptos Telescopic awning friction stay set 6 points	Sin color No colour
OBS.	Para proyectante y abatible. 110 Kg/hoja For awning and hopper window. 110 kg/sash	



REF.	DESCRIPCIÓN DESCRIPTION	COLOR COLOUR
287007	Juego compás telescópico 5 puntos Telescopic friction stay set 5 points	Sin color No colour
OBS.	Para proyectante y abatible. 40 Kg/hoja. For awning and hopper window. 40kg/sash	

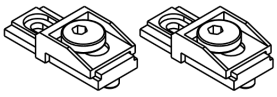

REF.	DESCRIPCIÓN DESCRIPTION	COLOR COLOUR
287005	Juego reguladores compás proyectante Projecting friction stay regulation kit	Sin color No colour

ESCUADRA ALINEAMIENTO ALIGNMENT CLEAT

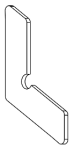

REF.	DESCRIPCIÓN DESCRIPTION	COLOR COLOUR
217003	Escuadra alineamiento Alignment Cleat	Sin color No colour

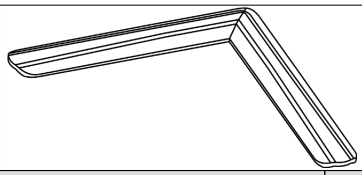

REF.	DESCRIPCIÓN DESCRIPTION	COLOR COLOUR
282730	Escuadra alineamiento Alignment cleat	Sin color No colour

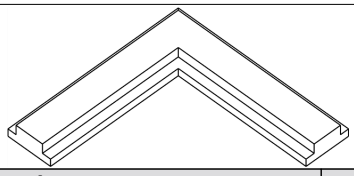

REF.	DESCRIPCIÓN DESCRIPTION	COLOR COLOUR
920130	Escuadra alineamiento Alignment cleat	Sin color No colour

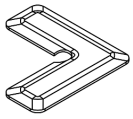

REF.	DESCRIPCIÓN DESCRIPTION	COLOR COLOUR
920135	Escuadra alineamiento Alignment cleat	Sin color No colour

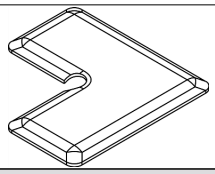

REF.	DESCRIPCIÓN DESCRIPTION	COLOR COLOUR
912100	Escuadra alineamiento Alignment cleat	Sin color No colour

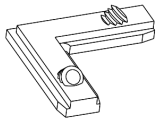

REF.	DESCRIPCIÓN DESCRIPTION	COLOR COLOUR
960015	Escuadra alineamiento Alignment Cleat	Sin color No colour

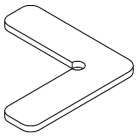

REF.	DESCRIPCIÓN DESCRIPTION	COLOR COLOUR
960023	Escuadra alineamiento Alignment cleat	Sin color No colour

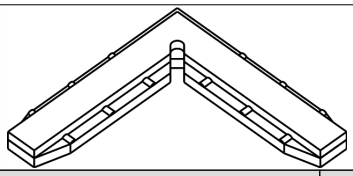

REF.	DESCRIPCIÓN DESCRIPTION	COLOR COLOUR
212008	Escuadra alineamiento Alignment cleat	Sin color No colour

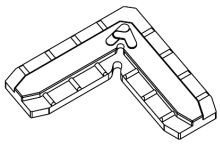

REF.	DESCRIPCIÓN DESCRIPTION	COLOR COLOUR
207004	Escuadra alineamiento Alignment cleat	Sin color No colour
OBS.	Para solapes o tapajuntas For overlap or flashings	

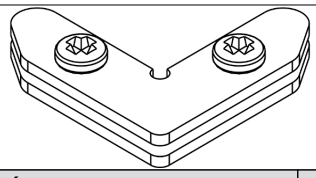

REF.	DESCRIPCIÓN DESCRIPTION	COLOR COLOUR
277004	Escuadra alineamiento Alignment cleat	Sin color No colour



REF.	DESCRIPCIÓN DESCRIPTION	COLOR COLOUR
212007	Escuadra alineamiento Alignment cleat	Sin color No colour

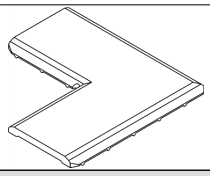

REF.	DESCRIPCIÓN DESCRIPTION	COLOR COLOUR
242831	Escuadra alineamiento Alignment cleat	Sin color No colour

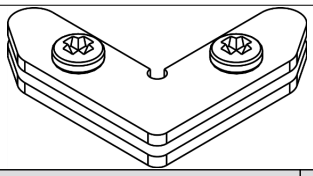

REF.	DESCRIPCIÓN DESCRIPTION	COLOR COLOUR
245054	Escuadra alineamiento Alignment cleat	Sin color No colour



REF.	DESCRIPCIÓN DESCRIPTION	COLOR COLOUR
287310	Escuadra alineamiento Alignment cleat	Sin color No colour

ESCUADRA PRINCIPAL MAIN CLEAT

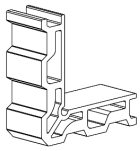

REF.	DESCRIPCIÓN DESCRIPTION	COLOR COLOUR
320003	Escuadra de ensamblar de 13,6 x 21,4 mm Assembly corner cleat of 13,6 x 21,4 mm	Sin color No colour
OBS.	Perfil COR-3160 cortado a 21,4 mm. de ancho; y vibradas Profile COR-3160 cut at 21,4 mm width and vibrated	

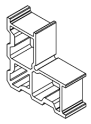

REF.	DESCRIPCIÓN DESCRIPTION	COLOR COLOUR
357042	Escuadra de ensamblar de 31,2 x 21,9 mm Assembly corner cleat of 31,2 x 21,9 mm	Sin color No colour
OBS.	Perfil COR-3161 cortado a 21,9 mm de ancho Profile COR-3161 cut at 21,90 mm width	

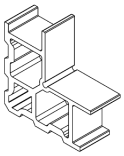

REF.	DESCRIPCIÓN DESCRIPTION	COLOR COLOUR
367049	Escuadra de ensamblar de 35,5 x 25,8 mm Assembly corner cleat of 35,5 x 25,8 mm	Sin color No colour
OBS.	Perfil COR-3163 cortado a 25,8 mm de ancho Profile COR-3163 cut at 25,8 mm width	

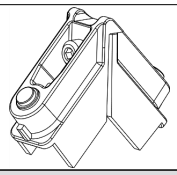

REF.	DESCRIPCIÓN DESCRIPTION	COLOR COLOUR
223047	Escuadra inyección Mechanical cleat	Sin color No colour

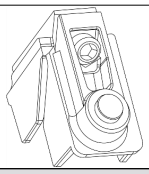

REF.	DESCRIPCIÓN DESCRIPTION	COLOR COLOUR
227059	Escuadra inyección Mechanical cleat	Sin color No colour

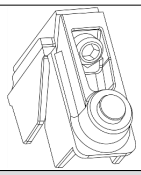

REF.	DESCRIPCIÓN DESCRIPTION	COLOR COLOUR
227042	Escuadra inyección Mechanical cleat	Sin color No colour

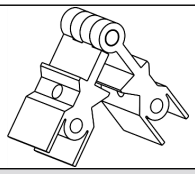

REF.	DESCRIPCIÓN DESCRIPTION	COLOR COLOUR
960020	Escuadra regulable Adjustable cleat	Sin color No colour
OBS.	Rango utilización 60°-170° 60º-170º range of use	

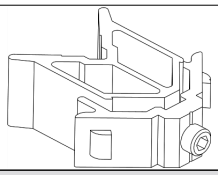

REF.	DESCRIPCIÓN DESCRIPTION	COLOR COLOUR
960005	Escuadra tetón cuadrado Square teton cleat	Sin color No colour

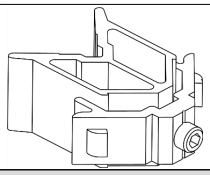

REF.	DESCRIPCIÓN DESCRIPTION	COLOR COLOUR
920390	Escuadra tetón cuadrado Square teton cleat	Sin color No colour

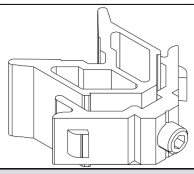

REF.	DESCRIPCIÓN DESCRIPTION	COLOR COLOUR
920410	Escuadra tetón cuadrado Square teton cleat	Sin color No colour

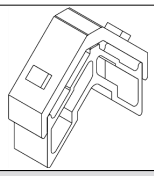

REF.	DESCRIPCIÓN DESCRIPTION	COLOR COLOUR
302099	Escuadra tetón cuadrado Square teton cleat	Sin color No colour

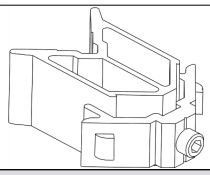

REF.	DESCRIPCIÓN DESCRIPTION	COLOR COLOUR
960036	Escuadra tetón cuadrado Square teton cleat	Sin color No colour

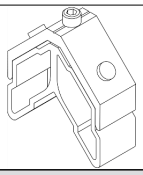

REF.	DESCRIPCIÓN DESCRIPTION	COLOR COLOUR
257081	Escuadra tetón redondo Round teton cleat	Sin color No colour

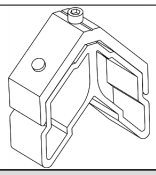

REF.	DESCRIPCIÓN DESCRIPTION	COLOR COLOUR
253081	Escuadra tetón redondo Round teton cleat	Sin color No colour

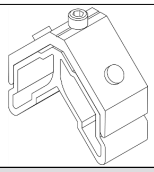

REF.	DESCRIPCIÓN DESCRIPTION	COLOR COLOUR
253085	Escuadra tetón redondo Round teton cleat	Sin color No colour

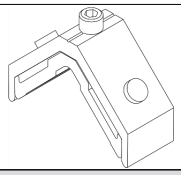

REF.	DESCRIPCIÓN DESCRIPTION	COLOR COLOUR
257080	Escuadra tetón redondo Round teton cleat	Sin color No colour

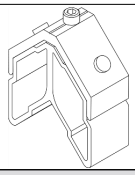

REF.	DESCRIPCIÓN DESCRIPTION	COLOR COLOUR
257082	Escuadra tetón redondo Round teton cleat	Sin color No colour

ESCUADRA PRINCIPAL/SECUNDARIA MAIN CLEAT/SECONDARY

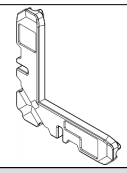

REF.	DESCRIPCIÓN DESCRIPTION	COLOR COLOUR
237003	Escuadra de bala Bullet cleat	Sin color No colour

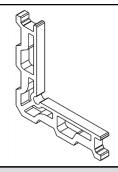

REF.	DESCRIPCIÓN DESCRIPTION	COLOR COLOUR
387021	Escuadra de ensamblar de 13,6 x 5,0 mm Assembly cleat of 13,6 x 5,0 mm	Sin color No colour
OBS.	Perfil COR-3160 cortado a 5,0 mm. de ancho Profile COR-3160 cut at 5,0 mm width	

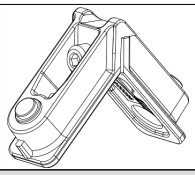

REF.	DESCRIPCIÓN DESCRIPTION	COLOR COLOUR
227035	Escuadra inyección Die cut cleat	Sin color No colour

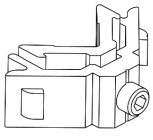

REF.	DESCRIPCIÓN DESCRIPTION	COLOR COLOUR
960004	Escuadra tetón cuadrado Square teat cleat	Sin color No colour

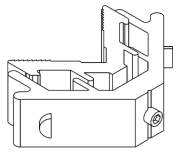

REF.	DESCRIPCIÓN DESCRIPTION	COLOR COLOUR
920425	Escuadra tetón cuadrado Square teton cleat	Sin color No colour

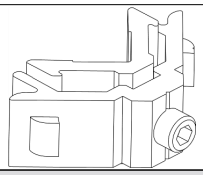

REF.	DESCRIPCIÓN DESCRIPTION	COLOR COLOUR
327922	Escuadra tetón cuadrado Square teton cleat	Sin color No colour

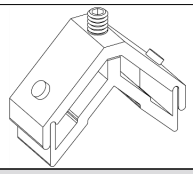

REF.	DESCRIPCIÓN DESCRIPTION	COLOR COLOUR
914015	Escuadra tetón redondo Round teton cleat	Sin color No colour

ESCUADRA SECUNDARIA SECONDARY CLEAT

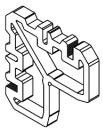

REF.	DESCRIPCIÓN DESCRIPTION	COLOR COLOUR
347042	Escuadra 7x31 mm para tornillo 7x31 mm cleat for screw	Sin color No colour
OBS.	Se necesitan 2 uds de 340410 It need 2 units of 340410	

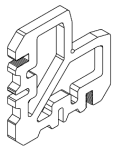

REF.	DESCRIPCIÓN DESCRIPTION	COLOR COLOUR
408049	Escuadra de bala Bullet cleat	Sin color No colour
OBS.	Bala 246802 Bullet ref. 246802	

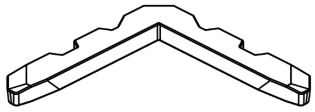

REF.	DESCRIPCIÓN DESCRIPTION	COLOR COLOUR
247205	Escuadra de bala Bullet cleat	Sin color No colour
OBS.	Bala 246802 Bullet ref. 246802	

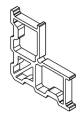

REF.	DESCRIPCIÓN DESCRIPTION	COLOR COLOUR
357043	Escuadra de ensamblar de 31,2 x 6,7 mm Assembly corner cleat of 31,2 x 6,7 mm	Sin color No colour
OBS.	Perfil COR-3161 cortado a 6,7 mm de ancho Profile COR-3161 cut at 6,7 mm width	

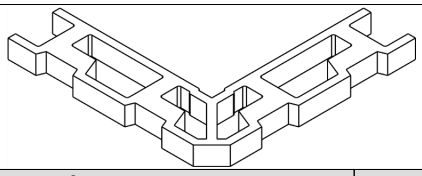

REF.	DESCRIPCIÓN DESCRIPTION	COLOR COLOUR
960025	Escuadra ensamblar Assembly cleat	Sin color No colour

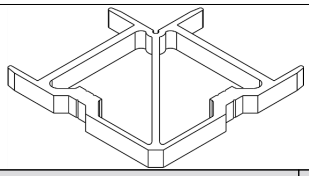

REF.	DESCRIPCIÓN DESCRIPTION	COLOR COLOUR
960037	Escuadra ensamblar Assembly cleat	Sin color No colour

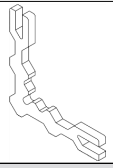

REF.	DESCRIPCIÓN DESCRIPTION	COLOR COLOUR
960022	Escuadra ensamblar Assembly cleat	Sin color No colour

FRESA MILLER

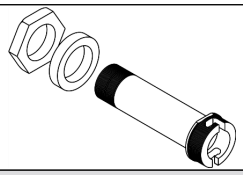

REF.	DESCRIPCIÓN DESCRIPTION	COLOR COLOUR
319090	Casquillo porta-fresas Miller-carrying casing	Sin color No colour
OBS.	Eje Ø32 mm Ø32 mm axis	

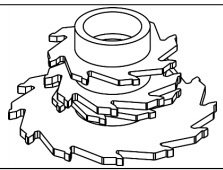

REF.	DESCRIPCIÓN DESCRIPTION	COLOR COLOUR
965999	Juego de fresas Miller set	Sin color No colour

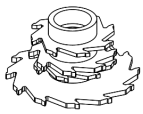

REF.	DESCRIPCIÓN DESCRIPTION	COLOR COLOUR
282174	Juego de fresas para junquillos curvos de clip Curved beading clips miller set	Sin color No colour

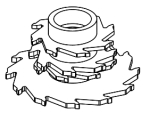

REF.	DESCRIPCIÓN DESCRIPTION	COLOR COLOUR
242301	Juego fresas vierteaguas puerta Door rain gutter miller set	Sin color No colour

GRAPA CLIP

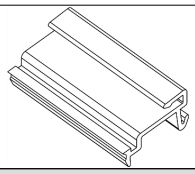

REF.	DESCRIPCIÓN DESCRIPTION	COLOR COLOUR
252012	Grapa aluminio junquillo Glazing bead aluminum clip	Sin color No colour

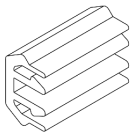

REF.	DESCRIPCIÓN DESCRIPTION	COLOR COLOUR
272170	Grapa para mosquitera fija Fixed insect screen clip	Sin color No colour
OBS.	Tornillo fijación 812913 Fixing screw 812913	

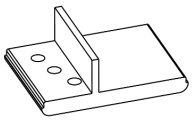

REF.	DESCRIPCIÓN DESCRIPTION	COLOR COLOUR
252737	Grapa para solape COR-2737 Clip for overlap COR-2737	Sin color No colour
OBS.	Plástica Plastic	

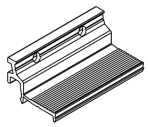

REF.	DESCRIPCIÓN DESCRIPTION	COLOR COLOUR
342705	Grapa para solapes Overlaps clip	Sin color No colour
OBS.	Se obtiene del perfil Cor-2705. Corte a 50 mm It is obtained from profile Cor-2705. Cutting at 50 mm	

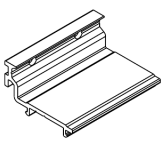

REF.	DESCRIPCIÓN DESCRIPTION	COLOR COLOUR
342744	Grapa para solapes Overlaps clip	Sin color No colour
OBS.	Se obtiene del perfil Cor-2744. Corte a 50 mm It is obtained from profile Cor-2744. Cutting at 50 mm	

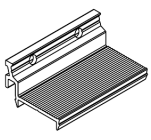

REF.	DESCRIPCIÓN DESCRIPTION	COLOR COLOUR
342842	Grapa para solapes Overlaps clip	Sin color No colour
OBS.	Se obtiene del perfil Cor-2842. Corte a 50 mm It is obtained from profile Cor-2842. Cutting at 50 mm	

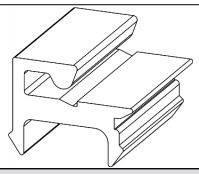

REF.	DESCRIPCIÓN DESCRIPTION	COLOR COLOUR
212001	Grapa plástica junquillo Glazing bead plastic clip	Negro Black

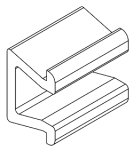

REF.	DESCRIPCIÓN DESCRIPTION	COLOR COLOUR
262305	Grapa vierteaguas inferior COR-2304 COR-2304 bottom rain gutter clip	Sin color No colour

JUNTAS GASKETS



REF.	DESCRIPCIÓN DESCRIPTION	COLOR COLOUR
207003	Burlete puerta apertura interior Open in door brush gasket	Gris Gray



REF.	DESCRIPCIÓN DESCRIPTION	COLOR COLOUR
232401	Cepillo 7x11 mm 7x11 mm wool pile	Sin color No colour



REF.	DESCRIPCIÓN DESCRIPTION	COLOR COLOUR
950070	Cepillo 7x3.5 mm Wool pile 7x3.5 mm	Sin color No colour



REF.	DESCRIPCIÓN DESCRIPTION	COLOR COLOUR
950040	Cepillo 7x5.5 mm Wool pile 7x5,5 mm	Sin color No colour



REF.	DESCRIPCIÓN DESCRIPTION	COLOR COLOUR
950010	Cepillo 7x9 mm 7x9 mm wool pile	Sin color No colour



REF.	DESCRIPCIÓN DESCRIPTION	COLOR COLOUR
250097	Junta acristalamiento globo 7 mm. Glazing balloon gasket 7 mm	Sin color No colour



REF.	DESCRIPCIÓN DESCRIPTION	COLOR COLOUR
250098	Junta acristalamiento globo 8 mm. Glazing balloon gasket 8 mm	Sin color No colour



REF.	DESCRIPCIÓN DESCRIPTION	COLOR COLOUR
960018	Junta apertura proyectante y pivotante Awning and hopper opening gasket	Sin color No colour



REF.	DESCRIPCIÓN DESCRIPTION	COLOR COLOUR
253010	Junta batiente interior, con hilo antiestiramiento Internal jamb gasket with anti-stretch cord	Sin color No colour



REF.	DESCRIPCIÓN DESCRIPTION	COLOR COLOUR
960003	Junta central COR-60 COR-60 central gasket	Sin color No colour



REF.	DESCRIPCIÓN DESCRIPTION	COLOR COLOUR
930060	Junta de acristalar Glazing gasket	Sin color No colour



REF.	DESCRIPCIÓN DESCRIPTION	COLOR COLOUR
347901	Junta de dilatación Expansion gasket	Sin color No colour
OBS.	Para perfil Cor-7997. CONSULTAR DISPONIBILIDAD For profile Cor-7997. CHECK AVAILABILITY	



REF.	DESCRIPCIÓN DESCRIPTION	COLOR COLOUR
960002	Junta exterior Outside gasket	Sin color No colour



REF.	DESCRIPCIÓN DESCRIPTION	COLOR COLOUR
240124	Junta exterior acristalamiento 3,6 mm Glazing outer gasket 3,6 mm	Sin color No colour



REF.	DESCRIPCIÓN DESCRIPTION	COLOR COLOUR
240137	Junta exterior de sellado Sealing external gasket	Sin color No colour



REF.	DESCRIPCIÓN DESCRIPTION	COLOR COLOUR
223010	Junta interior Inner gasket	Sin color No colour



REF.	DESCRIPCIÓN DESCRIPTION	COLOR COLOUR
240135	Junta interior acristalamiento 4 mm Glazing inner gasket 4 mm	Sin color No colour



REF.	DESCRIPCIÓN DESCRIPTION	COLOR COLOUR
240136	Junta interior acristalamiento 6 mm Glazing inner gasket 6 mm	Sin color No colour



REF.	DESCRIPCIÓN DESCRIPTION	COLOR COLOUR
250092	Junta interior de acristalamiento 9 mm Glazing inner gasket 9 mm	Sin color No colour

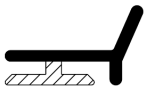

REF.	DESCRIPCIÓN DESCRIPTION	COLOR COLOUR
930070	Junta interior de acristalar Glazing inner gasket	Sin color No colour



REF.	DESCRIPCIÓN DESCRIPTION	COLOR COLOUR
242701	Junta interior de acristalar 5 mm Glazing inner gasket 5 mm	Sin color No colour



REF.	DESCRIPCIÓN DESCRIPTION	COLOR COLOUR
272100	Junta mosquitera Insect screen gasket	Sin color No colour



REF.	DESCRIPCIÓN DESCRIPTION	COLOR COLOUR
254412	Junta tapa canal de marco Frame groove cap gasket	Negro Black



REF.	DESCRIPCIÓN DESCRIPTION	COLOR COLOUR
262810	Junta tapa registro de persiana Shutter register cap gasket	Sin color No colour



REF.	DESCRIPCIÓN DESCRIPTION	COLOR COLOUR
307600	Junta umbral puerta Door threshold joint profile	Negro Black

KIT KIT

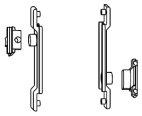

REF.	DESCRIPCIÓN DESCRIPTION	COLOR COLOUR
262006	Cierre perimetral pivotante, kit complemento para 6 puntos de cierre Pivotal perimeter lock, complement kit for 6 locking poiints	Sin color No colour



REF.	DESCRIPCIÓN DESCRIPTION	COLOR COLOUR
262004	Cierre perimetral pivotante, kit para 4 puntos de cierre Pivotal perimeter lock, kit for 4 locking poiints	Sin color No colour



REF.	DESCRIPCIÓN DESCRIPTION	COLOR COLOUR
300811	Kit base 1 hoja oscilo batiente cierre al marco Base locking to frame tilt turn 1h kit	Negro Black
300801		Blanco White
300817		7016CM 7016CM
300818		9010CM 9010CM
300823		Color Colour
300833		Lacado Inox Inox powder coating
310835		Plata claro Light silver
310836		Plata oscuro Dark silver
OBS.	Sin compás y sin cremona Without friction stay nor cremone	



REF.	DESCRIPCIÓN DESCRIPTION	COLOR COLOUR
272011	Kit base 1h oscilo batiente cierre a inversor Base locking to inverter tilt turn 1h kit	Negro Black
272001		Blanco White
272023		Color Colour
302032		Lacado Inox Inox powder coating
312024		Plata claro Light silver
312025		Plata oscuro Dark silver
332026		7016CM 7016CM
332027		9010CM 9010CM
OBS.	Sin compás y sin cremona Without friction stay nor cremone	



REF.	DESCRIPCIÓN DESCRIPTION	COLOR COLOUR
312982	Kit base 1h oscilo batiente maniobra lógica Base logical manoeuvre tilt turn 1h kit	Negro Black
312981		Blanco White
312985		Color Colour
312986		Plata claro Light silver
312987		Plata oscuro Dark silver
312989		7016CM 7016CM
312990		9010CM 9010CM
312991		Lacado Inox Inox powder coating



REF.	DESCRIPCIÓN DESCRIPTION	COLOR COLOUR
283311	Kit base 2h oscilo batiente cierre al inversor Base locking to inverter tilt turn 2h kit	Negro Black
283301		Blanco White
283323		Color Colour
283333		Lacado Inox Inox powder coating
313335		Plata claro Light silver
313336		Plata oscuro Dark silver
313338		9010CM 9010CM
OBS.	Sin cremona, sin compás, con bisagras regulables en ambas hojas Without cremone, without friction stay, with adjustable hinges on both sashes	

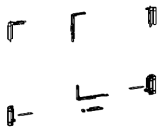

REF.	DESCRIPCIÓN DESCRIPTION	COLOR COLOUR
313062	Kit base 2h oscilo batiente cierre al marco Base locking to frame tilt turn 2h kit	Negro Black
313061		Blanco White
313065		Color Colour
313066		Plata claro Light silver
313067		Plata oscuro Dark silver
313068		Lacado Inox Inox powder coating
313069		7016CM 7016CM
313079		9010CM 9010CM

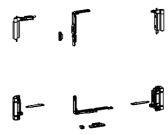

REF.	DESCRIPCIÓN DESCRIPTION	COLOR COLOUR
313082	Kit base 2h oscilobatiente maniobra lógica Base logical manoeuvre tilt turn 2h kit	Negro Black
313081		Blanco White
313085		Color Colour
313086		Plata claro Light silver
313087		Plata oscuro Dark silver
313088		7016CM 7016CM
313089		9010CM 9010CM

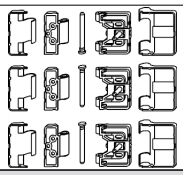

REF.	DESCRIPCIÓN DESCRIPTION	COLOR COLOUR
240301	Kit bisagras exteriores pliegue Folding outside hinge kit	Negro Black
240311		Blanco White
240331		Plata Silver



REF.	DESCRIPCIÓN DESCRIPTION	COLOR COLOUR
397042	Kit bisagras ocultas hoja pasiva drch. Concealed hinges kit passive sash right	Sin color No colour



REF.	DESCRIPCIÓN DESCRIPTION	COLOR COLOUR
397041	Kit bisagras ocultas hoja pasiva izq. Concealed hinges kit passive sash left	Sin color No colour



REF.	DESCRIPCIÓN DESCRIPTION	COLOR COLOUR
397022	Kit bisagras oscilo oculto drch. compás grande Concealed tilt turn hinges kit right, big friction stay	Sin color No colour



REF.	DESCRIPCIÓN DESCRIPTION	COLOR COLOUR
397024	Kit bisagras oscilo oculto drch. compás pequeño Concealed tilt turn hinges kit right, small friction stay	Sin color No colour



REF.	DESCRIPCIÓN DESCRIPTION	COLOR COLOUR
397021	Kit bisagras oscilo oculto izq. compás grande Concealed tilt turn hinges kit left, big friction stay	Sin color No colour

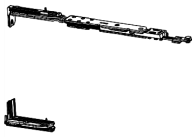

REF.	DESCRIPCIÓN DESCRIPTION	COLOR COLOUR
397023	Kit bisagras oscilo oculto izq. compás pequeño Concealed tilt turn hinges kit left, small friction stay	Sin color No colour



REF.	DESCRIPCIÓN DESCRIPTION	COLOR COLOUR
397032	Kit bisagras oscilo oculto maniobra lógica drch. compás grande Concealed tilt turn hinges logical manoeuvre kit right, big friction stay	Sin color No colour



REF.	DESCRIPCIÓN DESCRIPTION	COLOR COLOUR
397034	Kit bisagras oscilo oculto maniobra lógica drch. compás pequeño Concealed tilt turn hinges LM kit right, small friction stay	Sin color No colour



REF.	DESCRIPCIÓN DESCRIPTION	COLOR COLOUR
397031	Kit bisagras oscilo oculto maniobra lógica izq. compás grande Concealed tilt turn hinges logical manoeuvre kit left, big friction stay	Sin color No colour

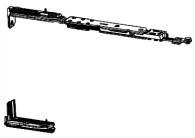

REF.	DESCRIPCIÓN DESCRIPTION	COLOR COLOUR
397033	Kit bisagras oscilo oculto maniobra lógica izq. compás pequeño Concealed tilt turn hinges LM kit left, small friction stay	Sin color No colour

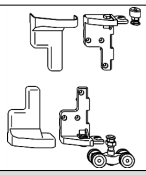

REF.	DESCRIPCIÓN DESCRIPTION	COLOR COLOUR
240303	Kit bisagras rodamientos hoja final Final sash bearing hinge kit	Negro Black
240313		Blanco White
240333		Plata Silver

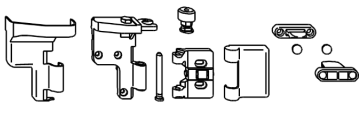

REF.	DESCRIPCIÓN DESCRIPTION	COLOR COLOUR
240302	Kit bisagras rodamientos hoja interior Inside sash bearing hinge kit	Negro Black
240312		Blanco White
240332		Plata Silver

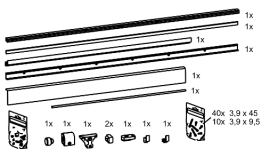

REF.	DESCRIPCIÓN DESCRIPTION	COLOR COLOUR
327362	Kit carriles OPA 1320 mm OPA 1320 mm rail kit	Negro Black
327361		Blanco White
327363		Plata Silver
327364		Color Colour
OBS.	Hasta 2630 mm (marco) Up to 2630 mm (frame)	

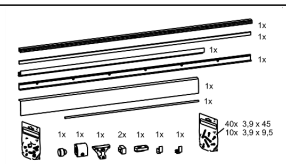

REF.	DESCRIPCIÓN DESCRIPTION	COLOR COLOUR
327382	Kit carriles OPA 1720 mm OPA 1720 mm rail kit	Negro Black
327381		Blanco White
327383		Plata Silver
327384		Color Colour
OBS.	Hasta 3430 mm (marco) Up to 3430 mm (frame)	

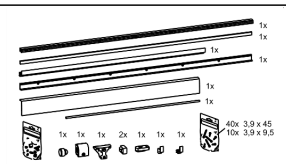

REF.	DESCRIPCIÓN DESCRIPTION	COLOR COLOUR
327392	Kit carriles OPA 2040 mm OPA 2040 mm rail kit	Negro Black
327391		Blanco White
327393		Plata Silver
327394		Color Colour
OBS.	Hasta 4130 mm (marco) Up to 4130 mm (frame)	

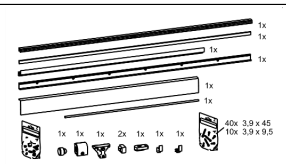

REF.	DESCRIPCIÓN DESCRIPTION	COLOR COLOUR
327342	Kit carriles OPA 970 mm OPA 970 mm rail kit	Negro Black
327341		Blanco White
327343		Plata Silver
327344		Color Colour
OBS.	Hasta 1930 mm (marco) Up to 1930 mm (frame)	

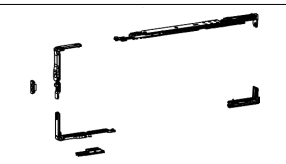

REF.	DESCRIPCIÓN DESCRIPTION	COLOR COLOUR
397012	Kit oscilo oculto maniobra lógica drch. compás grande Concealed tilt turn logical manoeuvre kit right, big friction stay	Sin color No colour

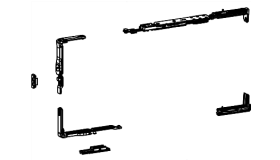

REF.	DESCRIPCIÓN DESCRIPTION	COLOR COLOUR
397014	Kit oscilo oculto maniobra lógica drch. compás pequeño Concealed tilt turn logical manoeuvre kit right, small friction stay	Sin color No colour



REF.	DESCRIPCIÓN DESCRIPTION	COLOR COLOUR
397011	Kit oscilo oculto maniobra lógica izq. compás grande Concealed tilt turn logical manoeuvre kit left, big friction stay	Sin color No colour

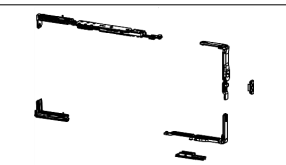

REF.	DESCRIPCIÓN DESCRIPTION	COLOR COLOUR
397013	Kit oscilo oculto maniobra lógica izq. compás pequeño Concealed tilt turn logical manoeuvre kit left, small friction stay	Sin color No colour



REF.	DESCRIPCIÓN DESCRIPTION	COLOR COLOUR
397006	Kit oscilobatiente oculto cierre marco drch. compás grande Concealed tilt turn kit locking to frame right, big friction stay	Sin color No colour

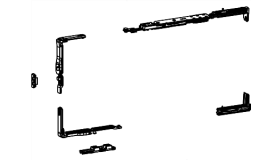

REF.	DESCRIPCIÓN DESCRIPTION	COLOR COLOUR
397008	Kit oscilobatiente oculto cierre marco drch. compás pequeño Concealed tilt turn kit locking to frame right, small friction stay	Sin color No colour



REF.	DESCRIPCIÓN DESCRIPTION	COLOR COLOUR
397005	Kit oscilobatiente oculto cierre marco izq. compás grande Concealed tilt turn kit locking to frame left, big friction stay	Sin color No colour

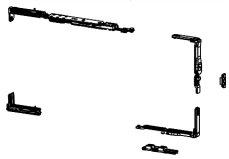

REF.	DESCRIPCIÓN DESCRIPTION	COLOR COLOUR
397007	Kit oscilobatiente oculto cierre marco izq. compás pequeño Concealed tilt turn kit locking to frame left, small friction stay	Sin color No colour



REF.	DESCRIPCIÓN DESCRIPTION	COLOR COLOUR
397002	Kit oscilobatiente oculto drch. compás grande Concealed tilt turn kit right, big friction stay	Sin color No colour



REF.	DESCRIPCIÓN DESCRIPTION	COLOR COLOUR
397004	Kit oscilobatiente oculto drch. compás pequeño Concealed tilt turn kit right, small friction stay	Sin color No colour

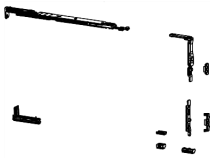

REF.	DESCRIPCIÓN DESCRIPTION	COLOR COLOUR
397001	Kit oscilobatiente oculto izq. compás grande Concealed tilt turn kit left, big friction stay	Sin color No colour



REF.	DESCRIPCIÓN DESCRIPTION	COLOR COLOUR
397003	Kit oscilobatiente oculto izq. compás pequeño Concealed tilt turn kit left, small friction stay	Sin color No colour



REF.	DESCRIPCIÓN DESCRIPTION	COLOR COLOUR
303021	Kit practicable 1 hoja 1 sash casement kit	Sin color No colour
OBS.	Punteros de plástico Metal pointers	

REF.	DESCRIPCIÓN DESCRIPTION	COLOR COLOUR
302030	Kit practicable 1 hoja 1 sash casement kit	Sin color No colour
OBS.	Punteros metálicos Metal pointers	



REF.	DESCRIPCIÓN DESCRIPTION	COLOR COLOUR
303022	Kit practicable 2 hojas 2 sash casement kit	Sin color No colour
OBS.	Punteros de plástico Metal pointers	



REF.	DESCRIPCIÓN DESCRIPTION	COLOR COLOUR
302031	Kit practicable 2 hojas 2 sash casement kit	Sin color No colour
OBS.	Punteros metálicos Metal pointers	

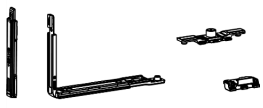

REF.	DESCRIPCIÓN DESCRIPTION	COLOR COLOUR
397063	Kit ángulo de reenvío suplementario herraje oculto Suplement return angle kit concealed hinges	Sin color No colour

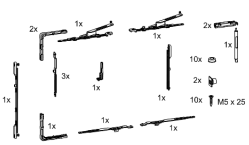

REF.	DESCRIPCIÓN DESCRIPTION	COLOR COLOUR
329912	Sistema de cierre OPA 200 DX OPA 200 DX locking system	Sin color No colour

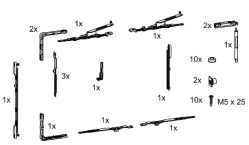

REF.	DESCRIPCIÓN DESCRIPTION	COLOR COLOUR
329913	Sistema de cierre OPA 200 Esquema C (DX) OPA 200 Scheme C (DX) locking system	Sin color No colour

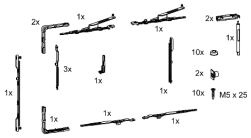

REF.	DESCRIPCIÓN DESCRIPTION	COLOR COLOUR
329911	Sistema de cierre OPA 200 SX OPA 200 SX locking system	Sin color No colour

MANILLAS Y CREMONAS HANDLES & CREMONES

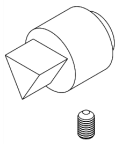

REF.	DESCRIPCIÓN DESCRIPTION	COLOR COLOUR
393110	Adaptador cuadradillo apertura bombero Traingular adapter for square spindle in fireman opening	Sin color No colour

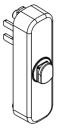

REF.	DESCRIPCIÓN DESCRIPTION	COLOR COLOUR
363152	Base cremona extraible OB Cortizo Cortizo TT removable cremone base	Negro Black
363151		Blanco White
363153		Color Colour
363154		Lacado Inox Inox powder coating
363155		Plata claro Light silver
363156		Plata oscuro Dark silver
363157		7016CM 7016CM
363158		9010CM 9010CM
OBS.	Siempre con maneta 363172 Always with handle 363172	

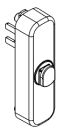

REF.	DESCRIPCIÓN DESCRIPTION	COLOR COLOUR
363162	Base cremona extraible practicable Cortizo Cortizo casement removable cremone base	Negro Black
363161		Blanco White
363163		Color Colour
363164		Lacado Inox Inox powder coating
363165		Plata claro Light silver
363166		Plata oscuro Dark silver
363167		7016CM 7016CM
363168		9010CM 9010CM
OBS.	Siempre con maneta 363172 Always with handle 363172	



REF.	DESCRIPCIÓN DESCRIPTION	COLOR COLOUR
383112	Base manilla extraible Cortizo Cortizo TT removable handle base	Negro Black
383111		Blanco White
383113		Color Colour
383114		Lacado Inox Inox powder coating
383115		Plata claro Light silver
383116		Plata oscuro Dark silver
383117		7016CM 7016CM
383118		9010CM 9010CM
OBS.	Siempre con maneta 363172 Always with handle 363172	



REF.	DESCRIPCIÓN DESCRIPTION	COLOR COLOUR
383122	Base manilla extraible Cortizo A.E. Outwards opening Cortizo TT removable handle base	Negro Black
383121		Blanco White
383123		Color Colour
383124		Lacado Inox Inox powder coating
383125		Plata claro Light silver
383126		Plata oscuro Dark silver
383127		7016CM 7016CM
383128		9010CM 9010CM
OBS.	Siempre maneta 363172 Always with handle 363172	

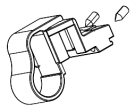

REF.	DESCRIPCIÓN DESCRIPTION	COLOR COLOUR
302052	Cierre de golpete a canal Window catch lock to groove	Negro Black
302051		Blanco White
302055		Color Colour
302056		7016CM 7016CM
302057		9010CM 9010CM
302058		Lacado Inox Inox powder coating
322062		Plata claro Light silver
322063		Plata oscuro Dark silver

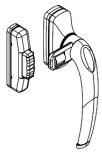

REF.	DESCRIPCIÓN DESCRIPTION	COLOR COLOUR
260813	Cierre de presión apertura exterior derecha Right outer open pressure lock	Negro Black
260803		Blanco White
260823		Color Colour
310825		Plata claro Light silver
310826		Plata oscuro Dark silver
310829		7016CM 7016CM
310830		9010CM 9010CM
310831		Lacado Inox Inox powder coating



REF.	DESCRIPCIÓN DESCRIPTION	COLOR COLOUR
260814	Cierre de presión apertura exterior izquierda Left outer open pressure lock	Negro Black
260804		Blanco White
260824		Color Colour
310827		Plata claro Light silver
310828		Plata oscuro Dark silver
310837		7016CM 7016CM
310838		9010CM 9010CM
310839		Lacado Inox Inox powder coating

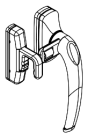

REF.	DESCRIPCIÓN DESCRIPTION	COLOR COLOUR
260811	Cierre de presión apertura interior derecha Right inner open pressure lock	Negro Black
260801		Blanco White
260821		Color Colour
310821		7016CM 7016CM
310822		Plata claro Light silver
310823		Plata oscuro Dark silver
310824		9010CM 9010CM
310844		Lacado Inox Inox powder coating

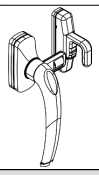

REF.	DESCRIPCIÓN DESCRIPTION	COLOR COLOUR
260812	Cierre de presión apertura interior izquierda Left inner open pressure lock	Negro Black
260802		Blanco White
260822		Color Colour
310833		Plata claro Light silver
310834		Plata oscuro Dark silver
310840		7016CM 7016CM
310841		9010CM 9010CM
310843		Lacado Inox Inox powder coating

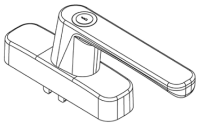

REF.	DESCRIPCIÓN DESCRIPTION	COLOR COLOUR
323511	Cremona Cortizo O-B con llave Cortizo tilt and turn cremone with key	Negro Black
323510		Blanco White
323523		Color Colour
323524		Plata claro Light silver
323525		Plata oscuro Dark silver
323526		Lacado Inox Inox powder coating
323527		7016CM 7016CM
323528		9010CM 9010CM
OBS.	3 posiciones de bloqueo: bloqueo total, sin bloqueo, bloqueo 2ª maniobra 3 position blocking: total block, not blocking, 2nd blocking manoeuvre	

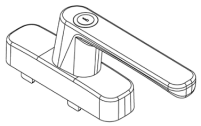

REF.	DESCRIPCIÓN DESCRIPTION	COLOR COLOUR
323011	Cremona Cortizo practicable con llave Cortizo casement cremone with key	Negro Black
323010		Blanco White
323023		Color Colour
323024		Plata claro Light silver
323025		Plata oscuro Dark silver
323026		Lacado Inox Inox powder coating
323037		7016CM 7016CM
323038		9010CM 9010CM



REF.	DESCRIPCIÓN DESCRIPTION	COLOR COLOUR
307302	Cremona OB Cortizo OB Cortizo cremone	Negro Black
307301		Blanco White
307305		Color Colour
307308		Lacado Inox Inox powder coating
307313		Plata claro Light silver
307314		Plata oscuro Dark silver
307315		7016CM 7016CM
307316		9010CM 9010CM
OBS.	Incluye funda de transmisión Includes transmission cover	

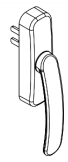

REF.	DESCRIPCIÓN DESCRIPTION	COLOR COLOUR
413002	Cremona OB Sirius Slim OB Sirius Slim Cremone	Negro Black
413001		Blanco White
413003		Color Colour
413004		Lacado Inox Inox powder coating
413005		Plata claro Light silver
413006		Plata oscuro Dark silver
413007		7016CM 7016CM
413008		9010CM 9010CM

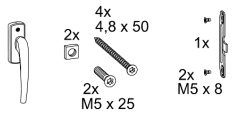

REF.	DESCRIPCIÓN DESCRIPTION	COLOR COLOUR
329922	Cremona Oscilo Paralela DX Tilt and Slide DX cremone	Negro Black
329921		Blanco White
329923		Plata Silver



REF.	DESCRIPCIÓN DESCRIPTION	COLOR COLOUR
359922	Cremona Oscilo Paralela DX con llave DX Tilt and slide cremone with key	Negro Black
359921		Blanco White
359923		Plata Silver

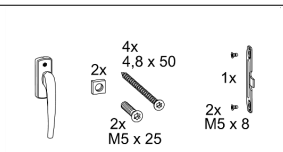

REF.	DESCRIPCIÓN DESCRIPTION	COLOR COLOUR
329932	Cremona Oscilo Paralela SX Tilt and Slide SX cremone	Negro Black
329931		Blanco White
329933		Plata Silver



REF.	DESCRIPCIÓN DESCRIPTION	COLOR COLOUR
359932	Cremona Oscilo Paralela SX con llave SX Tilt and slide cremone with key	Negro Black
359931		Blanco White
359933		Plata Silver



REF.	DESCRIPCIÓN DESCRIPTION	COLOR COLOUR
413102	Cremona Practicable Sirius Slim Sirius Slim casement cremone	Negro Black
413101		Blanco White
413103		Color Colour
413104		Lacado Inox Inox powder coating
413105		Plata claro Light silver
413106		Plata oscuro Dark silver
413107		7016CM 7016CM
413108		9010CM 9010CM

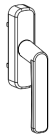

REF.	DESCRIPCIÓN DESCRIPTION	COLOR COLOUR
307402	Cremona practicable Cortizo Cortizo casement cremone	Negro Black
307401		Blanco White
307405		Color Colour
307408		Lacado Inox Inox powder coating
307412		Plata claro Light silver
307413		Plata oscuro Dark silver
307415		7016CM 7016CM
307416		9010CM 9010CM

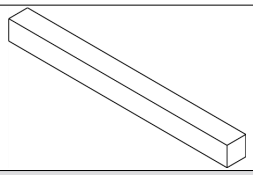

REF.	DESCRIPCIÓN DESCRIPTION	COLOR COLOUR
301157	Cuadradillo 7 mm x 140 mm 7 mm x 140 mm square spindle	Sin color No colour

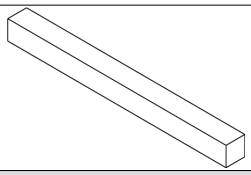

REF.	DESCRIPCIÓN DESCRIPTION	COLOR COLOUR
301158	Cuadradillo 8 mm x 114 mm 8 mm x 114 mm square spindle	Sin color No colour

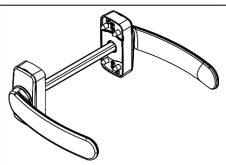

REF.	DESCRIPCIÓN DESCRIPTION	COLOR COLOUR
418352	Juego Manilla doble puerta Polaris Slim Polaris slim double door straight handle	Negro Black
418351		Blanco White
418353		Color Colour
418354		Lacado Inox Inox powder coating
418355		Plata claro Light silver
418356		Plata oscuro Dark silver
418357		7016CM 7016CM
418358		9010CM 9010CM



REF.	DESCRIPCIÓN DESCRIPTION	COLOR COLOUR
377522	Juego manillas minimalistas puerta Minimalist handle door set	Negro Black
377521		Blanco White
377523		Color Colour
377524		Lacado Inox Inox powder coating
377525		Plata claro Light silver
377526		Plata oscuro Dark silver
377527		7016CM 7016CM
377528		9010CM 9010CM

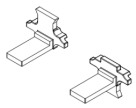

REF.	DESCRIPCIÓN DESCRIPTION	COLOR COLOUR
307400	Juego palas cremona practicable mano izquierda Left hand casement cremone levers set	Sin color No colour

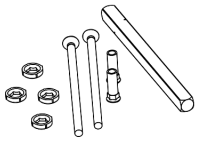

REF.	DESCRIPCIÓN DESCRIPTION	COLOR COLOUR
367501	Kit fijación doble manilla Cortizo-Sirius - Perfil <65 mm Cortizo - Sirius double handle fixing kit - Profile <65 mm	Sin color No colour

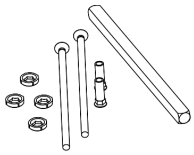

REF.	DESCRIPCIÓN DESCRIPTION	COLOR COLOUR
367502	Kit fijación doble manilla Cortizo-Sirius - Perfil <85 mm Cortizo - Sirius double handle fixing kit - Profile <85 mm	Sin color No colour

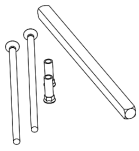

REF.	DESCRIPCIÓN DESCRIPTION	COLOR COLOUR
367504	Kit fijación doble manilla Polaris - Perfil <90 mm Polaris double handle fixing kit - Profile <90 mm	Sin color No colour

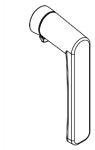

REF.	DESCRIPCIÓN DESCRIPTION	COLOR COLOUR
363172	Maneta extraible Cortizo Cortizo removable handle	Negro Black
363171		Blanco White
363173		Color Colour
363174		Lacado Inox Inox powder coating
363175		Plata claro Light silver
363176		Plata oscuro Dark silver
363177		7016CM 7016CM
363178		9010CM 9010CM



REF.	DESCRIPCIÓN DESCRIPTION	COLOR COLOUR
307502	Manilla Cortizo Cortizo handle	Negro Black
307501		Blanco White
307505		Color Colour
307508		Lacado Inox Inox powder coating
307513		Plata claro Light silver
307514		Plata oscuro Dark silver
307515		7016CM 7016CM
307516		9010CM 9010CM

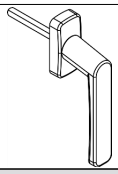

REF.	DESCRIPCIÓN DESCRIPTION	COLOR COLOUR
307522	Manilla Cortizo apertura exterior Outwards opening Cortizo handle	Negro Black
307521		Blanco White
307525		Color Colour
307528		Lacado Inox Inox powder coating
307532		Plata claro Light silver
307533		Plata oscuro Dark silver
307534		7016CM 7016CM
307535		9010CM 9010CM

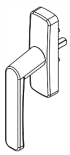

REF.	DESCRIPCIÓN DESCRIPTION	COLOR COLOUR
317502	Manilla Cortizo reforzada Reinforced Cortizo handle	Negro Black
317501		Blanco White
317503		Plata claro Light silver
317504		Plata oscuro Dark silver
317505		Color Colour
317508		Lacado Inox Inox powder coating
317509		7016CM 7016CM
317511		9010CM 9010CM

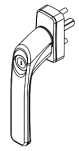

REF.	DESCRIPCIÓN DESCRIPTION	COLOR COLOUR
337702	Manilla Polaris Block Block Polaris handle	Negro Black
327706		7016CM 7016CM
327707		9010CM 9010CM
337701		Blanco White
337705		Color Colour
337708		Lacado Inox Inox powder coating
337713		Plata claro Light silver
337714		Plata oscuro Dark silver
OBS.	2 posiciones de bloqueo: bloqueo total, sin bloqueo 2 position blocking: total block, not blocking	

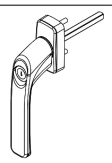

REF.	DESCRIPCIÓN DESCRIPTION	COLOR COLOUR
347002	Manilla Polaris Block Apertura Exterior Polaris Block outwards opening handle	Negro Black
347001		Blanco White
347005		Color Colour
347008		Lacado Inox Inox powder coating
347013		Plata claro Light silver
347014		Plata oscuro Dark silver
347015		7016CM 7016CM
347016		9010CM 9010CM

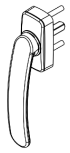

REF.	DESCRIPCIÓN DESCRIPTION	COLOR COLOUR
417502	Manilla Polaris Slim Polaris Slim Handle	Negro Black
417501		Blanco White
417503		Color Colour
417504		Lacado Inox Inox powder coating
417505		Plata claro Light silver
417506		Plata oscuro Dark silver
417507		7016CM 7016CM
417508		9010CM 9010CM

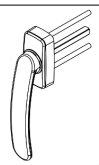

REF.	DESCRIPCIÓN DESCRIPTION	COLOR COLOUR
417512	Manilla Polaris Slim Apertura Exterior Outwards opening Polaris Slim handle	Negro Black
417511		Blanco White
417513		Color Colour
417514		Lacado Inox Inox powder coating
417515		Plata claro Light silver
417516		Plata oscuro Dark silver
417517		7016CM 7016CM
417518		9010CM 9010CM

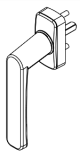

REF.	DESCRIPCIÓN DESCRIPTION	COLOR COLOUR
337502	Manilla Polaris recta Straight Polaris handle	Negro Black
337501		Blanco White
337505		Color Colour
337508		Lacado Inox Inox powder coating
337513		Plata claro Light silver
337514		Plata oscuro Dark silver
337515		7016CM 7016CM
337516		9010CM 9010CM

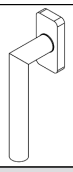

REF.	DESCRIPCIÓN DESCRIPTION	COLOR COLOUR
307500	Manilla acero inoxidable Stainless steel handle	Acero inoxidable Stainless steel
OBS.	No incluye tornillos fijación. Pedir 2 uds 274210. Does not include clamping screws. Order 2 units 274210	

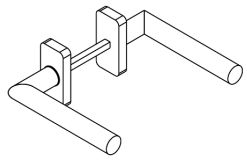

REF.	DESCRIPCIÓN DESCRIPTION	COLOR COLOUR
328200	Manilla doble de puerta - Acero Inoxidable Double door handle-Stainless steel	Acero inoxidable Stainless steel
OBS.	Misma estética que manilla de ventana 307500 Same style as window handle 307500	

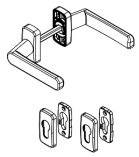

REF.	DESCRIPCIÓN DESCRIPTION	COLOR COLOUR
318602	Manilla doble de puerta Cortizo con escudo para bombillo Cortizo double door handle with shield for cylinder	Negro Black
318601		Blanco White
318605		Color Colour
318608		Lacado Inox Inox powder coating
318613		Plata claro Light silver
318614		Plata oscuro Dark silver
318615		7016CM 7016CM
318616		9010CM 9010CM

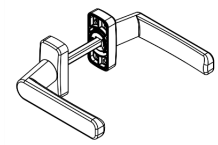

REF.	DESCRIPCIÓN DESCRIPTION	COLOR COLOUR
308502	Manilla doble puerta Cortizo Cortizo double door handle	Negro Black
308501		Blanco White
308505		Color Colour
308508		Lacado Inox Inox powder coating
308512		Marrón Brown
308513		Plata claro Light silver
308514		Plata oscuro Dark silver
308515		7016CM 7016CM
308516		9010CM 9010CM

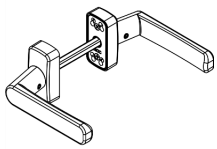

REF.	DESCRIPCIÓN DESCRIPTION	COLOR COLOUR
358502	Manilla doble puerta Polaris recta Polaris double door straight handle	Negro Black
358501		Blanco White
358503		Color Colour
358504		Lacado Inox Inox powder coating
358505		Plata claro Light silver
358506		Plata oscuro Dark silver
358507		7016CM 7016CM
358508		9010CM 9010CM

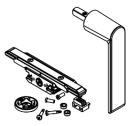

REF.	DESCRIPCIÓN DESCRIPTION	COLOR COLOUR
377502	Manilla minimalista Cortizo Minimalist handle Cortizo	Negro Black
377501		Blanco White
377503		Color Colour
377504		Lacado Inox Inox powder coating
377505		Plata claro Light silver
377506		Plata oscuro Dark silver
377507		7016CM 7016CM
377508		9010CM 9010CM
OBS.	Incluye transmisión Transmission included	



REF.	DESCRIPCIÓN DESCRIPTION	COLOR COLOUR
311002	Manilla plana plegable Folding flat handle	Negro Black
311001		Blanco White
311003		PLATA-EV SILVER-EV
OBS.	Cuadradillo 7 mm 7 mm square spindle	

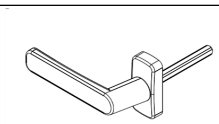

REF.	DESCRIPCIÓN DESCRIPTION	COLOR COLOUR
318302	Manilla puerta Cortizo Izqd Cortizo door handle left	Negro Black
318301		Blanco White
318305		Color Colour
318308		Lacado Inox Inox powder coating
318312		Marrón Brown
318313		Plata claro Light silver
318314		Plata oscuro Dark silver
318315		7016CM 7016CM
318316		9010CM 9010CM
OBS.	Desde la manilla se ven las bisagras a tu izquierda From the handle you can see the hinges on your left	

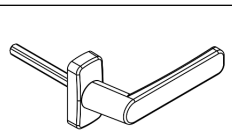

REF.	DESCRIPCIÓN DESCRIPTION	COLOR COLOUR
308302	Manilla puerta Cortizo drch. Cortizo door handle right	Negro Black
308301		Blanco White
308305		Color Colour
308308		Lacado Inox Inox powder coating
308312		Marrón Brown
308313		Plata claro Light silver
308314		Plata oscuro Dark silver
308315		7016CM 7016CM
308316		9010CM 9010CM
OBS.	Desde la manilla se ven las bisagras a tu derecha From the handle you can see the hinges on your right	

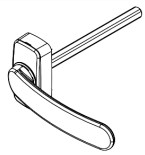

REF.	DESCRIPCIÓN DESCRIPTION	COLOR COLOUR
418312	Manilla puerta Polaris Slim dcha Polaris slim door handle right	Negro Black
418311		Blanco White
418313		Color Colour
418314		Lacado Inox Inox powder coating
418315		Plata claro Light silver
418316		Plata oscuro Dark silver
418317		7016CM 7016CM
418318		9010CM 9010CM

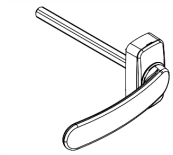

REF.	DESCRIPCIÓN DESCRIPTION	COLOR COLOUR
418362	Manilla puerta Polaris Slim izq Polaris slim door handle left	Negro Black
418361		Blanco White
418363		Color Colour
418364		Lacado Inox Inox powder coating
418365		Plata claro Light silver
418366		Plata oscuro Dark silver
418367		7016CM 7016CM
418368		9010CM 9010CM

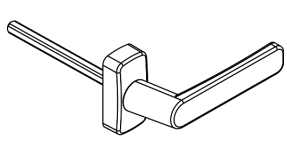

REF.	DESCRIPCIÓN DESCRIPTION	COLOR COLOUR
358302	Manilla puerta Polaris recta dcha Polaris straight door handle right	Negro Black
358301		Blanco White
358303		Color Colour
358304		Lacado Inox Inox powder coating
358305		Plata claro Light silver
358306		Plata oscuro Dark silver
358309		7016CM 7016CM
358310		9010CM 9010CM

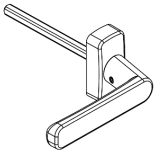

REF.	DESCRIPCIÓN DESCRIPTION	COLOR COLOUR
358312	Manilla puerta Polaris recta izda Polaris straight door handle left	Negro Black
358311		Blanco White
358313		Color Colour
358314		Lacado Inox Inox powder coating
358315		Plata claro Light silver
358316		Plata oscuro Dark silver
358317		7016CM 7016CM
358318		9010CM 9010CM

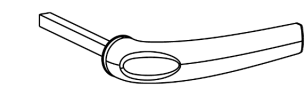

REF.	DESCRIPCIÓN DESCRIPTION	COLOR COLOUR
282000	Manilla quita y pon Removable handle	Plata Silver
OBS.	Cuadradillo de 7 mm 7 mm square spindle	

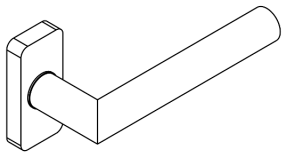

REF.	DESCRIPCIÓN DESCRIPTION	COLOR COLOUR
328201	Manilla simple de puerta, derecha - Acero Inoxidable Simple door handle, right-Stainless steel	Acero inoxidable Stainless steel
OBS.	Incluye cuadradillo de 8x125. Misma estética que manilla de ventana 307500 Includes 8x125 square spindle. Same style as handle 307500	

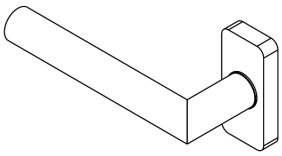

REF.	DESCRIPCIÓN DESCRIPTION	COLOR COLOUR
328202	Manilla simple de puerta, izquierda - Acero Inoxidable Simple door handle, left-Stainless steel	Acero inoxidable Stainless steel
OBS.	Inlcuye cuadradillo de 8x125. Misma estética que manilla de ventana 307500 Includes 8x125 square spindle. Same style as handle 307500	



REF.	DESCRIPCIÓN DESCRIPTION	COLOR COLOUR
377542	Manilla simple minimalista puerta dchas Minimalist door handle, right	Negro Black
377541		Blanco White
377543		Color Colour
377544		Lacado Inox Inox powder coating
377545		Plata claro Light silver
377546		Plata oscuro Dark silver
377547		7016CM 7016CM
377548		9010CM 9010CM



REF.	DESCRIPCIÓN DESCRIPTION	COLOR COLOUR
377562	Manilla simple minimalista puerta izdas Minimalist door handle, left	Negro Black
377561		Blanco White
377563		Color Colour
377564		Lacado Inox Inox powder coating
377565		Plata claro Light silver
377566		Plata oscuro Dark silver
377567		7016CM 7016CM
377568		9010CM 9010CM

MOTORIZACIÓN MOTORIZATION



REF.	DESCRIPCIÓN DESCRIPTION	COLOR COLOUR
329891	Emisor de radio 2 canales Dual channel radio transmitter	Sin color No colour



REF.	DESCRIPCIÓN DESCRIPTION	COLOR COLOUR
329892	Emisor de radio 4 canales 4 channel radio transmitter	Sin color No colour



REF.	DESCRIPCIÓN DESCRIPTION	COLOR COLOUR
329893	Emisor de radio multicanal Multichannel radio transmitter	Sin color No colour
OBS.	20 canales 20 channels	

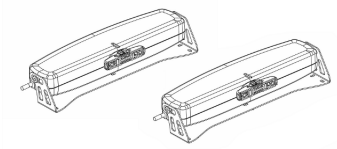

REF.	DESCRIPCIÓN DESCRIPTION	COLOR COLOUR
339882	Motor de cadena 24V - 300+300N synchro 24V - 300+300N synchro chain motor	Negro Black
339881		Blanco White
339883		Plata Silver
OBS.	Incluye centralita de sincronización y soportes para proyectante y abatible. Includes synchronisation board and supports for projecting and tilt windows	

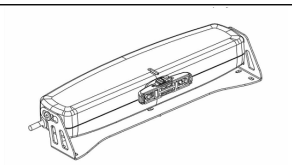

REF.	DESCRIPCIÓN DESCRIPTION	COLOR COLOUR
339872	Motor de cadena 24V - 300N 24V - 300N chain drive motor	Negro Black
339871		Blanco White
339873		Plata Silver
OBS.	Incluye soportes para proyectante y abatible. Includes supports for projecting and tilt windows	

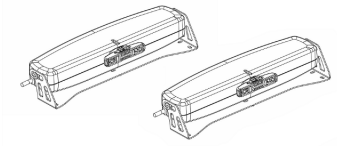

REF.	DESCRIPCIÓN DESCRIPTION	COLOR COLOUR
329882	Motor de cadena 300+300N synchro 300+300N synchro chain motor	Negro Black
329881		Blanco White
329883		Plata Silver
OBS.	Incluye soportes para proyectante y abatible. Includes supports for projecting and folding windows	

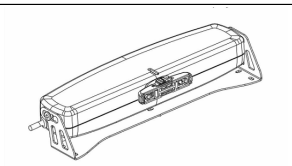

REF.	DESCRIPCIÓN DESCRIPTION	COLOR COLOUR
329872	Motor de cadena 300N 300N chain drive motor	Negro Black
329871		Blanco White
329873		Plata Silver
OBS.	Incluye soportes para proyectante y abatible. Includes supports for projecting and tilt windows	



REF.	DESCRIPCIÓN DESCRIPTION	COLOR COLOUR
329890	Receptor de radio con salida para pulsador Radio receiver	Sin color No colour
OBS.	Uno por ventana (simple/tándem). Para motores de 230 V One per window (single/tandem). For 230 V motors	

PASADOR PIN



REF.	DESCRIPCIÓN DESCRIPTION	COLOR COLOUR
253075	Juego pasadores falleba hoja pasiva Passive sash espagnolette bolt set	Sin color No colour

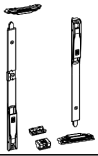

REF.	DESCRIPCIÓN DESCRIPTION	COLOR COLOUR
303080	Juego pasadores hoja pasiva Passive sash bolt set	Sin color No colour
OBS.	Cierre al marco Frame lock	

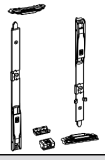

REF.	DESCRIPCIÓN DESCRIPTION	COLOR COLOUR
253077	Juego pasadores hoja pasiva Passive sash bolt set	Sin color No colour
OBS.	Cierre al inversor Inverter lock	



REF.	DESCRIPCIÓN DESCRIPTION	COLOR COLOUR
303071	Kit pasador palanca bidireccional oscilo batiente Tilt turn bidirectional lever bolt kit	Sin color No colour
OBS.	Cierre al inversor Inverter lock	



REF.	DESCRIPCIÓN DESCRIPTION	COLOR COLOUR
303072	Kit pasador palanca bidireccional oscilo batiente Tilt turn bidirectional lever bolt kit	Sin color No colour
OBS.	Cierre al marco Frame lock	



REF.	DESCRIPCIÓN DESCRIPTION	COLOR COLOUR
303073	Kit pasador palanca bidireccional practicable Casement bidirectional lever bolt kit	Sin color No colour
OBS.	Punteros de plástico Plastic pointers	



REF.	DESCRIPCIÓN DESCRIPTION	COLOR COLOUR
303074	Kit pasador palanca bidireccional practicable Casement bidirectional lever bolt kit	Sin color No colour
OBS.	Puntero metálico Metal pointers	



REF.	DESCRIPCIÓN DESCRIPTION	COLOR COLOUR
343071	Kit pasador palanca bidireccional terminales inox Bidirectional lever bolt terminals stainless steel kit	Sin color No colour
OBS.	Válido para practicable y oscilo, tanto cierre al inversor como al marco Valid for casement and tilt, both locking to inverter and to frame	

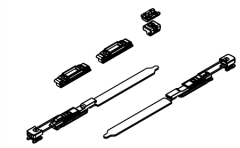

REF.	DESCRIPCIÓN DESCRIPTION	COLOR COLOUR
343067	Kit terminales de palanca con puntero inox Lever terminals with stainless steel pointer kit	Sin color No colour
OBS.	Válido para practicable y oscilo, tanto cierre al inversor como al marco. Opcional-extensible añadir 337066 Valid for casement and tilt, both locking to inverter and to frame. Optional-extensible add 337066	



REF.	DESCRIPCIÓN DESCRIPTION	COLOR COLOUR
253067	Kit terminales de palanca extensibles Extensible levers terminal kit	Sin color No colour
OBS.	Cierre al inversor Inverter lock	



REF.	DESCRIPCIÓN DESCRIPTION	COLOR COLOUR
253068	Kit terminales de palanca extensibles Extensible levers terminal kit	Sin color No colour
OBS.	Cierre al marco Frame lock	



REF.	DESCRIPCIÓN DESCRIPTION	COLOR COLOUR
303078	Pasador corto con cerradero Short bolt with striker	Sin color No colour
OBS.	Puerta Door	



REF.	DESCRIPCIÓN DESCRIPTION	COLOR COLOUR
243077	Pasador hoja pasiva Passive sash bolt	Sin color No colour



REF.	DESCRIPCIÓN DESCRIPTION	COLOR COLOUR
253079	Pasador largo Long bolt	Sin color No colour
OBS.	Ventana / Balconera Window/Balcony	

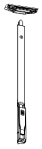

REF.	DESCRIPCIÓN DESCRIPTION	COLOR COLOUR
303079	Pasador largo con cerradero Long bolt with lock	Sin color No colour
OBS.	Puerta Door	

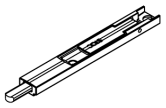

REF.	DESCRIPCIÓN DESCRIPTION	COLOR COLOUR
362611	Pasador puerta corto Short door bolt	Negro Black
362612		Blanco White

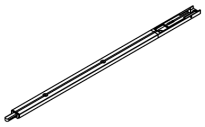

REF.	DESCRIPCIÓN DESCRIPTION	COLOR COLOUR
362631	Pasador puerta largo Long door bolt	Negro Black
362632		Blanco White

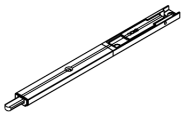

REF.	DESCRIPCIÓN DESCRIPTION	COLOR COLOUR
362621	Pasador puerta mediano Medium door bolt	Negro Black
362622		Blanco White

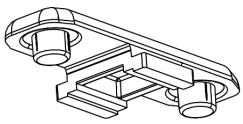

REF.	DESCRIPCIÓN DESCRIPTION	COLOR COLOUR
253076	Prolongador pasador falleba Espagnolette bolt extender	Sin color No colour



REF.	DESCRIPCIÓN DESCRIPTION	COLOR COLOUR
373173	Terminal de pletina metálico Metallic plate terminal	Sin color No colour



REF.	DESCRIPCIÓN DESCRIPTION	COLOR COLOUR
303660	Terminal hoja activa Active sash terminal	Sin color No colour
OBS.	Incluido en kit oscilo cierre al inversor Included in tilt locking to inverter kit	

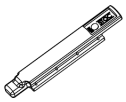

REF.	DESCRIPCIÓN DESCRIPTION	COLOR COLOUR
243073	Terminal pletina Terminal plate	Sin color No colour
OBS.	Bulón de 8 mm 8 mm bolt	

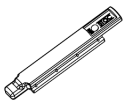

REF.	DESCRIPCIÓN DESCRIPTION	COLOR COLOUR
303173	Terminal pletina Plate terminal	Sin color No colour
OBS.	Bulón de 6 mm 6 mm bolt	

RODAMIENTO GEARING

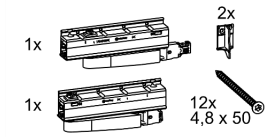

REF.	DESCRIPCIÓN DESCRIPTION	COLOR COLOUR
327301	Juego carros OPA 200 DX OPA 200 DX bogie set	Sin color No colour
OBS.	Hasta 160 kg Up to 160 kg	

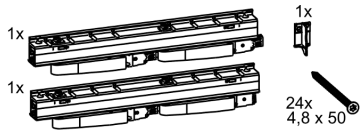

REF.	DESCRIPCIÓN DESCRIPTION	COLOR COLOUR
327303	Juego carros OPA 200 Twin DX OPA 200 TWIN DX bogie set	Sin color No colour
OBS.	Hasta 200 kg Up to 200 kg	

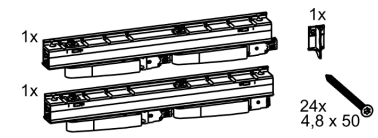

REF.	DESCRIPCIÓN DESCRIPTION	COLOR COLOUR
327304	Juego carros OPA 200 Twin SX OPA 200 TWIN SX bogie set	Sin color No colour
OBS.	Hasta 200 kg Up to 200 kg	

TAPAS COVERS

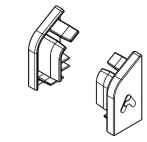

REF.	DESCRIPCIÓN DESCRIPTION	COLOR COLOUR
262304	Juego de tapas vierteaguas inferior puerta Door bottom rain gutter cap set	Sin color No colour

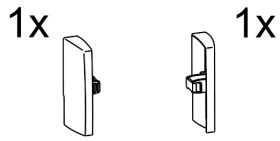

REF.	DESCRIPCIÓN DESCRIPTION	COLOR COLOUR
327402	Juego embellecedores OPA OPA embellishment set	Negro Black
327401		Blanco White
327403		Plata Silver
OBS.	Peso hoja hasta 100 kg Sash weight up to 100 kg	

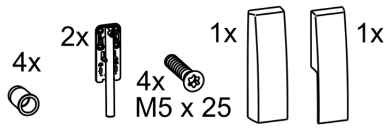

REF.	DESCRIPCIÓN DESCRIPTION	COLOR COLOUR
327412	Juego embellecedores carros y refuerzos OPA Bogie embellishment set and OPA reinforcemts	Negro Black
327411		Blanco White
327413		Plata Silver
OBS.	Hojas entre 100 y 200 kg Sashes between 100 and 200 kg	

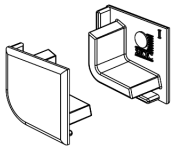

REF.	DESCRIPCIÓN DESCRIPTION	COLOR COLOUR
960012	Juego tapas condensación Condensation covers set	Sin color No colour

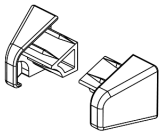

REF.	DESCRIPCIÓN DESCRIPTION	COLOR COLOUR
258206	Juego tapas goterón Raindrop end plates set	Negro Black
250626		Color Colour
258207		Caramelo Caramel
258209		Marrón Brown
258216		Blanco White
258224		Plata claro Light silver
258225		Plata oscuro Dark silver
258227		7016CM 7016CM
258228		Lacado Inox Inox powder coating
258229		9010CM 9010CM

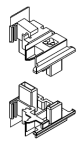

REF.	DESCRIPCIÓN DESCRIPTION	COLOR COLOUR
960008	Juego tapas inversor apertura interior Inwards opening inverter covers set	Sin color No colour

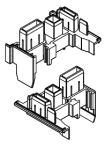

REF.	DESCRIPCIÓN DESCRIPTION	COLOR COLOUR
287082	Juego tapas inversor ventana apertura exterior Outward opening window inverter covers set	Sin color No colour

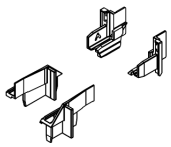

REF.	DESCRIPCIÓN DESCRIPTION	COLOR COLOUR
327040	Juego tapas inversoras Inverter covers set	Sin color No colour
OBS.	Para perfiles de hoja inversora. Sólo disponible en Centroeuropa.	

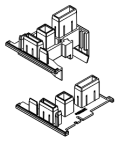

REF.	DESCRIPCIÓN DESCRIPTION	COLOR COLOUR
287085	Juego tapas inversoras puerta a derechas Right opening door inverter covers set	Sin color No colour

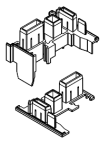

REF.	DESCRIPCIÓN DESCRIPTION	COLOR COLOUR
287086	Juego tapas inversoras puerta a izquierdas Left opening door inverter covers set	Sin color No colour

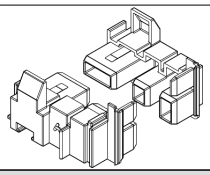

REF.	DESCRIPCIÓN DESCRIPTION	COLOR COLOUR
287070	Juego tapas laterales remate inferior puerta Door bottom finishing lateral cover set	Sin color No colour

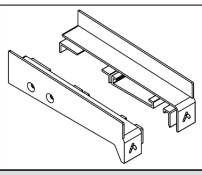

REF.	DESCRIPCIÓN DESCRIPTION	COLOR COLOUR
371751	Juego tapas para bandeja 120 mm Set caps for tray 120 mm	Sin color No colour

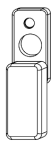

REF.	DESCRIPCIÓN DESCRIPTION	COLOR COLOUR
282002	Roseta compacta para manilla quita y pon Compact rossette for removable handle	Negro Black
282001		Blanco White
282007		Plata Silver
OBS.	Válida para 282000 Valid for 282000	

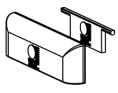

REF.	DESCRIPCIÓN DESCRIPTION	COLOR COLOUR
920100	Tapa desagüe con deflector Drainage cover with deflector	Negro Black
920101		Blanco White

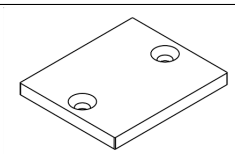

REF.	DESCRIPCIÓN DESCRIPTION	COLOR COLOUR
358542	Tapa soporte Cor-8540 Support cover Cor-8540	Negro Black
358541		Blanco White
358543		Color Colour
358544		Plata claro Light silver
358545		Plata oscuro Dark silver
358546		Lacado Inox Inox powder coating
358547		7016CM 7016CM
358548		9010CM 9010CM
OBS.	Espesor 4 mm Thickness 4 mm	

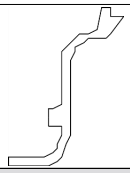

REF.	DESCRIPCIÓN DESCRIPTION	COLOR COLOUR
240308	Tapa tornillos guia Guide screws cover	Negro Black
240318		Blanco White
240338		Plata Silver

TIRADORES PULL HANDLES



REF.	DESCRIPCIÓN DESCRIPTION	COLOR COLOUR
318080	Fijacion para tirador Door pull fixation	Sin color No colour



REF.	DESCRIPCIÓN DESCRIPTION	COLOR COLOUR
398619	Kit fijación Art Infinity doble Double fixing kit Art Infinity	Sin color No colour

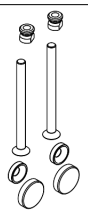

REF.	DESCRIPCIÓN DESCRIPTION	COLOR COLOUR
398629	Kit fijación Art Infinity simple Simple fixing kit Art Infinity	Sin color No colour



REF.	DESCRIPCIÓN DESCRIPTION	COLOR COLOUR
318082	Kit fijación para tiradores interior-exterior inox Inside-outside stainless door pulls fixation kit	Sin color No colour

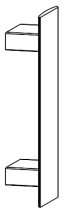

REF.	DESCRIPCIÓN DESCRIPTION	COLOR COLOUR
398612	Tirador Art Infinity inclinado derecha Right inclined pull handle Art Infinity	Negro Black
398611		Blanco White
398613		Color Colour
398614		Lacado Inox Inox powder coating
398615		Plata claro Light silver
398616		Plata oscuro Dark silver
398617		7016CM 7016CM
398618		9010CM 9010CM



REF.	DESCRIPCIÓN DESCRIPTION	COLOR COLOUR
398622	Tirador Art Infinity recto Straight pull handle Art Infinity	Negro Black
398621		Blanco White
398623		Color Colour
398624		Lacado Inox Inox powder coating
398625		Plata claro Light silver
398626		Plata oscuro Dark silver
398627		7016CM 7016CM
398628		9010CM 9010CM



REF.	DESCRIPCIÓN DESCRIPTION	COLOR COLOUR
398602	Tirador Art infinity inclinado izquierda Left inclined pull handle Art Infinity	Negro Black
398601		Blanco White
398603		Color Colour
398604		Lacado Inox Inox powder coating
398605		Plata claro Light silver
398606		Plata oscuro Dark silver
398607		7016CM 7016CM
398608		9010CM 9010CM



REF.	DESCRIPCIÓN DESCRIPTION	COLOR COLOUR
318014	Tirador de puerta 45° inox mate 400 mm 45º door pull stainless matt 400 mm	Sin color No colour
OBS.	300 mm entre ejes de tornillos. Acabado inox mate 300 mm inbetween screws axis	

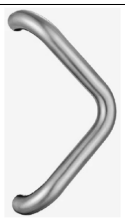

REF.	DESCRIPCIÓN DESCRIPTION	COLOR COLOUR
318034	Tirador de puerta V inox mate - 332 mm V door pull stainless matt-332 mm	Sin color No colour
OBS.	300 mm entre ejes de tornillos. Acabado inox mate 300 mm inbetween screws axis	



REF.	DESCRIPCIÓN DESCRIPTION	COLOR COLOUR
318054	Tirador de puerta curvado Inox Mate 332 mm Curved door pull stainless matt 332mm	Sin color No colour
OBS.	300 mm entre ejes de tornillos. Acabado inox mate	



REF.	DESCRIPCIÓN DESCRIPTION	COLOR COLOUR
318024	Tirador de puerta recto inox mate - 400 mm Straight door pull stainless matt 400 mm	Sin color No colour
OBS.	300 mm entre ejes de tornillos. Acabado inox mate 300 mm inbetween screws axis	



REF.	DESCRIPCIÓN DESCRIPTION	COLOR COLOUR
318044	Tirador puerta media luna Inox Mate 332 mm Half moon door pull stainless matt 332mm	Sin color No colour
OBS.	300 mm entre ejes de tornillos. Acabado inox mate 300 mm between screws axes. Matte stainless steel finish	

TOPE TRAVESAÑO INTERIOR INTERNAL TRANSOM STOP

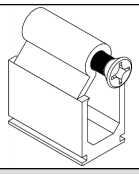

REF.	DESCRIPCIÓN DESCRIPTION	COLOR COLOUR
920150	Tope de zanca puerta Door transom cleat	Sin color No colour
OBS.	Incluye 2 tornillos de apriete M6 Includes 2 M6 screw	

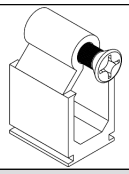

REF.	DESCRIPCIÓN DESCRIPTION	COLOR COLOUR
920140	Tope de zanca ventana Window transom cleat	Sin color No colour
OBS.	Incluye 1 tornillo de apriete M6 Includes 1 M6 screw	

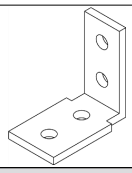

REF.	DESCRIPCIÓN DESCRIPTION	COLOR COLOUR
327970	Tope travesaño interior superpuesto Overlapped inner transom cap	Sin color No colour

TORNILLERÍA SCREWS

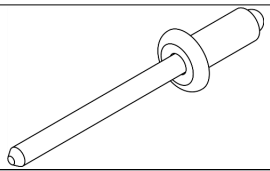

REF.	DESCRIPCIÓN DESCRIPTION	COLOR COLOUR
840516	Remache Ø5x16 Rivet Ø5x16	Sin color No colour



REF.	DESCRIPCIÓN DESCRIPTION	COLOR COLOUR
340410	Tornillo DIN913 M4x10 A2 DIN913 M4x10 A2 screw	Sin color No colour

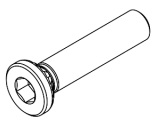

REF.	DESCRIPCIÓN DESCRIPTION	COLOR COLOUR
340280	Tornillo fijación calzos con casquillo Wedges fixation screw with bushing	Sin color No colour
OBS.	Tornillo M8x39,5. Se deben utilizar 2 uds por cada calzo con casquillo M8x39,5 screw. 2 uints per wedge with bushing	

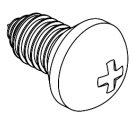

REF.	DESCRIPCIÓN DESCRIPTION	COLOR COLOUR
238297	Tornillo fijación goterón Raindrop clamping screw	Sin color No colour



REF.	DESCRIPCIÓN DESCRIPTION	COLOR COLOUR
852913	Tornillos DIN7504M Ø2,9x13 DIN7504M Ø2,9x13 screws	Sin color No colour



REF.	DESCRIPCIÓN DESCRIPTION	COLOR COLOUR
853922	Tornillos DIN7504M Ø3,9x22 DIN7504M Ø3,9x22 screws	Sin color No colour



REF.	DESCRIPCIÓN DESCRIPTION	COLOR COLOUR
844845	Tornillos DIN7504M Ø4,8x45 DIN7504M Ø4,8x45 screws	Sin color No colour



REF.	DESCRIPCIÓN DESCRIPTION	COLOR COLOUR
844819	Tornillos DIN7504MH Ø4,8x19 DIN7504MH Ø4,8x19 screws	Sin color No colour



REF.	DESCRIPCIÓN DESCRIPTION	COLOR COLOUR
843513	Tornillos DIN7504O Ø3,5x13 DIN7504O Ø3,5x13 screws	Sin color No colour



REF.	DESCRIPCIÓN DESCRIPTION	COLOR COLOUR
853522	Tornillos DIN7504O Ø3,5x22 DIN7504O Ø3,5x22 screws	Sin color No colour



REF.	DESCRIPCIÓN DESCRIPTION	COLOR COLOUR
853525	Tornillos DIN7504O Ø3,5x25 DIN7504O Ø3,5x25 screws	Sin color No colour



REF.	DESCRIPCIÓN DESCRIPTION	COLOR COLOUR
853913	Tornillos DIN7504O Ø3,9x13 DIN7504O Ø3,9x13 screws	Sin color No colour



REF.	DESCRIPCIÓN DESCRIPTION	COLOR COLOUR
854232	Tornillos DIN7504O Ø4,2x32 DIN7504O Ø4,2x32 screws	Sin color No colour



REF.	DESCRIPCIÓN DESCRIPTION	COLOR COLOUR
812295	Tornillos DIN7981 Ø2,2x9,5 DIN7981 Ø2,2x9,5 screws	Sin color No colour



REF.	DESCRIPCIÓN DESCRIPTION	COLOR COLOUR
812913	Tornillos DIN7981 Ø2,9x13 Screws DIN7981 Ø2,9x13	Sin color No colour



REF.	DESCRIPCIÓN DESCRIPTION	COLOR COLOUR
813519	Tornillos DIN7981 Ø3,5x19 Screws DIN7981 Ø3,5x19	Sin color No colour



REF.	DESCRIPCIÓN DESCRIPTION	COLOR COLOUR
813532	Tornillos DIN7981 Ø3,5x32 Screws DIN7981 Ø3,5x32	Sin color No colour



REF.	DESCRIPCIÓN DESCRIPTION	COLOR COLOUR
813919	Tornillos DIN7981 Ø3,9x19 Screws DIN7981 Ø3,9x19	Sin color No colour



REF.	DESCRIPCIÓN DESCRIPTION	COLOR COLOUR
813922	Tornillos DIN7981 Ø3,9x22 DIN7981 Ø3,9x22 screws	Sin color No colour



REF.	DESCRIPCIÓN DESCRIPTION	COLOR COLOUR
814219	Tornillos DIN7981 Ø4,2x19 DIN7981 Ø4,2x19 screws	Sin color No colour



REF.	DESCRIPCIÓN DESCRIPTION	COLOR COLOUR
814232	Tornillos DIN7981 Ø4,2x32 DIN7981 Ø4,2x32 screws	Sin color No colour



REF.	DESCRIPCIÓN DESCRIPTION	COLOR COLOUR
814238	Tornillos DIN7981 Ø4,2x38 DIN7981 Ø4,2x45 screws	Sin color No colour



REF.	DESCRIPCIÓN DESCRIPTION	COLOR COLOUR
814260	Tornillos DIN7981 Ø4,2x60 DIN7981 Ø4,2x60 screws	Sin color No colour



REF.	DESCRIPCIÓN DESCRIPTION	COLOR COLOUR
814295	Tornillos DIN7981 Ø4,2x9,5 DIN7981 Ø4,2x9,5 screws	Sin color No colour



REF.	DESCRIPCIÓN DESCRIPTION	COLOR COLOUR
814813	Tornillos DIN7981 Ø4,8x13 ScrewsDIN7981 Ø4,8x13	Sin color No colour



REF.	DESCRIPCIÓN DESCRIPTION	COLOR COLOUR
814819	Tornillos DIN7981 Ø4,8x19 Screws DIN7981 Ø4,8x19	Sin color No colour



REF.	DESCRIPCIÓN DESCRIPTION	COLOR COLOUR
814822	Tornillos DIN7981 Ø4,8x22 DIN7981 Ø4,8x22 screws	Sin color No colour



REF.	DESCRIPCIÓN DESCRIPTION	COLOR COLOUR
814825	Tornillos DIN7981 Ø4,8x25 DIN7981 Ø4,8x25 screws	Sin color No colour



REF.	DESCRIPCIÓN DESCRIPTION	COLOR COLOUR
814832	Tornillos DIN7981 Ø4,8x32 DIN7981 Ø4,8x32 screws	Sin color No colour



REF.	DESCRIPCIÓN DESCRIPTION	COLOR COLOUR
814845	Tornillos DIN7981 Ø4,8x45 DIN7981 Ø4,8x45 screws	Sin color No colour



REF.	DESCRIPCIÓN DESCRIPTION	COLOR COLOUR
814850	Tornillos DIN7981 Ø4,8x50 DIN7981 Ø4,8x50 screws	Sin color No colour



REF.	DESCRIPCIÓN DESCRIPTION	COLOR COLOUR
814860	Tornillos DIN7981 Ø4,8x60 DIN7981 Ø4,8x60 screws	Sin color No colour



REF.	DESCRIPCIÓN DESCRIPTION	COLOR COLOUR
814870	Tornillos DIN7981 Ø4,8x70 Screws DIN7981 Ø4,8x70	Sin color No colour



REF.	DESCRIPCIÓN DESCRIPTION	COLOR COLOUR
814880	Tornillos DIN7981 Ø4,8x80 Screws DIN7981 Ø4,8x80	Sin color No colour



REF.	DESCRIPCIÓN DESCRIPTION	COLOR COLOUR
814809	Tornillos DIN7981 Ø4,8x9,5 DIN7981 Ø4,8x9,12 screws	Sin color No colour



REF.	DESCRIPCIÓN DESCRIPTION	COLOR COLOUR
815525	Tornillos DIN7981 Ø5,5x25 DIN7981 Ø5,5x25 screws	Sin color No colour



REF.	DESCRIPCIÓN DESCRIPTION	COLOR COLOUR
815545	Tornillos DIN7981 Ø5,5x45 DIN7981 Ø5,5x45 screws	Sin color No colour



REF.	DESCRIPCIÓN DESCRIPTION	COLOR COLOUR
822919	Tornillos DIN7982 Ø2,9x19 Screws DIN7982 Ø2,9x19	Sin color No colour



REF.	DESCRIPCIÓN DESCRIPTION	COLOR COLOUR
822995	Tornillos DIN7982 Ø2,9x9,5 DIN7982 Ø2,9x9,5 screws	Sin color No colour



REF.	DESCRIPCIÓN DESCRIPTION	COLOR COLOUR
823519	Tornillos DIN7982 Ø3,5x19 DIN7982 Ø3,5x19 screws	Sin color No colour



REF.	DESCRIPCIÓN DESCRIPTION	COLOR COLOUR
823919	Tornillos DIN7982 ∅3,9x19 DIN7982 ∅3,9x19 screws	Sin color No colour



REF.	DESCRIPCIÓN DESCRIPTION	COLOR COLOUR
823909	Tornillos DIN7982 ∅3,9x9,5 DIN7982 ∅3,9x9,5 screws	Sin color No colour



REF.	DESCRIPCIÓN DESCRIPTION	COLOR COLOUR
824219	Tornillos DIN7982 ∅4,2x19 DIN7982 ∅4,2x19 screws	Sin color No colour



REF.	DESCRIPCIÓN DESCRIPTION	COLOR COLOUR
824222	Tornillos DIN7982 ∅4,2x22 DIN7982 ∅4,2x22 screws	Sin color No colour



REF.	DESCRIPCIÓN DESCRIPTION	COLOR COLOUR
824260	Tornillos DIN7982 ∅4,2x60 DIN7982 ∅4,2x60 screws	Sin color No colour



REF.	DESCRIPCIÓN DESCRIPTION	COLOR COLOUR
824825	Tornillos DIN7982 ∅4,8x25 DIN7982 ∅4,8x25 screws	Sin color No colour



REF.	DESCRIPCIÓN DESCRIPTION	COLOR COLOUR
277314	Tornillos DIN7985 M5x70 DIN7985 M5x70 screws	Sin color No colour



REF.	DESCRIPCIÓN DESCRIPTION	COLOR COLOUR
301110	Tornillos DIN965 M5x100 DIN965 M5x100 screws	Sin color No colour



REF.	DESCRIPCIÓN DESCRIPTION	COLOR COLOUR
810516	Tornillos DIN965 M5x16 DIN965 M5x16 screw	Sin color No colour



REF.	DESCRIPCIÓN DESCRIPTION	COLOR COLOUR
810525	Tornillos DIN965 M5x25 DIN965 M5x25 screws	Sin color No colour



REF.	DESCRIPCIÓN DESCRIPTION	COLOR COLOUR
274210	Tornillos DIN965 M5x45 DIN965 M5x45 screws	Sin color No colour



REF.	DESCRIPCIÓN DESCRIPTION	COLOR COLOUR
280005	Tuerca remachable M5 Rivet nut M5	Sin color No colour
OBS.	Válida para espesores ≤ 3 mm Valid for thickness ≤ 3 mm	

TROQUEL PUNCH TOOL



REF.	DESCRIPCIÓN DESCRIPTION	COLOR COLOUR
318990	Soporte troqueladora semiautomática Semi automatic diecutter support	Sin color No colour

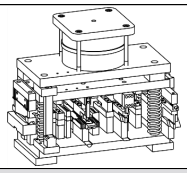

REF.	DESCRIPCIÓN DESCRIPTION	COLOR COLOUR
327998	Troquel abisagradas CE CE hinged punch tools	Sin color No colour
OBS.	Con pulmón. Escuadras tetón cuadrado. With plenum chamber. Square teton corner cleats	

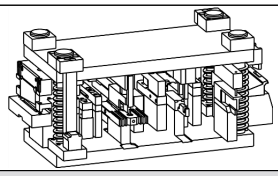

REF.	DESCRIPCIÓN DESCRIPTION	COLOR COLOUR
327999	Troquel abisagradas CE CE hinged punch tools	Sin color No colour
OBS.	Escuadras de tetón cuadrado Square teton corner cleats	

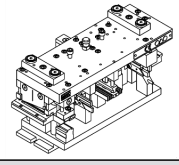

REF.	DESCRIPCIÓN DESCRIPTION	COLOR COLOUR
337998	Troquel abisagradas CE CE hinged punch tools	Sin color No colour
OBS.	Con pulmón. Escuadras inyección. With plenum chamber. Mechanical corner cleats	

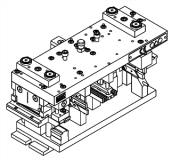

REF.	DESCRIPCIÓN DESCRIPTION	COLOR COLOUR
337999	Troquel abisagradas CE CE hinged punch tools	Sin color No colour
OBS.	Escuadras inyección. Mechanical corner cleats	

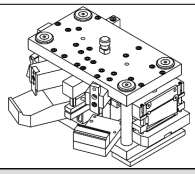

REF.	DESCRIPCIÓN DESCRIPTION	COLOR COLOUR
257998	Troquel abisagradas tetón redondo Round teton hinged punch tool	Sin color No colour

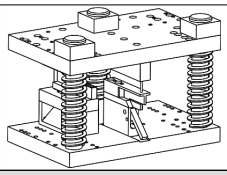

REF.	DESCRIPCIÓN DESCRIPTION	COLOR COLOUR
239201	Troquel multiusos Multipurpose punch tool	Sin color No colour

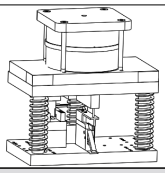

REF.	DESCRIPCIÓN DESCRIPTION	COLOR COLOUR
319201	Troquel multiusos con pulmón neumático Multipurpose punch tool with pneumatic plenum chamber	Sin color No colour

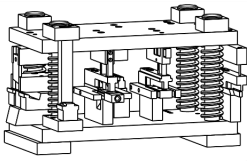

REF.	DESCRIPCIÓN DESCRIPTION	COLOR COLOUR
327099	Troquel pivotante oculta Hidden pivotal punch tool	Sin color No colour

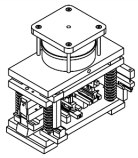

REF.	DESCRIPCIÓN DESCRIPTION	COLOR COLOUR
387098	Troquel pivotante oculta con pulmón Hidden pivotal punch tool with pneumatic chamber	Sin color No colour



REF.	DESCRIPCIÓN DESCRIPTION	COLOR COLOUR
318999	Troqueladora falleba automatica Automatic cutting tool	Sin color No colour



REF.	DESCRIPCIÓN DESCRIPTION	COLOR COLOUR
319999	Troqueladora semiautomática falleba Semi automatic diecutter	Sin color No colour

VARIOS VARIOUS



REF.	DESCRIPCIÓN DESCRIPTION	COLOR COLOUR
341269	Adhesivo especial gomas, TRANSPARENTE Special adhesive, TRANSPARENT	Sin color No colour
OBS.	Base de cianocrilato Cyanocrylate based	



REF.	DESCRIPCIÓN DESCRIPTION	COLOR COLOUR
287300	Aislante galce de 35 x 5 mm 35x5 mm isolation rebate profile	Sin color No colour



REF.	DESCRIPCIÓN DESCRIPTION	COLOR COLOUR
246802	Bala Bullet	Sin color No colour



REF.	DESCRIPCIÓN DESCRIPTION	COLOR COLOUR
317150	Bicomponente Cortizo Cortizo bicomponent	Sin color No colour



REF.	DESCRIPCIÓN DESCRIPTION	COLOR COLOUR
270200	Cinta estanqueidad zona bisagras Watertightness strip hinge area	Sin color No colour

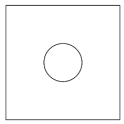

REF.	DESCRIPCIÓN DESCRIPTION	COLOR COLOUR
312198	Contraplaca sujeción 18x18x2.5 mm 18x18x2,5 mm fixation counter plate	Sin color No colour

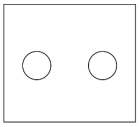

REF.	DESCRIPCIÓN DESCRIPTION	COLOR COLOUR
312196	Contraplaca sujeción 28x25x2.5 mm 28x25x2,5 mm fixation counter plate	Sin color No colour

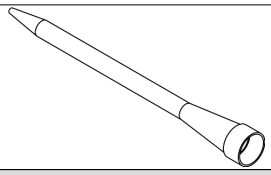

REF.	DESCRIPCIÓN DESCRIPTION	COLOR COLOUR
317151	Dosificador para bicomponente Dispenser for bicomponent	Sin color No colour

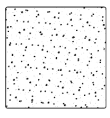

REF.	DESCRIPCIÓN DESCRIPTION	COLOR COLOUR
247261	Espuma aislante 15 x 15 mm 15x15 mm isolation foam	Sin color No colour

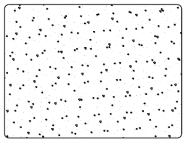

REF.	DESCRIPCIÓN DESCRIPTION	COLOR COLOUR
248261	Espuma aislante 20 x 15 mm 20x15 mm isolation foam	Sin color No colour



REF.	DESCRIPCIÓN DESCRIPTION	COLOR COLOUR
320024	Espuma aislante de 30 mm x 5 mm Insulating foam of 30 mm x 5 mm	Sin color No colour

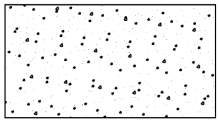

REF.	DESCRIPCIÓN DESCRIPTION	COLOR COLOUR
307000	Espuma aislante de 35 mm x 10 mm Insulating foam of 35 mm x 10 mm	Sin color No colour

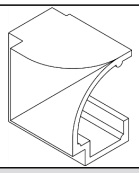

REF.	DESCRIPCIÓN DESCRIPTION	COLOR COLOUR
222001	Esquinero junquillo curvo Curved corner beading	Blanco White
OBS.	Válido para junquillos COR-2313, COR-2314 y COR-2338 Valid for beadings COR-2313, COR-2314 and COR-2338	

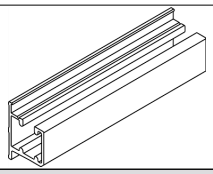

REF.	DESCRIPCIÓN DESCRIPTION	COLOR COLOUR
240341	Guia de Carro de 2500 mm 2500 mm bogies guide	Negro Black
240343		Blanco White
240345		Plata Silver

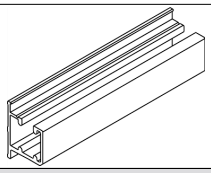

REF.	DESCRIPCIÓN DESCRIPTION	COLOR COLOUR
240351	Guia de Carro de 3500 mm 3500 mm bogies guide	Negro Black
240353		Blanco White
240355		Plata Silver

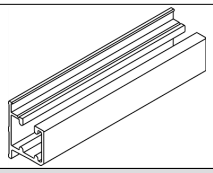

REF.	DESCRIPCIÓN DESCRIPTION	COLOR COLOUR
240361	Guia de Carro de 4500 mm 4500 mm bogies guide	Negro Black
240363		Blanco White
240365		Plata Silver

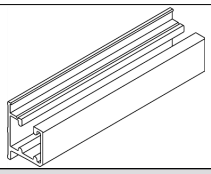

REF.	DESCRIPCIÓN DESCRIPTION	COLOR COLOUR
240371	Guia de Carro de 7000 mm 7000 mm bogies guide	Negro Black
240373		Blanco White
240375		Plata Silver

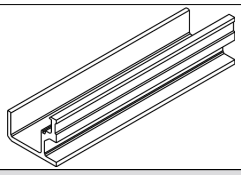

REF.	DESCRIPCIÓN DESCRIPTION	COLOR COLOUR
240370	Guia de Patín de 7000 mm 7000 mm skate guide	Negro Black
240372		Blanco White
240374		Plata Silver

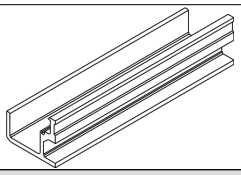

REF.	DESCRIPCIÓN DESCRIPTION	COLOR COLOUR
240340	Guia de patín de 2500 mm 2500 mm skate guide	Negro Black
240342		Blanco White
240344		Plata Silver

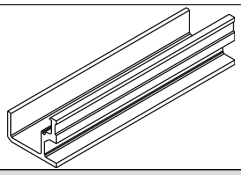

REF.	DESCRIPCIÓN DESCRIPTION	COLOR COLOUR
240360	Guia de patín de 4500 mm 4500 mm skate guide	Negro Black
240362		Blanco White
240364		Plata Silver

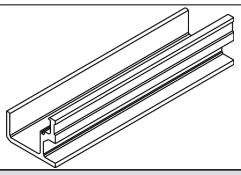

REF.	DESCRIPCIÓN DESCRIPTION	COLOR COLOUR
240350	Guia pequeña de 3500 mm 3500 mm small guide	Negro Black
240352		Blanco White
240354		Plata Silver



REF.	DESCRIPCIÓN DESCRIPTION	COLOR COLOUR
341276	Kit mantenimiento PVC BLANCO - Aluminio ANODIZADO Maintenance kit PVC WHITE - ANODIZED Aluminum	Sin color No colour



REF.	DESCRIPCIÓN DESCRIPTION	COLOR COLOUR
341277	Kit mantenimiento PVC COLOR - Aluminio LACADO Maintenance kit PVC COLOR - POWDER COATING Aluminum	Sin color No colour



REF.	DESCRIPCIÓN DESCRIPTION	COLOR COLOUR
317152	Pistola para bicomponente Spray gun for bicomponent	Sin color No colour

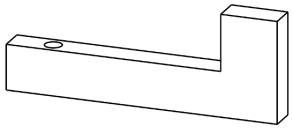

REF.	DESCRIPCIÓN DESCRIPTION	COLOR COLOUR
237001	Plantilla escuadra bala Bullet cleat template	Sin color No colour

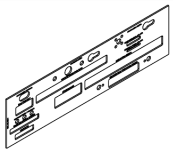

REF.	DESCRIPCIÓN DESCRIPTION	COLOR COLOUR
389902	Plantilla mecanizados manillas Handle machining template	Sin color No colour

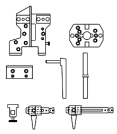

REF.	DESCRIPCIÓN DESCRIPTION	COLOR COLOUR
240399	Plantilla para plegables Folding template	Sin color No colour

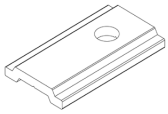

REF.	DESCRIPCIÓN DESCRIPTION	COLOR COLOUR
302130	Pletina de remate de 35 mm Cover cap of 35 mm	Sin color No colour

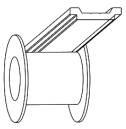

REF.	DESCRIPCIÓN DESCRIPTION	COLOR COLOUR
282130	Pletina poliamida Canal Europeo Polyamide plate European Groove	Sin color No colour



REF.	DESCRIPCIÓN DESCRIPTION	COLOR COLOUR
341270	Protector anticorrosión herraje Anti-corrosion guard hardware	Sin color No colour
OBS.	Bote de 0,5 l. 0,5 l. can	



REF.	DESCRIPCIÓN DESCRIPTION	COLOR COLOUR
377950	Secuenciador maniobra lógica Logical manoeuvre sequencer	Sin color No colour



REF.	DESCRIPCIÓN DESCRIPTION	COLOR COLOUR
272124	Tela mosquitera 0,6x30 m Mosquito net 0,6x30 m	Sin color No colour



REF.	DESCRIPCIÓN DESCRIPTION	COLOR COLOUR
272125	Tela mosquitera 0,8x30 m Mosquito net 0,8x30 m	Sin color No colour



REF.	DESCRIPCIÓN DESCRIPTION	COLOR COLOUR
272129	Tela mosquitera 1,0x30 m Mosquito net1,0x30 m	Sin color No colour

					
REF.	**DESCRIPCIÓN** DESCRIPTION	**COLOR** COLOUR	**REF.**	**DESCRIPCIÓN** DESCRIPTION	**COLOR** COLOUR
272126	Tela mosquitera 1,2x30 m Mosquito net1,2x30 m	Sin color No colour	272127	Tela mosquitera 1,4x30 m Mosquito net 1,4x30 m	Sin color No colour

		
REF.	**DESCRIPCIÓN** DESCRIPTION	**COLOR** COLOUR
272128	Tela mosquitera 1,5x30 m Mosquito net 1,5x30 m	Sin color No colour

ÁNGULO REENVÍO RETURN ANGLE

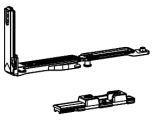					
REF.	**DESCRIPCIÓN** DESCRIPTION	**COLOR** COLOUR	**REF.**	**DESCRIPCIÓN** DESCRIPTION	**COLOR** COLOUR
347921	Ángulo de reenvío inferior cierre al marco CE Bottom return angle locking to frame CE	Sin color No colour	347941	Ángulo de reenvío inferior maniobra lógica CE Bottom return angle logical manoeuvre CE	Sin color No colour
OBS.	Incluye cerradero basculamiento ref. 347920 Includes tilt striker ref. 347920		**OBS.**	Incluye cerradero basculamiento ref. 347940 Includes tilt striker ref. 347940	

			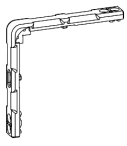		
REF.	**DESCRIPCIÓN** DESCRIPTION	**COLOR** COLOUR	**REF.**	**DESCRIPCIÓN** DESCRIPTION	**COLOR** COLOUR
309093	Ángulo reenvio inferior OPA-CE Bottom return angle OPA-CE	Sin color No colour	309092	Ángulo reenvio superior OPA-CE Top return angle OPA-CE	Sin color No colour

COR 60
Tabla de escuadras principales y secundarias

COR 60
Corner cleats table

TABLA ESCUADRAS INYECCIÓN / MECHANICAL CORNER CLEATS TABLE

REF PERFIL/ PROFILE REF	ESC. PRINCIPAL INYECCIÓN/ MAIN MECHANICAL CLEAT	ESC. SECUNDARIA/ SECONDARY CORNER CLEAT	ESC. ALINEAMIENTO INTERIOR/ INSIDE ALIGNMENT CLEAT	ESC. ALINEAMIENTO EXTERIOR/ OUTSIDE ALIGNMENT CLEAT
770225	-	-	-	-
770297	227035	-	960023	-
770347	227035	237003 ó 960022	-	-
COR-2365	-	-	-	-
COR-7002	227035	237003 ó 960022	960023	-
COR-7003	227035	237003 ó 960022	-	-
COR-7005	227042	-	-	960015
COR-7006	227059	-	920135	960015
COR-7008	227035	-	-	960015
COR-7009	227035	-	217003	960015
COR-7013	227035	-	-	-
COR-7014	227035	-	960023	-
COR-7016	227035	237003 ó 960022	217003	960015
COR-7018	223047	237003 ó 960022	-	960015
COR-7019	223047	237003 ó 960022	-	960015
COR-7020	-	-	-	-
COR-7021	227035	237003 ó 960022	960023	-
COR-7022	227035	237003 ó 960022	-	-
COR-7028	227035	-	-	-
COR-7035	227035	237003 ó 960022	217003	960015
COR-7036	227042	-	-	920135 + 960015
COR-7038	227035	237003 ó 960022	960023	-
COR-7042	227042	960047	-	-
COR-7047	227042	960047	-	960015
COR-7059	227059	408049	920135	960015
COR-7065	-	-	-	-
COR-7071	227035	237003 ó 960022	-	-
COR-8013	227035	-	-	-
COR-8017	227035	237003 ó 960022	-	-
COR-8019	227059	237003 ó 960022	920135	287310
COR-8020	227059	237003 ó 960022	-	287310 + 920135
COR-8029	227059	237003 ó 960022	-	287310
COR-8030	227059	237003 ó 960022	-	287310
COR-8049	227059	408049	920135	960015

TABLA ESCUADRAS TETÓN CUADRADO / TETON SQUARE CORNER CLEAT TABLE

REF PERFIL/ PROFILE REF	ESC. PRINCIPAL TETÓN CUADRADO/ MAIN SQUARE TETON CLEAT	ESC. SECUNDARIA/ SECONDARY CORNER CLEAT	ESC. ALINEAMIENTO INTERIOR/ INSIDE ALIGNMENT CLEAT	ESC. ALINEAMIENTO EXTERIOR/ OUTSIDE ALIGNMENT CLEAT
770226	920425	-	-	-
770297	960004	-	960023	-
770347	960004	237003 ó 960022	-	-
COR-2365	920425	-	-	-
COR-7002	960004	237003 ó 960022	960023	-
COR-7003	960004	237003 ó 960022	-	-
COR-7005	960005	-	-	960015
COR-7006	960036	-	920135	960015
COR-7008	960004	-	-	960015
COR-7009	960004	-	217003	960015
COR-7013	960004	-	-	-
COR-7014	960004	-	960023	-
COR-7016	960004	237003 ó 960022	217003	960015
COR-7018	920390	237003 ó 960022	-	960015
COR-7019	920390	237003 ó 960022	-	960015
COR-7020	302099	247205	-	-
COR-7021	960004	237003 ó 960022	960023	-
COR-7022	960004	237003 ó 960022	-	-
COR-7028	960004	-	-	-
COR-7035	960004	237003 ó 960022	217003	960015
COR-7036	960005	-	-	920135 + 960015
COR-7038	960004	237003 ó 960022	960023	-
COR-7042	960005	960047	-	-
COR-7047	960005	960047	-	960015
COR-7059	960036	408049	920135	960015
COR-7065	920410	-	-	-
COR-7071	960004	237003 ó 960022	-	-
COR-8013	960004	-	-	-
COR-8017	960004	237003 ó 960022	-	-
COR-8019	960036	237003 ó 960022	920135	287310
COR-8020	960036	237003 ó 960022	-	287310 + 920135
COR-8029	960036	237003 ó 960022	-	287310
COR-8030	960036	237003 ó 960022	-	287310
COR-8049	960036	408049	920135	960015

COR 60
Tabla de escuadras principales y secundarias

COR 60
Corner cleats table

TABLA ESCUADRAS TETÓN REDONDO / ROUND TETON CORNER CLEATS TABLE

REF PERFIL/ PROFILE REF	ESC. PRINCIPAL TETÓN REDONDO/ MAIN ROUND TETON CLEAT	ESC. SECUNDARIA/ SECONDARY CORNER CLEAT	ESC. ALINEAMIENTO INTERIOR/ INSIDE ALIGNMENT CLEAT	ESC. ALINEAMIENTO EXTERIOR/ OUTSIDE ALIGNMENT CLEAT
770226	-	-	-	-
770297	257080	-	960023	-
770347	257080	-	-	-
COR-2365	-	-	-	-
COR-7002	257080	-	960023	-
COR-7003	257080	-	-	-
COR-7005	257081	-	-	960015
COR-7006	257082	-	920135	960015
COR-7008	257080	-	-	960015
COR-7009	257080	-	217003	960015
COR-7013	257080	-	-	-
COR-7014	257080	-	960023	-
COR-7016	257080	-	217003	960015
COR-7018	253081	-	-	960015
COR-7019	253081	-	-	960015
COR-7020	-	-	-	-
COR-7021	257080	-	960023	-
COR-7022	257080	-	-	-
COR-7028	257080	-	-	-
COR-7035	257080	-	217003	960015
COR-7036	257081	-	-	920135 + 960015
COR-7038	257080	-	960023	-
COR-7042	257081	960047	-	-
COR-7047	257081	960047	-	960015
COR-7059	257082	408049	920135	960015
COR-7065	253085	-	-	-
COR-7071	257080	-	-	-
COR-8013	257080	-	-	-
COR-8017	257080	-	-	-
COR-8019	-	-	920135	287310
COR-8020	-	-	-	287310 + 920135
COR-8029	-	-	-	287310
COR-8030	-	-	-	287310
COR-8049	257082	408049	920135	960015

TABLA ESCUADRAS ENSAMBLAR / ASSEMBLY CORNER CLEATS TABLE

REF PERFIL/ PROFILE REF	ESC. PRINCIPAL ENSAMBLAR/ MAIN ASSEMBLY CLEAT	ESC. SECUNDARIA ENSAMBLAR/ SECONDARY ASSEMBLY CORNER CLEAT	ESC. ALINEAMIENTO INTERIOR/ INSIDE ALIGNMENT CLEAT	ESC. ALINEAMIENTO EXTERIOR/ OUTSIDE ALIGNMENT CLEAT
770226	-	-	-	-
770297	320003	-	960023	-
770347	320003	387021	-	-
COR-2365	-	-	-	-
COR-7002	320003	387021	960023	-
COR-7003	320003	387021	-	-
COR-7005	357042	-	-	960015
COR-7006	-	-	920135	960015
COR-7008	320003	-	-	960015
COR-7009	320003	-	217003	960015
COR-7013	320003	-	-	-
COR-7014	320003	-	960023	-
COR-7016	320003	387021	217003	960015
COR-7018	353542	387021	-	960015
COR-7019	353542	387021	-	960015
COR-7020	-	-	-	-
COR-7021	320003	387021	960023	-
COR-7022	320003	387021	-	-
COR-7028	-	-	-	-
COR-7035	320003	387021	217003	960015
COR-7036	357042	-	-	920135 + 960015
COR-7038	320003	387021	960023	-
COR-7042	357042	357043	-	-
COR-7047	357042	357043	-	960015
COR-7059	367049	387049	920135	960015
COR-7065	-	-	-	-
COR-7071	320003	387021	-	-
COR-8013	320003	-	-	-
COR-8017	320003	387021	-	-
COR-8019	367049	387021	920135	287310
COR-8020	367049	387021	-	287310 + 920135
COR-8029	367049	387021	-	287310
COR-8030	367049	387021	-	287310
COR-8049	367049	387049	920135	960015

5. NUDOS CONSTRUCTIVOS
5. CONSTRUCTIVE SECTIONS

IMPORTANTE

ALUMINIOS CORTIZO S.A.U. se reserva el derecho de modificar o eliminar cualquiera de sus perfiles, accesorios o juntas del sistema sin previo aviso. ALUMINIOS CORTIZO S.A.U. no se hace responsable de las posibles erratas tipográficas de este catálogo y recomienda encarecidamente al cliente que, antes de la formalización de cualquier pedido, verifique que las referencias aparecidas en el mismo son las correctas.

IMPORTANT

ALUMINIOS CORTIZO S.A.U. reserves the right to modify or remove any of its system profiles, accessories or gaskets without prior notification. ALUMINIOS CORTIZO S.A.U. will not be responsible for any possible typographical errors in this catalogue and strongly recommends to the client that, before formalising any order, to check that the references that appear in this catalogue are correct.

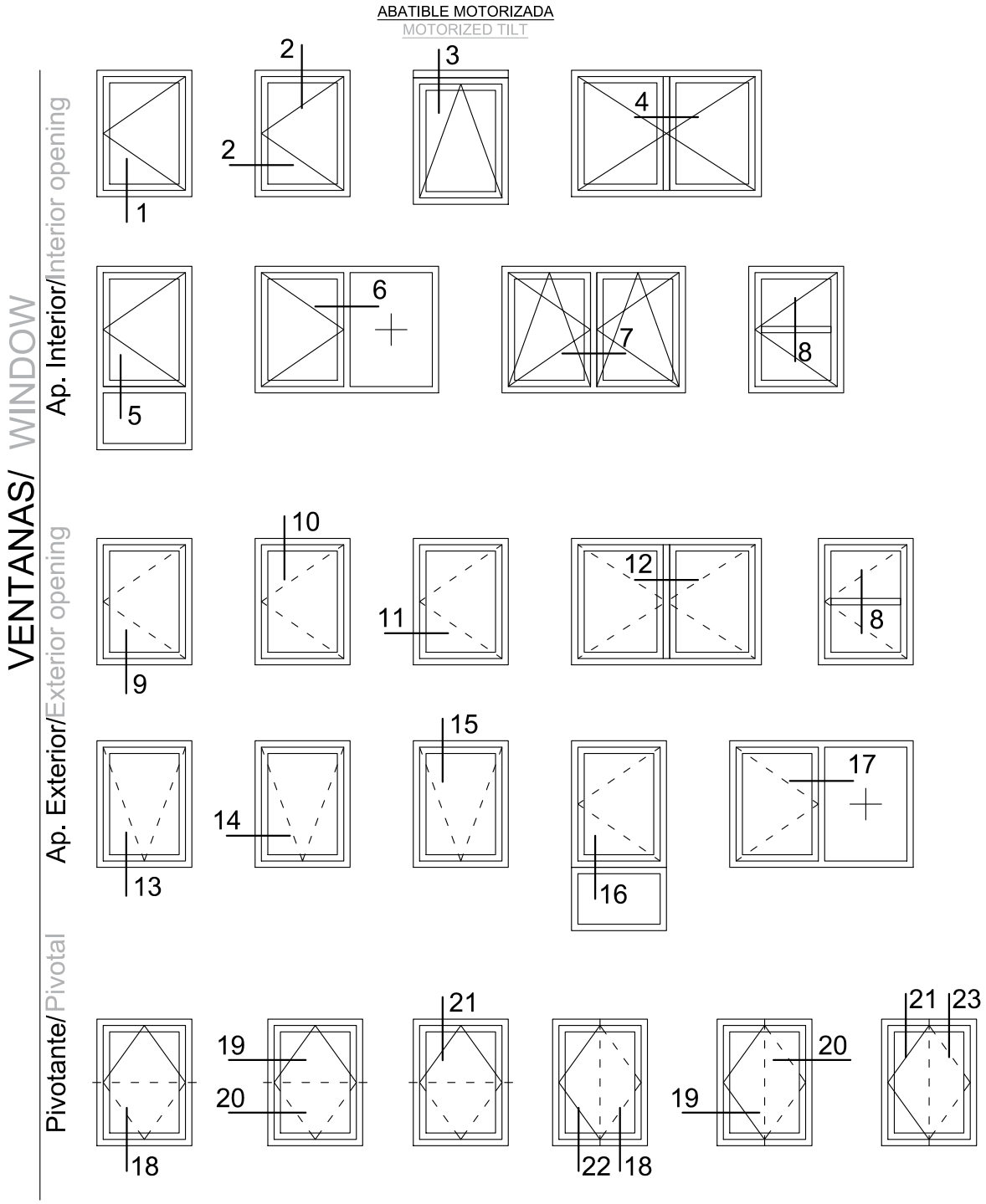
ABATIBLE MOTORIZADA
MOTORIZED TILT
VENTANAS/ WINDOW
Ap. Interior/Interior opening
Ap. Exterior/Exterior opening
Pivotante/ Pivotal
1
2
2
3
4
5
6
7
8
9
10
11
12
8
13
14
15
16
17
18
19
20
21
22
18
19
20
21
23

BALCONERAS/ BALCONY

Oscilo Paralelas/ Tilt and slide

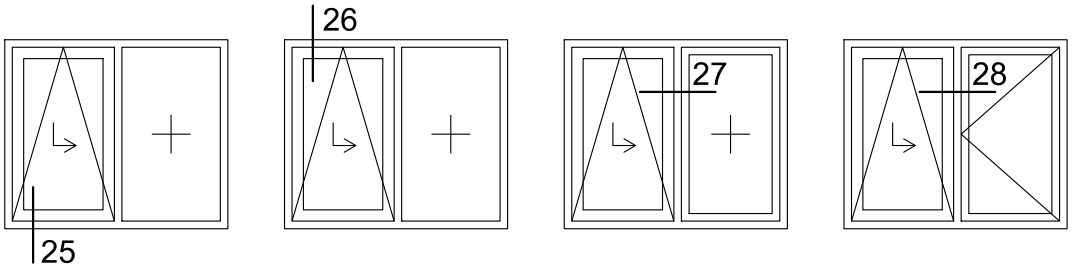

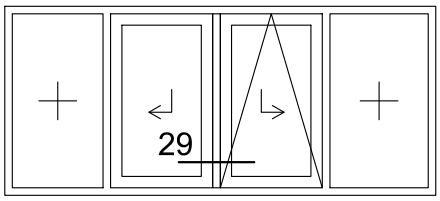

Plegables Apertura Interior/ Folding interior opening

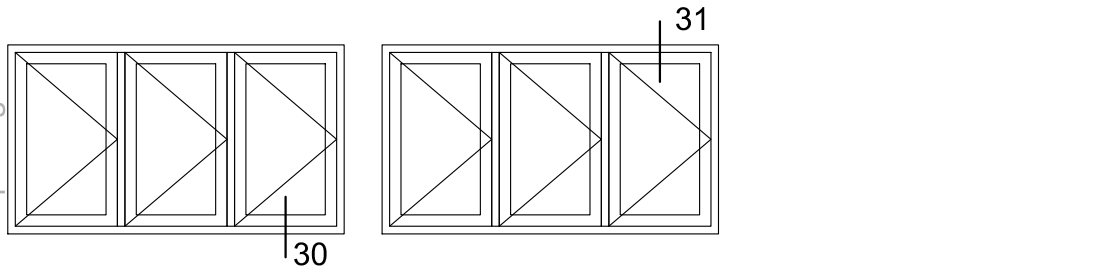

Plegables Apertura Exterior/ Folding exterior opening

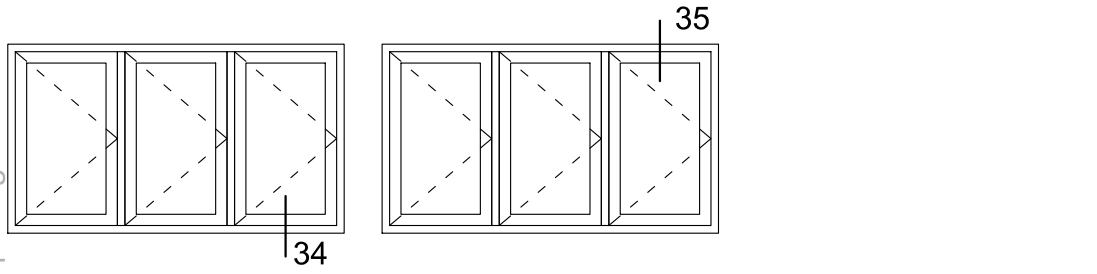

PUERTAS/ DOORS

Ap. Interior/ Interior opening

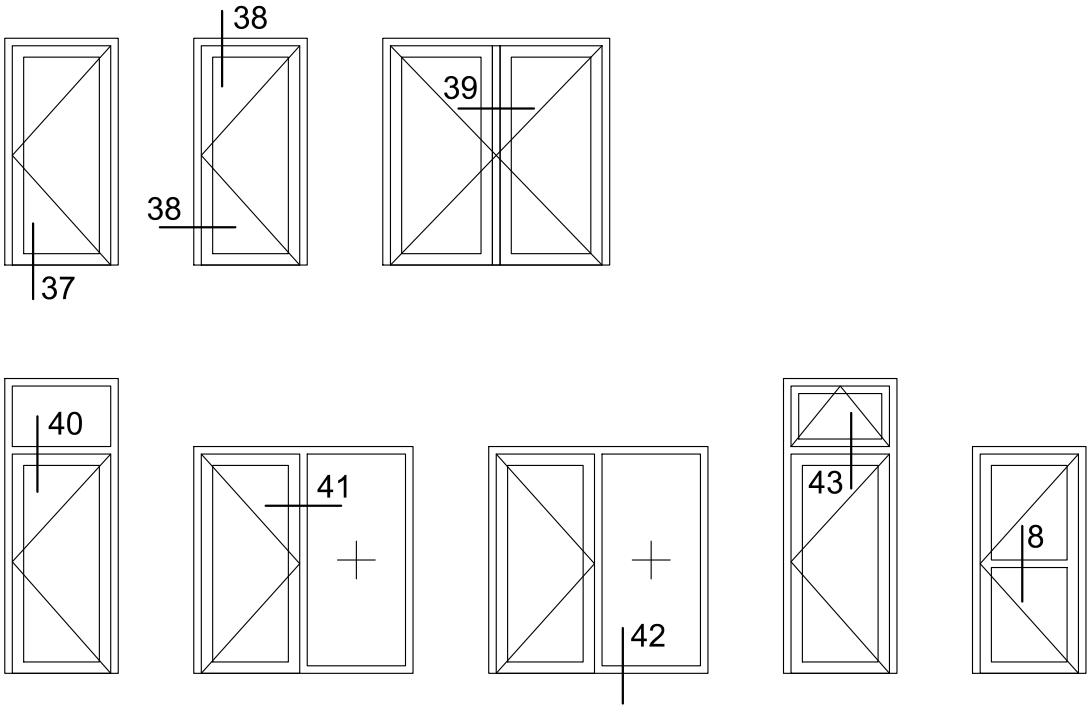

Ap. Exterior/ Exterior opening

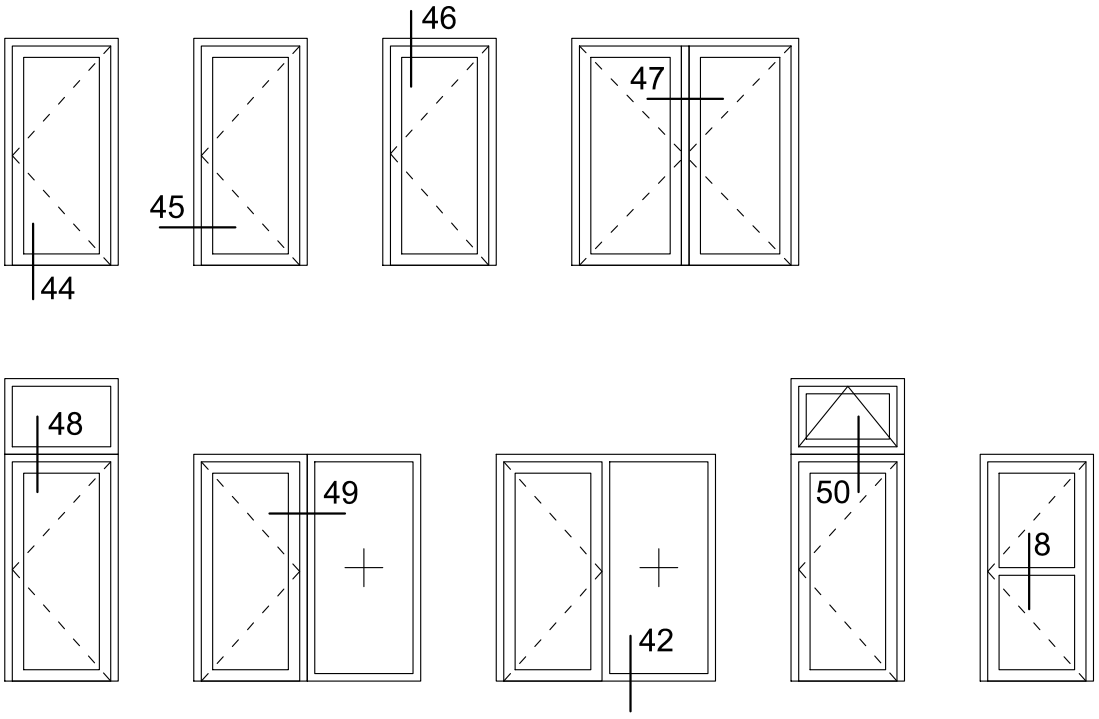

PUERTAS CON HOJA INVERSORA - CERRADURA EUROPEA/
DOORS WITH INVERTER SASH - EUROPEAN LOCK

Ap. Interior/Interior opening

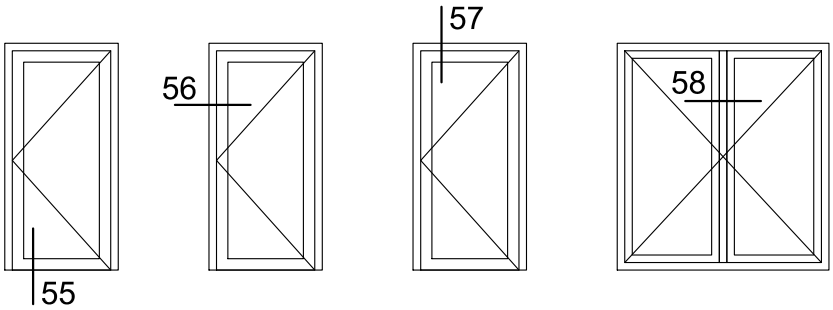

Ap. Exterior/Exterior opening

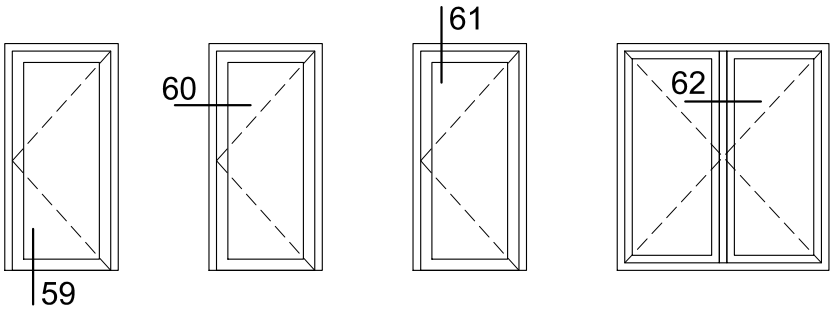

FIJOS
FIXED

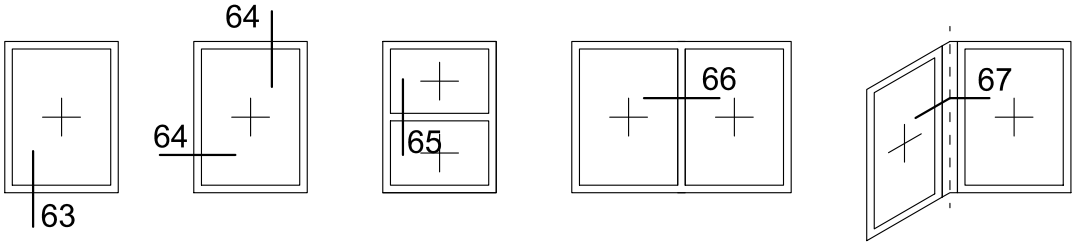

1:1

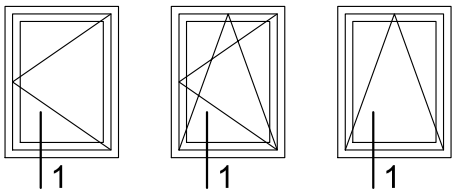
1
1
1

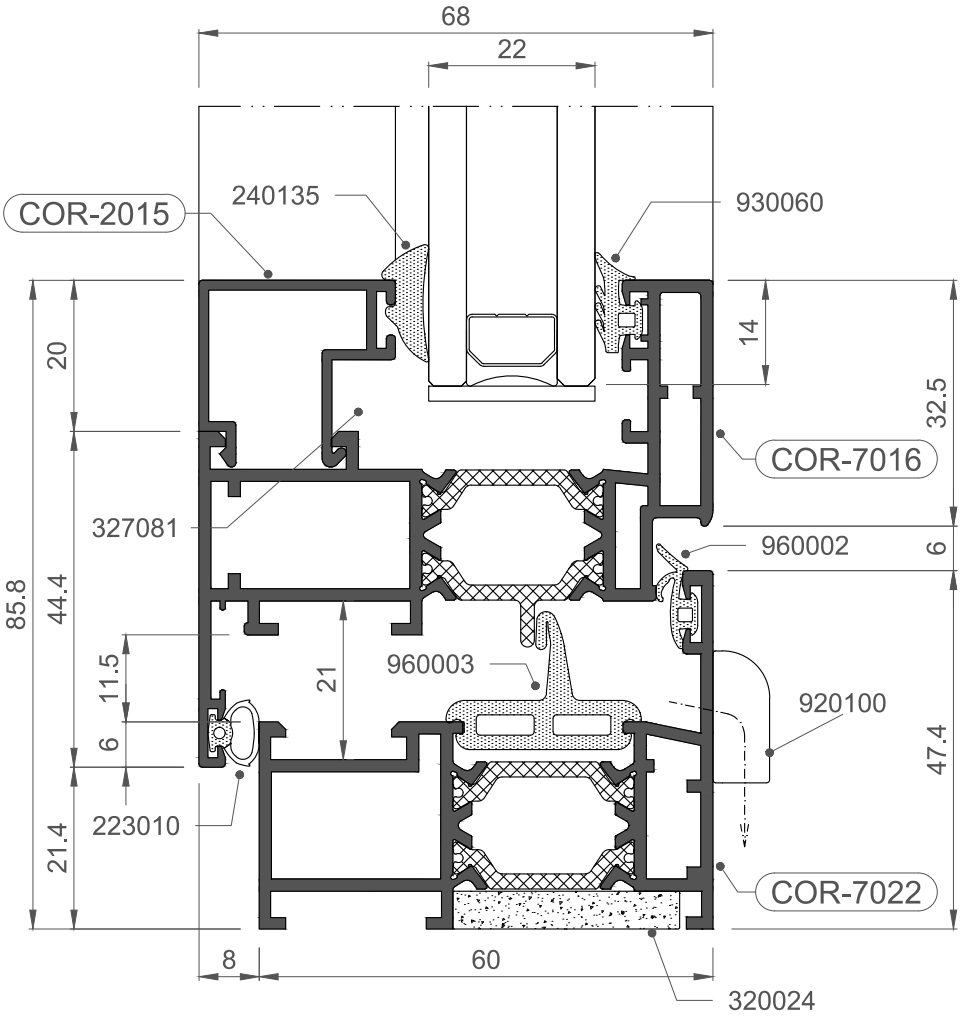
68
22
COR-2015
240135
930060
14
32.5
20
COR-7016
327081
960002
6
85.8
44.4
960003
21
11.5
920100
6
47.4
223010
21.4
COR-7022
8
60
320024

1:1

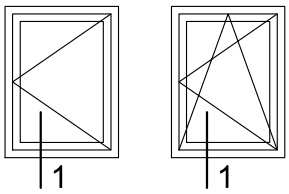
1
1

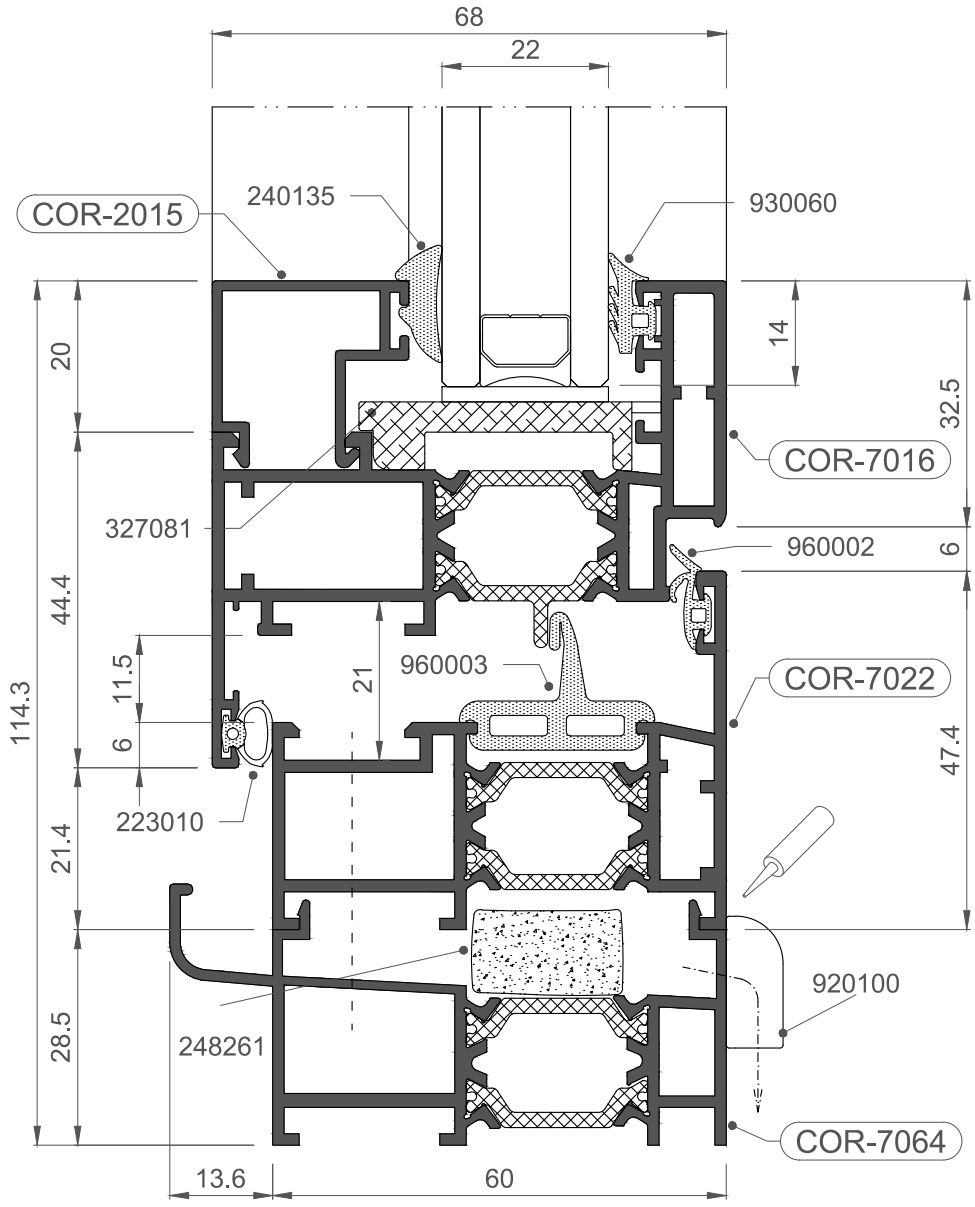
68
22
COR-2015
240135
930060
14
32.5
COR-7016
20
327081
960002
6
44.4
11.5
21
960003
COR-7022
114.3
6
47.4
223010
21.4
920100
28.5
248261
COR-7064
13.6
60

1:1

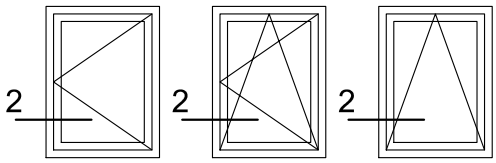
2
2
2

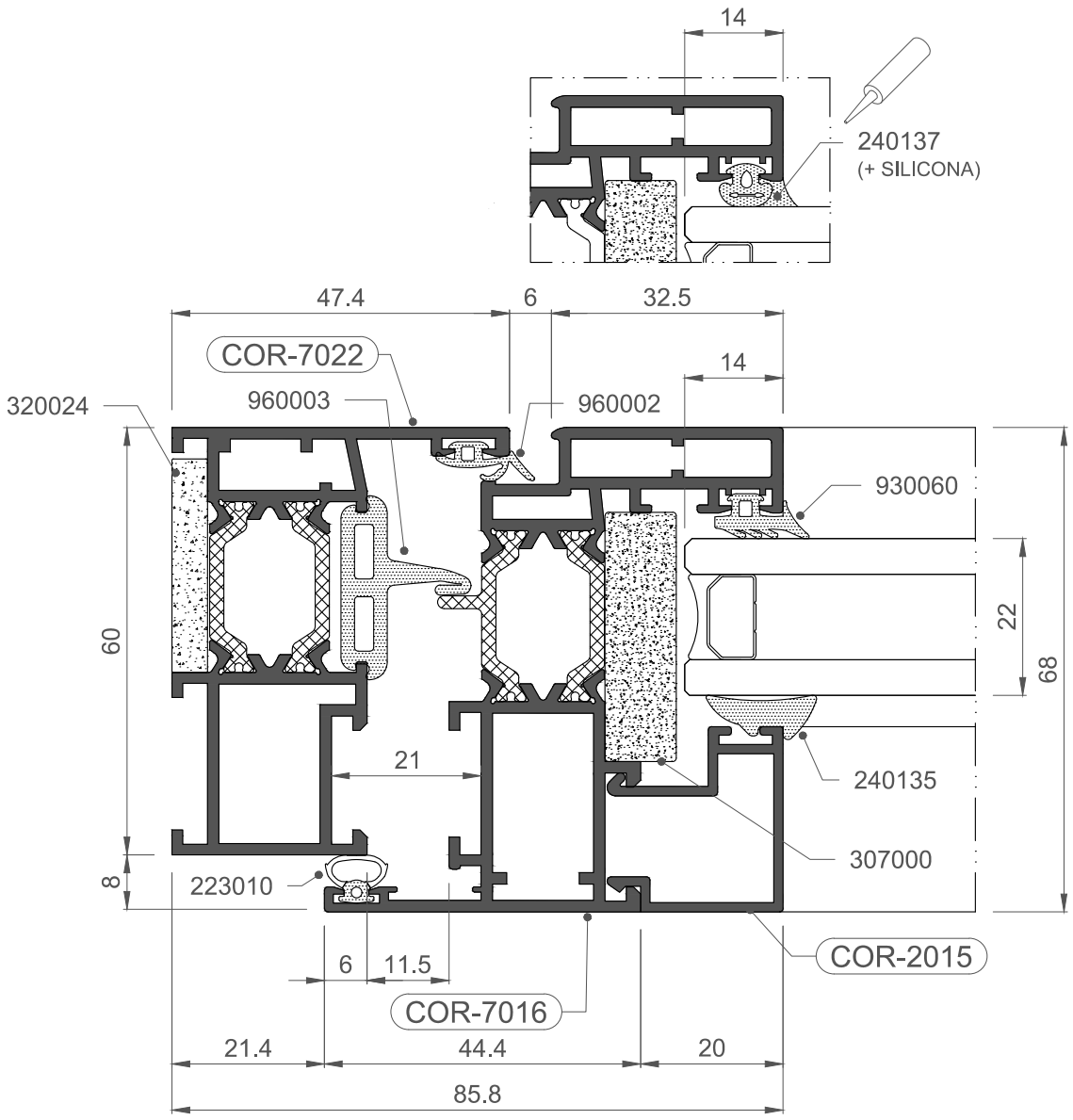
14
240137
(+ SILICONA)
47.4
6
32.5
COR-7022
960003
960002
14
320024
930060
60
22
68
21
240135
307000
8
223010
6
11.5
COR-2015
COR-7016
21.4
44.4
20
85.8

1:1

ABATIBLE MOTORIZADA
MOTORIZED TILT

3

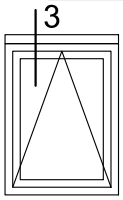

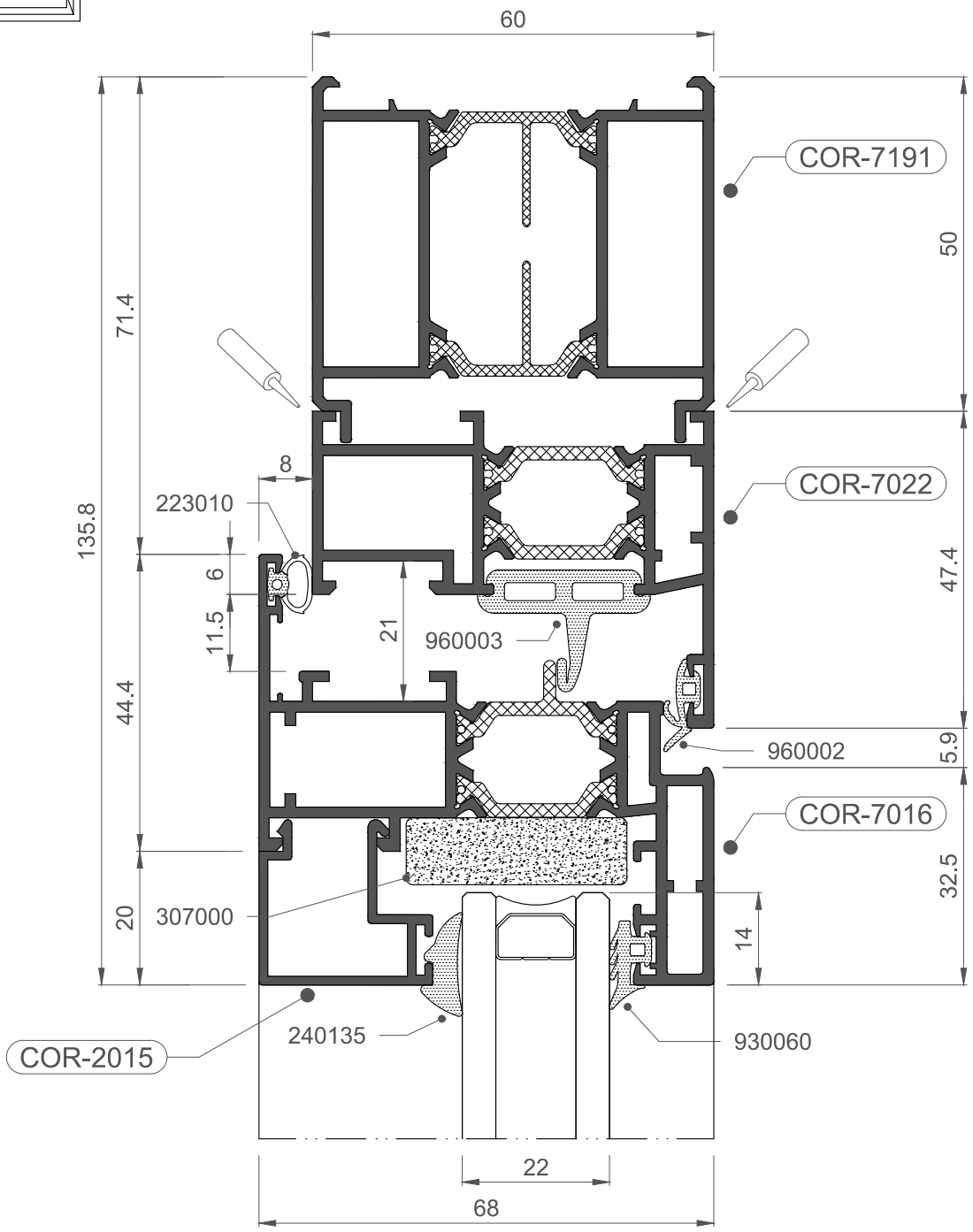

1:1

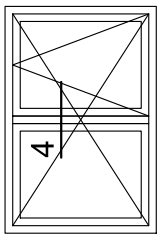
4
Ix= 81,75 cm4
4

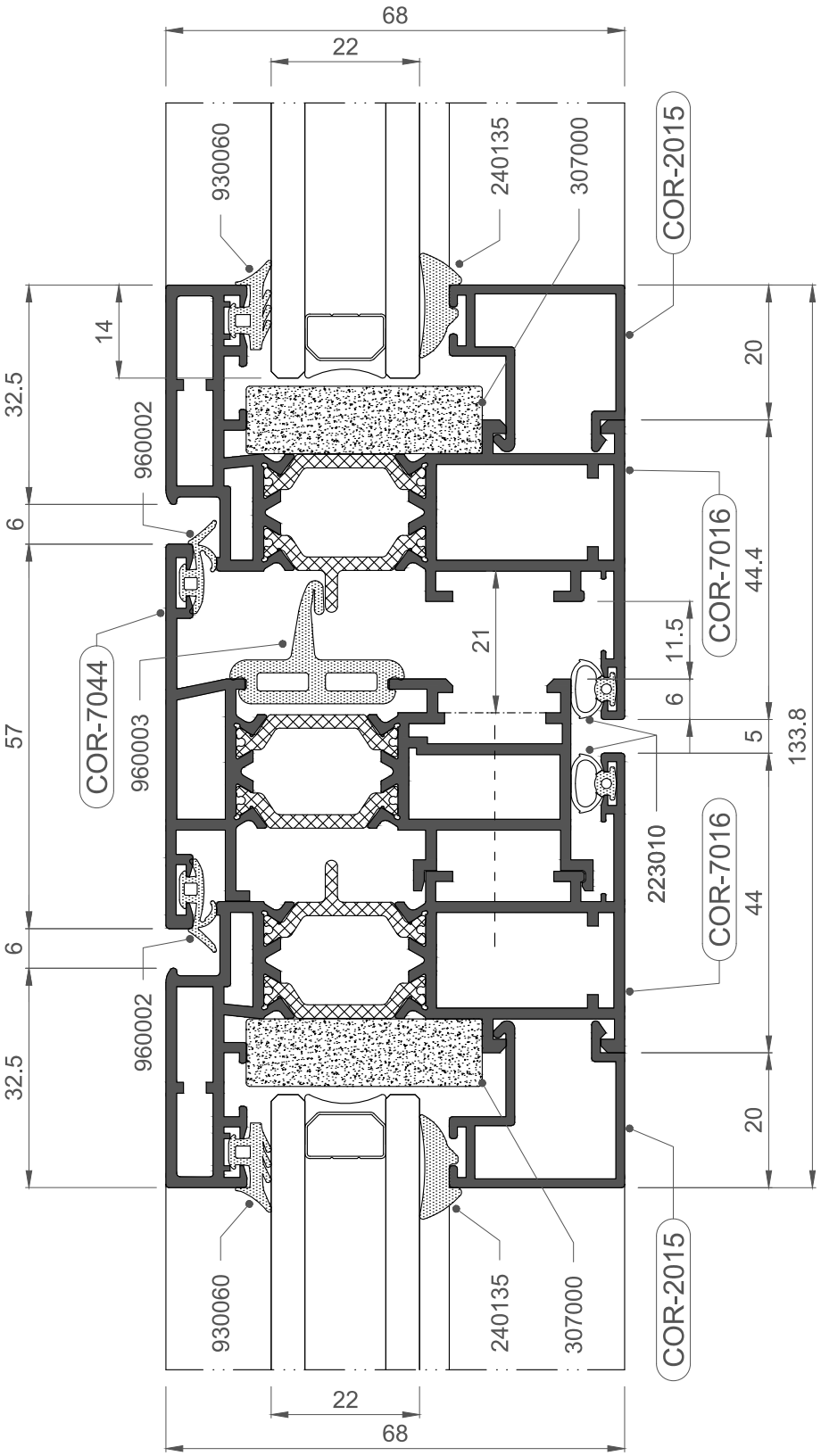
68
22
930060
240135
307000
COR-2015
14
32.5
960002
6
57
6
960002
32.5
COR-7044
960003
21
COR-7016
44.4
11.5
6
5
223010
COR-7016
44
20
133.8
20
930060
240135
307000
COR-2015
22
68

1:1

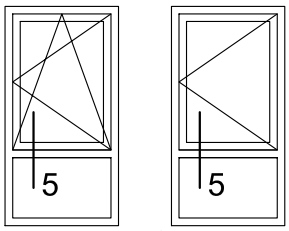

Ix= 50,29 cm^4

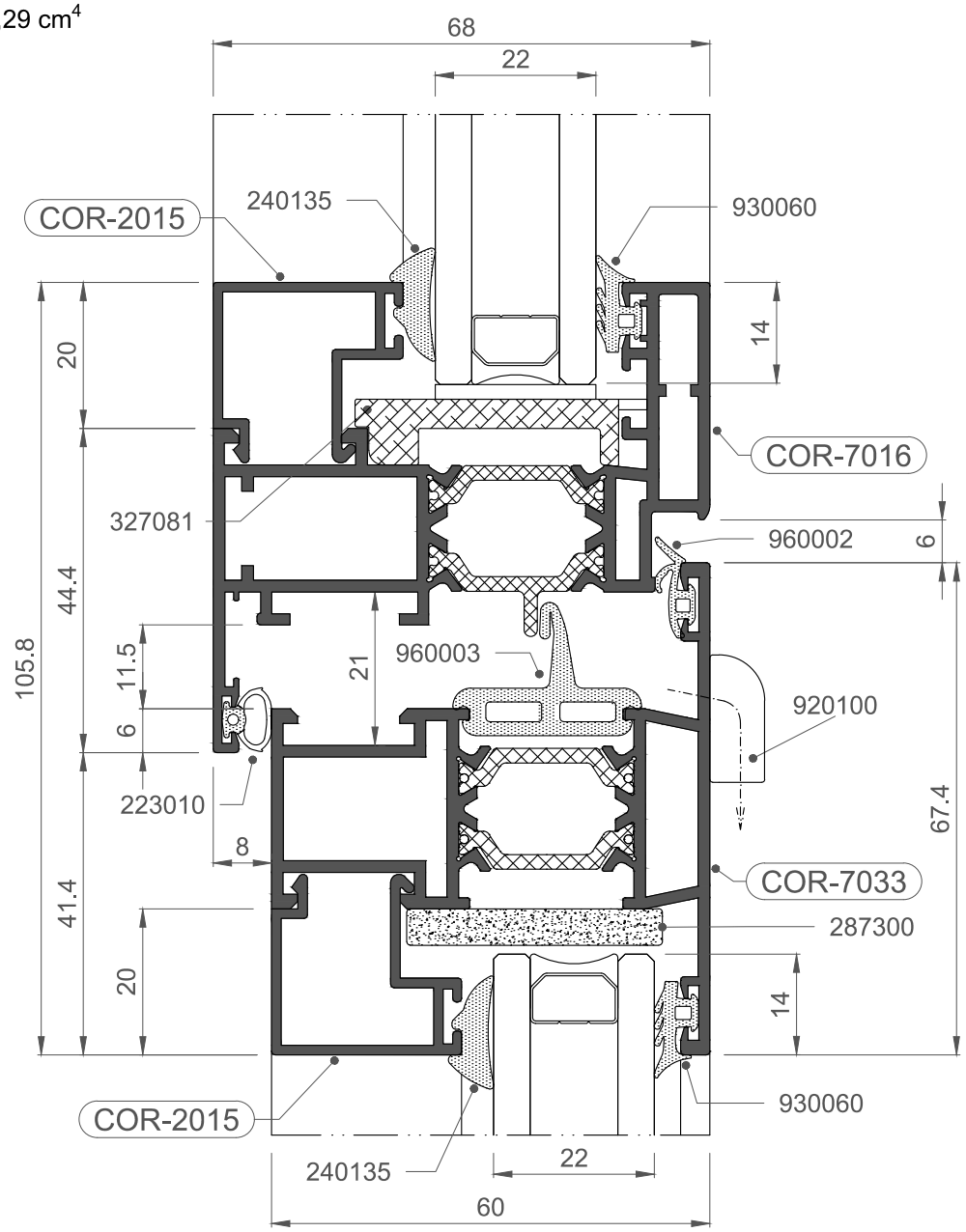

1:1

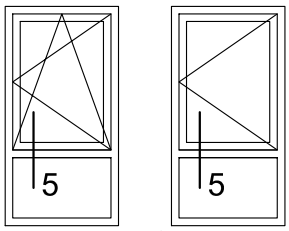

Ix= 56,16 cm^4

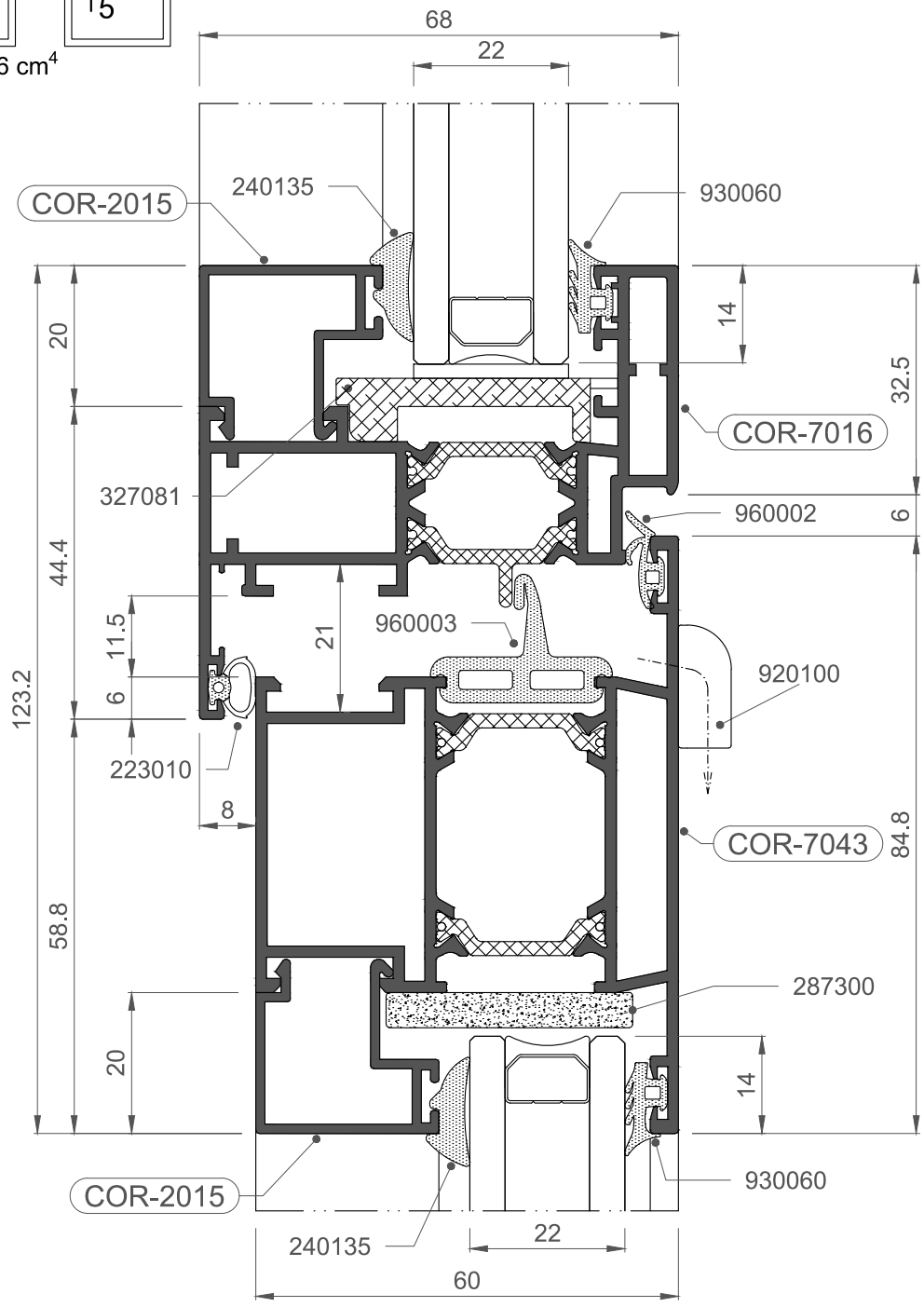

1:1

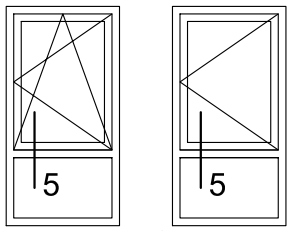

Ix= 65,87 cm^4

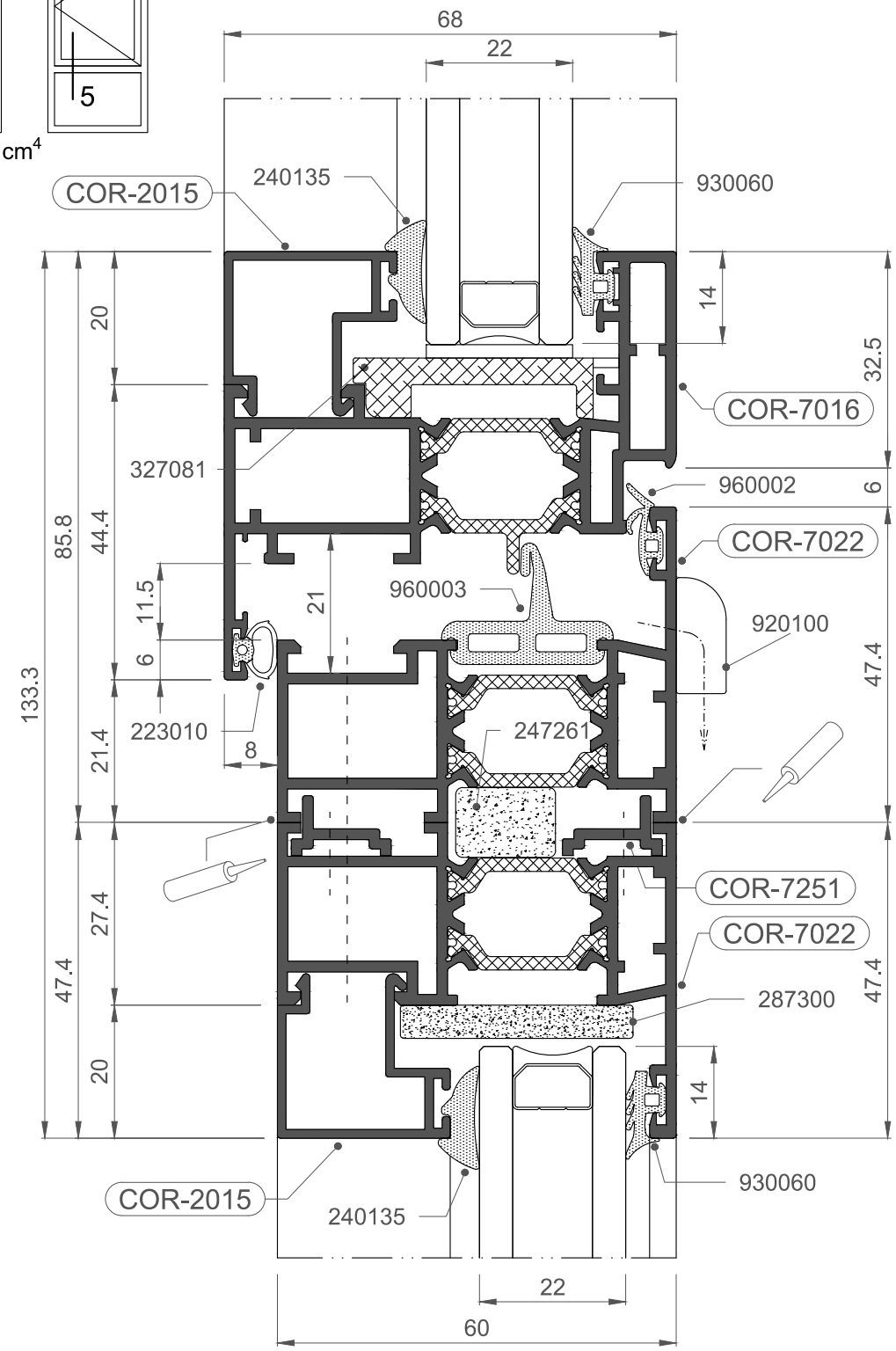

1:1

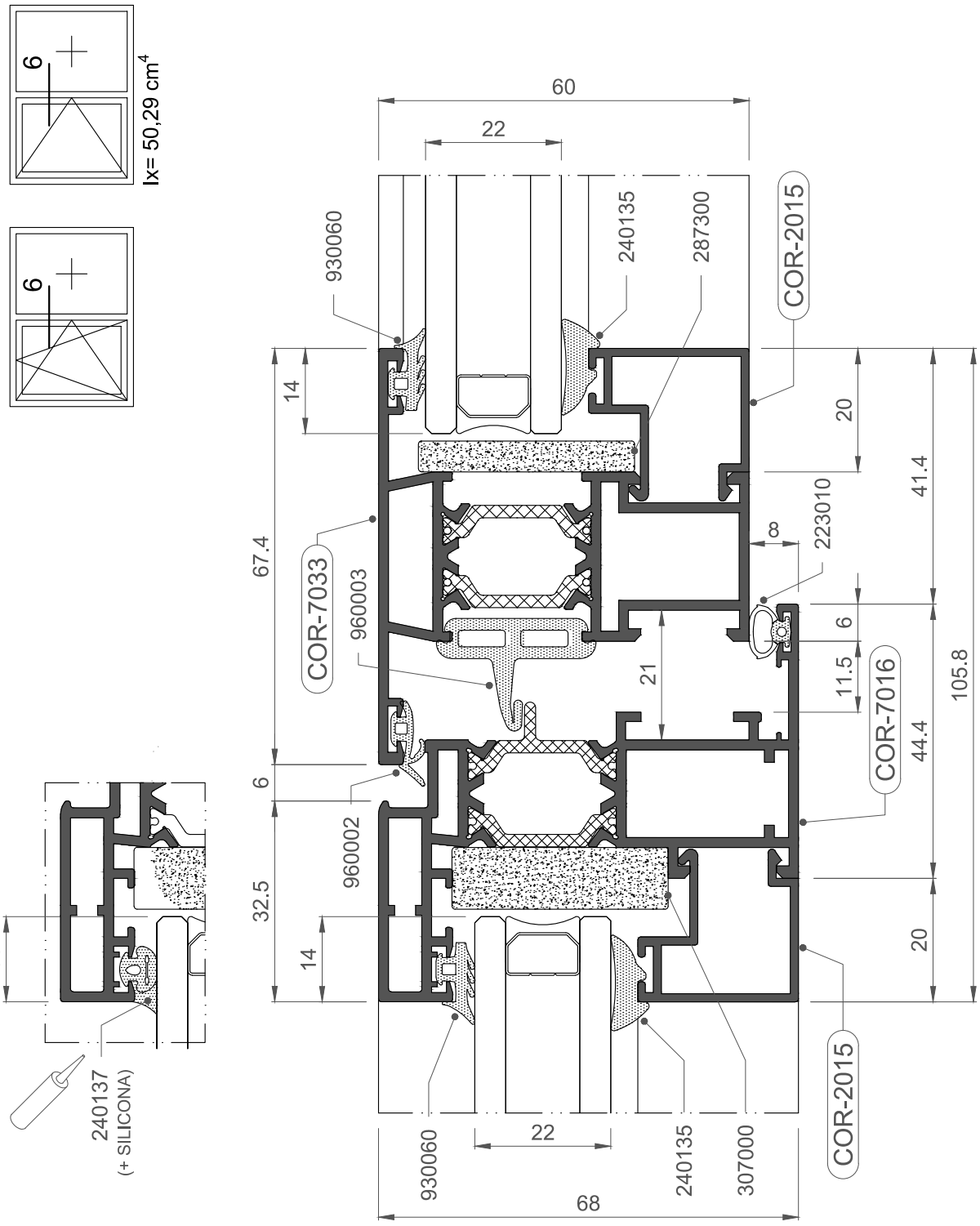
6
Ix= 50,29 cm4
6
60
22
930060
240135
287300
COR-2015
14
20
41.4
67.4
COR-7033
960003
223010
8
6
11.5
21
105.8
COR-7016
44.4
6
960002
32.5
14
14
20
COR-2015
240137
(+ SILICONA)
930060
22
240135
307000
68

1:1

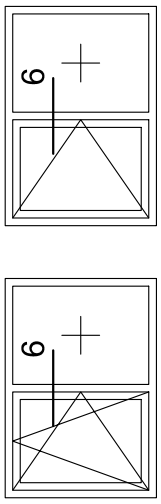
6
6
Ix= 56,16 cm4

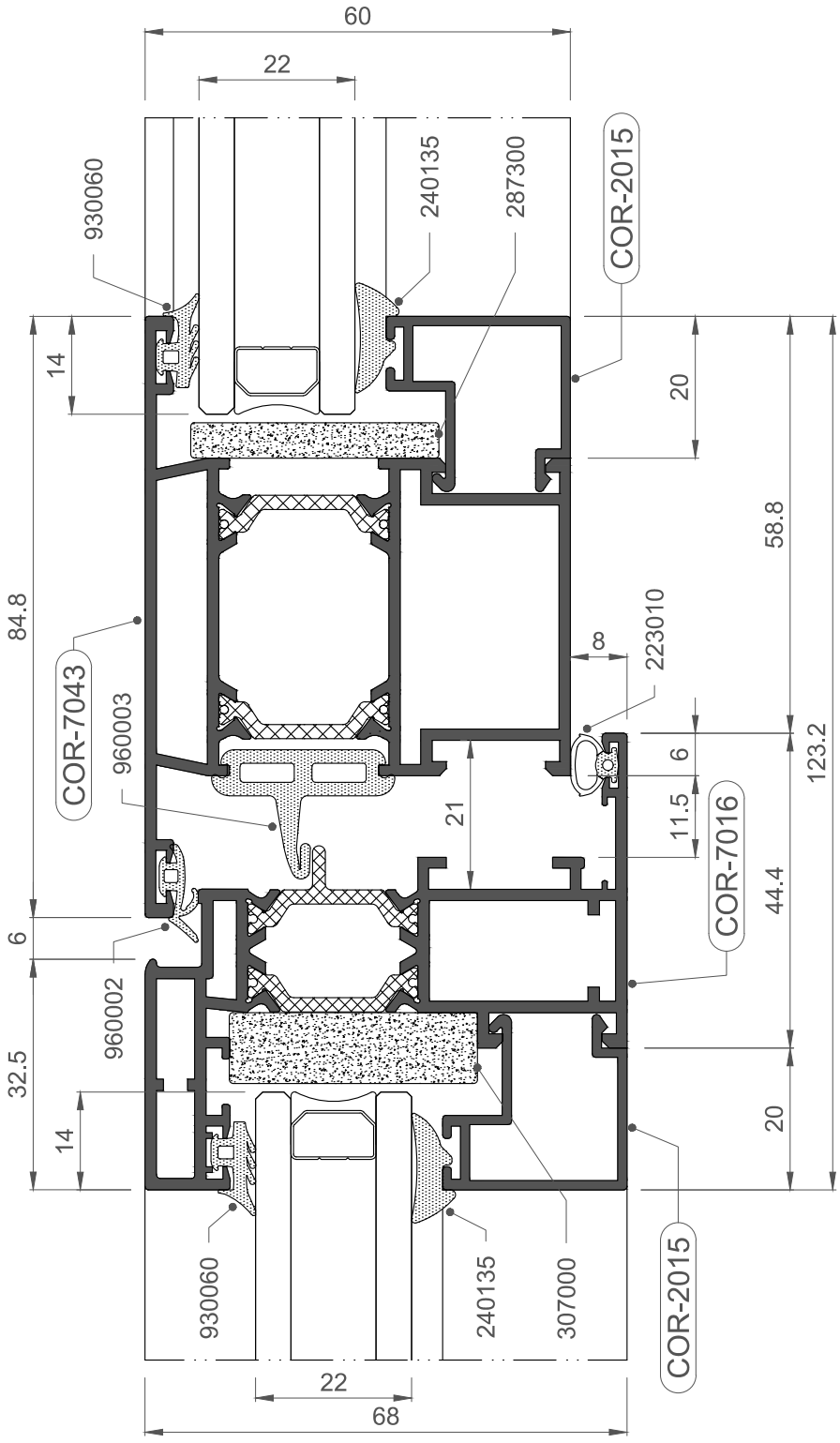
60
22
930060
240135
287300
COR-2015
14
20
58.8
84.8
223010
8
COR-7043
960003
6
11.5
21
123.2
COR-7016
44.4
6
960002
32.5
14
20
930060
240135
307000
COR-2015
22
68

1:1

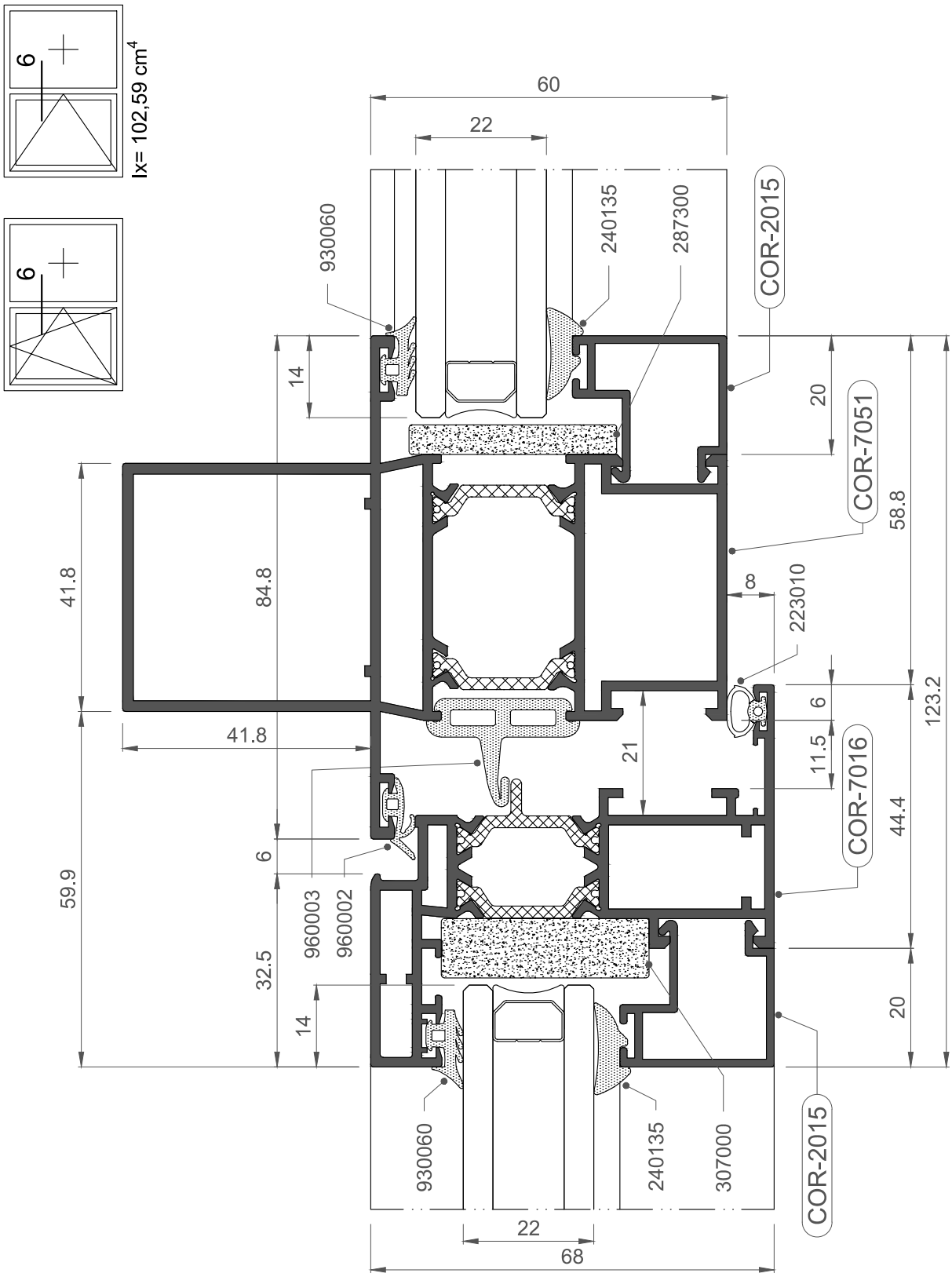
6
Ix= 102,59 cm4
6
60
22
930060
240135
287300
COR-2015
14
20
COR-7051
58.8
41.8
84.8
8
223010
6
123.2
41.8
21
11.5
COR-7016
44.4
6
59.9
960003
960002
32.5
14
20
930060
240135
307000
COR-2015
22
68

1:1

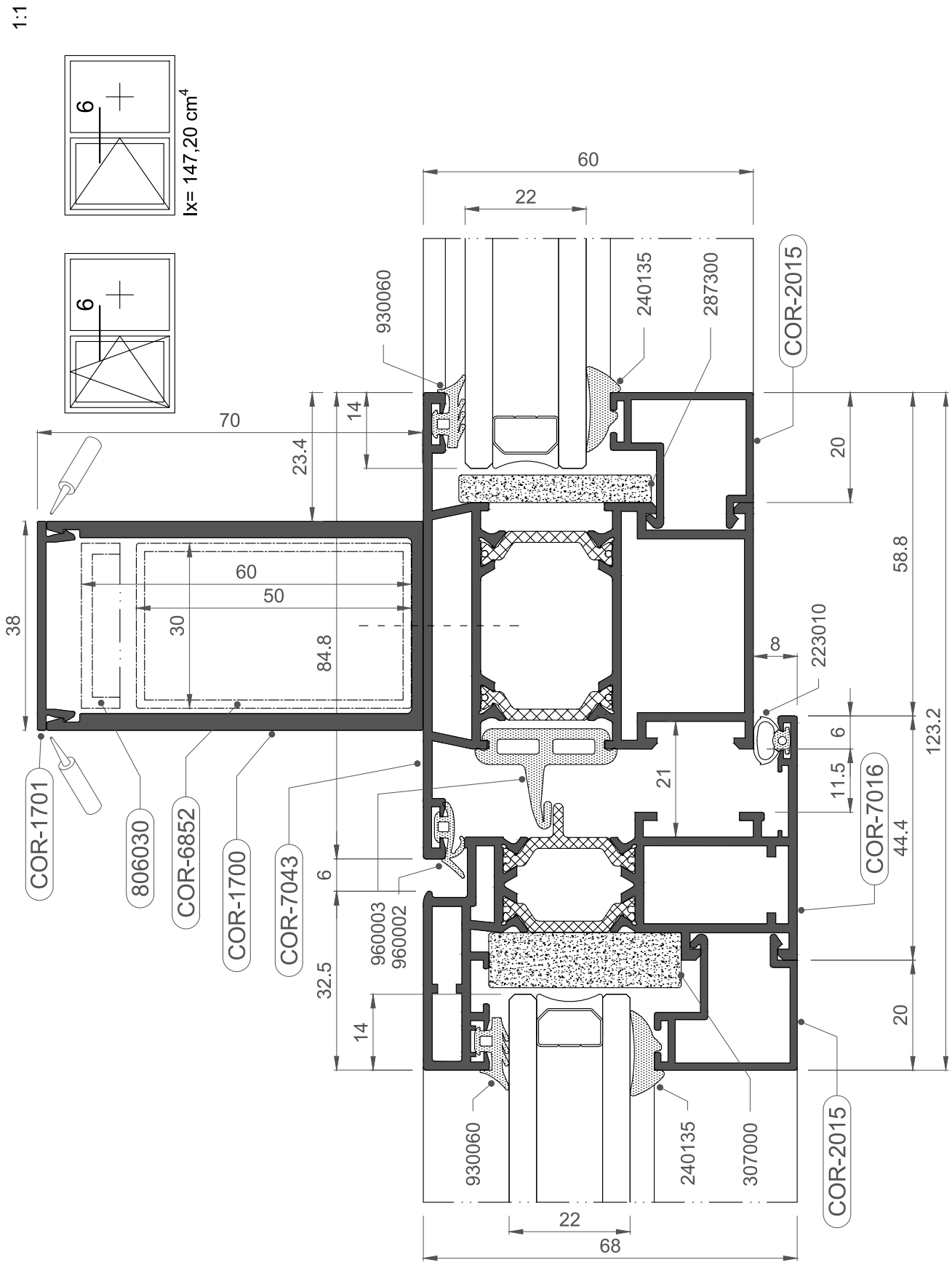
6
Ix= 147,20 cm4
6
60
22
930060
240135
287300
COR-2015
70
14
23.4
20
58.8
38
60
50
30
84.8
8
223010
6
11.5
123.2
21
COR-7016
44.4
COR-1701
806030
COR-6852
COR-1700
COR-7043
6
960003
960002
32.5
14
20
930060
240135
307000
COR-2015
22
68

1:1

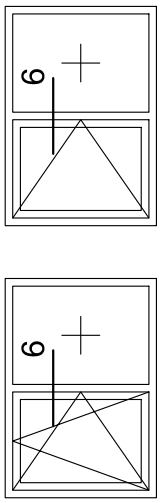
6
6
Ix= 65,87 cm4

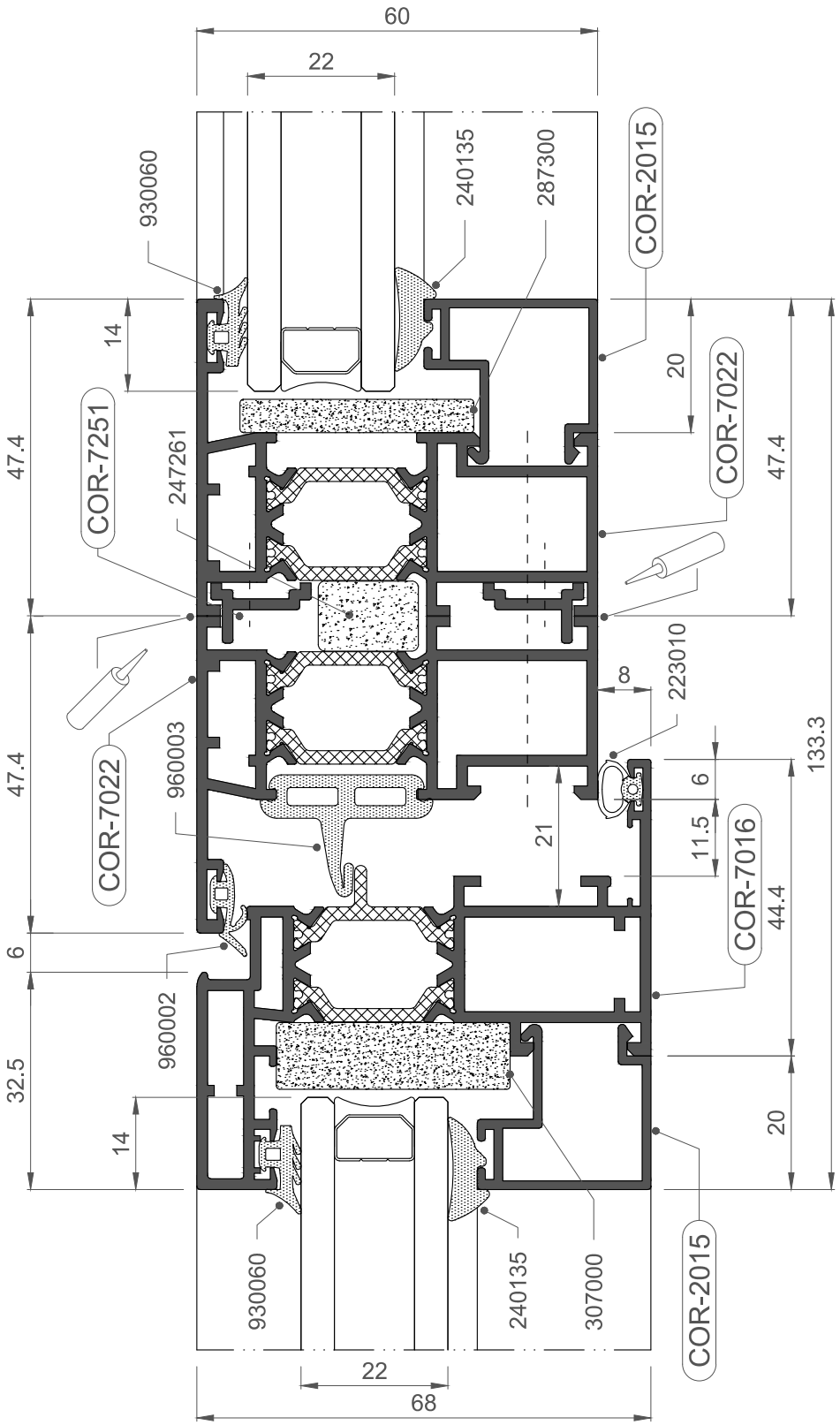
60
22
930060
240135
287300
COR-2015
14
20
47.4
COR-7251
247261
COR-7022
47.4
8
223010
47.4
960003
COR-7022
6
133.3
21
11.5
COR-7016
44.4
6
960002
32.5
14
20
930060
240135
307000
COR-2015
22
68

1:1

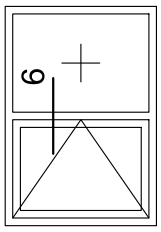

Ix= 81,49 cm^4

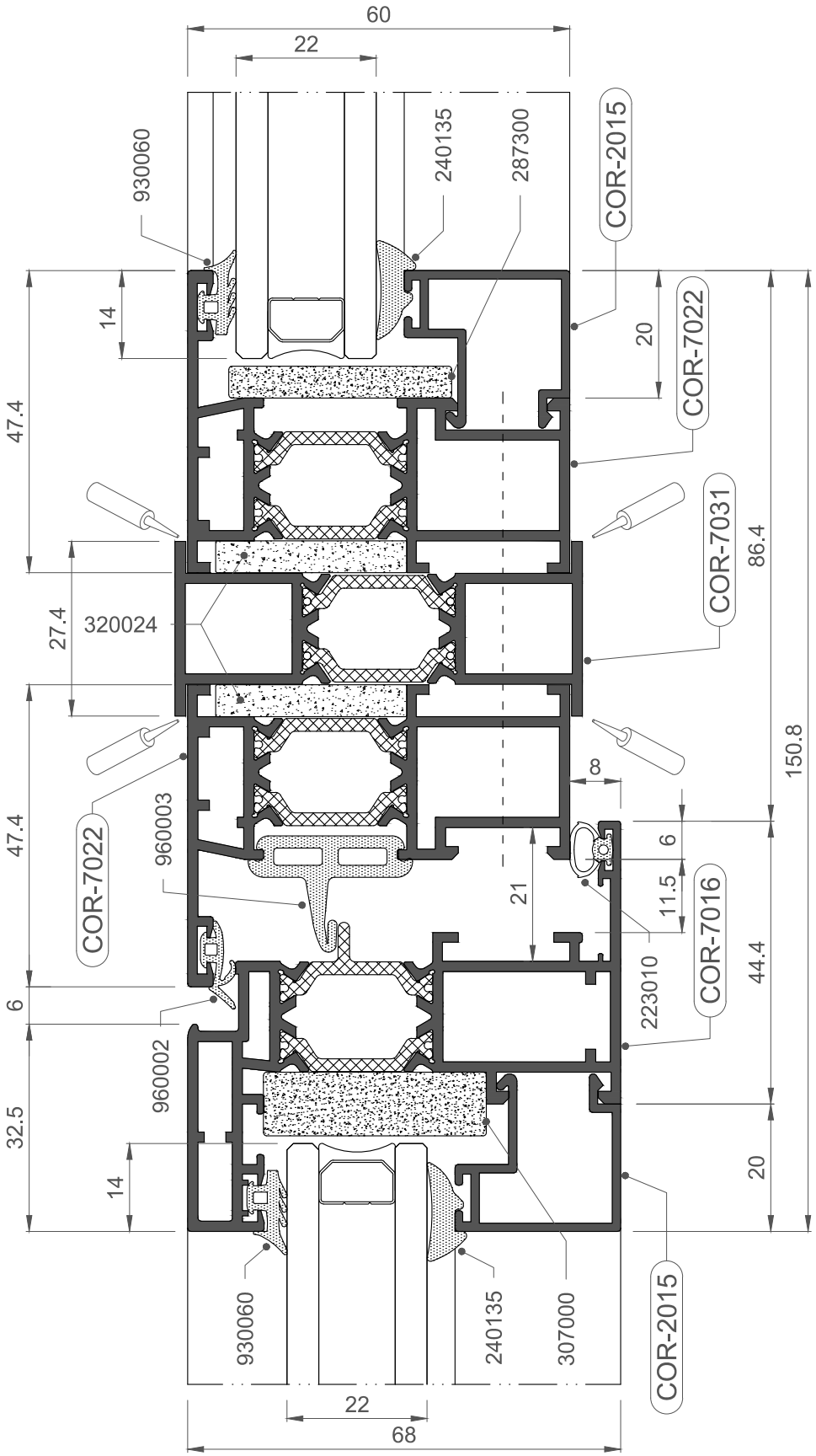

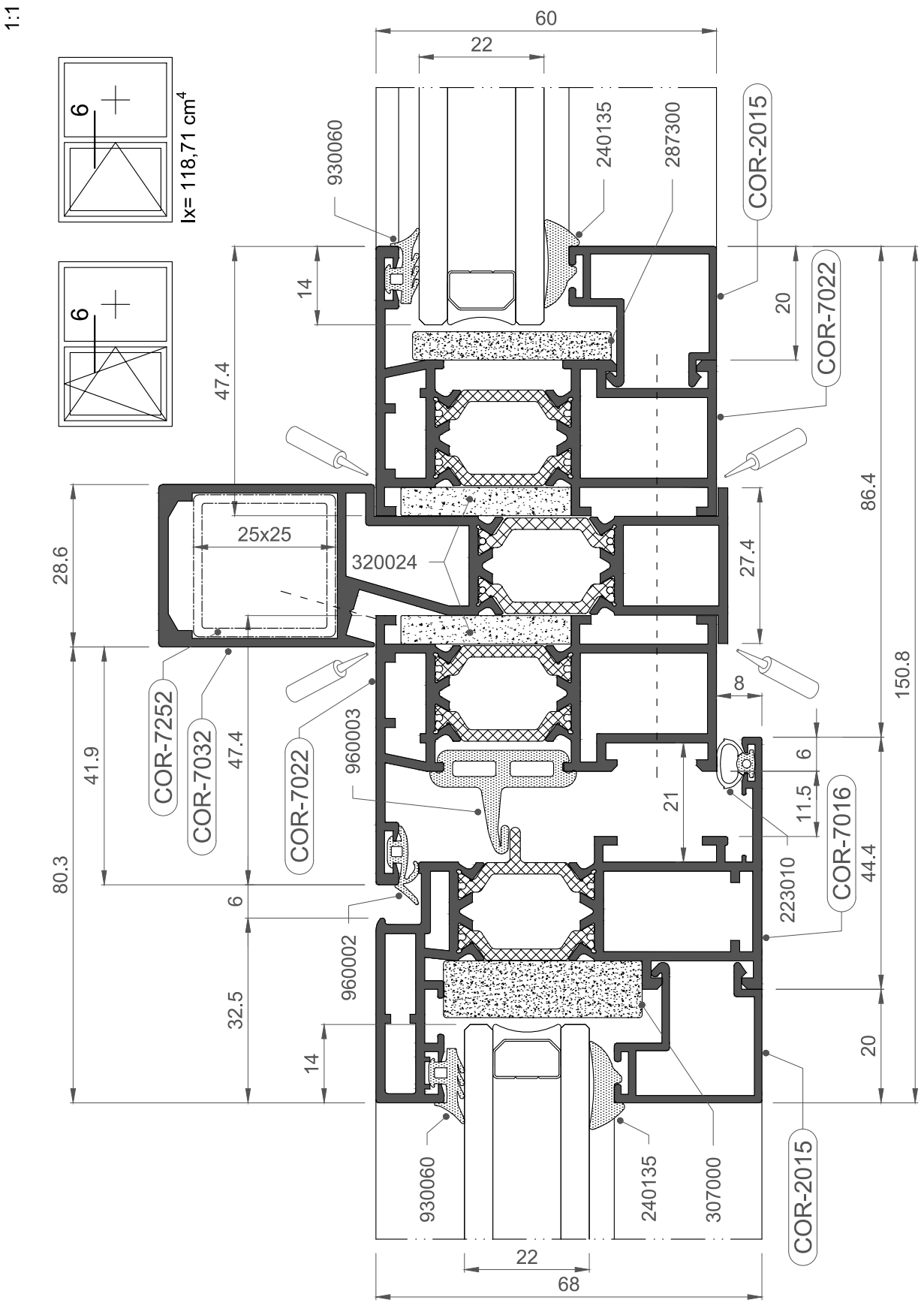
1:1
6
6
Ix= 118,71 cm4
60
22
930060
240135
287300
COR-2015
COR-7022
14
20
47.4
25x25
320024
28.6
27.4
86.4
150.8
8
41.9
47.4
COR-7252
COR-7032
COR-7022
960003
6
11.5
21
COR-7016
44.4
80.3
6
223010
960002
32.5
14
20
930060
240135
307000
COR-2015
22
68

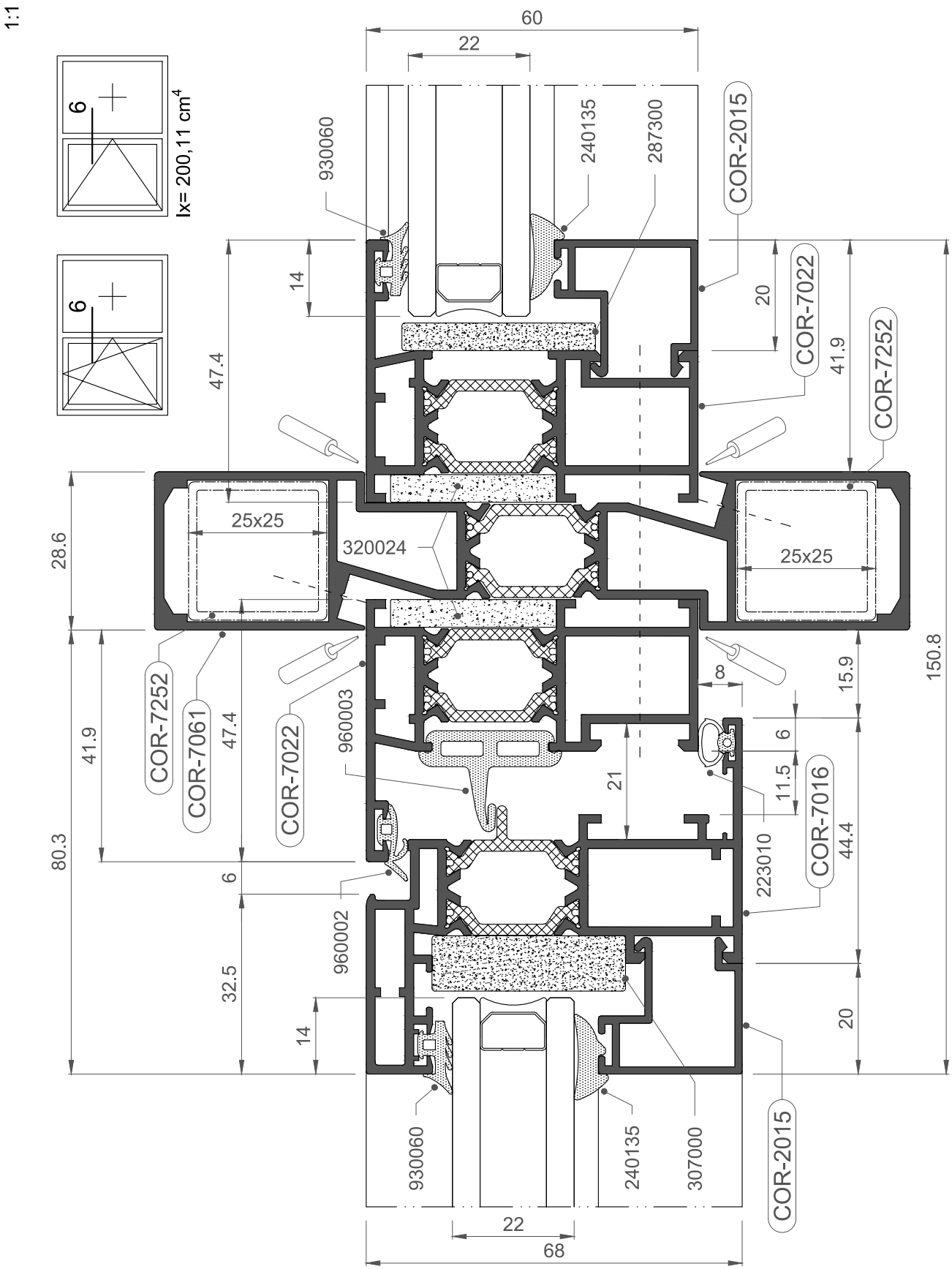
1:1
Ix= 200,11 cm4
6
6
60
22
930060
240135
287300
COR-2015
14
20
COR-7022
41.9
COR-7252
47.4
28.6
25x25
320024
25x25
150.8
15.9
8
COR-7252
COR-7061
47.4
COR-7022
960003
41.9
6
11.5
21
COR-7016
223010
44.4
80.3
6
960002
32.5
14
20
930060
240135
307000
COR-2015
22
68

1:1

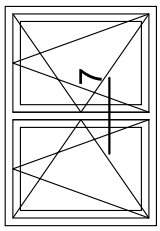
7
Ix= 86,01 cm4

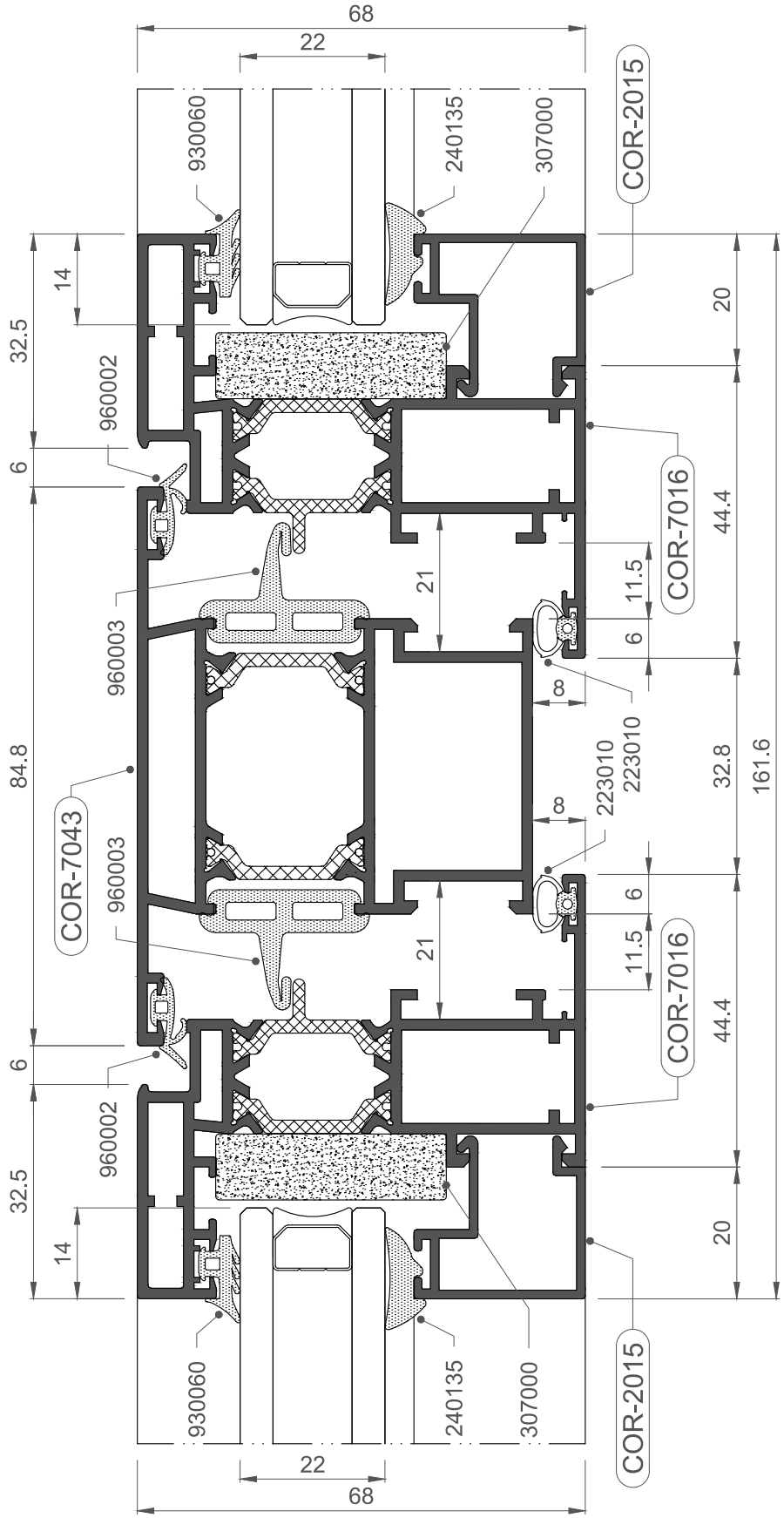
68
22
930060
240135
307000
COR-2015
14
32.5
960002
6
20
COR-7016
44.4
21
11.5
6
960003
8
84.8
223010
223010
32.8
161.6
COR-7043
960003
8
6
21
11.5
COR-7016
44.4
6
960002
32.5
14
20
930060
240135
307000
COR-2015
22
68

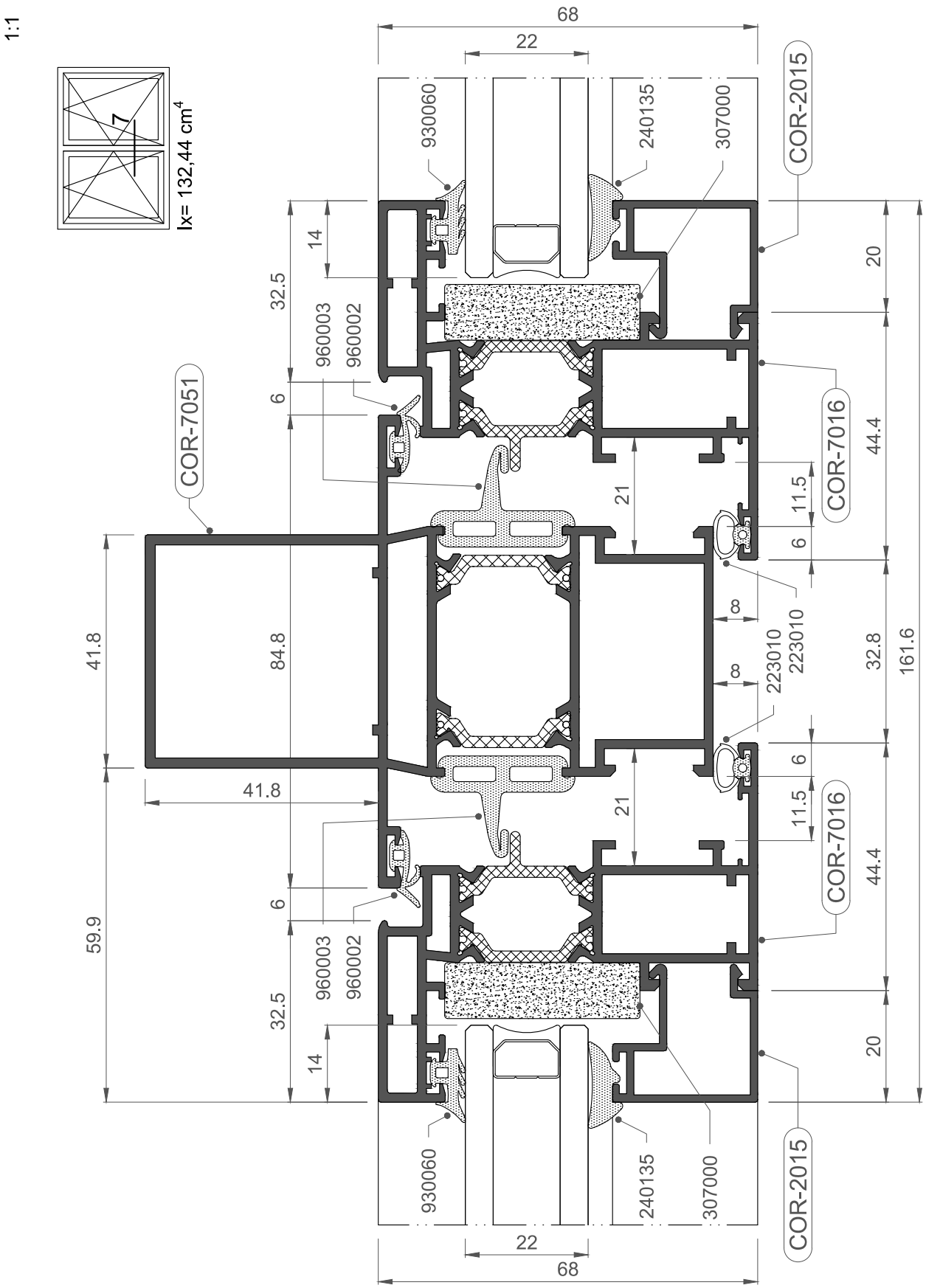
1:1
7
Ix= 132,44 cm4
68
22
930060
240135
307000
COR-2015
COR-7051
COR-7016
960003
960002
223010
14
32.5
6
84.8
41.8
59.9
21
11.5
8
20
44.4
32.8
161.6

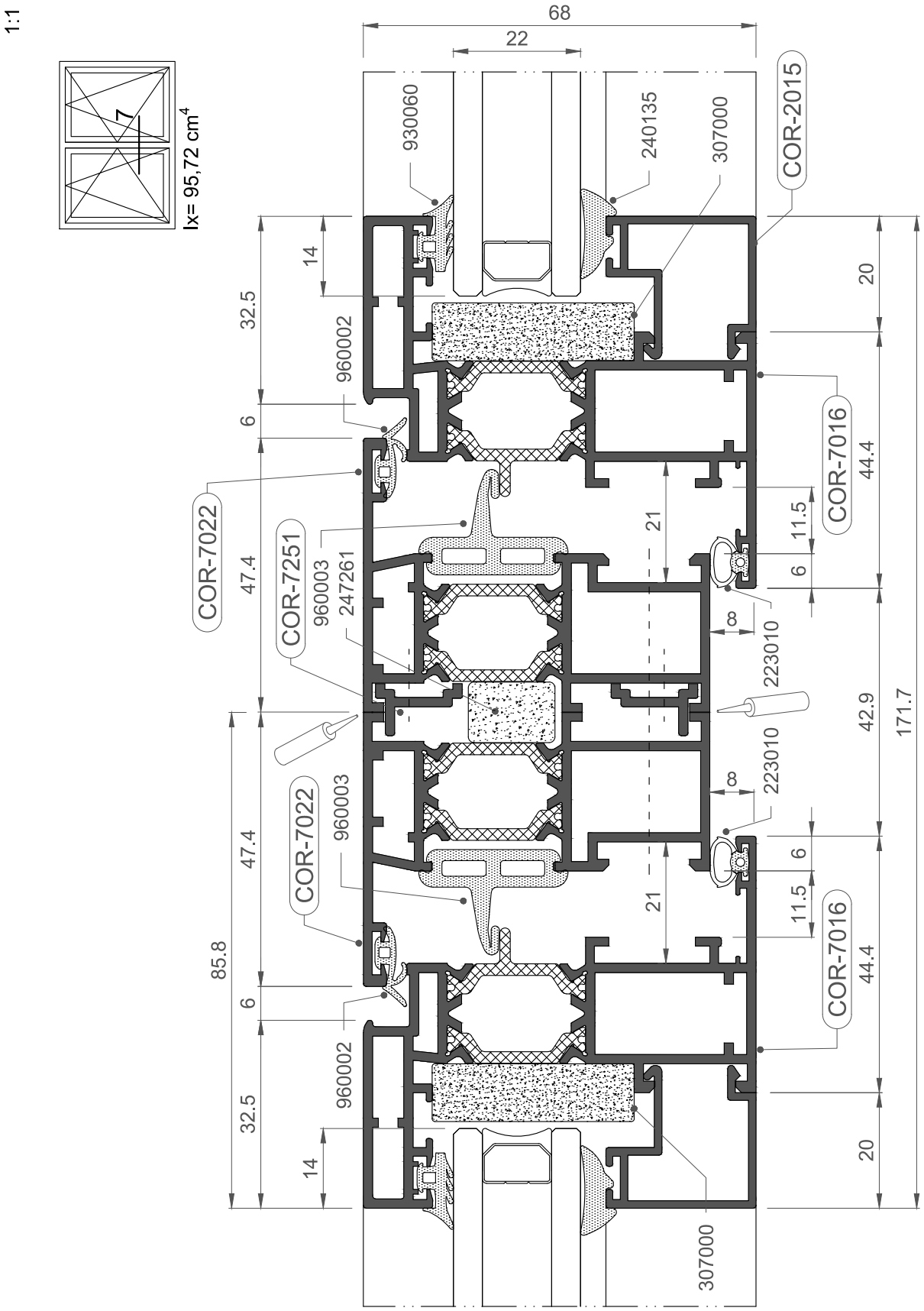
1:1
Ix= 95,72 cm4
68
22
930060
240135
307000
COR-2015
14
32.5
960002
6
47.4
COR-7022
COR-7251
960003
247261
20
COR-7016
44.4
21
11.5
6
8
223010
42.9
171.7
85.8
307000

1:1

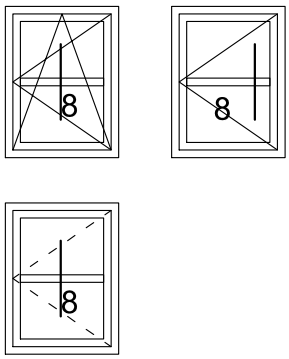

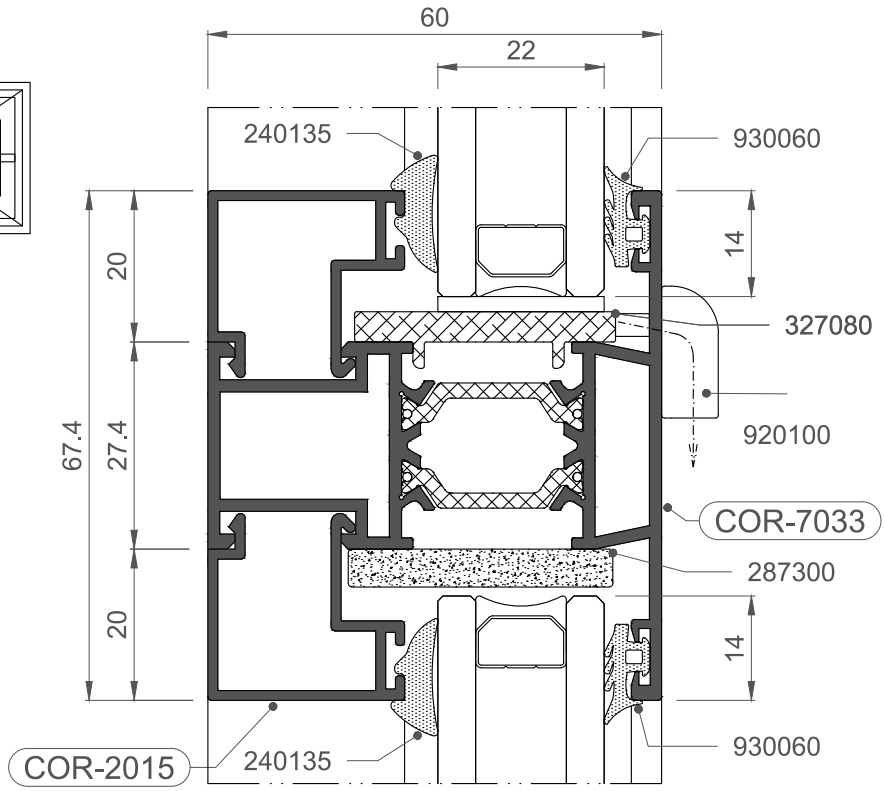
60
22
240135
930060
14
20
327080
67.4
27.4
920100
COR-7033
287300
20
14
COR-2015
240135
930060

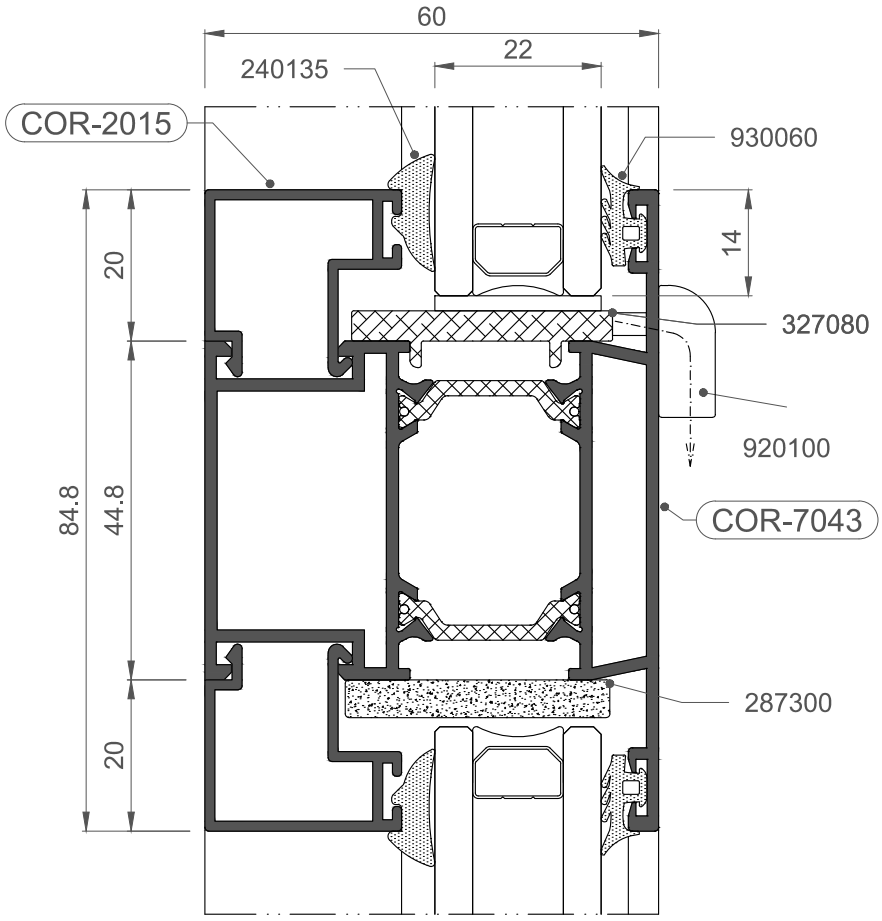
60
22
240135
COR-2015
930060
14
20
327080
84.8
44.8
920100
COR-7043
287300
20

1:1

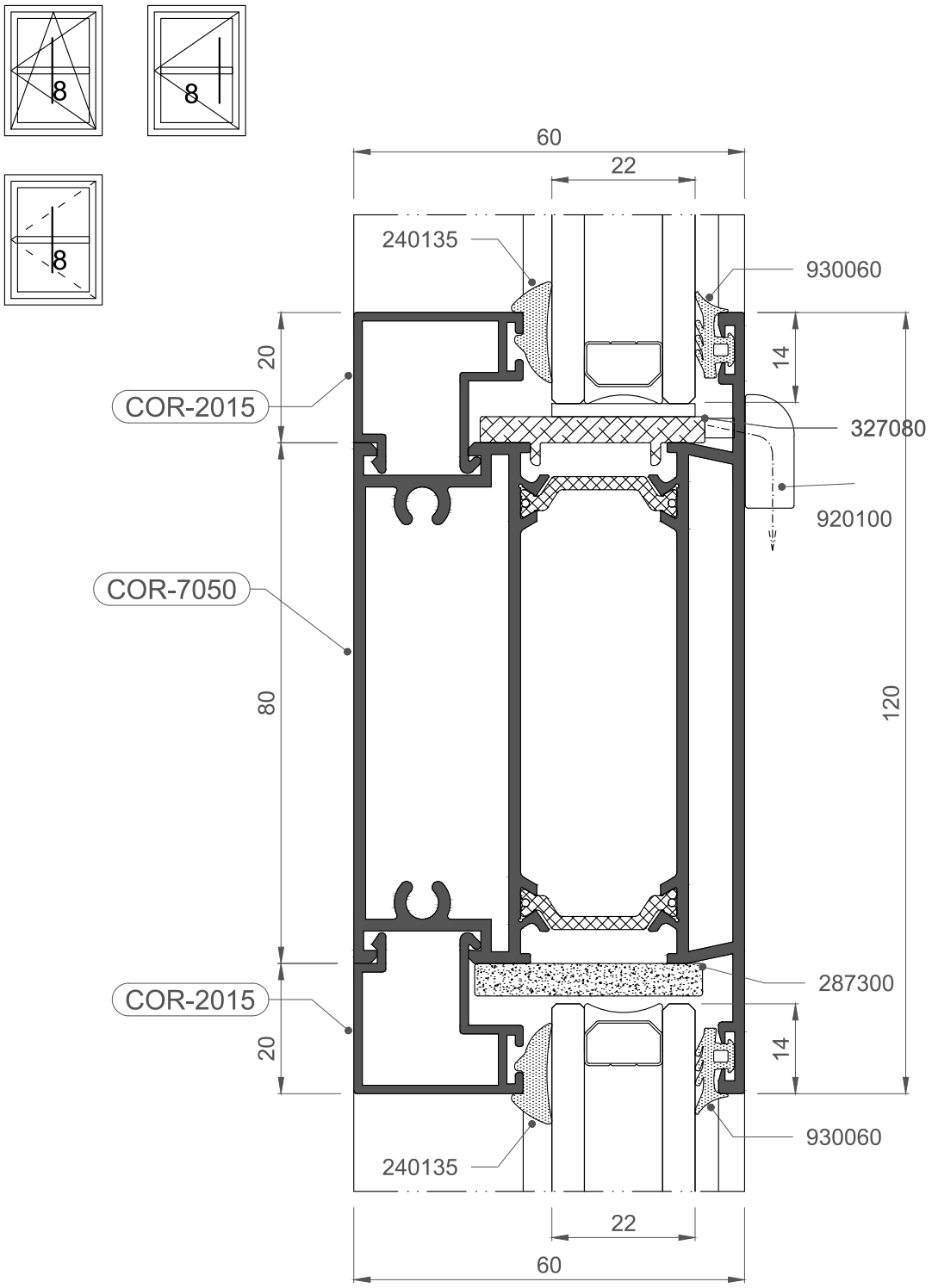
60
22
240135
930060
20
14
COR-2015
327080
920100
COR-7050
80
120
287300
COR-2015
20
14
930060
240135
22
60

1:1

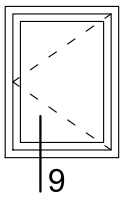
9

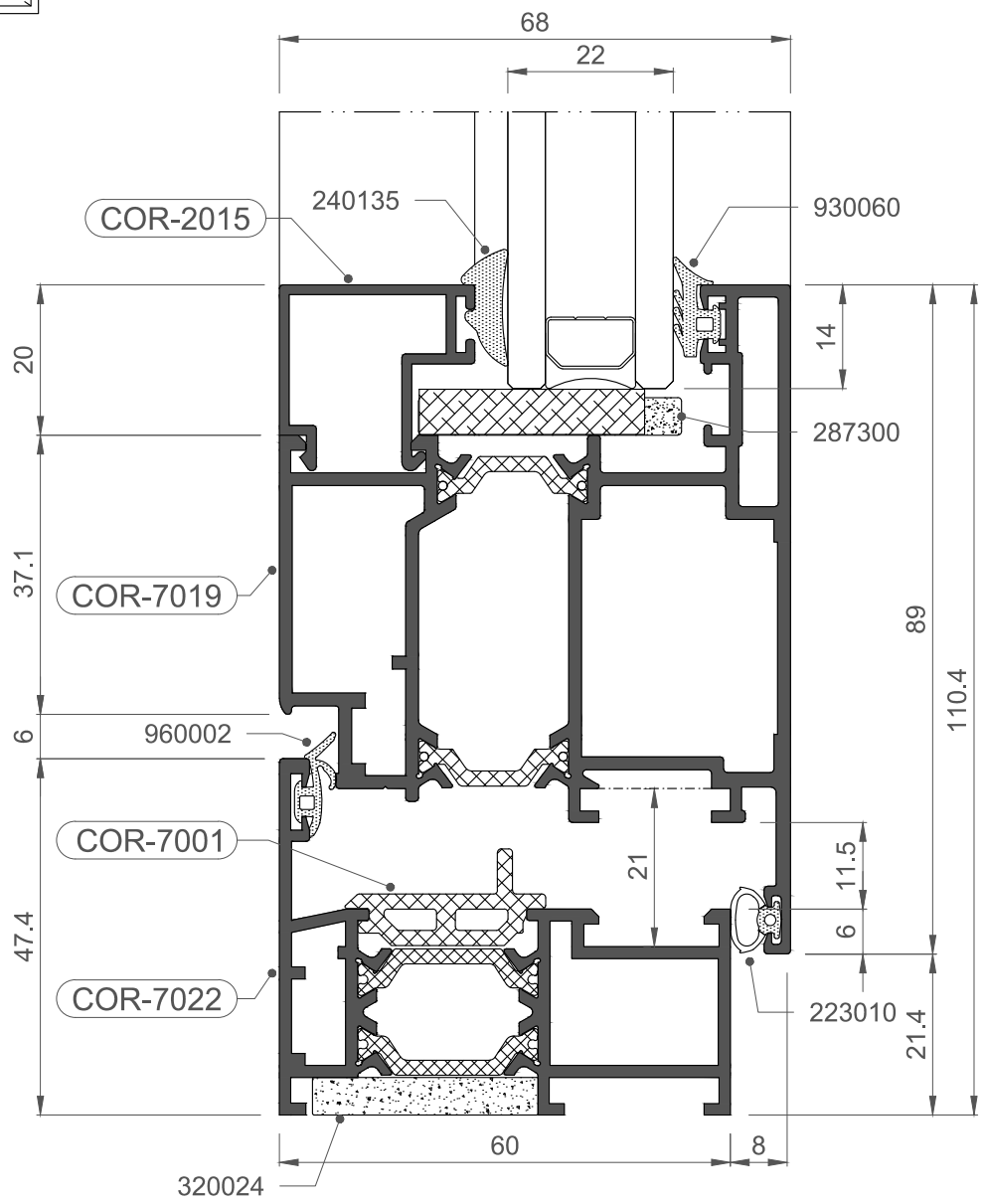
68
22
COR-2015
240135
930060
20
14
287300
37.1
COR-7019
89
110.4
6
960002
COR-7001
21
11.5
6
47.4
COR-7022
223010
21.4
60
8
320024

1:1

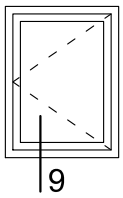
9

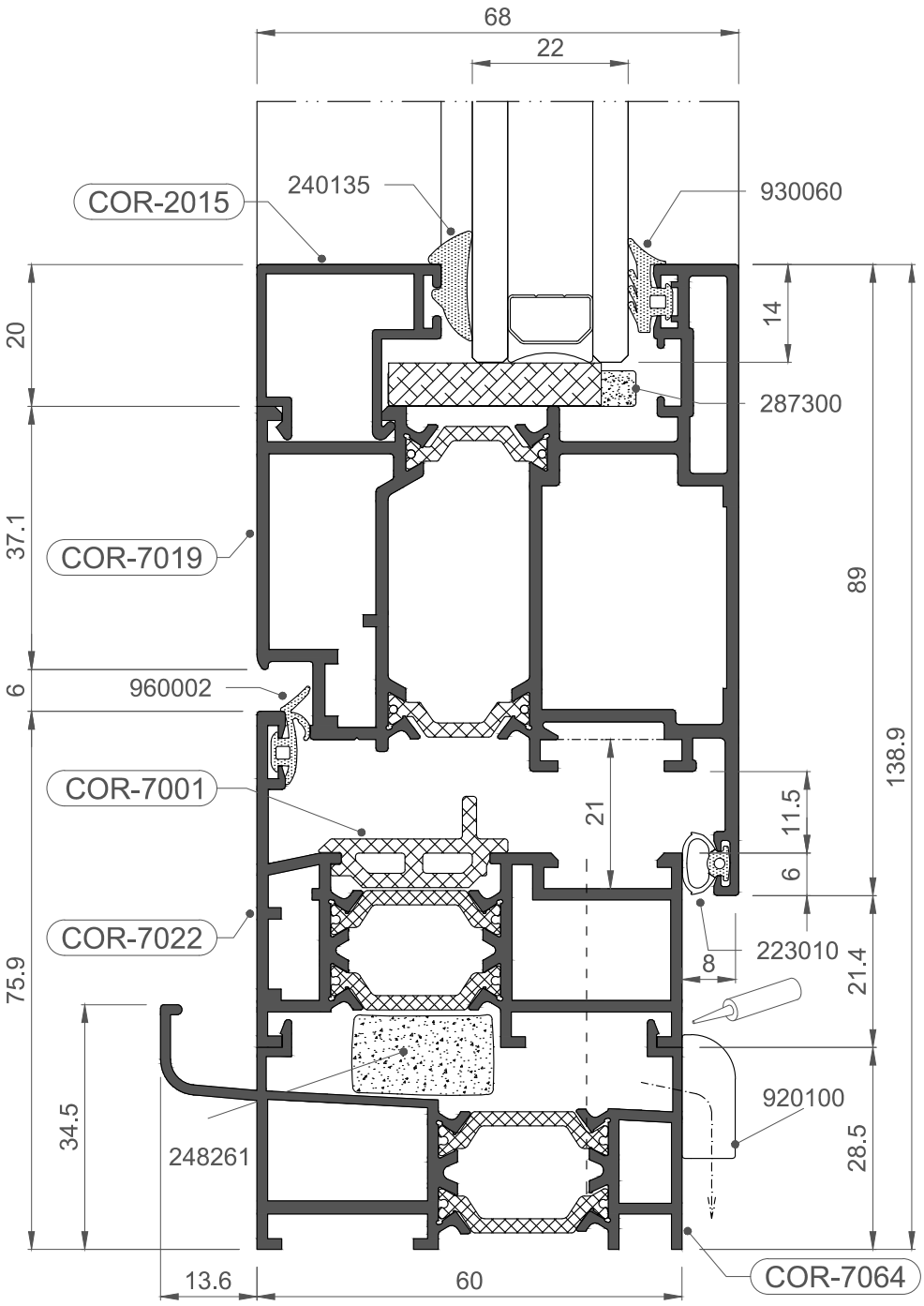
68
22
COR-2015
240135
930060
20
14
287300
37.1
COR-7019
89
6
960002
138.9
COR-7001
21
11.5
6
COR-7022
223010
8
75.9
21.4
34.5
920100
248261
28.5
13.6
60
COR-7064

1:1

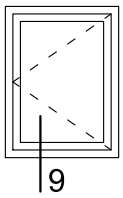
9

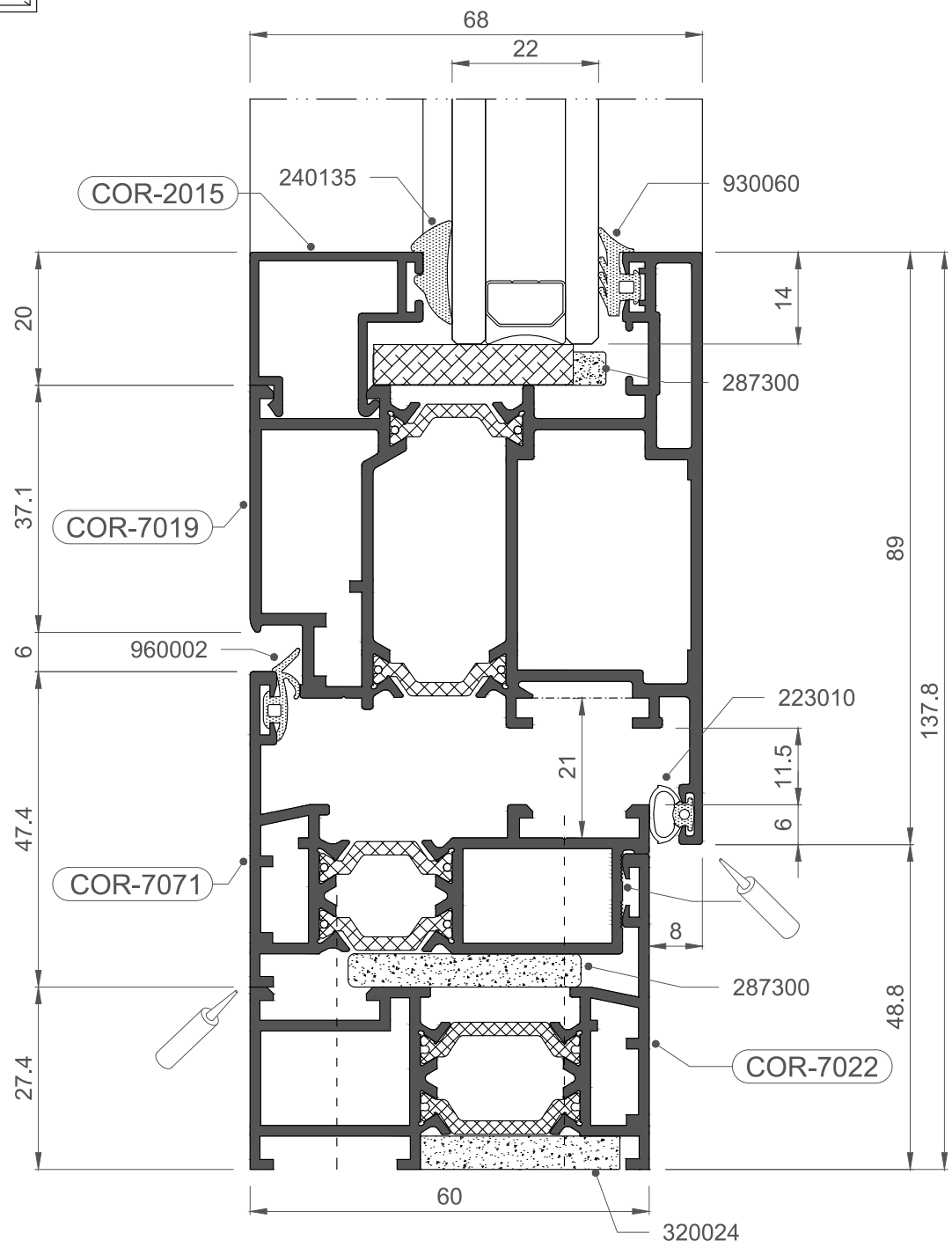
68
22
COR-2015
240135
930060
14
20
287300
37.1
COR-7019
89
6
960002
223010
137.8
21
11.5
6
47.4
COR-7071
8
287300
48.8
27.4
COR-7022
60
320024

1:1

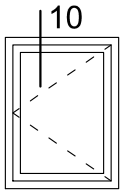
10

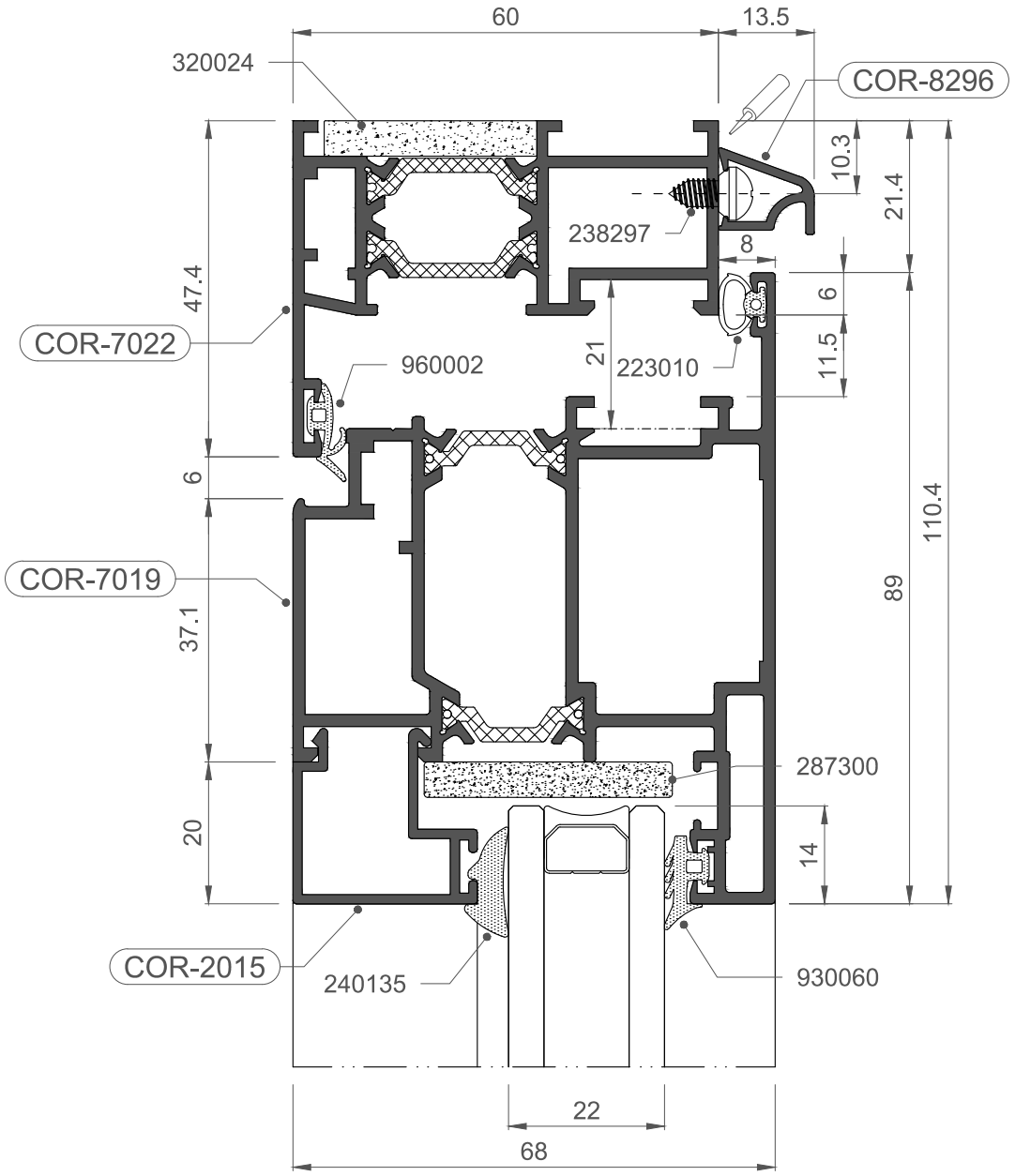
60
13.5
320024
COR-8296
10.3
21.4
238297
8
47.4
6
COR-7022
960002
21
223010
11.5
6
110.4
89
COR-7019
37.1
287300
20
14
COR-2015
240135
930060
22
68

1:1

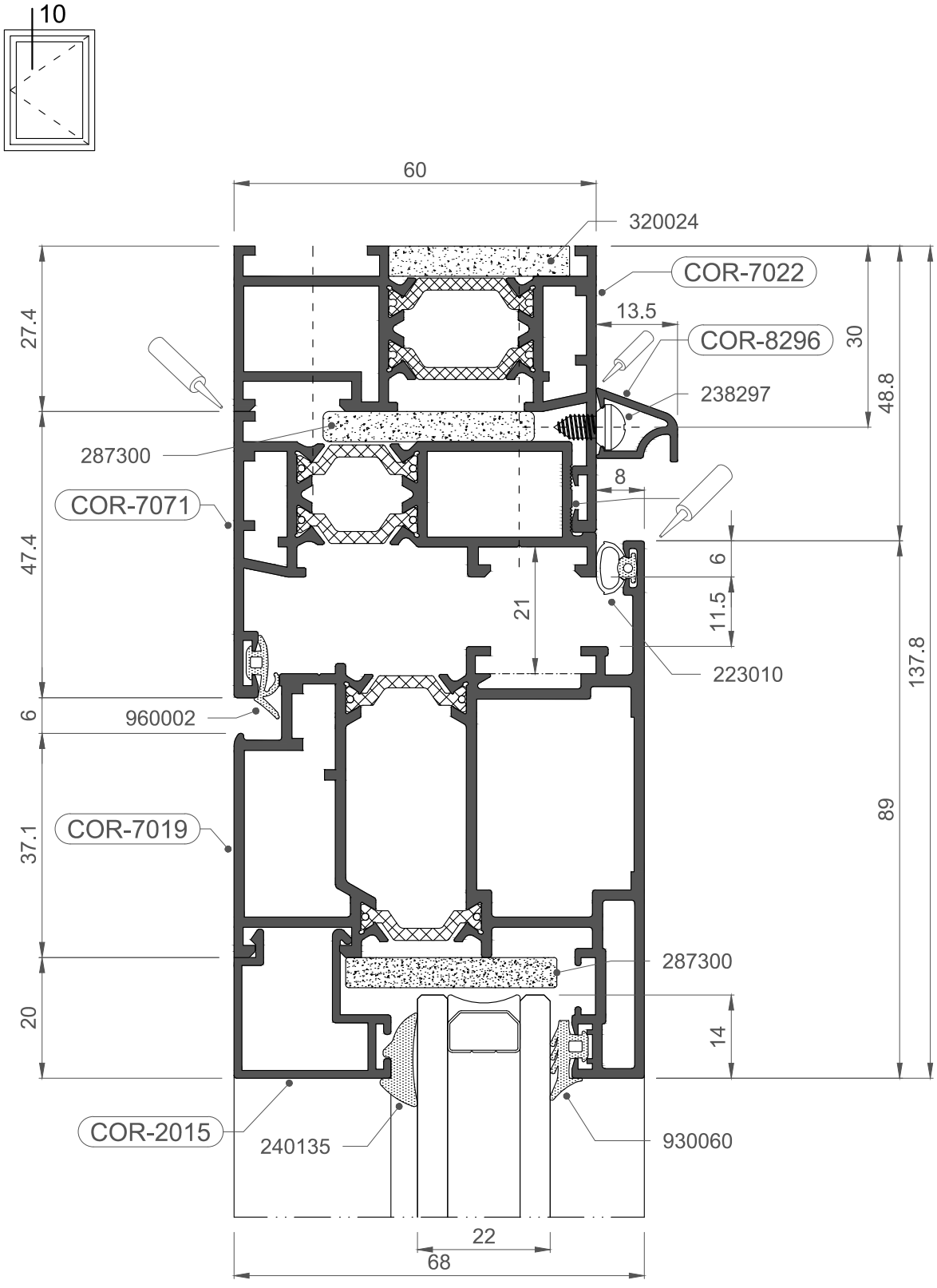
10
60
320024
COR-7022
13.5
COR-8296
238297
30
48.8
27.4
287300
8
COR-7071
47.4
6
11.5
21
223010
137.8
6
960002
37.1
COR-7019
89
287300
20
14
COR-2015
240135
930060
22
68

1:1

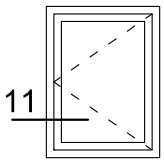
11

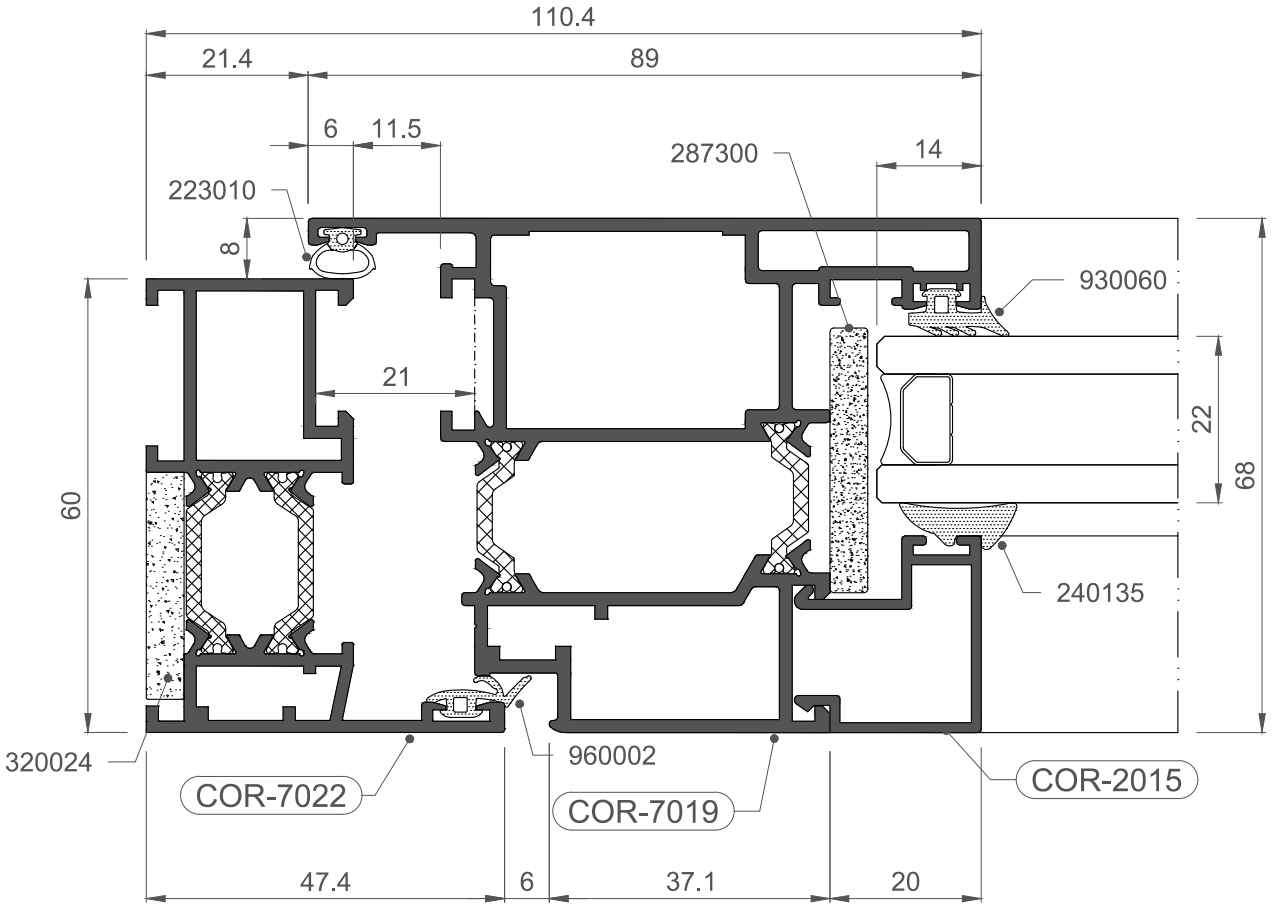
110.4
21.4
89
6
11.5
287300
14
223010
8
930060
21
22
68
60
240135
320024
960002
COR-7022
COR-7019
COR-2015
47.4
6
37.1
20

1:1

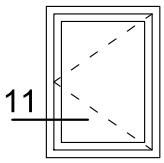
11

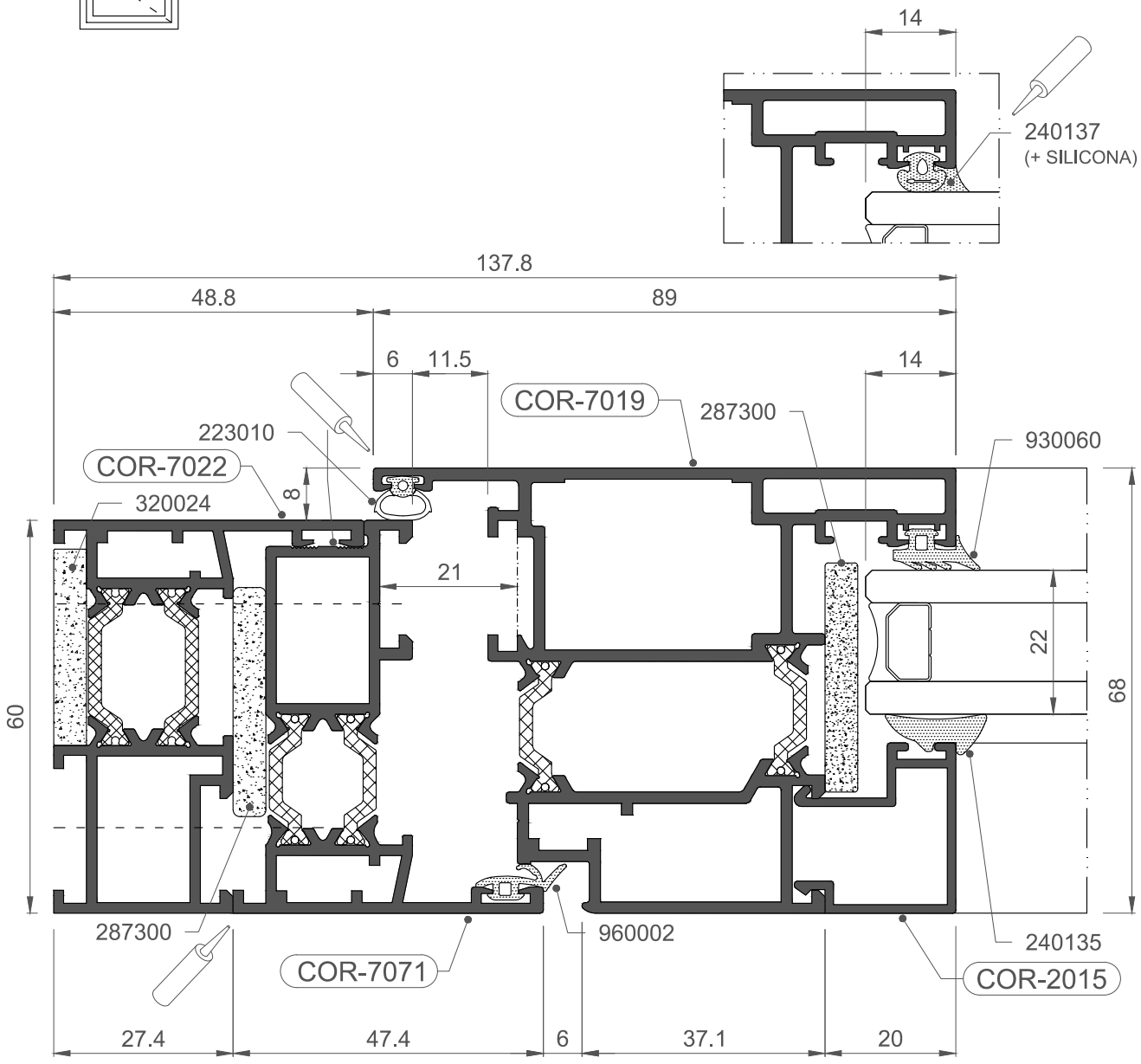
14
240137
(+ SILICONA)
137.8
48.8
89
6
11.5
14
COR-7019
287300
930060
223010
COR-7022
320024
8
21
22
68
60
287300
960002
240135
COR-7071
COR-2015
27.4
47.4
6
37.1
20

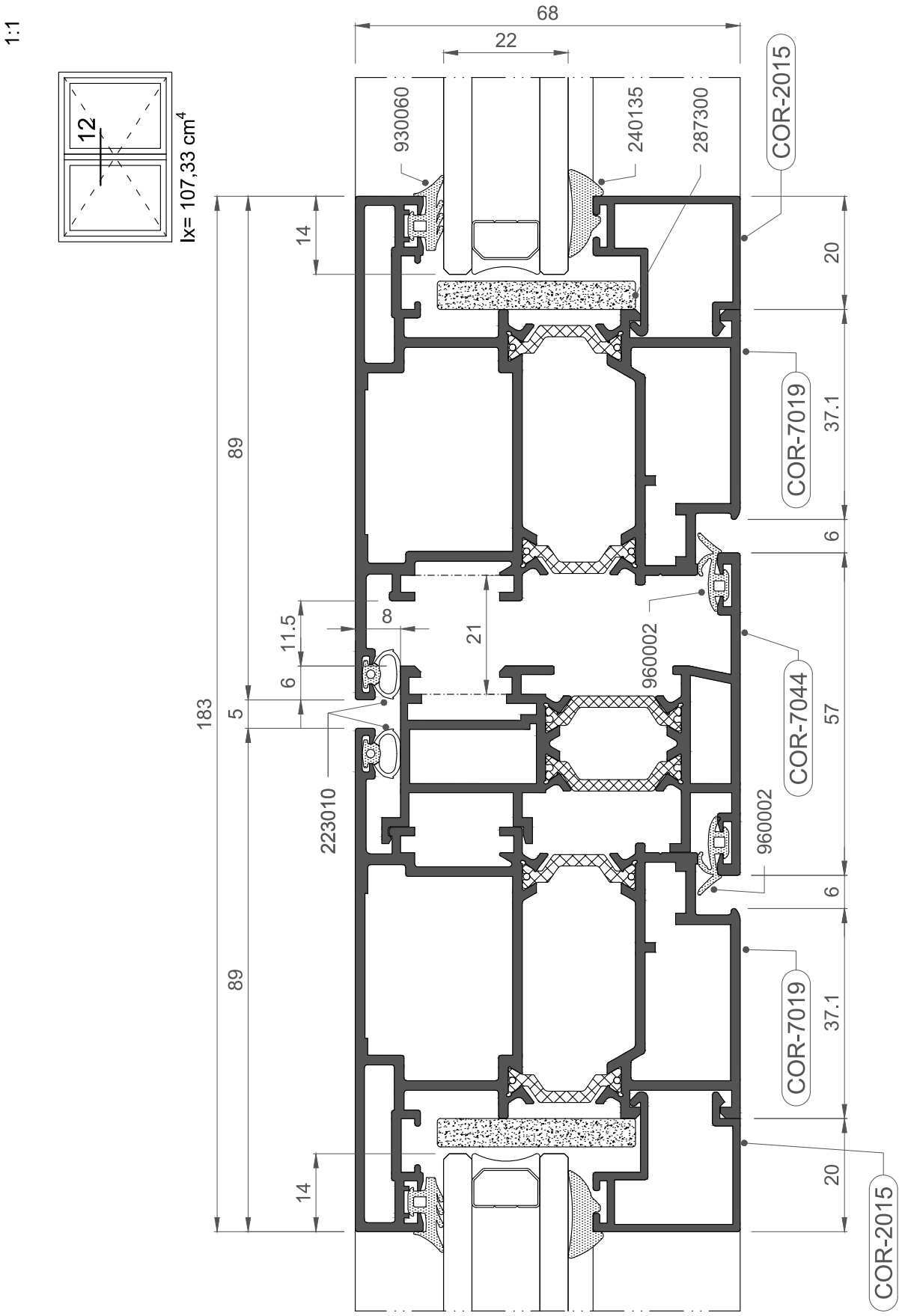
1:1
12
Ix= 107,33 cm4
68
22
930060
240135
287300
COR-2015
14
20
89
COR-7019
37.1
6
8
11.5
21
960002
6
5
183
COR-7044
57
223010
960002
6
89
COR-7019
37.1
14
20
COR-2015

1:1

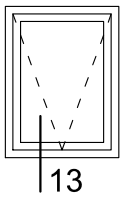
13

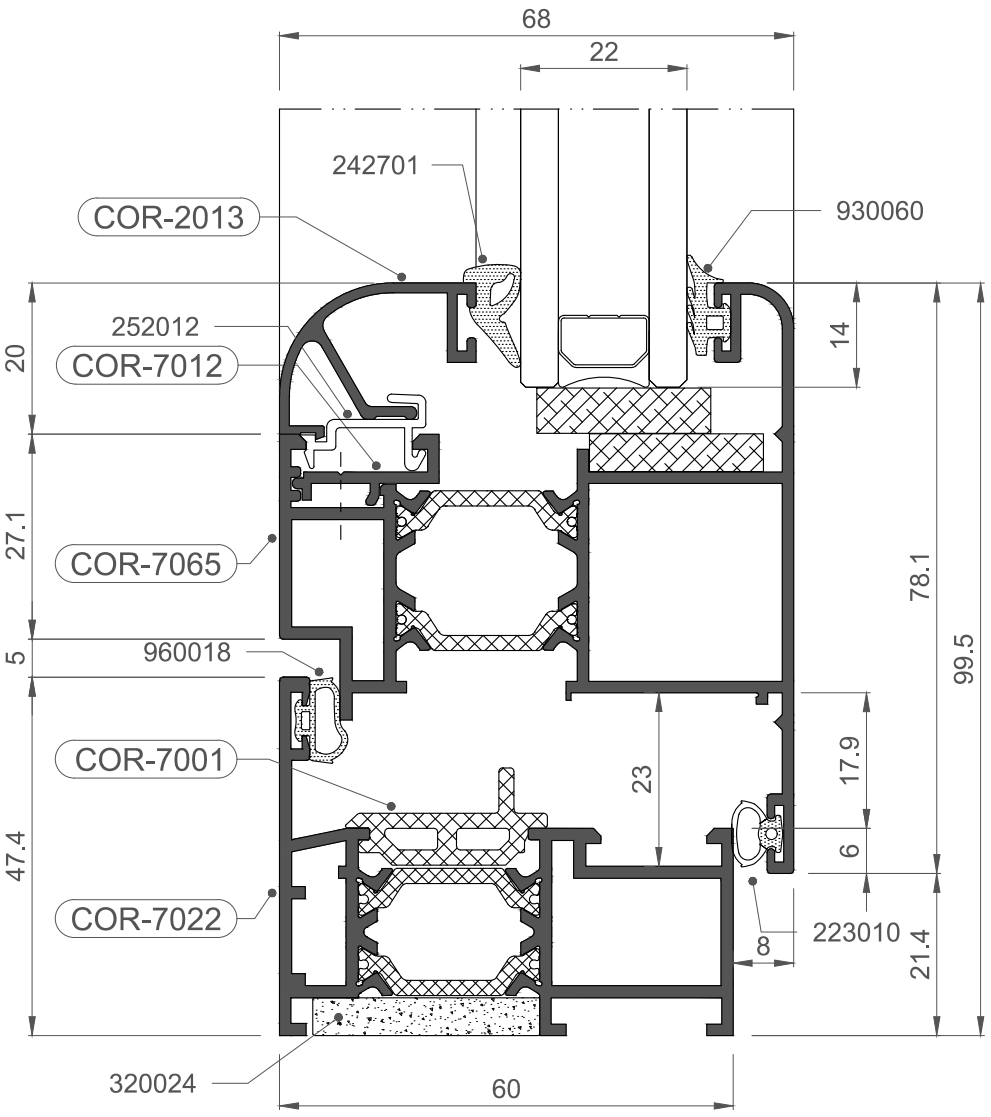
68
22
242701
930060
COR-2013
252012
COR-7012
COR-7065
960018
COR-7001
COR-7022
320024
20
27.1
5
47.4
14
78.1
99.5
23
17.9
6
8
223010
21.4
60

1:1

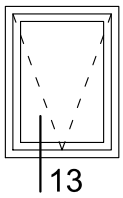
13

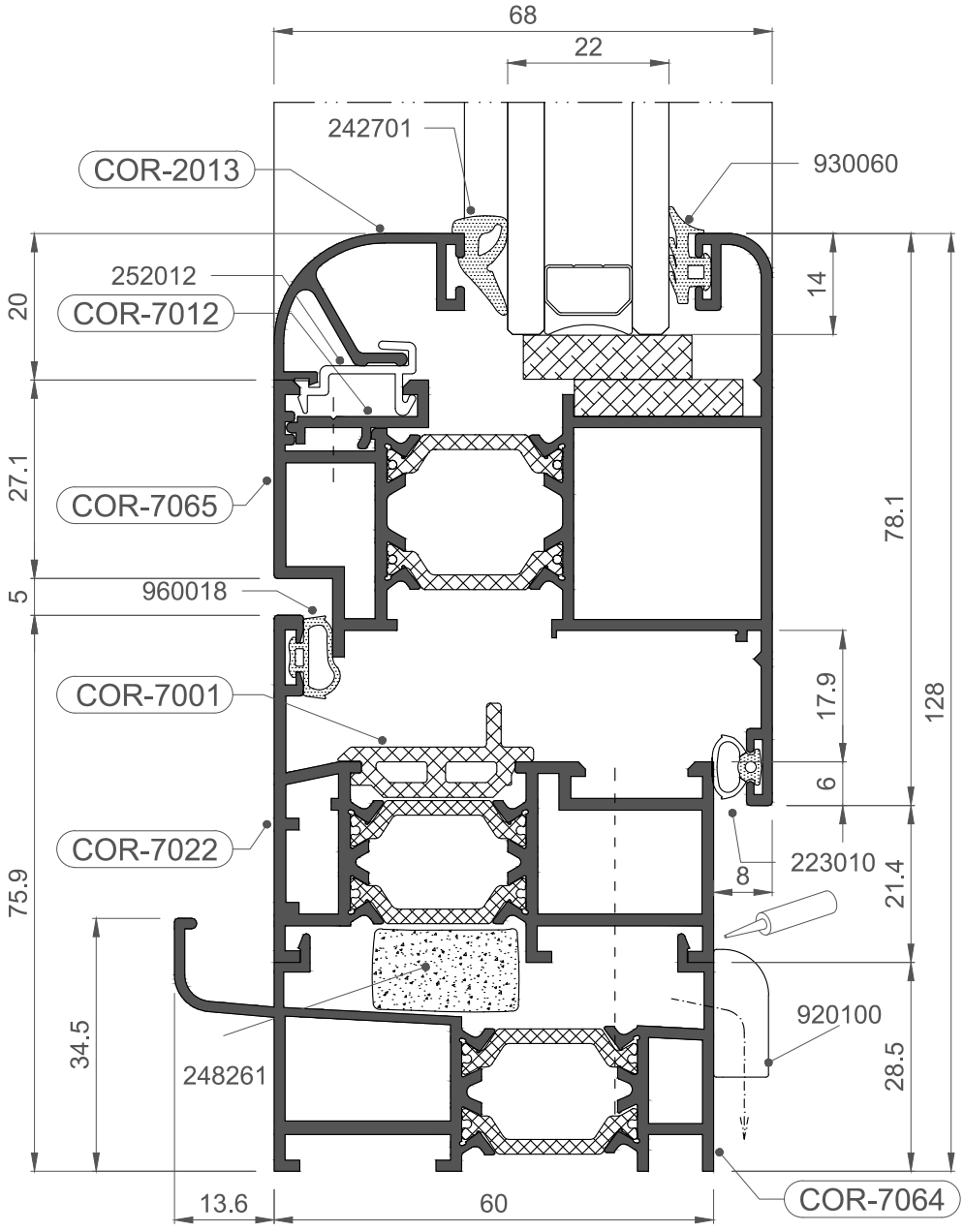
68
22
242701
930060
COR-2013
252012
COR-7012
20
14
27.1
COR-7065
78.1
5
960018
COR-7001
17.9
128
6
COR-7022
223010
8
75.9
21.4
34.5
920100
248261
28.5
13.6
60
COR-7064

1:1

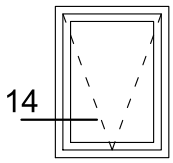
14

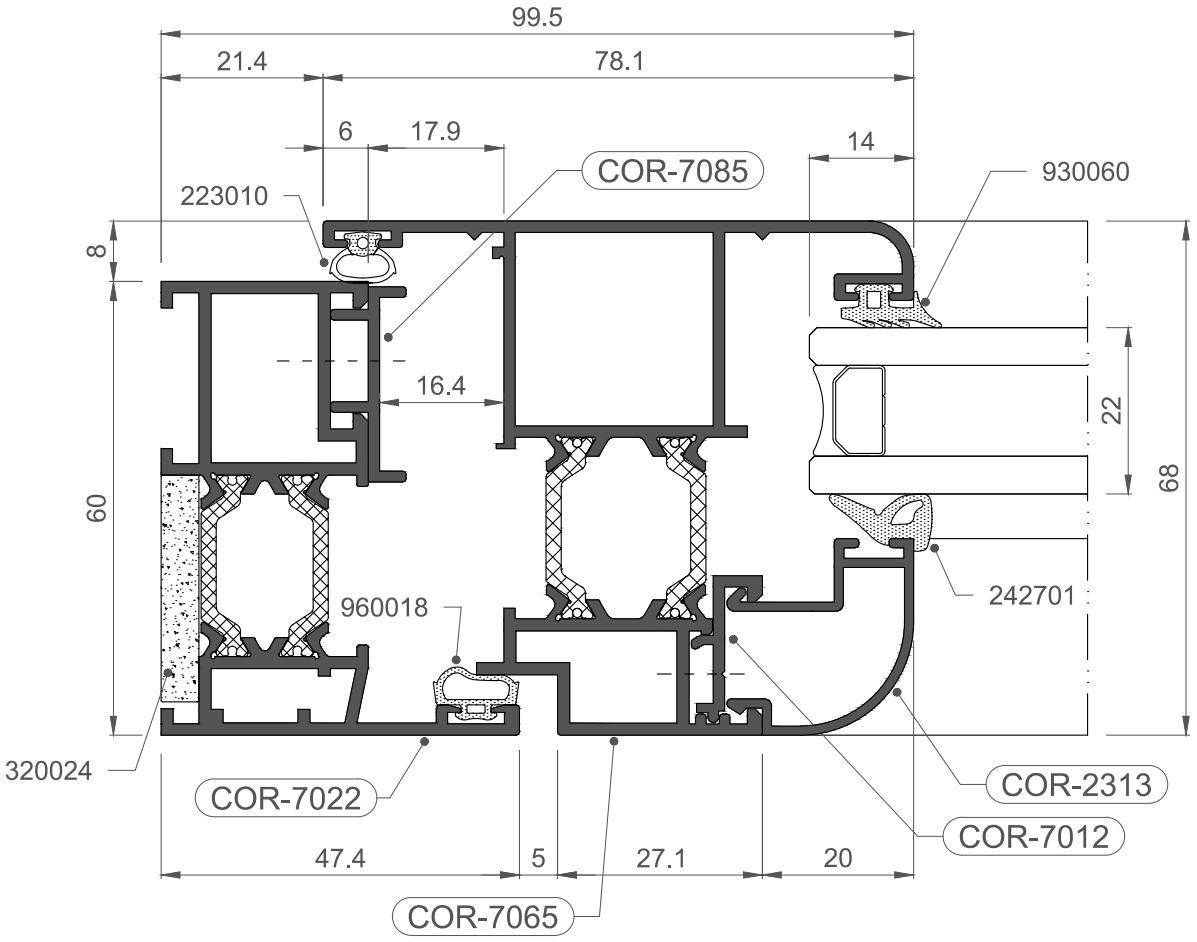
99.5
21.4
78.1
6
17.9
14
COR-7085
930060
223010
8
16.4
22
68
60
242701
960018
320024
COR-7022
COR-2313
COR-7012
47.4
5
27.1
20
COR-7065

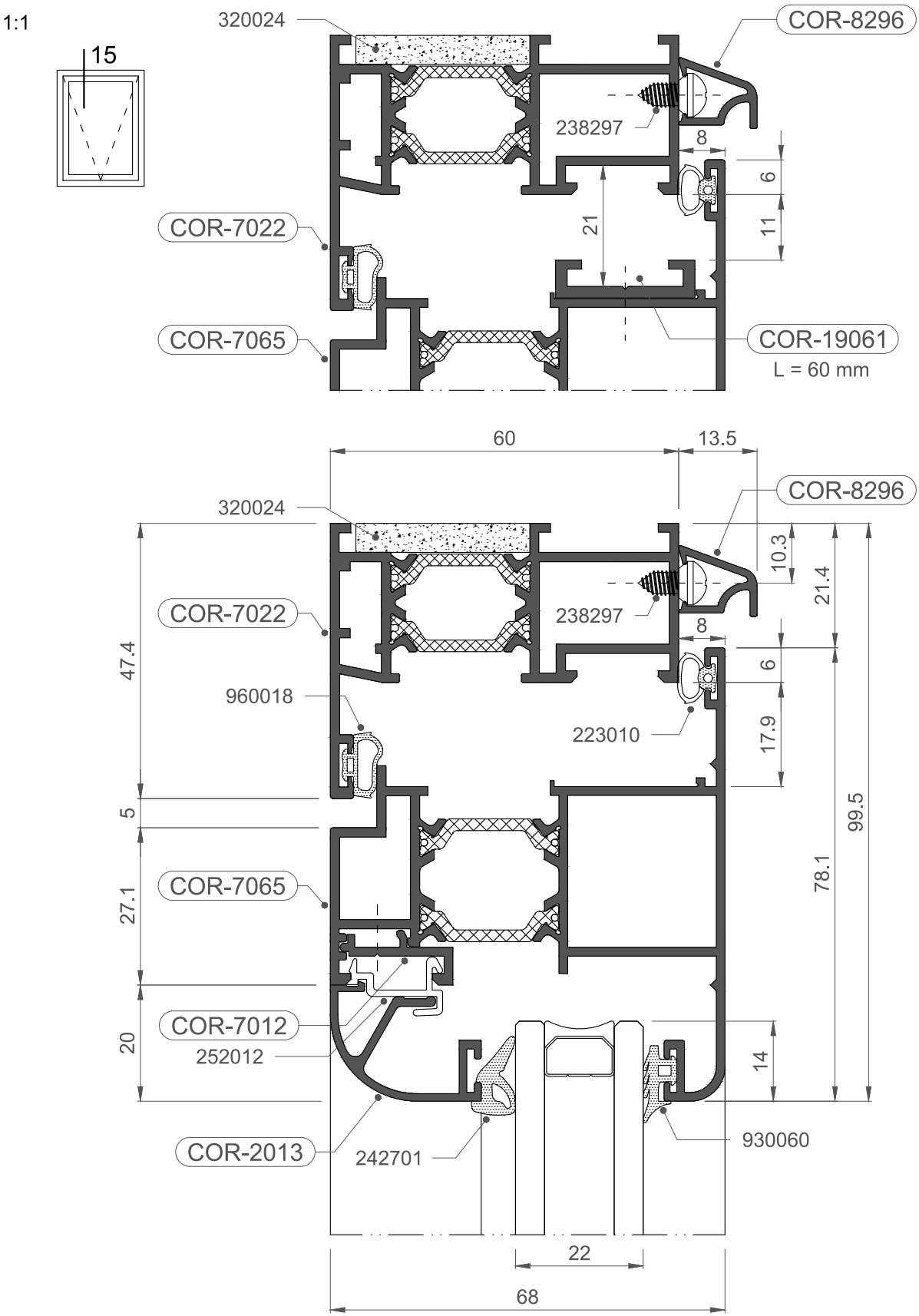
1:1
15
320024
COR-8296
238297
8
6
11
21
COR-7022
COR-7065
COR-19061
L = 60 mm
60
13.5
320024
COR-8296
10.3
21.4
COR-7022
238297
8
6
47.4
960018
223010
17.9
99.5
78.1
5
27.1
COR-7065
COR-7012
252012
20
14
COR-2013
242701
930060
22
68

1:1

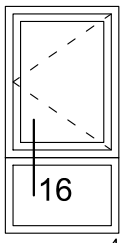

Ix= 78,87 cm^4

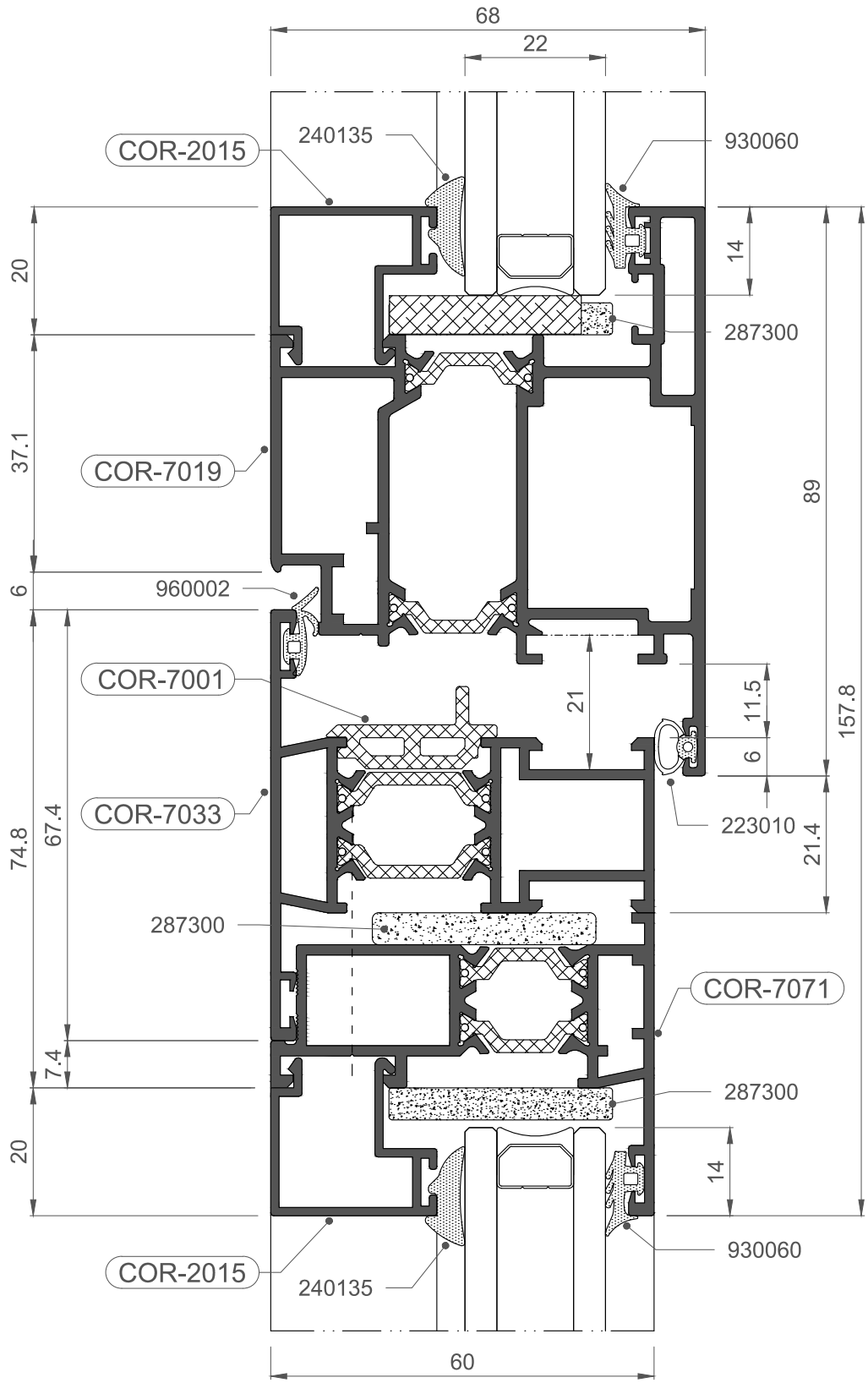

1:1

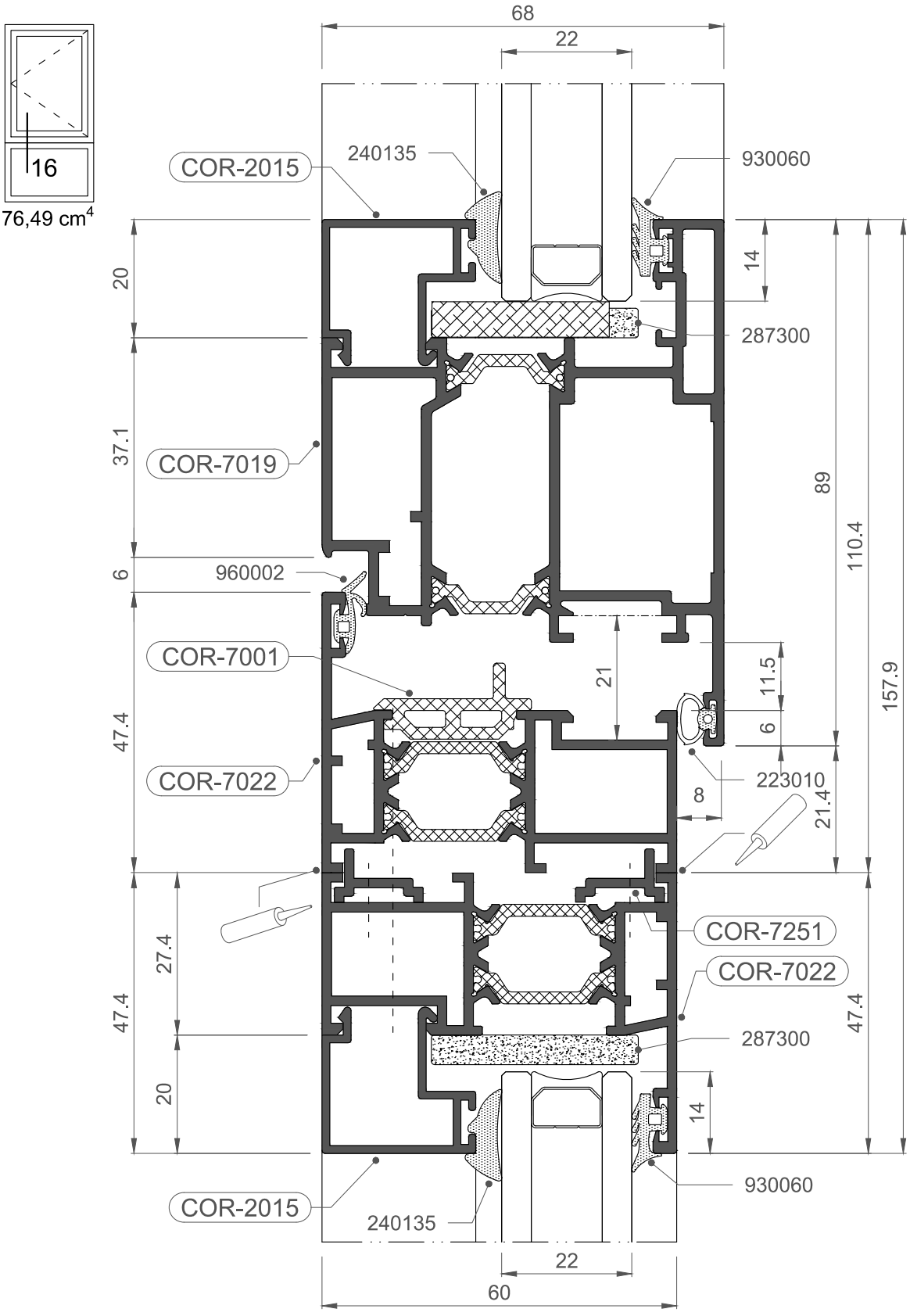
16
Ix= 76,49 cm4
68
22
COR-2015
240135
930060
14
287300
20
37.1
COR-7019
89
110.4
157.9
6
960002
COR-7001
21
11.5
6
47.4
COR-7022
223010
8
21.4
COR-7251
COR-7022
27.4
47.4
47.4
287300
20
14
930060
COR-2015
240135
22
60

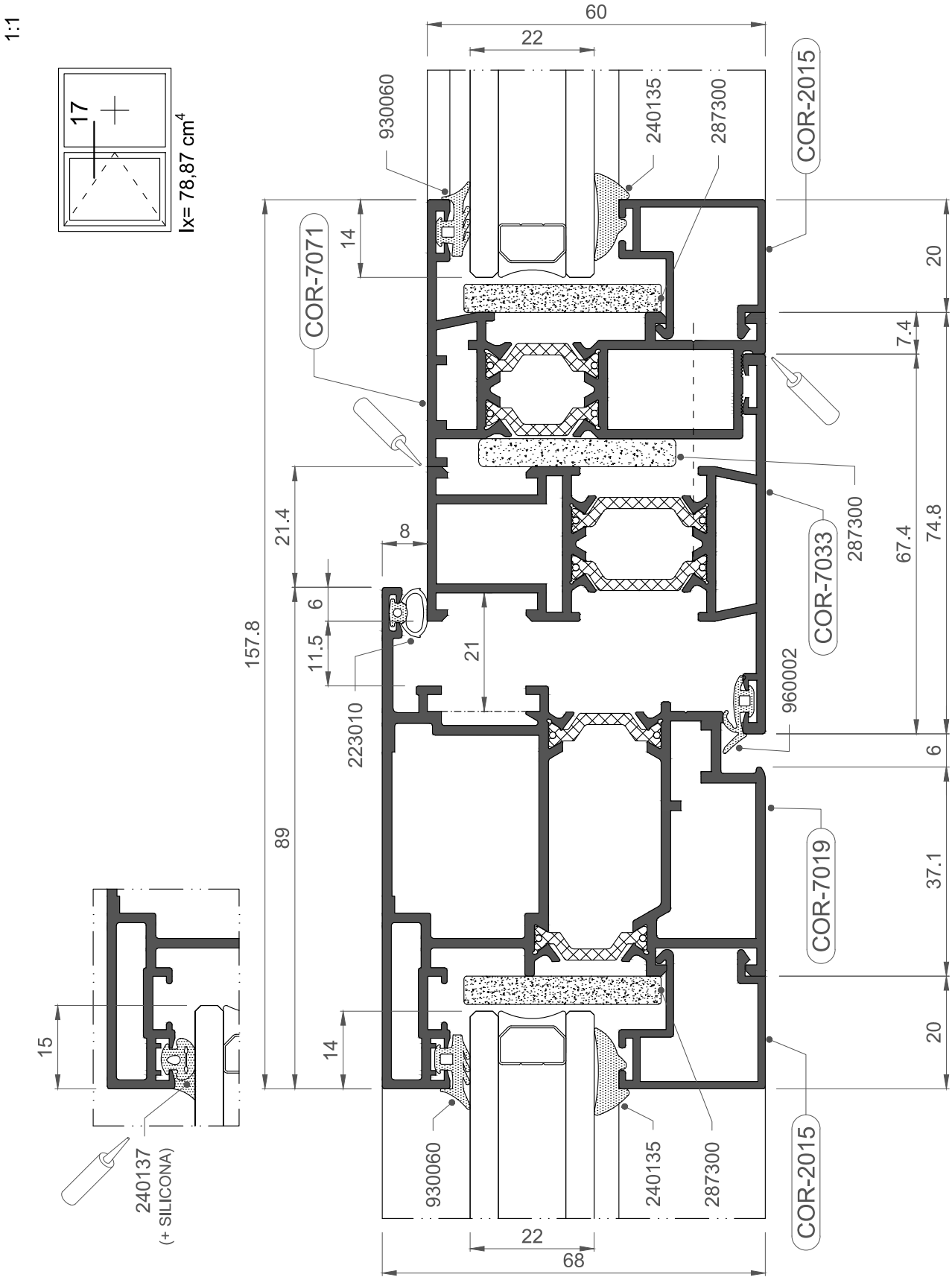
1:1
17
Ix= 78,87 cm4
60
22
930060
240135
287300
COR-2015
COR-7071
14
20
7.4
21.4
8
6
11.5
21
157.8
223010
COR-7033
287300
67.4
74.8
960002
6
89
COR-7019
37.1
15
14
20
240137
(+ SILICONA)
930060
240135
287300
COR-2015
22
68

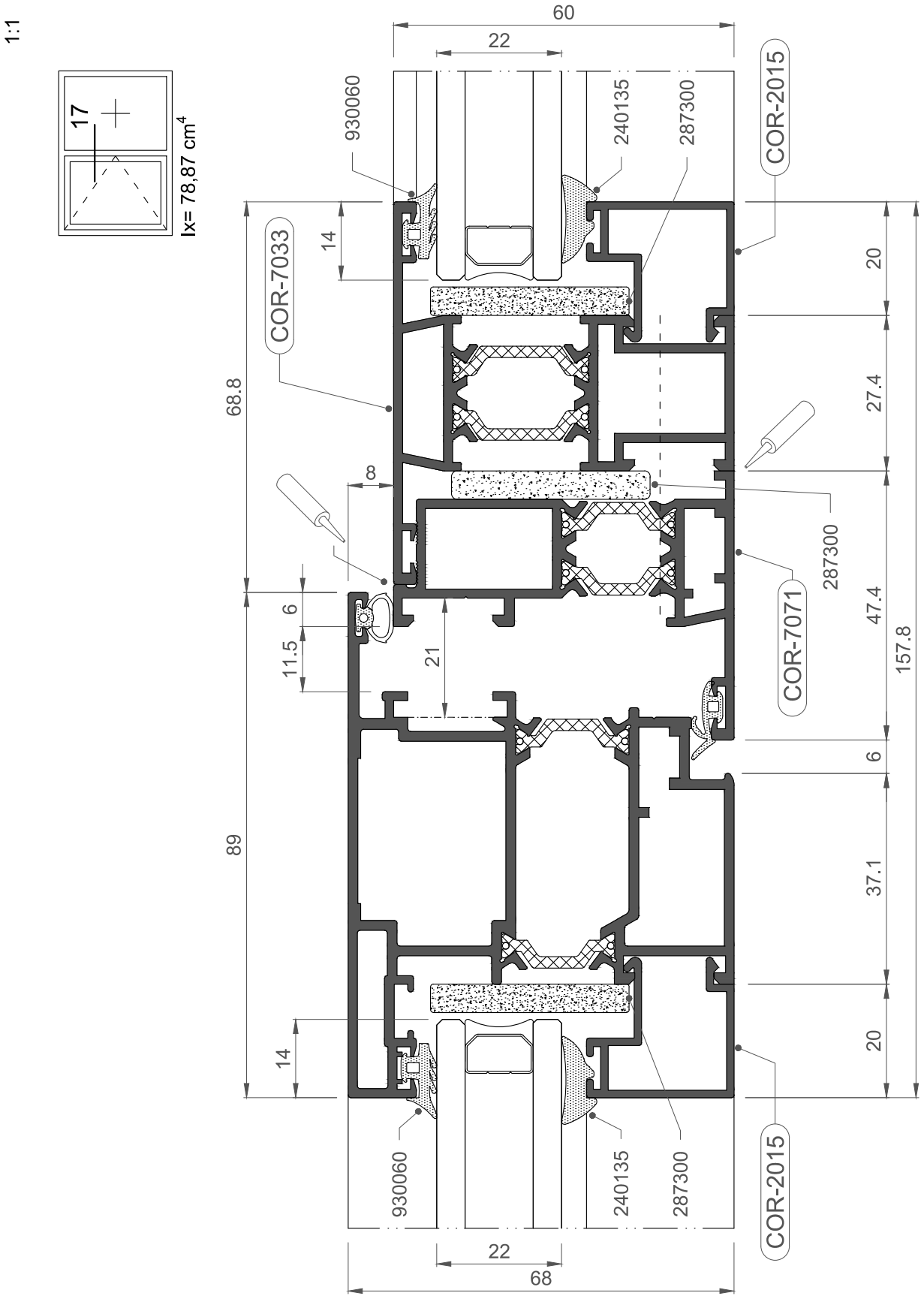
1:1
17
Ix= 78,87 cm4
60
22
930060
240135
287300
COR-2015
COR-7033
14
20
68.8
27.4
8
287300
COR-7071
47.4
157.8
6
11.5
21
6
89
37.1
14
20
930060
240135
287300
COR-2015
22
68

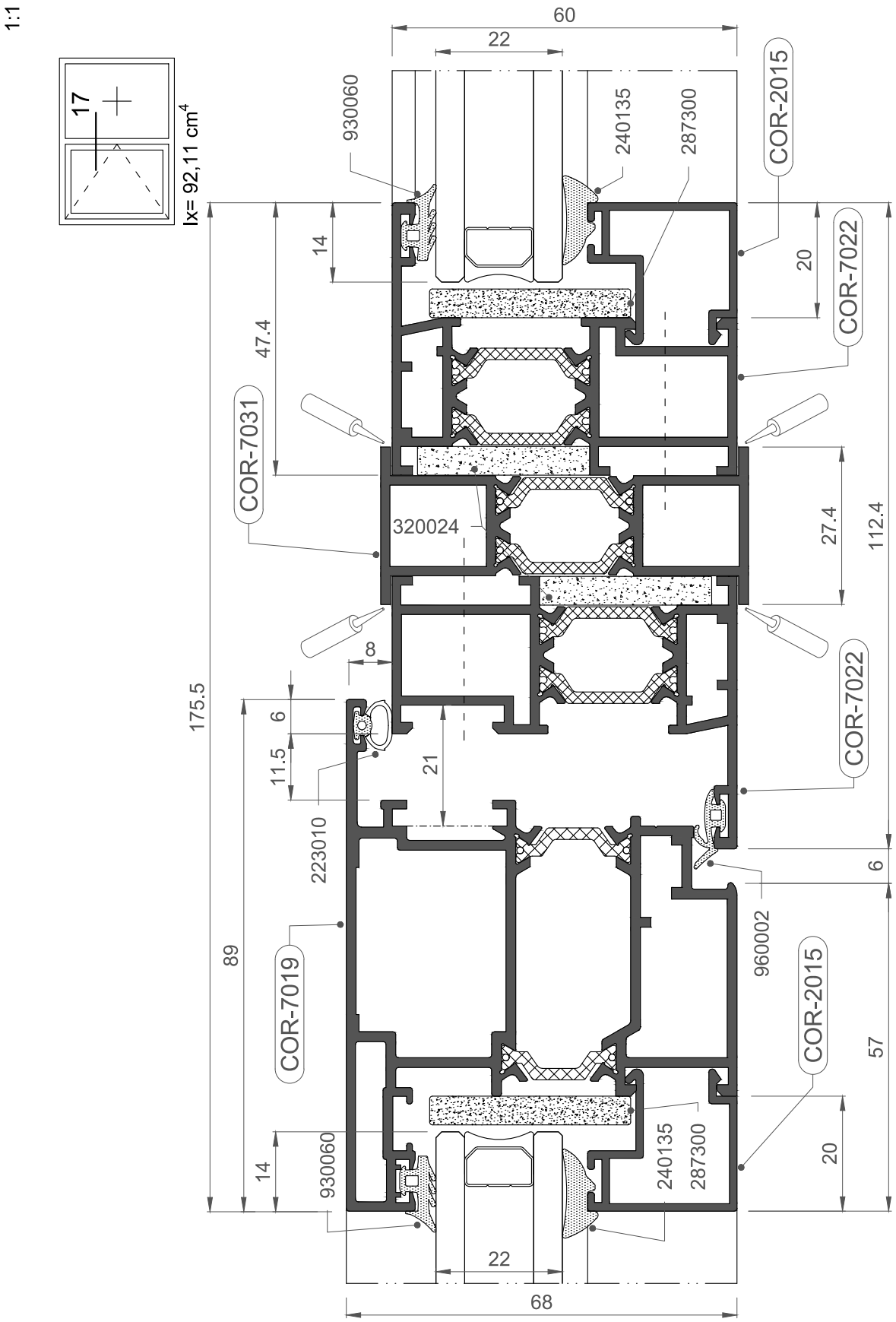
1:1
17
Ix= 92,11 cm4
60
22
930060
240135
287300
COR-2015
COR-7022
COR-7031
320024
COR-7019
223010
960002
175.5
89
14
47.4
20
27.4
112.4
8
6
11.5
21
57
68

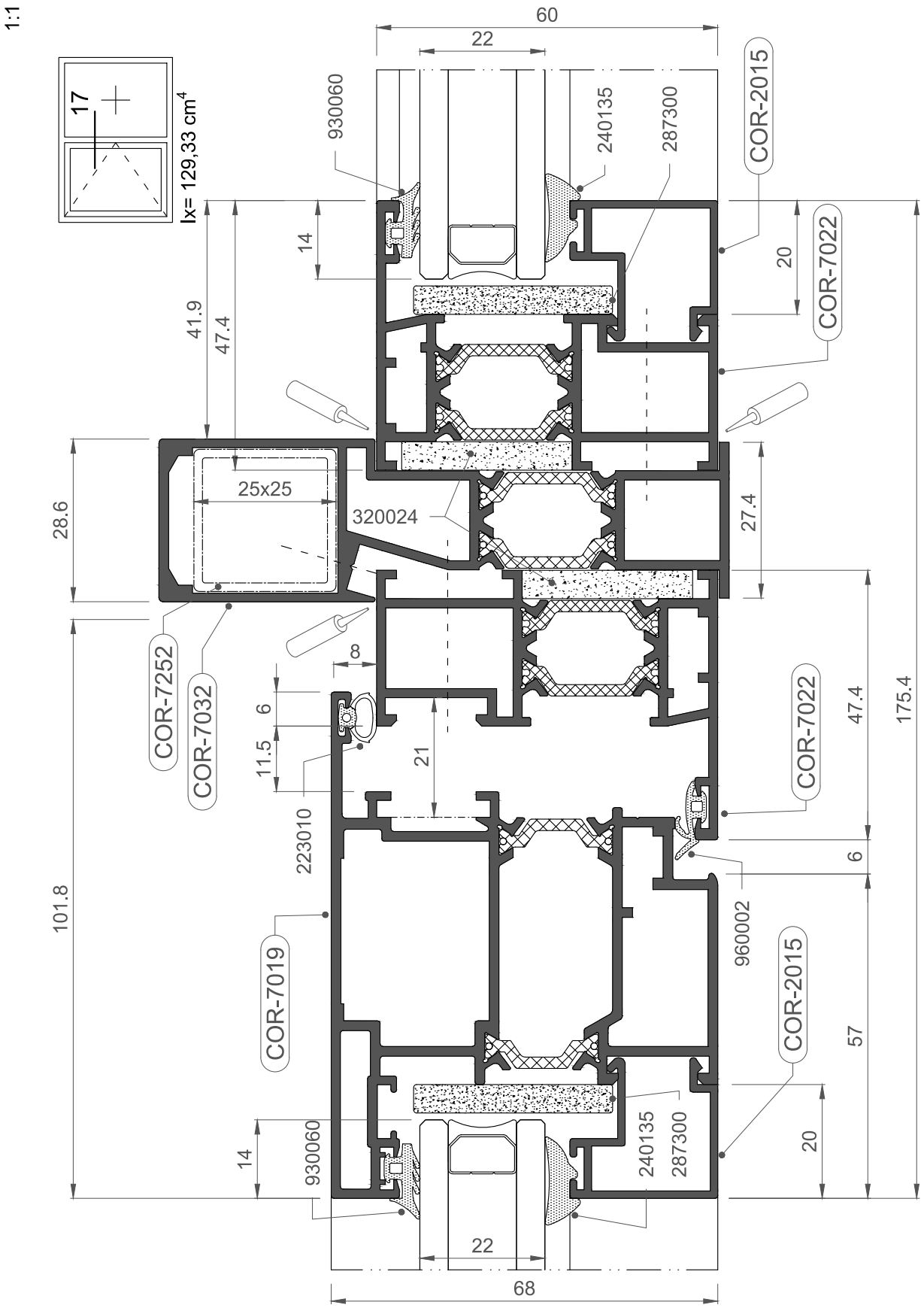
1:1
17
Ix= 129,33 cm4
60
22
930060
240135
287300
COR-2015
14
20
COR-7022
41.9
47.4
25x25
320024
28.6
27.4
COR-7252
COR-7032
8
6
11.5
21
223010
COR-7022
47.4
175.4
6
960002
101.8
COR-7019
COR-2015
57
930060
240135
287300
14
20
22
68

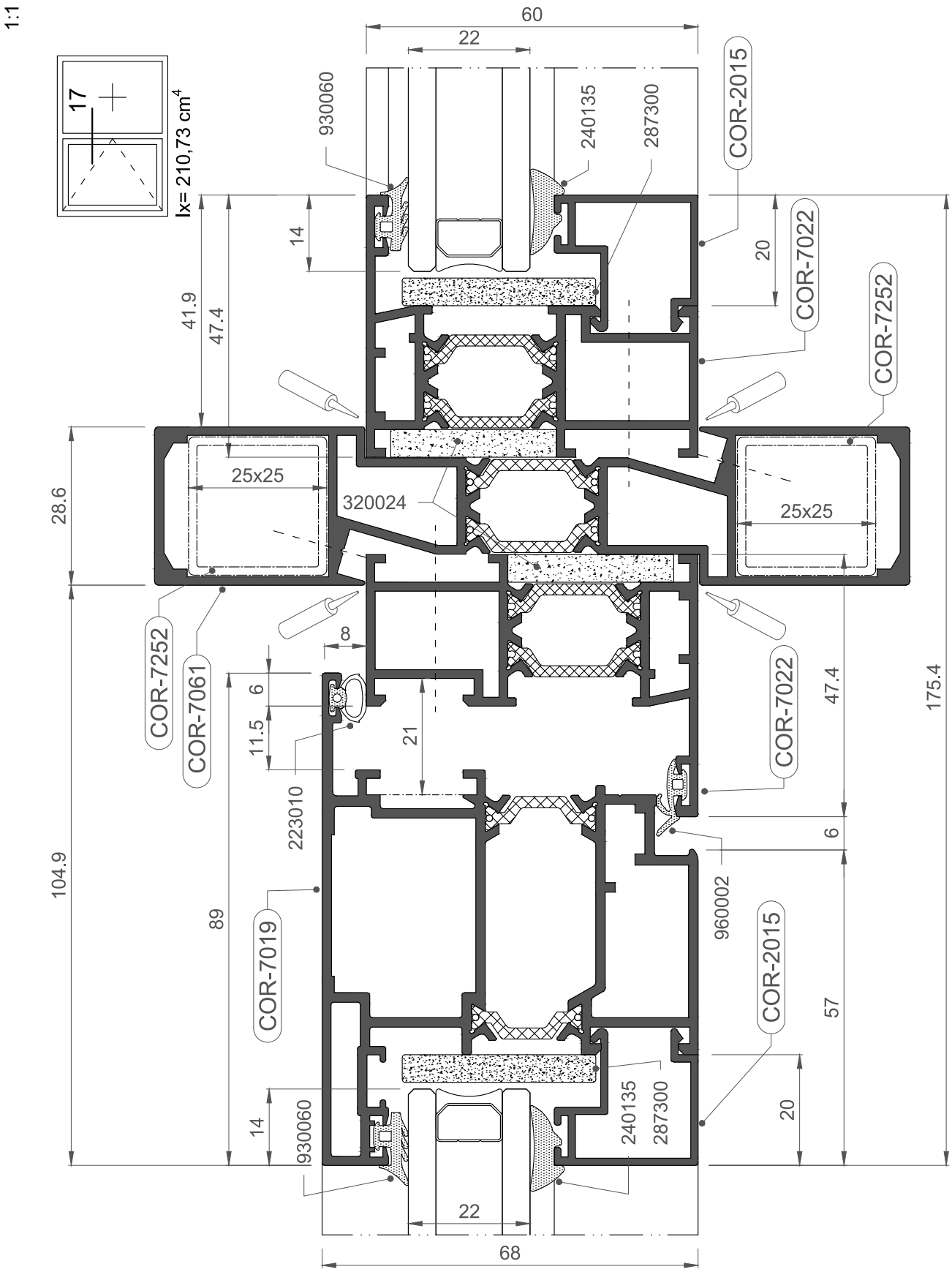
1:1
17
Ix= 210,73 cm4
60
22
930060
240135
287300
COR-2015
COR-7022
COR-7252
14
20
41.9
47.4
28.6
25x25
320024
25x25
8
COR-7252
COR-7061
6
11.5
21
COR-7022
47.4
175.4
223010
6
104.9
89
960002
COR-7019
COR-2015
57
20
14
930060
240135
287300
22
68

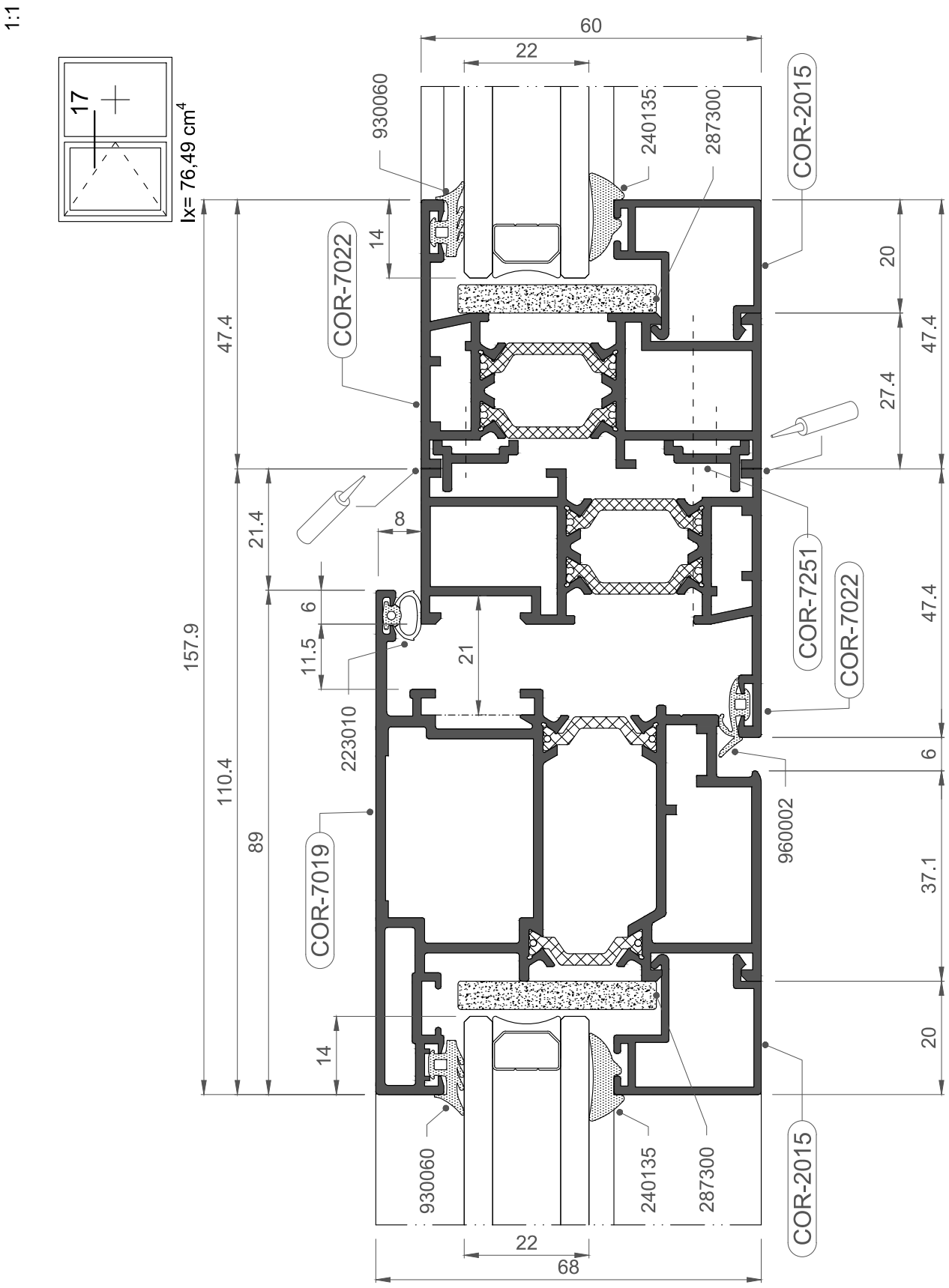
1:1
17
Ix= 76,49 cm4
60
22
930060
240135
287300
COR-2015
COR-7022
14
20
47.4
27.4
47.4
21.4
8
COR-7251
COR-7022
6
11.5
21
47.4
157.9
223010
110.4
89
6
960002
COR-7019
37.1
14
20
930060
240135
287300
COR-2015
22
68

1:1

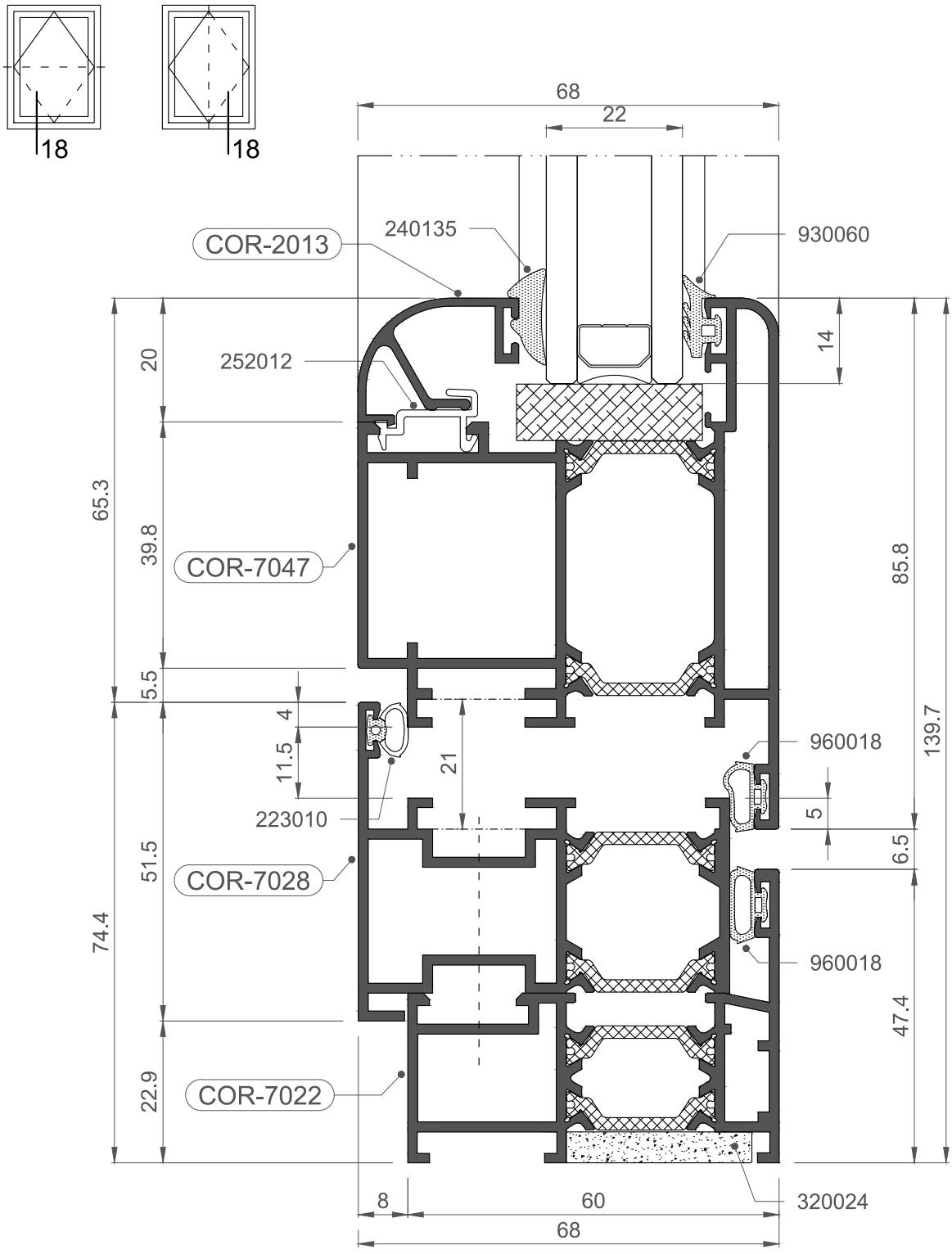
18
18
68
22
COR-2013
240135
930060
252012
14
20
65.3
39.8
COR-7047
85.8
139.7
5.5
4
11.5
21
960018
223010
5
6.5
51.5
74.4
COR-7028
960018
47.4
22.9
COR-7022
8
60
320024
68

1:1

PIVOTANTE: BISAGRA OCULTA

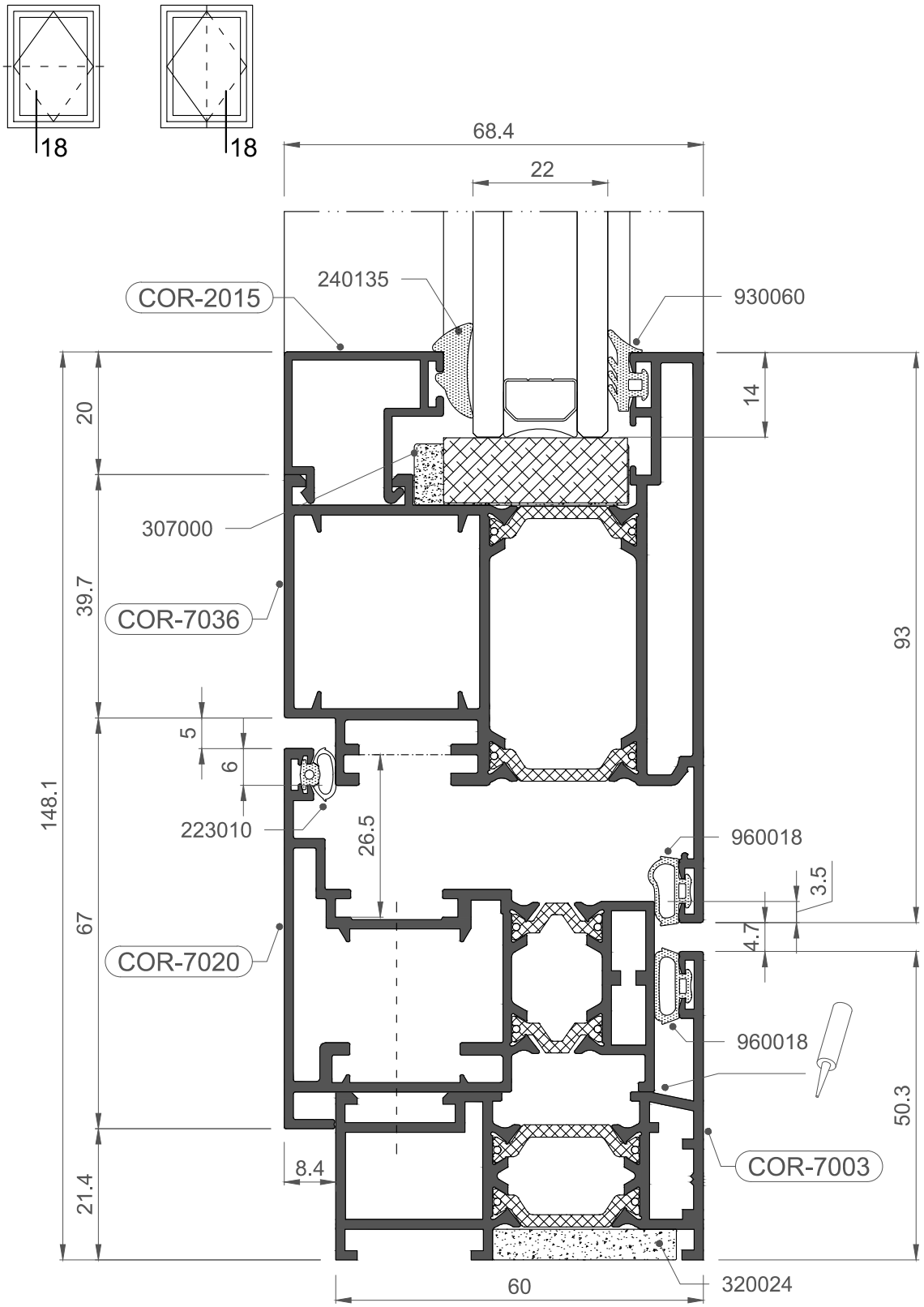

1:1

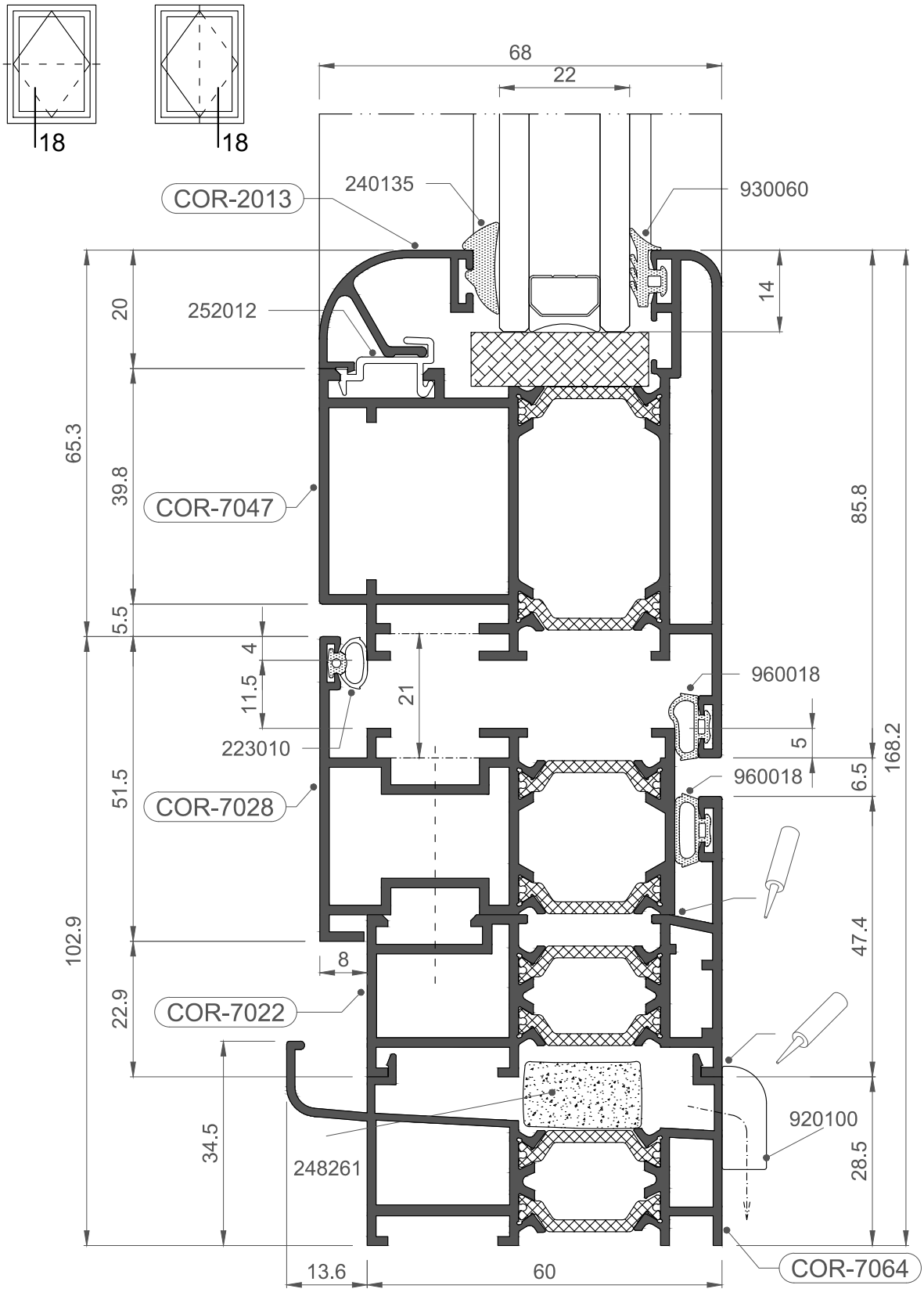
18
18
68
22
COR-2013
240135
930060
252012
14
20
65.3
39.8
COR-7047
85.8
5.5
4
11.5
21
960018
223010
5
168.2
960018
6.5
51.5
COR-7028
102.9
47.4
8
22.9
COR-7022
34.5
920100
248261
28.5
13.6
60
COR-7064

1:1

PIVOTANTE: BISAGRA OCULTA

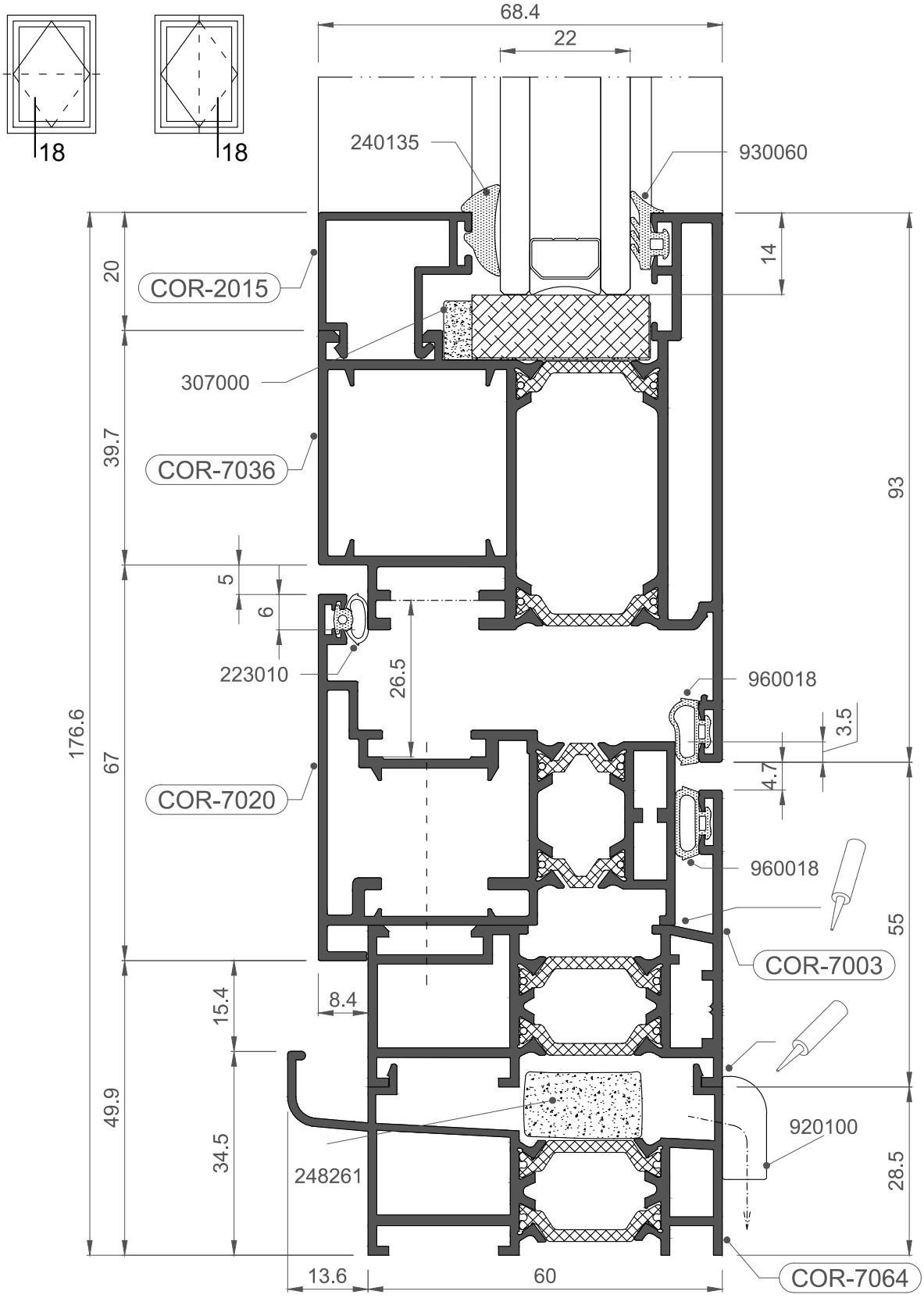

1:1

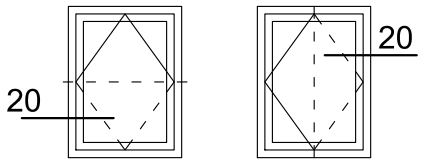
20
20

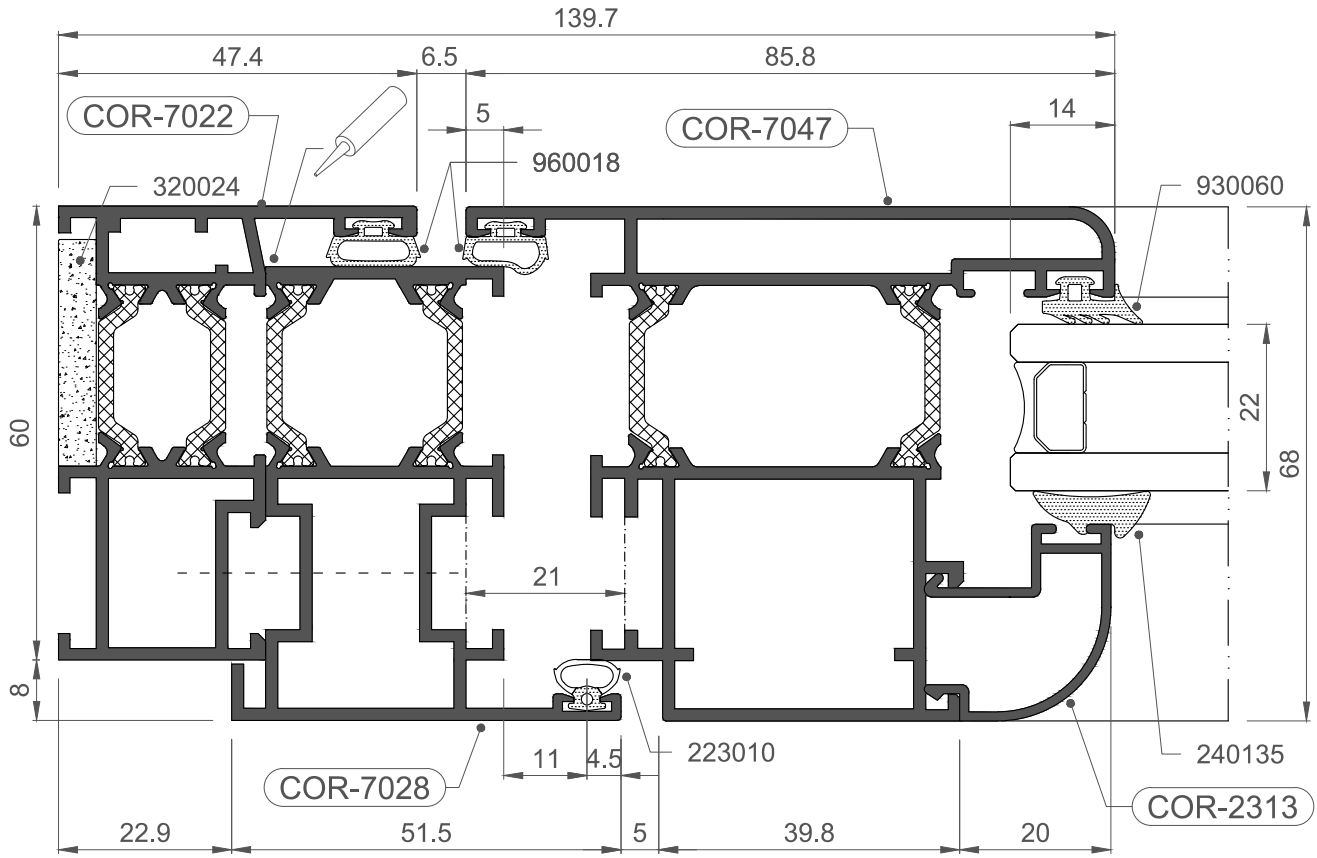
139.7
47.4
6.5
85.8
COR-7022
5
960018
COR-7047
14
320024
930060
60
22
68
21
8
11
4.5
223010
COR-7028
240135
COR-2313
22.9
51.5
5
39.8
20

1:1

PIVOTANTE: BISAGRA OCULTA

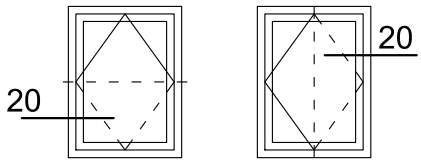

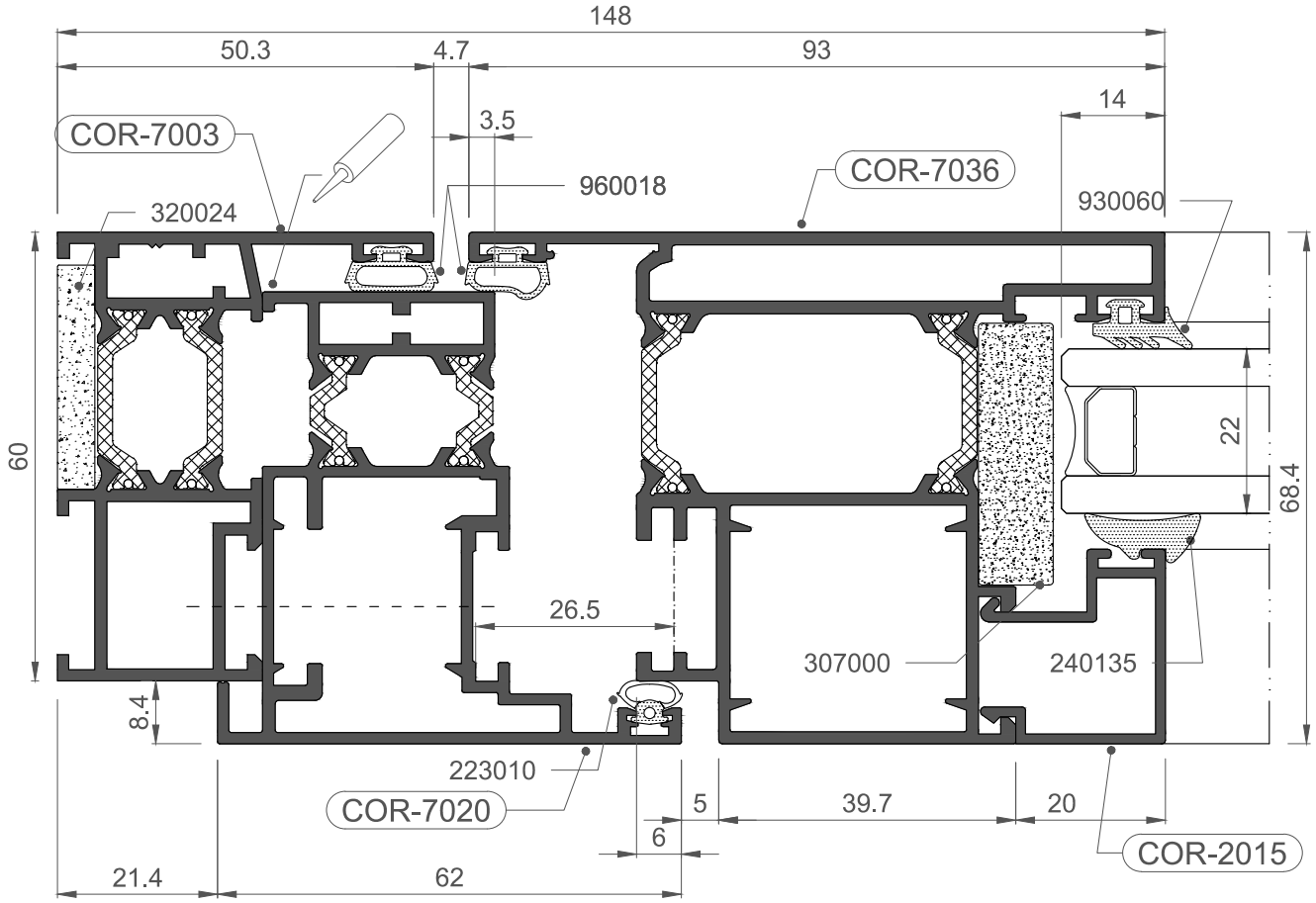

1:1

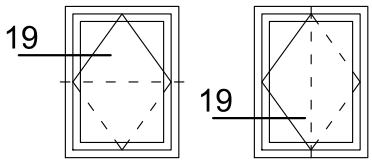
19
19

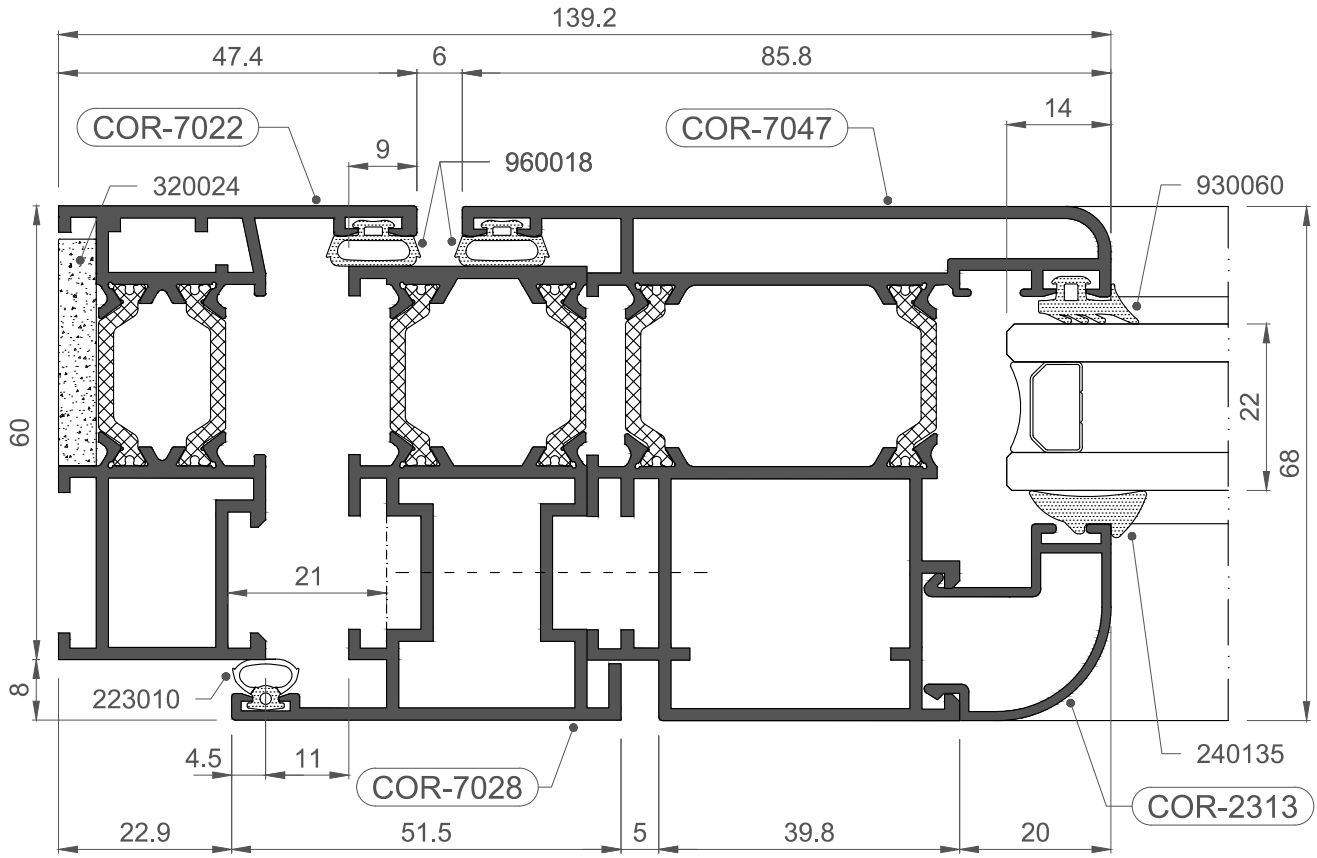
139.2
47.4
6
85.8
14
COR-7022
COR-7047
9
960018
320024
930060
60
22
68
21
8
223010
4.5
11
COR-7028
240135
COR-2313
22.9
51.5
5
39.8
20

1:1

PIVOTANTE: BISAGRA OCULTA

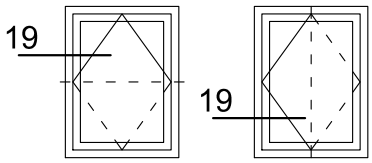

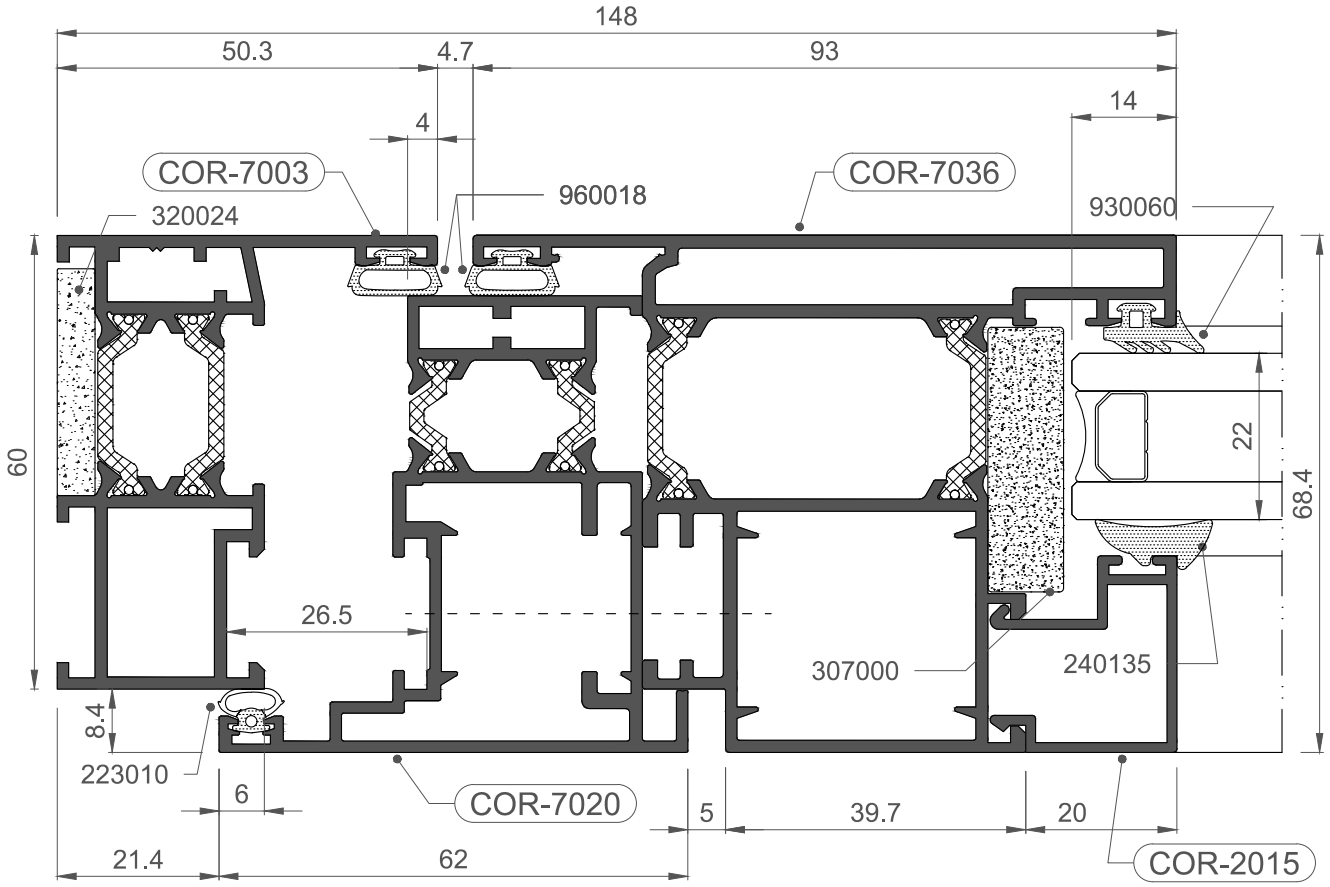

1:1

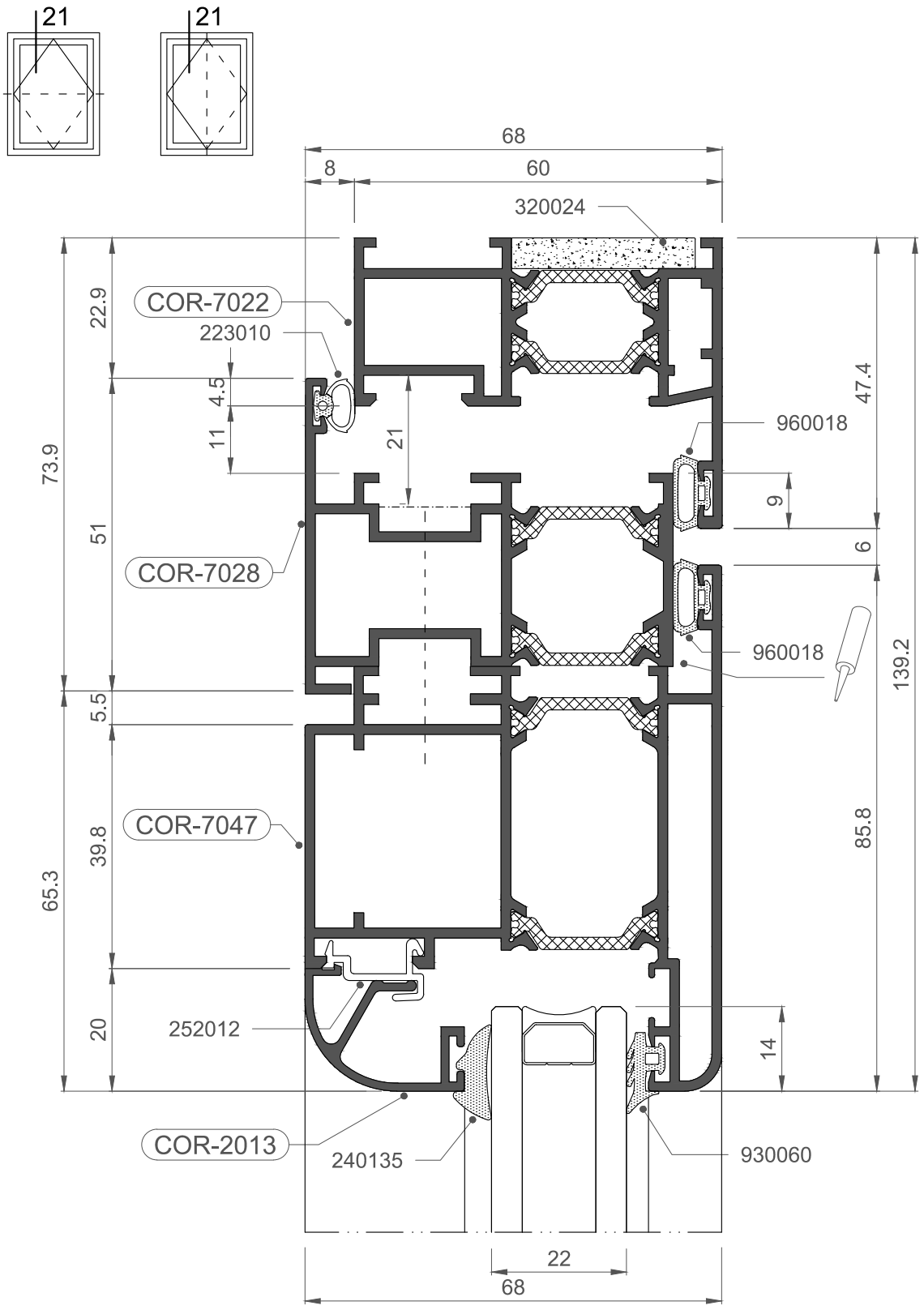
21
21
68
8
60
320024
22.9
COR-7022
223010
4.5
11
21
73.9
51
COR-7028
47.4
960018
9
6
960018
139.2
5.5
39.8
COR-7047
65.3
85.8
20
252012
14
COR-2013
240135
930060
22
68

1:1

PIVOTANTE: BISAGRA OCULTA/PIVOTAL: CONCEALED HINGE

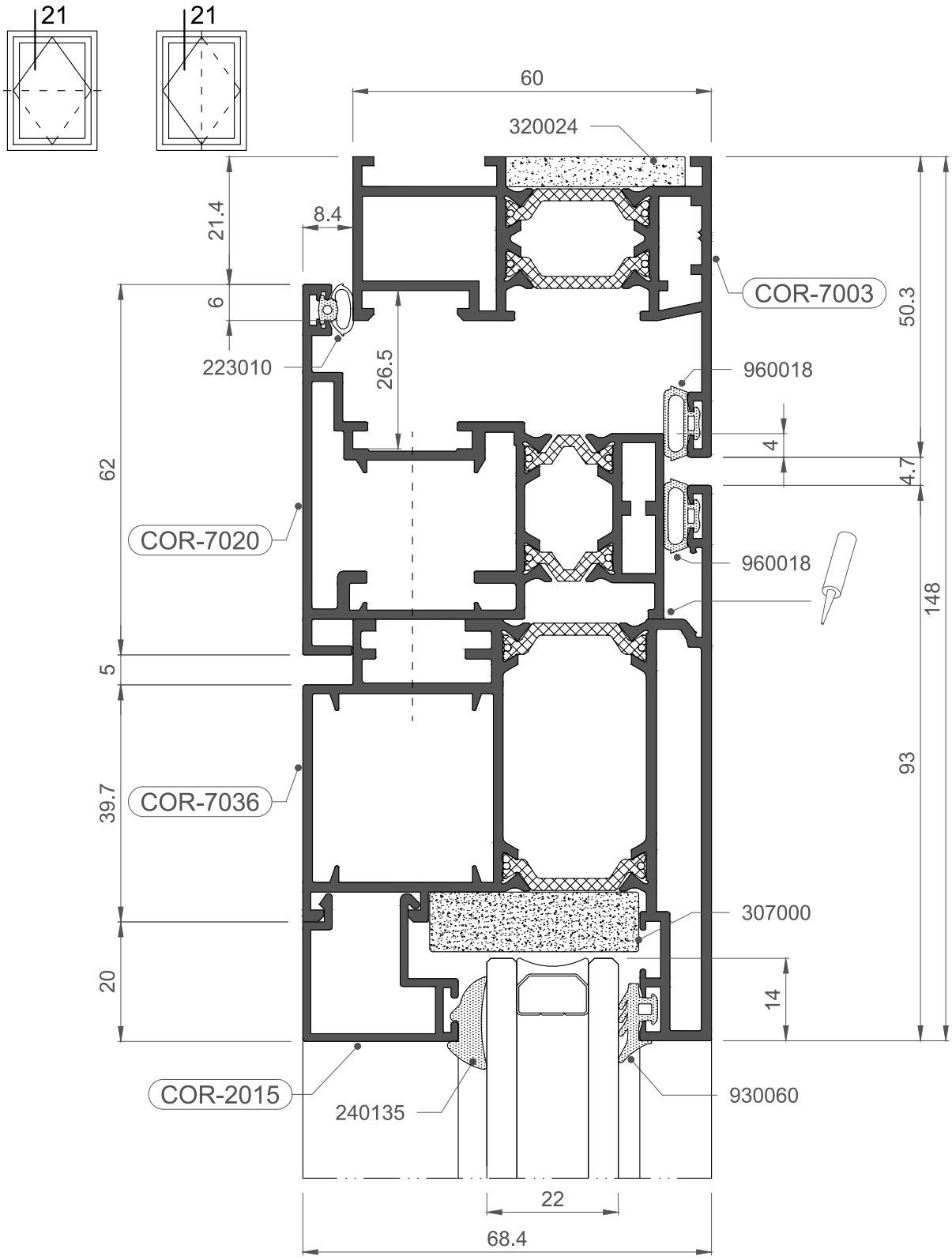

1:1

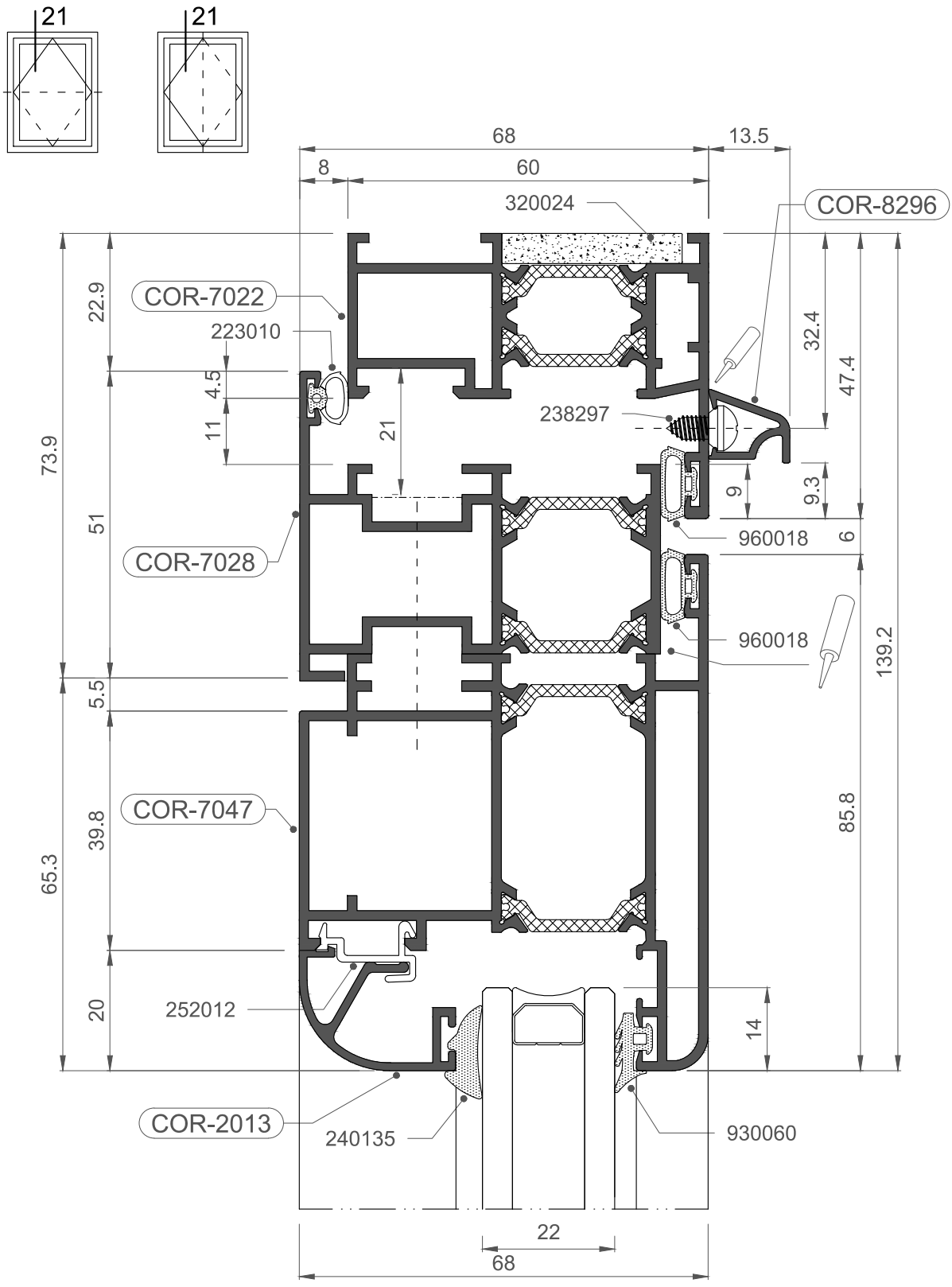
21
21
68
13.5
8
60
320024
COR-8296
COR-7022
223010
22.9
4.5
11
21
32.4
47.4
238297
73.9
51
9
9.3
960018
6
COR-7028
960018
139.2
5.5
39.8
COR-7047
65.3
85.8
20
252012
14
COR-2013
240135
930060
22
68

1:1

PIVOTANTE: BISAGRA OCULTA/PIVOTAL: CONCEALED HINGE

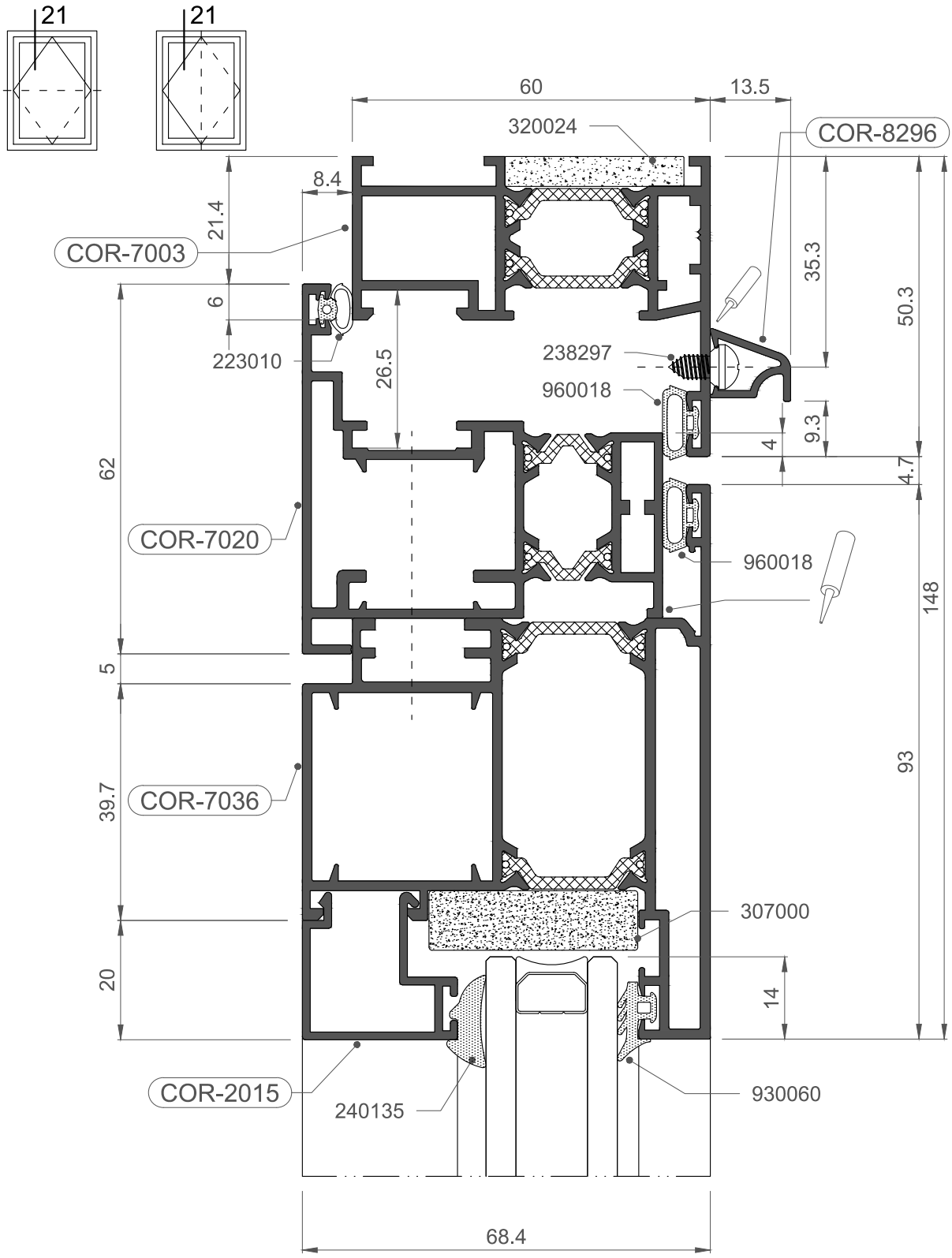

1:1

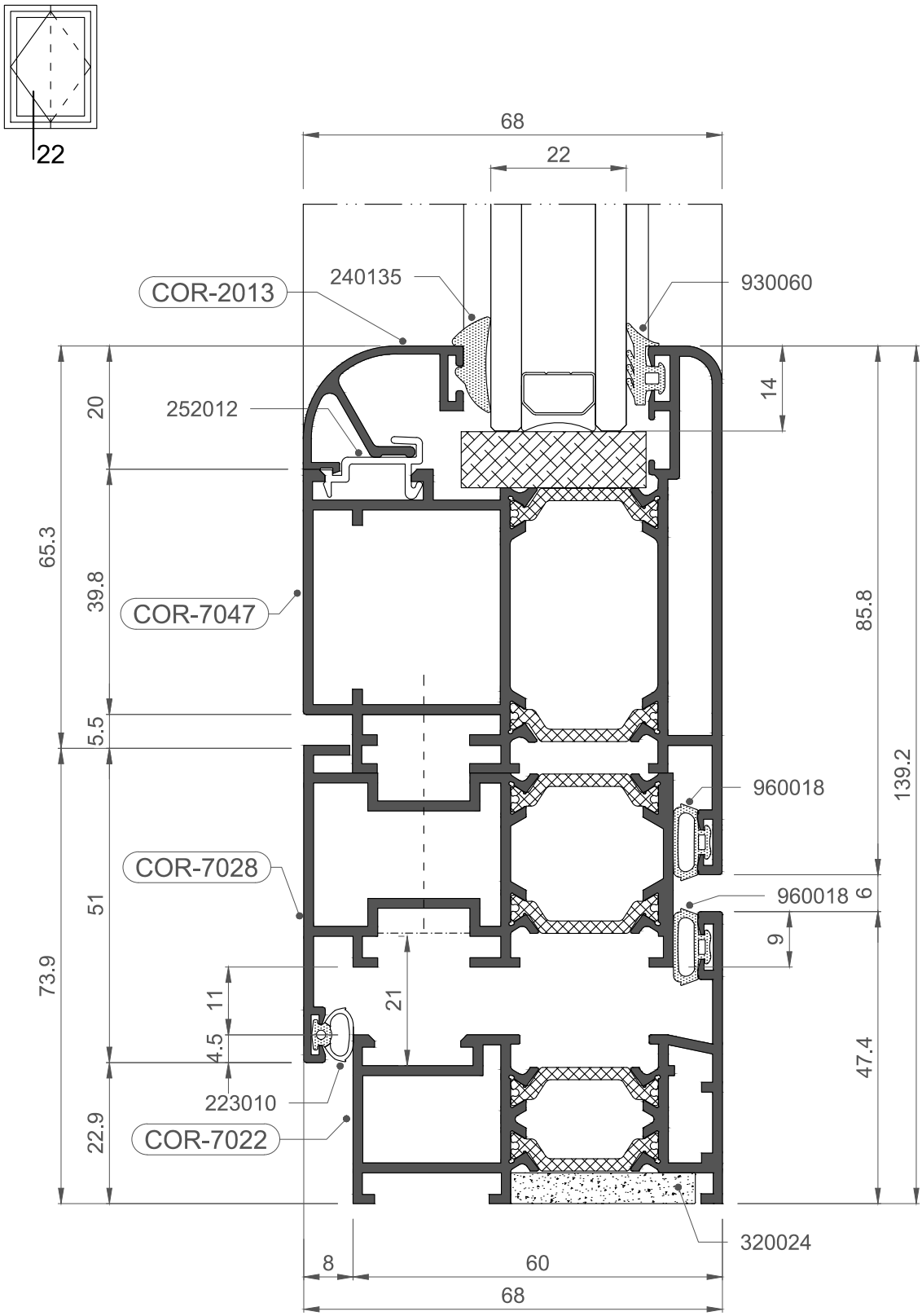
22
68
22
COR-2013
240135
930060
252012
14
20
65.3
39.8
COR-7047
85.8
5.5
960018
139.2
COR-7028
960018
6
9
51
73.9
11
21
4.5
47.4
223010
22.9
COR-7022
320024
8
60
68

1:1

PIVOTANTE: BISAGRA OCULTA/PIVOTAL: CONCEALED HINGE

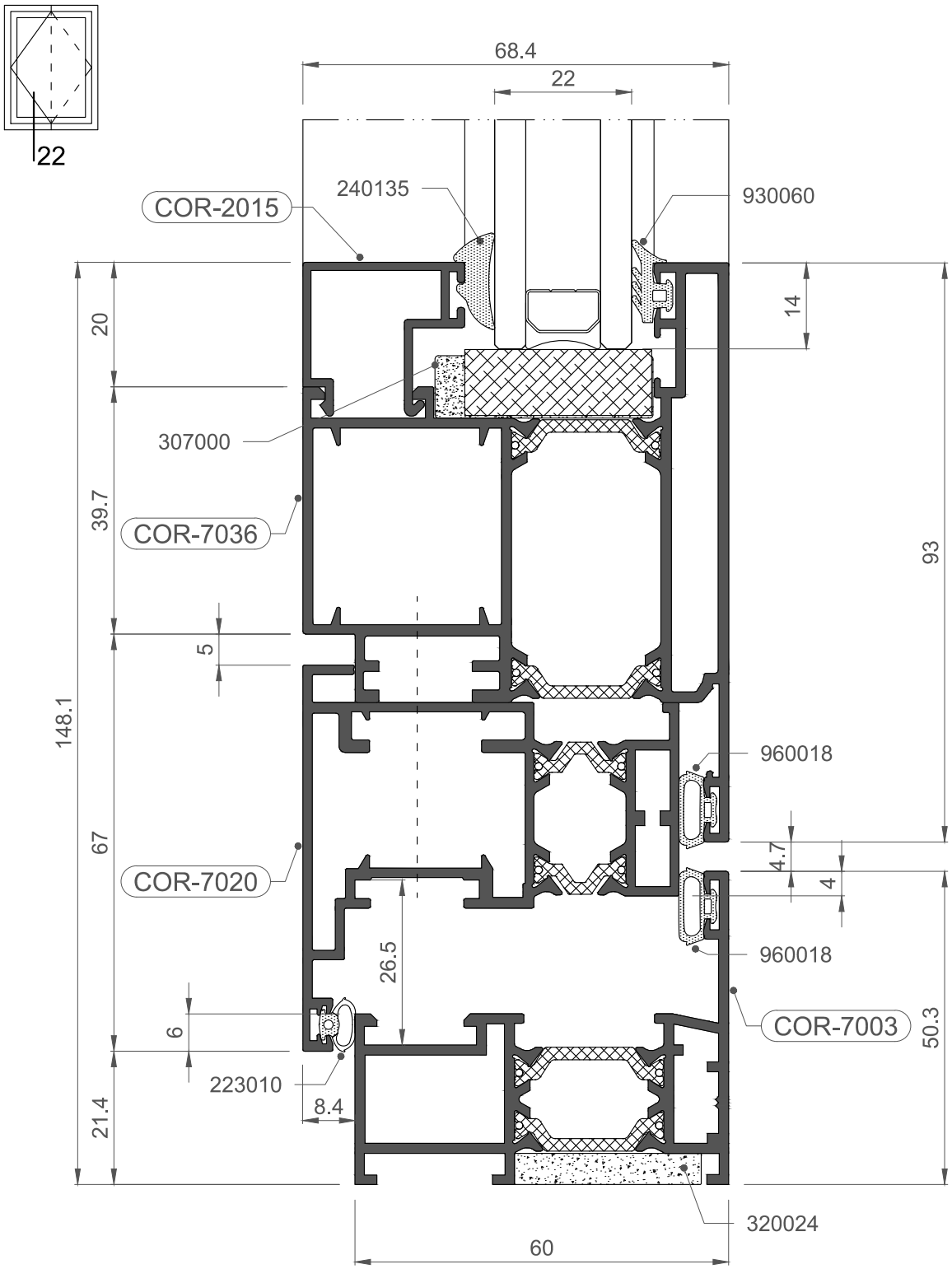

1:1

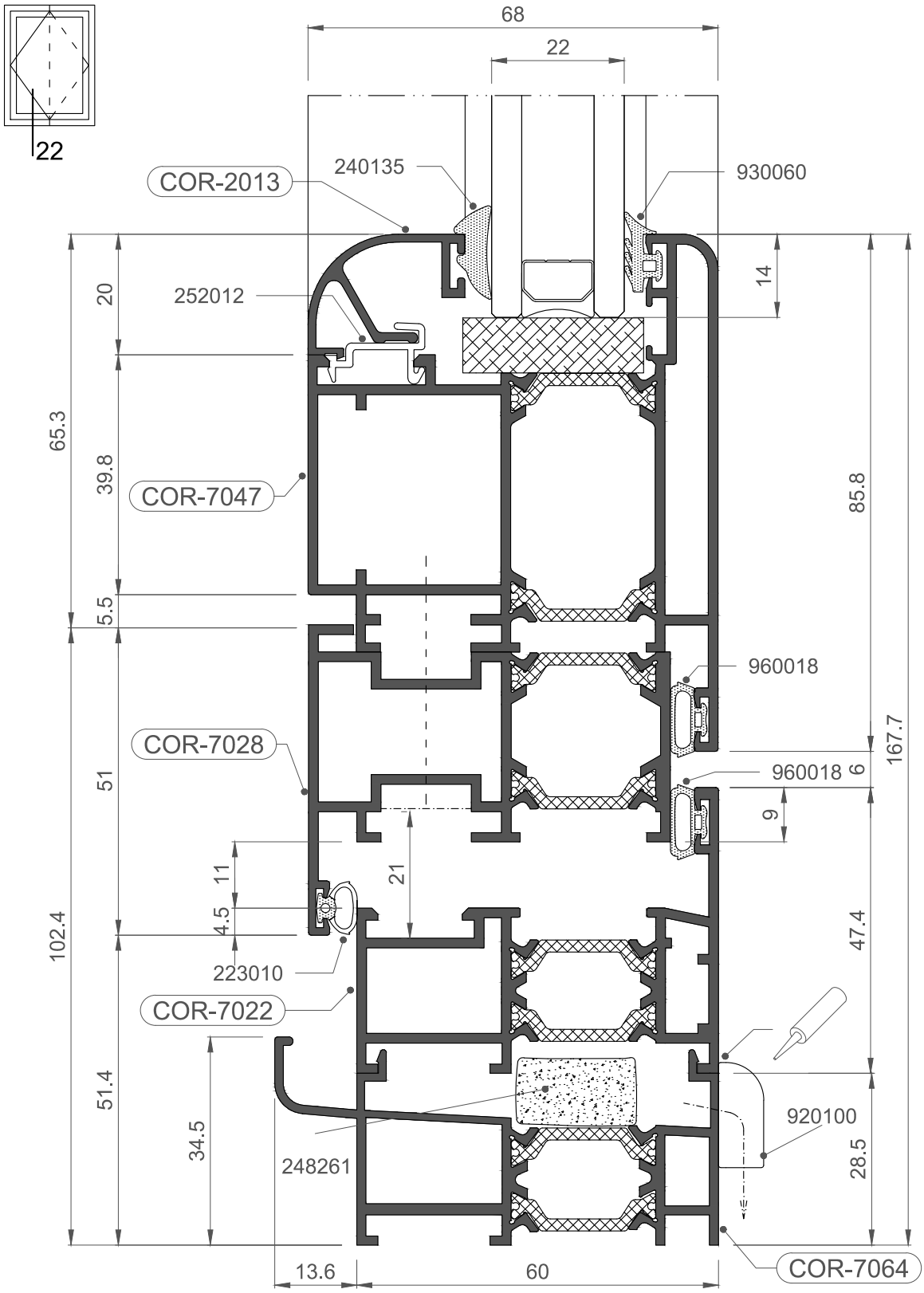
68
22
22
COR-2013
240135
930060
252012
14
20
65.3
39.8
5.5
COR-7047
85.8
960018
COR-7028
960018
6
167.7
51
9
11
21
4.5
102.4
47.4
223010
COR-7022
51.4
34.5
248261
920100
28.5
13.6
60
COR-7064

1:1 PIVOTANTE: BISAGRA OCULTA/PIVOTAL: CONCEALED HINGE

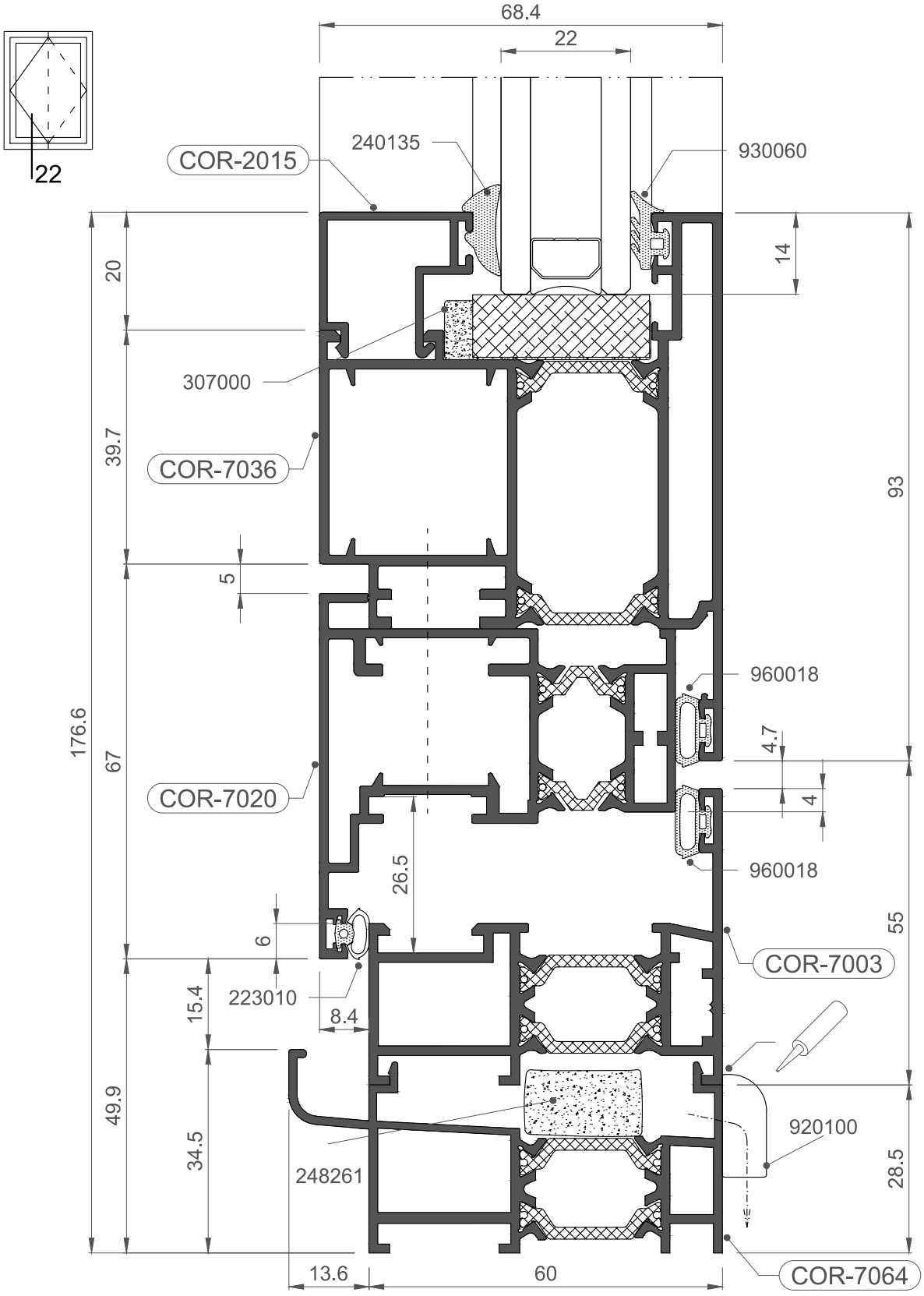

1:1

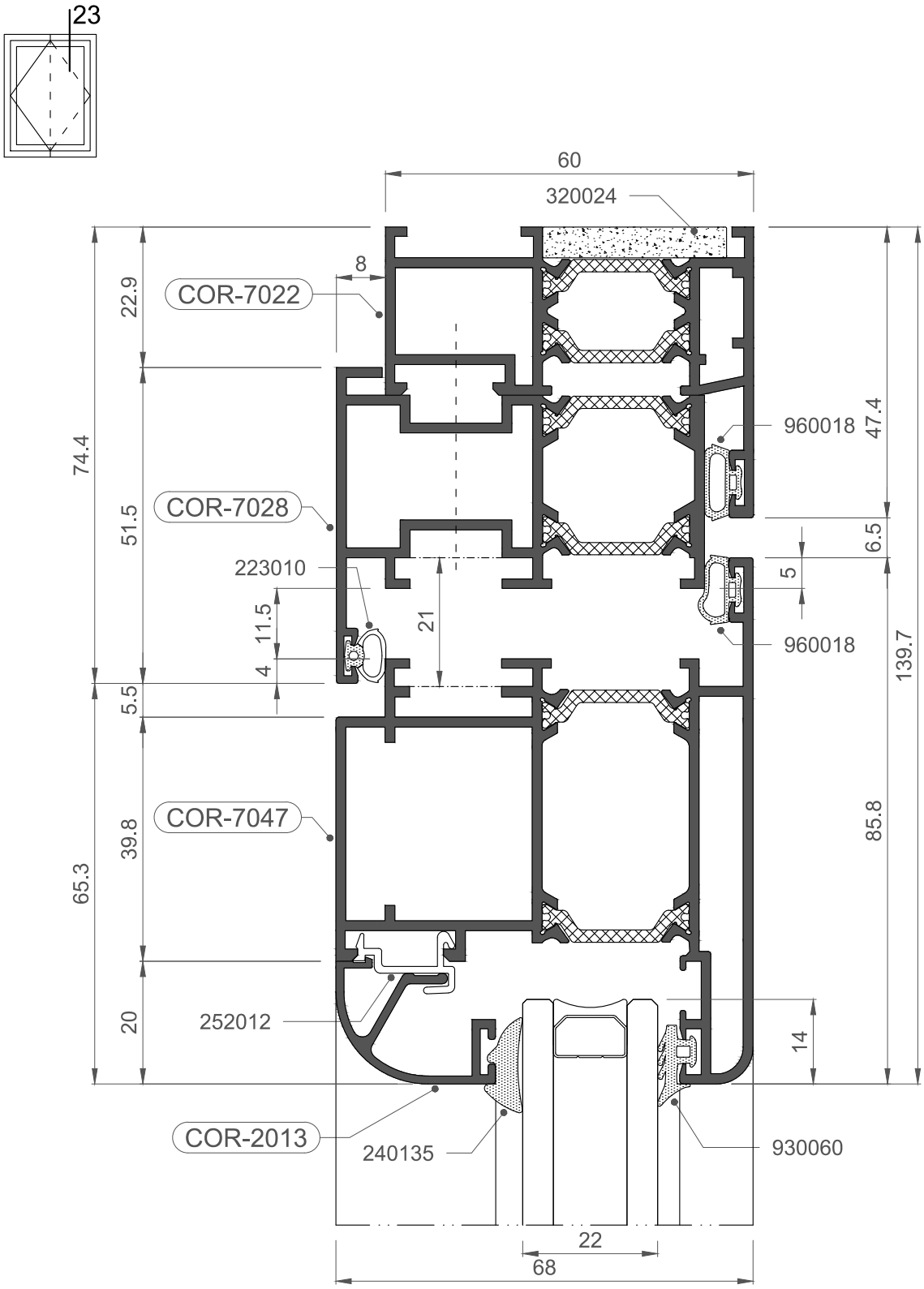
23
60
320024
8
22.9
COR-7022
74.4
51.5
COR-7028
223010
11.5
4
21
5.5
39.8
COR-7047
65.3
20
252012
COR-2013
240135
960018
47.4
6.5
5
960018
139.7
85.8
14
930060
22
68

1:1 PIVOTANTE: BISAGRA OCULTA/PIVOTAL: CONCEALED HINGE

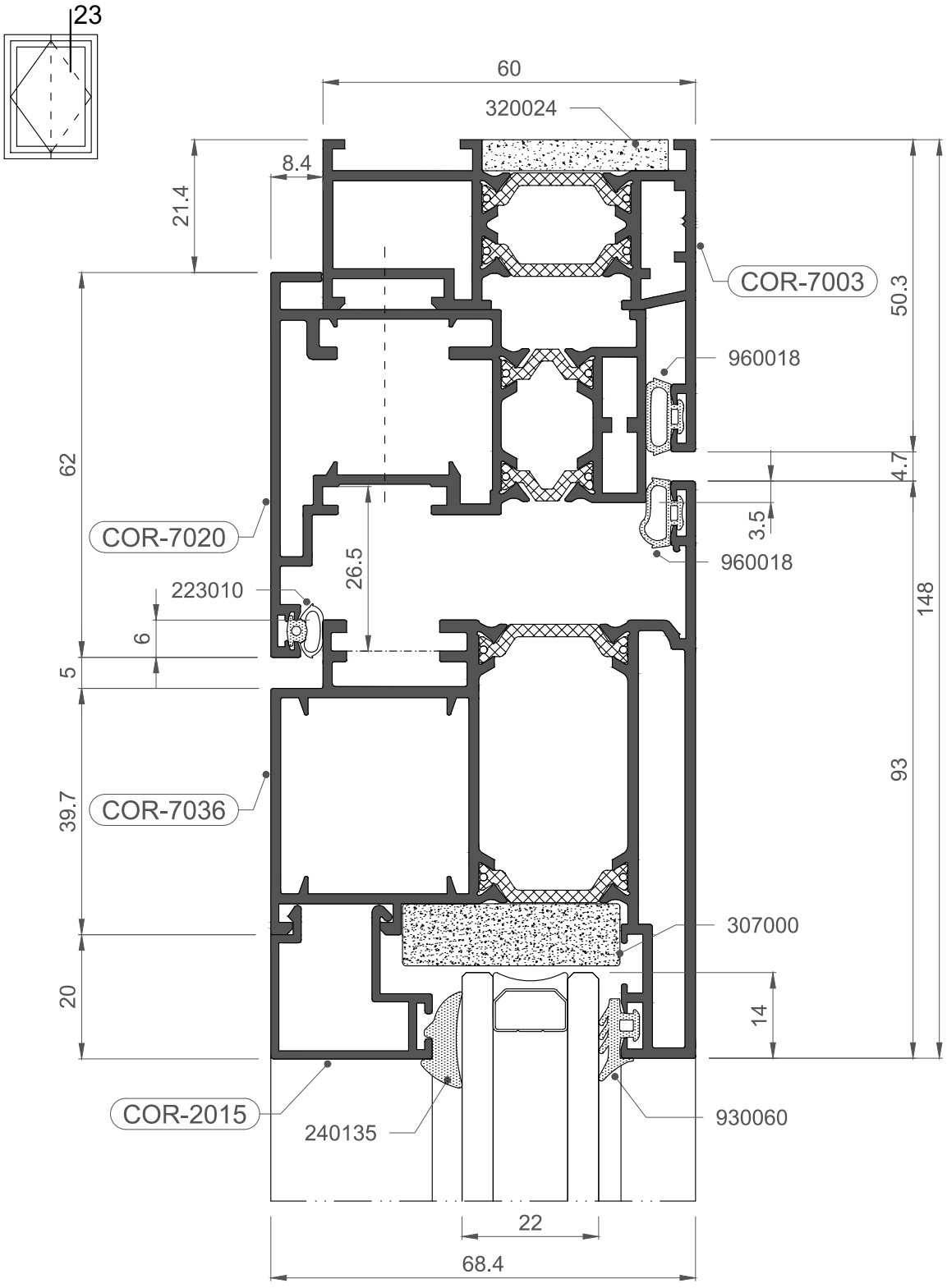

1:1

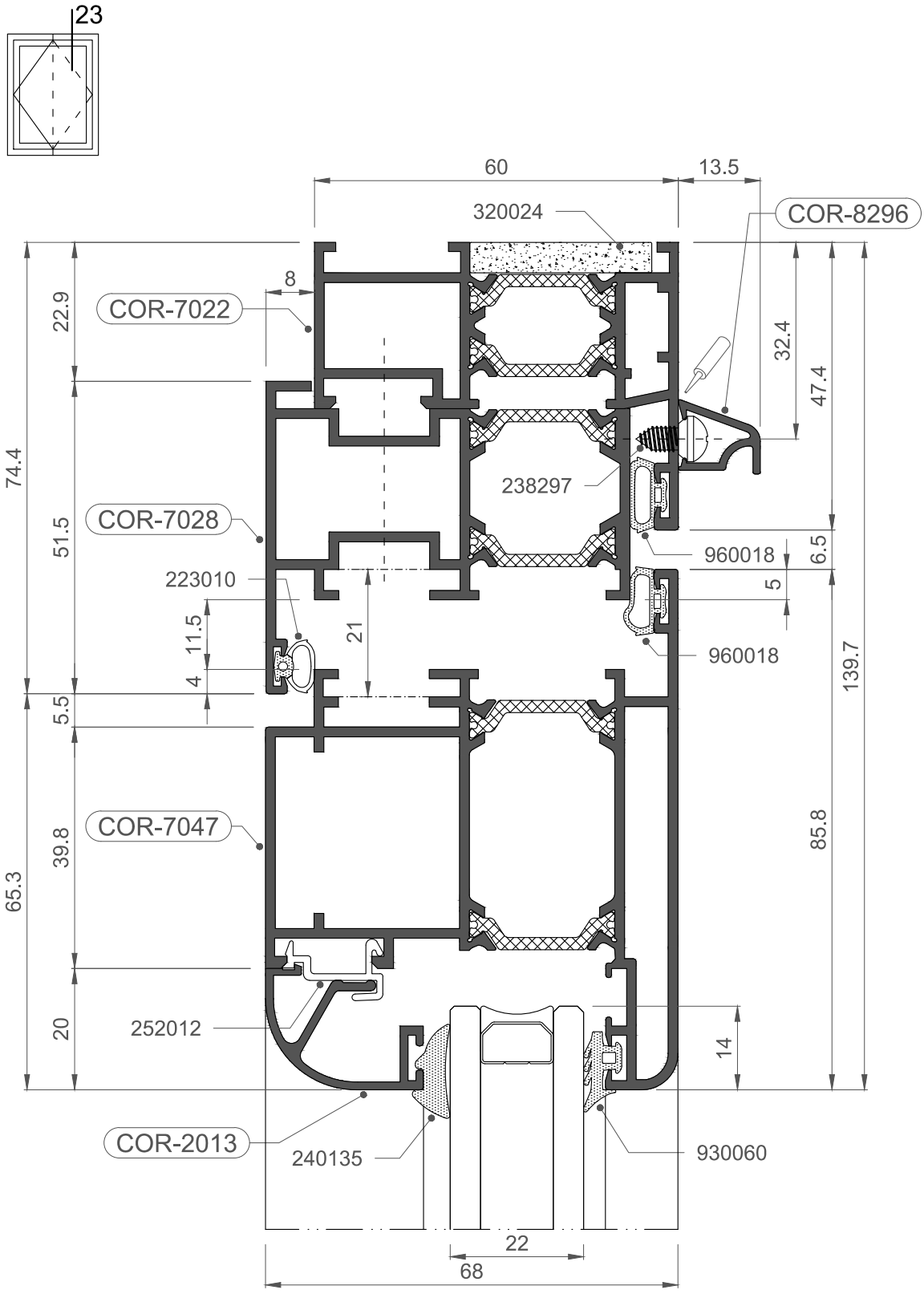
23
60
13.5
320024
COR-8296
8
22.9
COR-7022
32.4
47.4
74.4
238297
COR-7028
51.5
960018
6.5
223010
5
11.5
21
960018
4
139.7
5.5
39.8
COR-7047
85.8
65.3
20
252012
14
COR-2013
240135
930060
22
68

1:1 PIVOTANTE: BISAGRA OCULTA/PIVOTAL: CONCEALED HINGE

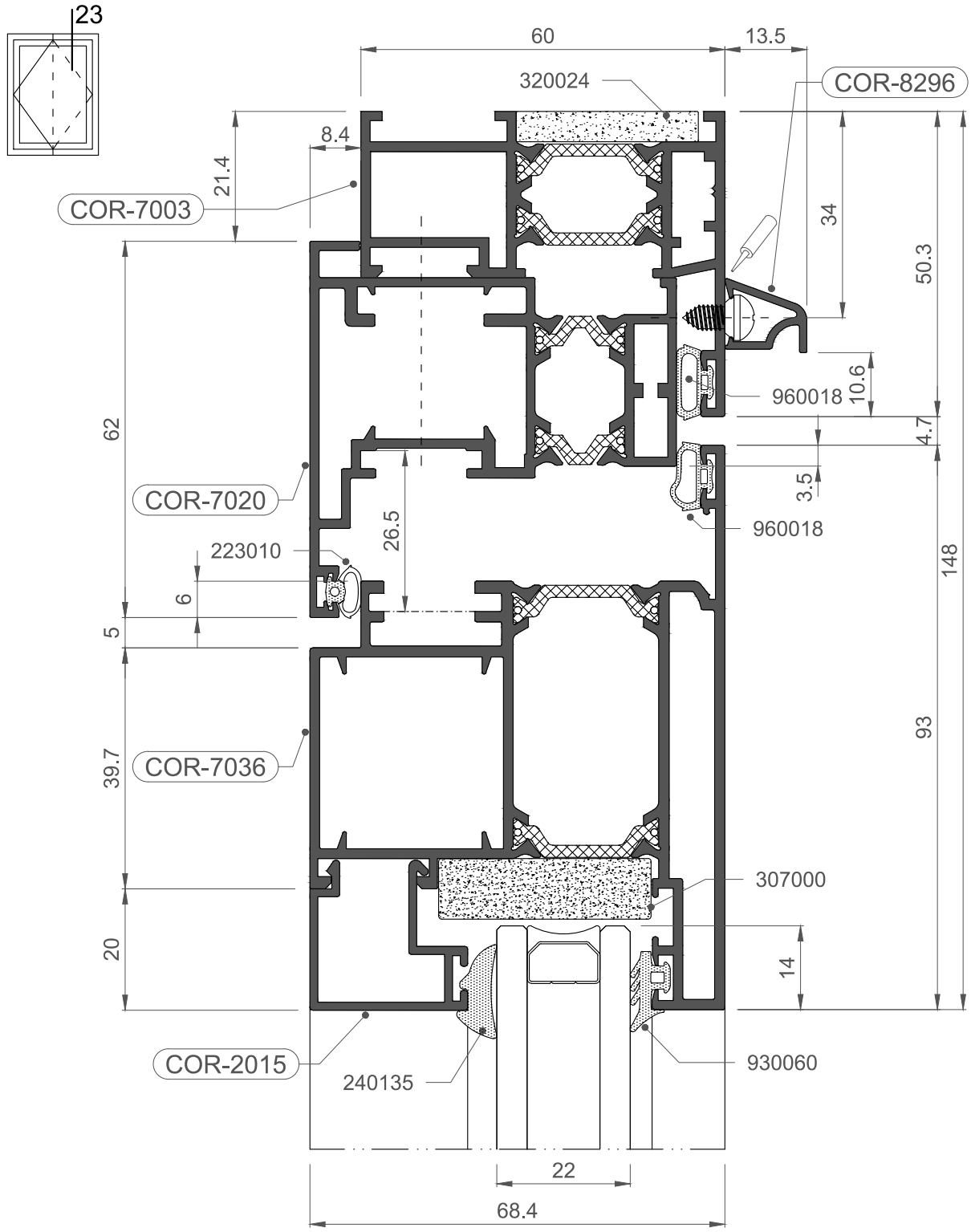

1:1

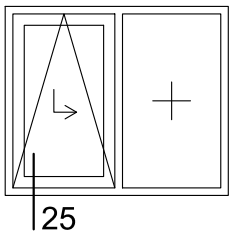
25

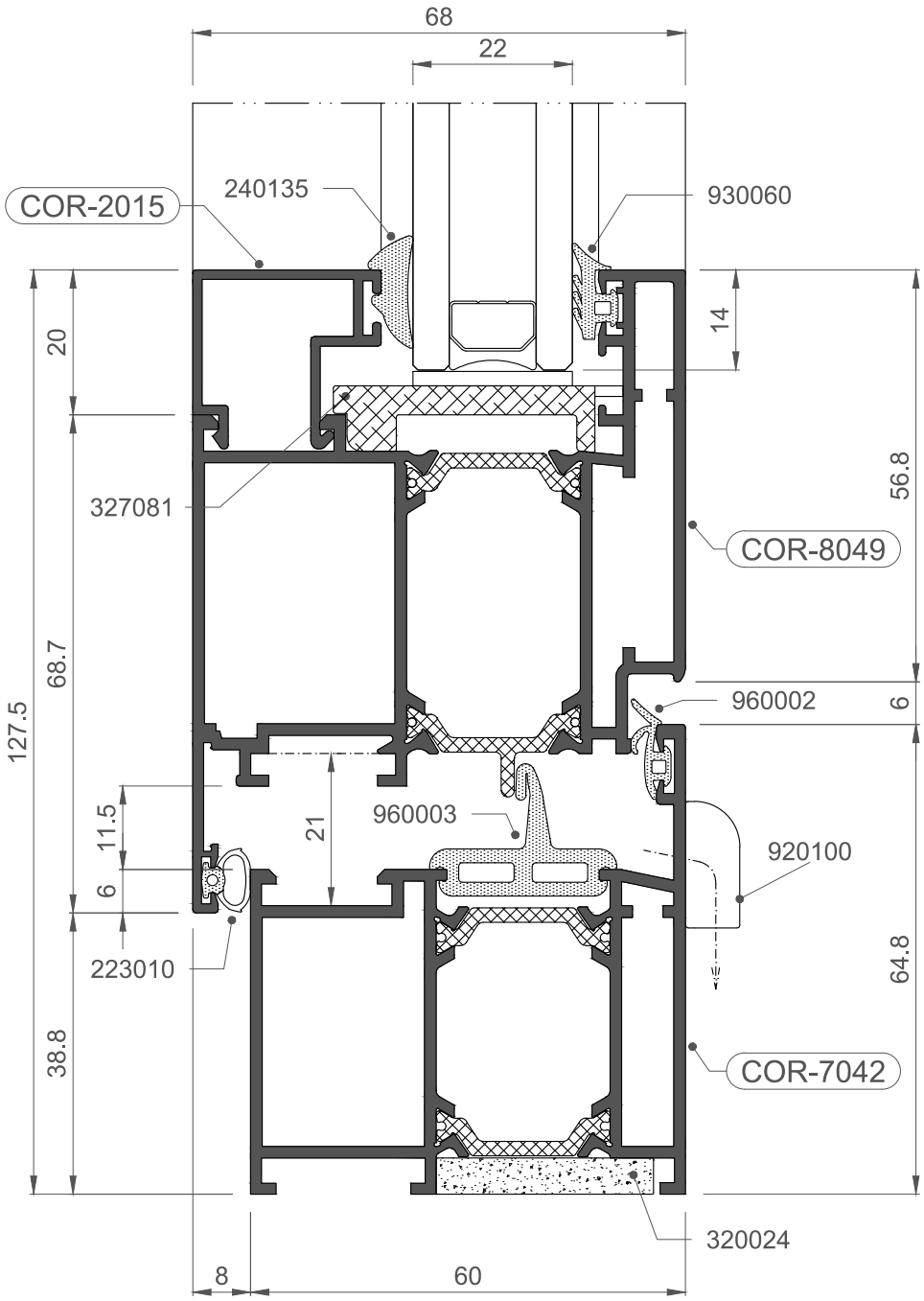
68
22
COR-2015
240135
930060
20
14
56.8
327081
COR-8049
68.7
127.5
960002
6
11.5
21
960003
920100
6
223010
64.8
38.8
COR-7042
320024
8
60

1:1

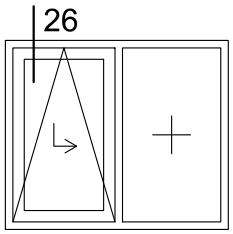
26

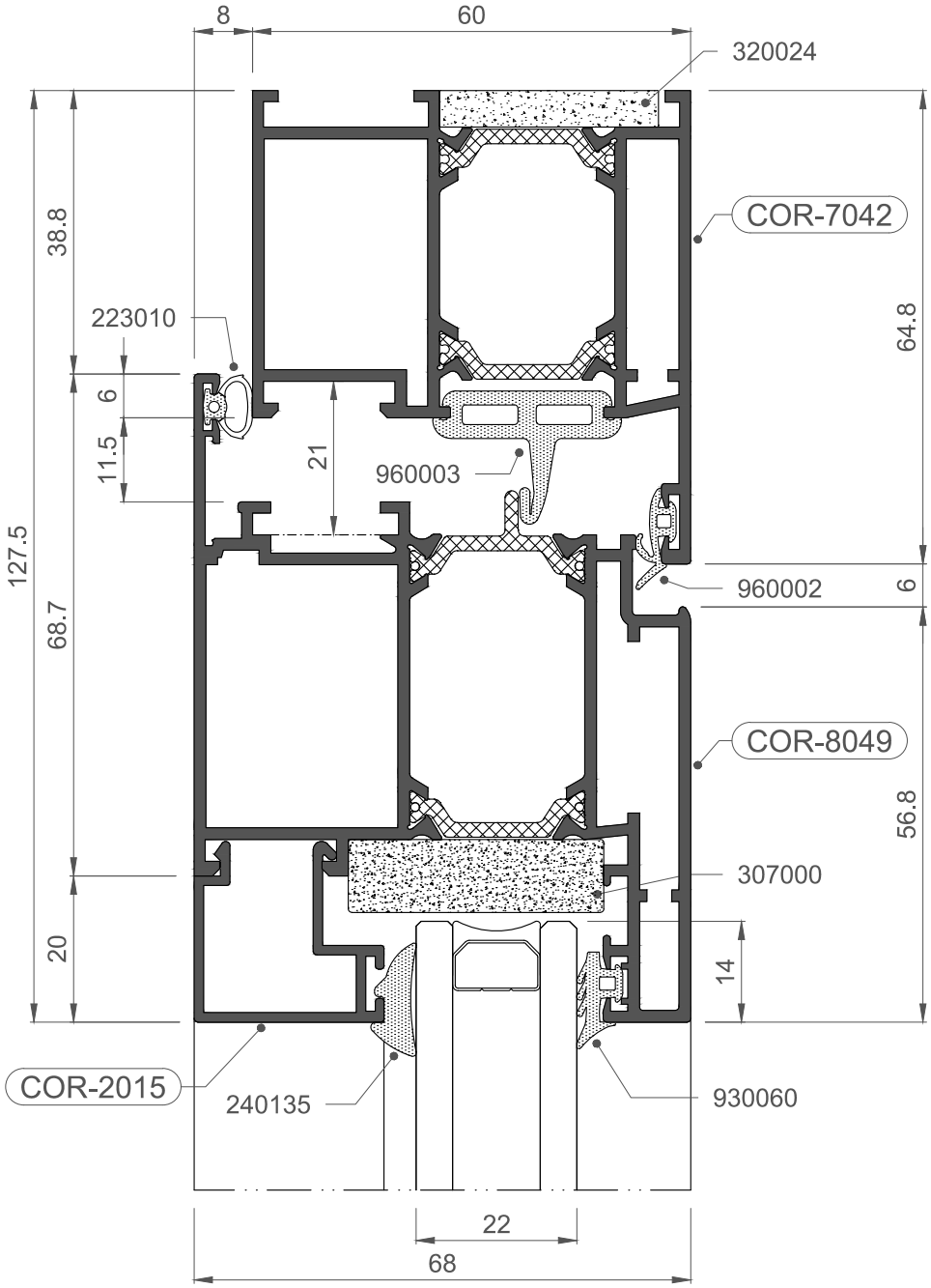
8
60
320024
COR-7042
64.8
38.8
223010
6
11.5
21
960003
127.5
68.7
960002
6
COR-8049
56.8
307000
20
14
COR-2015
240135
930060
22
68

1:1

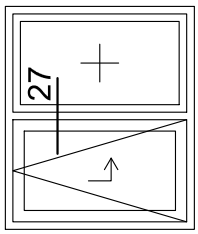
27

60
22
930060
240135
287300
COR-2015
14
20
41.4
67.4
COR-7033
960003
223010
8
6
11.5
21
130.1
6
960002
COR-8049
68.7
56.8
307000
14
20
930060
240135
COR-2015
22
68
14
240137
(+ SILICONA)

1:1

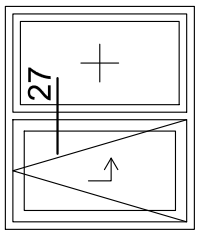
27

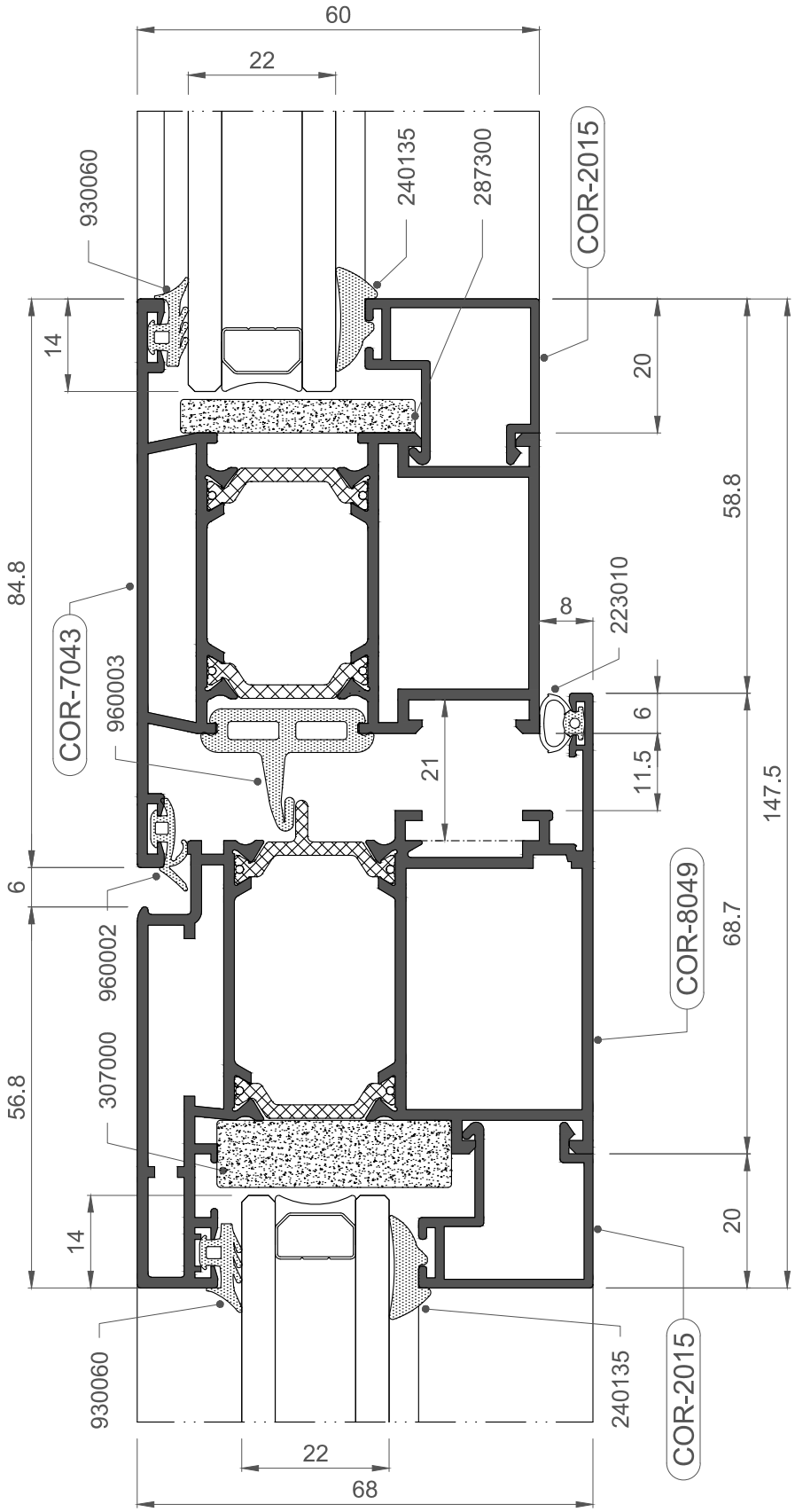
60
22
930060
240135
287300
COR-2015
14
20
84.8
58.8
COR-7043
960003
223010
8
6
11.5
21
147.5
6
960002
COR-8049
68.7
307000
56.8
14
20
930060
240135
COR-2015
22
68

1:1

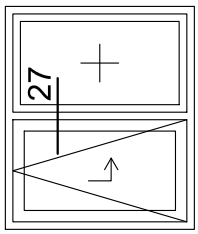
27

60
22
930060
240135
287300
COR-2015
14
20
COR-7051
58.8
41.8
84.8
8
223010
6
41.8
21
11.5
147.5
6
960003
960002
COR-8049
68.7
84.2
56.8
307000
14
20
930060
240135
COR-2015
22
68

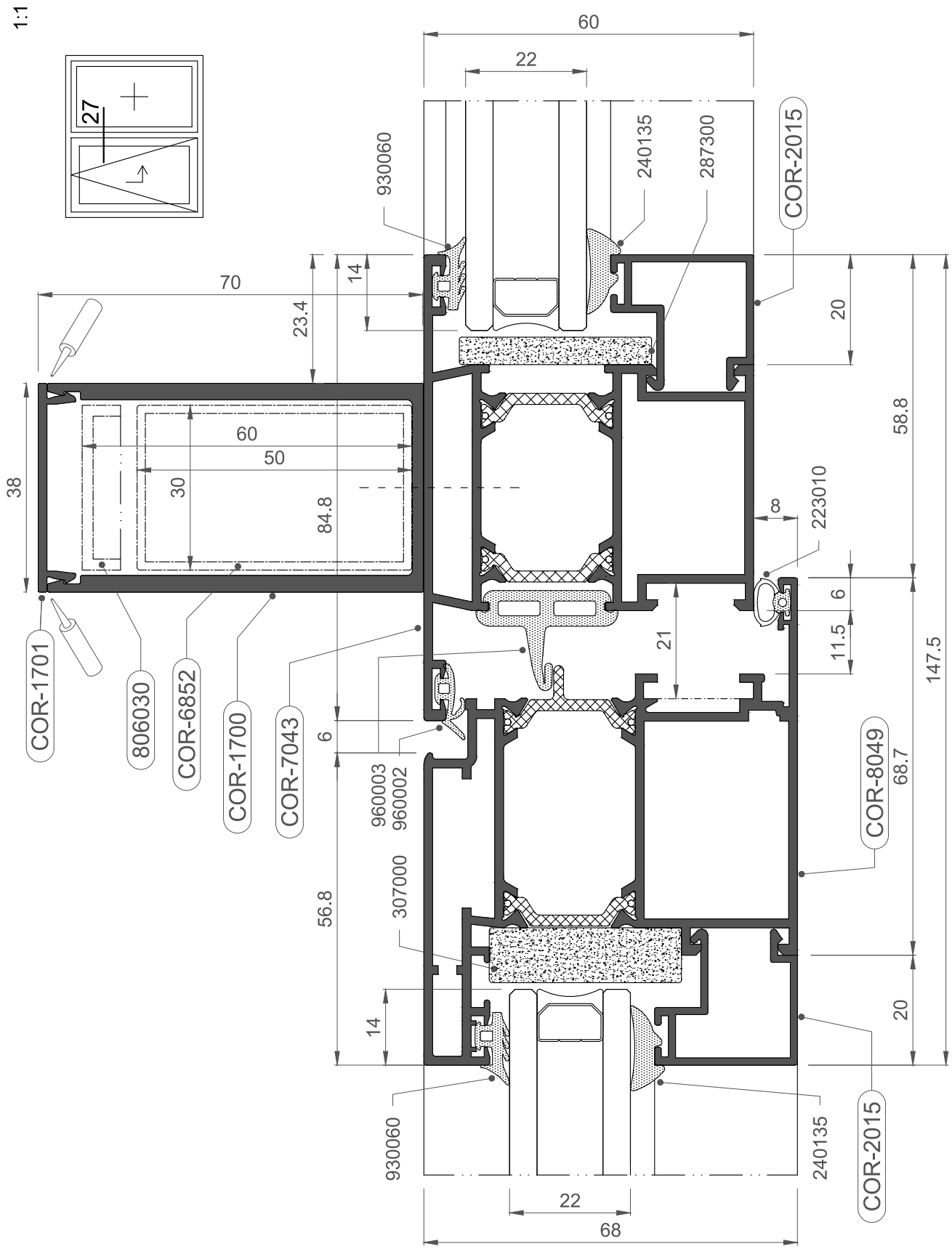
1:1
27
60
22
930060
240135
287300
COR-2015
70
14
23.4
20
58.8
38
60
50
30
84.8
8
223010
6
11.5
21
147.5
COR-1701
806030
COR-6852
COR-1700
COR-7043
6
960003
960002
307000
56.8
COR-8049
68.7
14
20
930060
240135
COR-2015
22
68

1:1

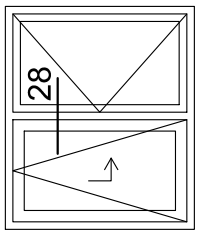
28

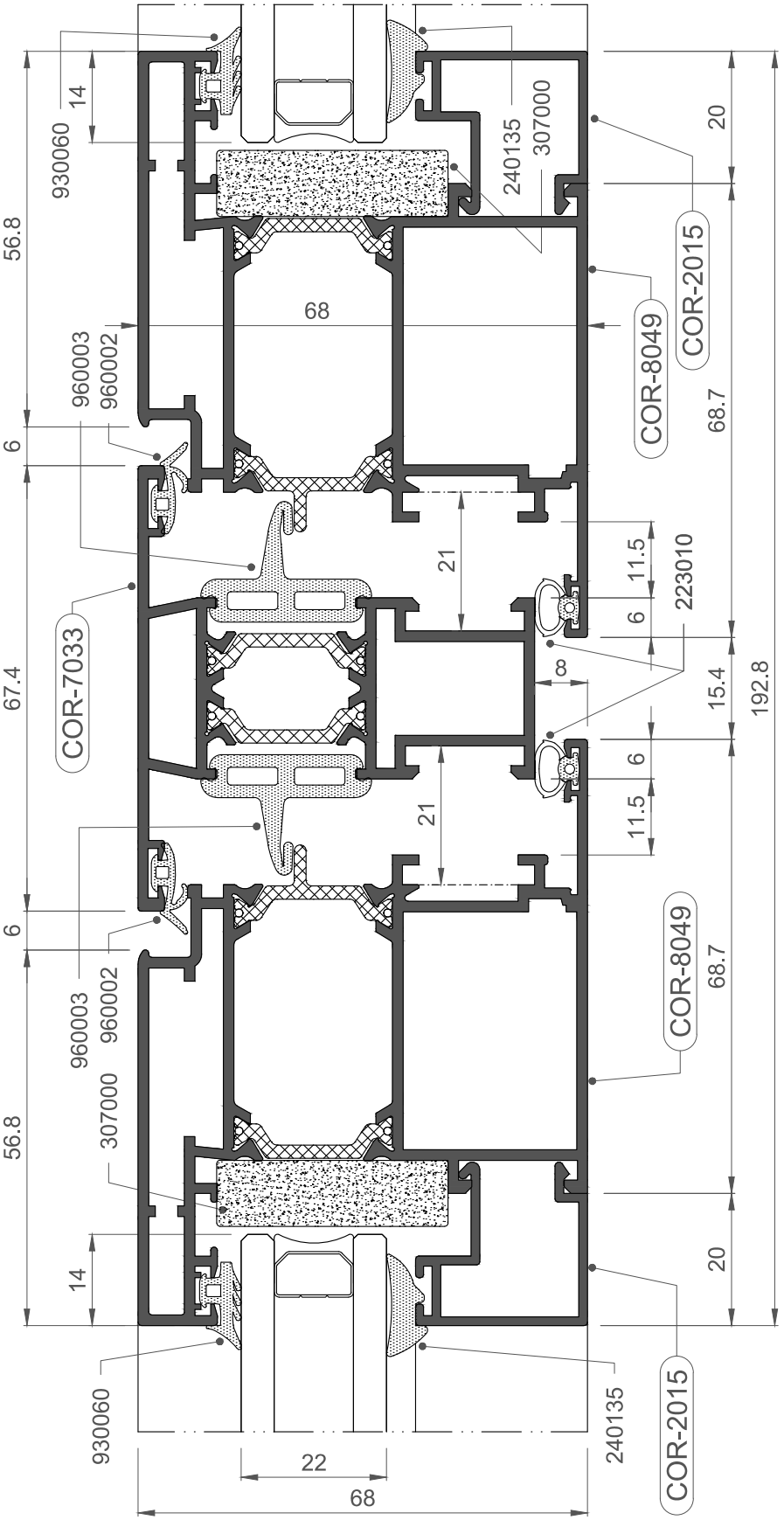
930060
14
56.8
960003
960002
6
67.4
COR-7033
6
960003
960002
307000
56.8
14
930060
22
68
240135
307000
68
COR-8049
COR-2015
20
68.7
21
11.5
6
223010
8
15.4
192.8
6
11.5
21
COR-8049
68.7
20
COR-2015
240135

1:1

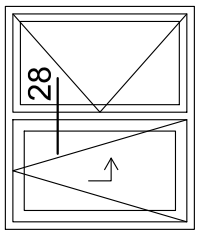
28

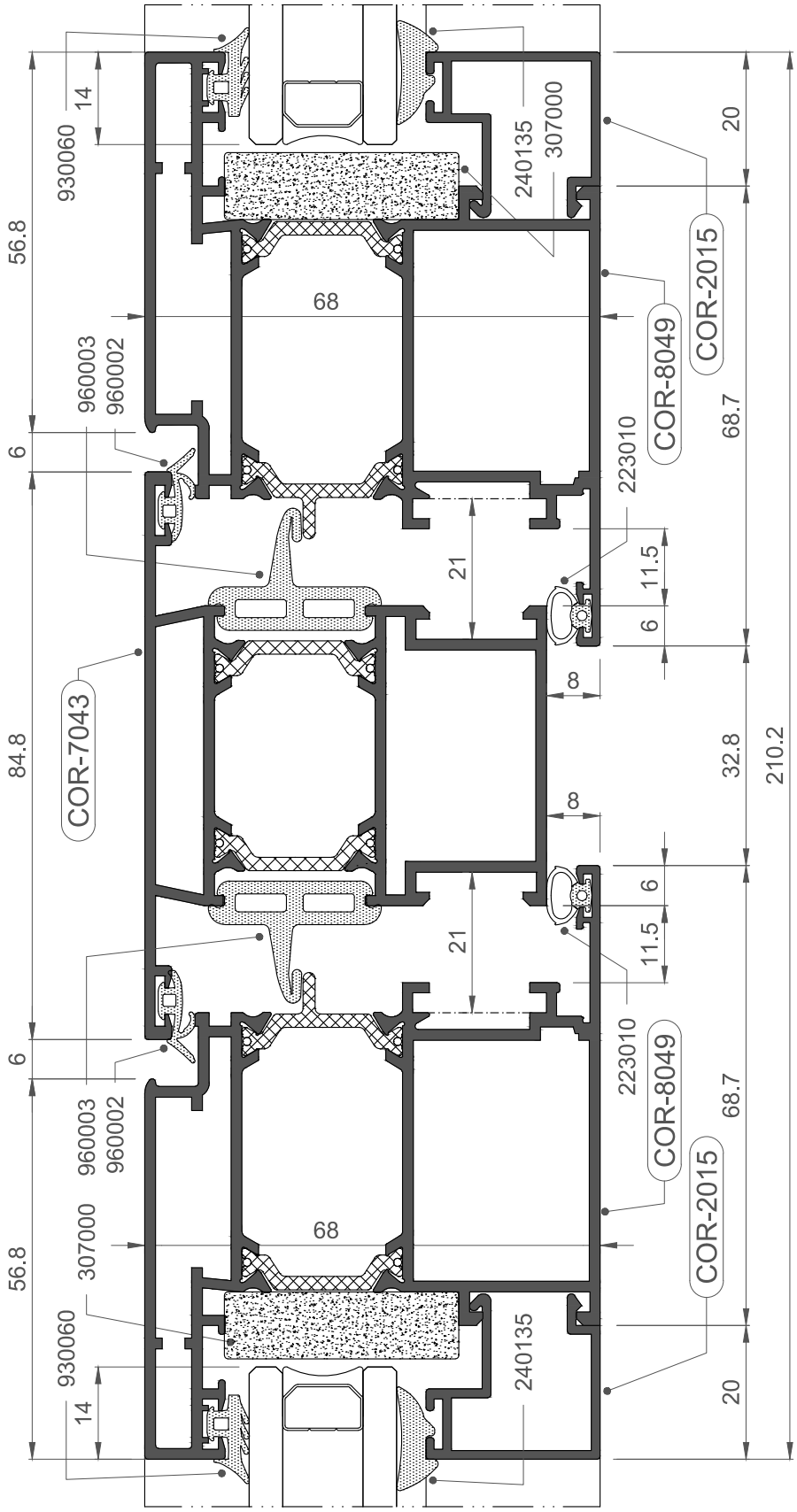
930060
14
56.8
960003
960002
6
84.8
COR-7043
6
960003
960002
307000
56.8
930060
14
68
240135
307000
20
COR-2015
COR-8049
223010
68.7
21
11.5
6
8
8
32.8
210.2
6
11.5
21
223010
COR-8049
68.7
COR-2015
68
240135
20

1:1

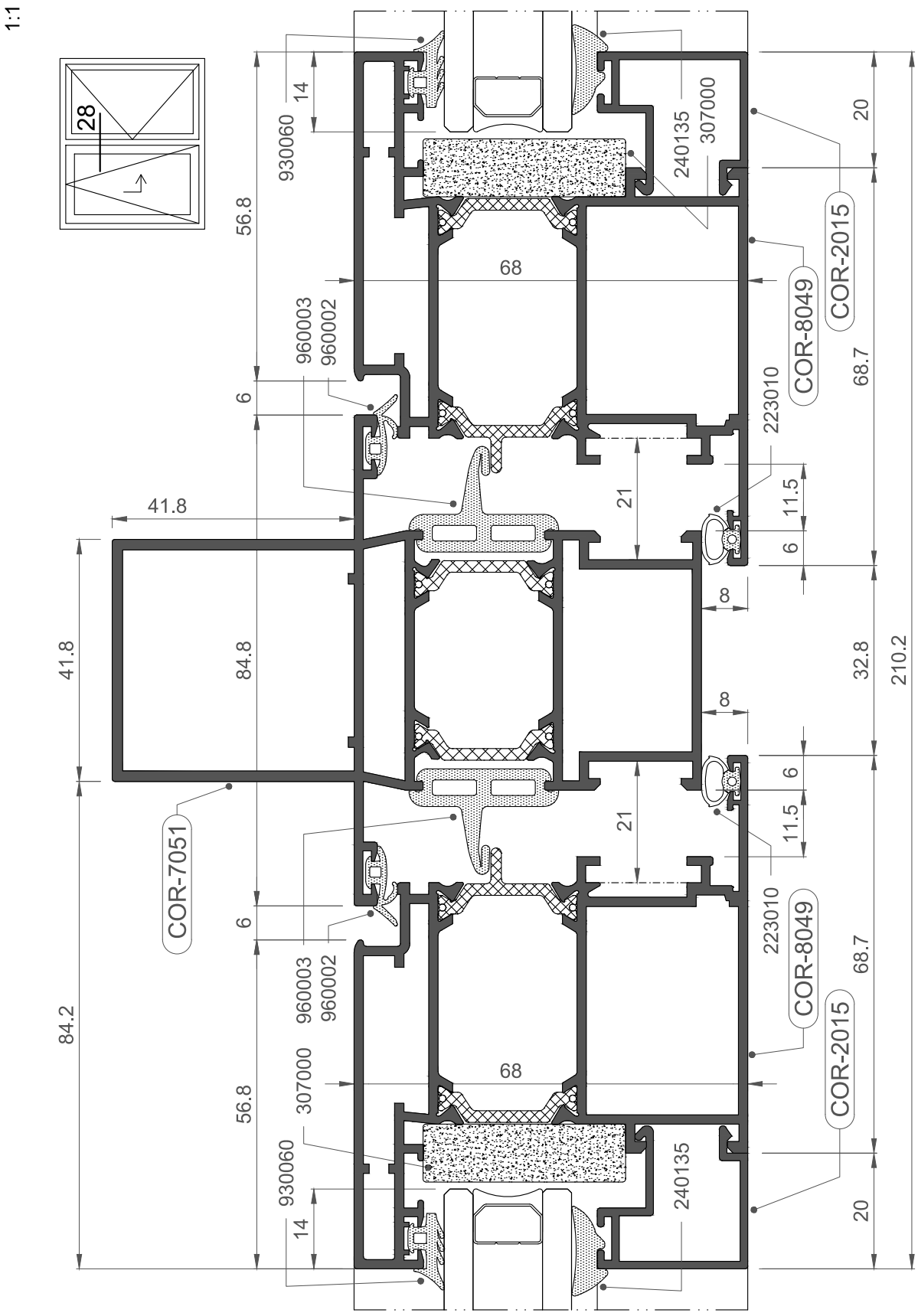
28
930060
14
56.8
68
960003
960002
6
41.8
84.8
84.2
COR-7051
307000
240135
20
COR-2015
COR-8049
68.7
223010
21
11.5
8
32.8
210.2

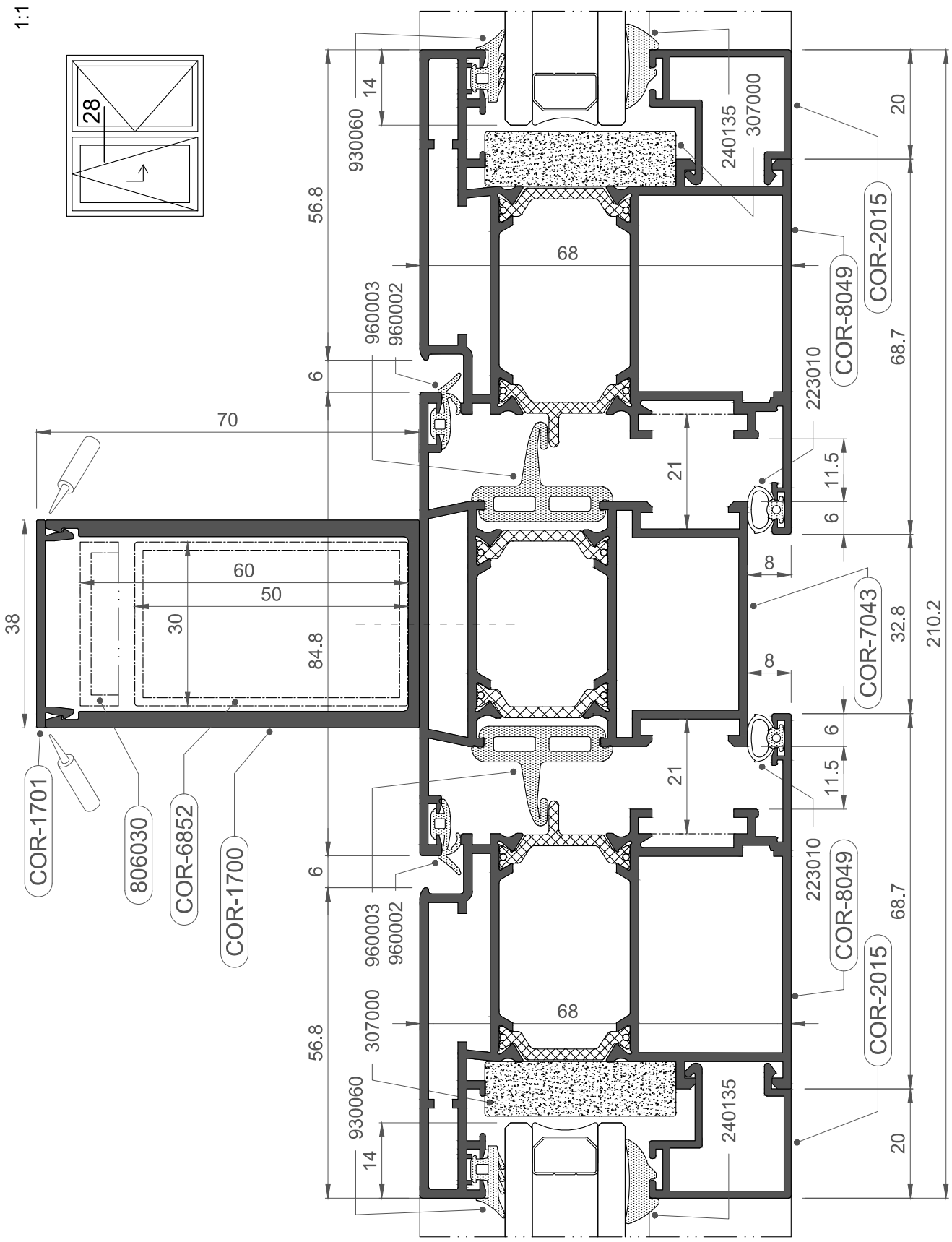
1:1
28
930060
14
56.8
68
960003
960002
6
70
38
60
50
30
84.8
307000
240135
20
68.7
210.2
COR-2015
COR-8049
223010
21
11.5
8
32.8
COR-7043
COR-1701
806030
COR-6852
COR-1700

1:1

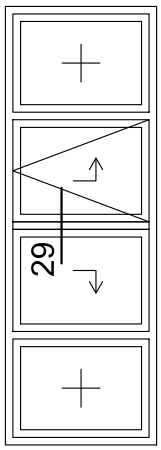
29

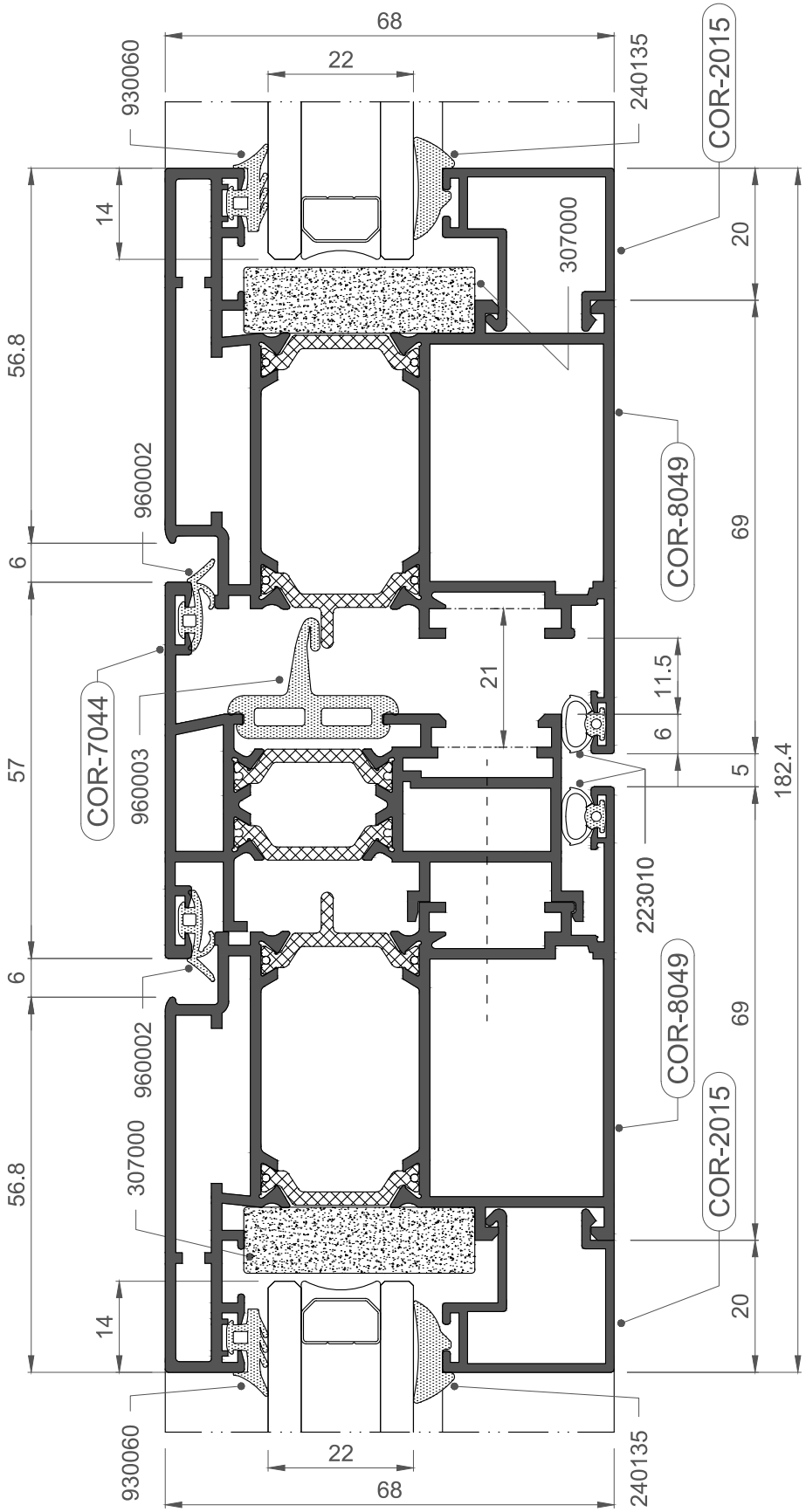
68
22
930060
240135
COR-2015
14
307000
20
56.8
960002
COR-8049
69
6
21
11.5
COR-7044
960003
6
5
182.4
57
223010
6
960002
COR-8049
69
307000
COR-2015
56.8
14
20
930060
240135
22
68

1:1

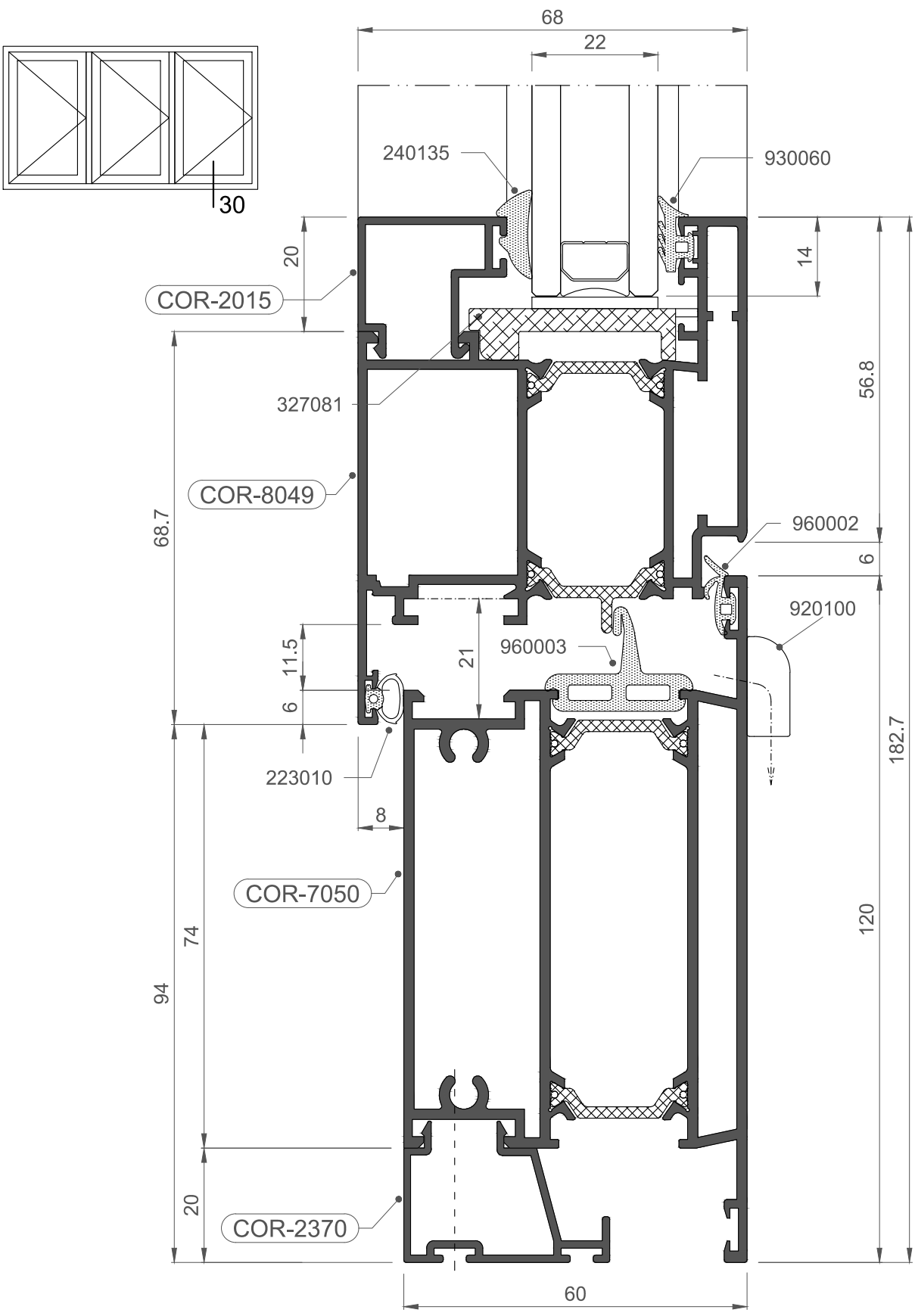
68
22
30
240135
930060
20
14
COR-2015
56.8
327081
68.7
COR-8049
960002
6
920100
11.5
21
960003
6
182.7
223010
8
COR-7050
74
94
120
20
COR-2370
60

1:1

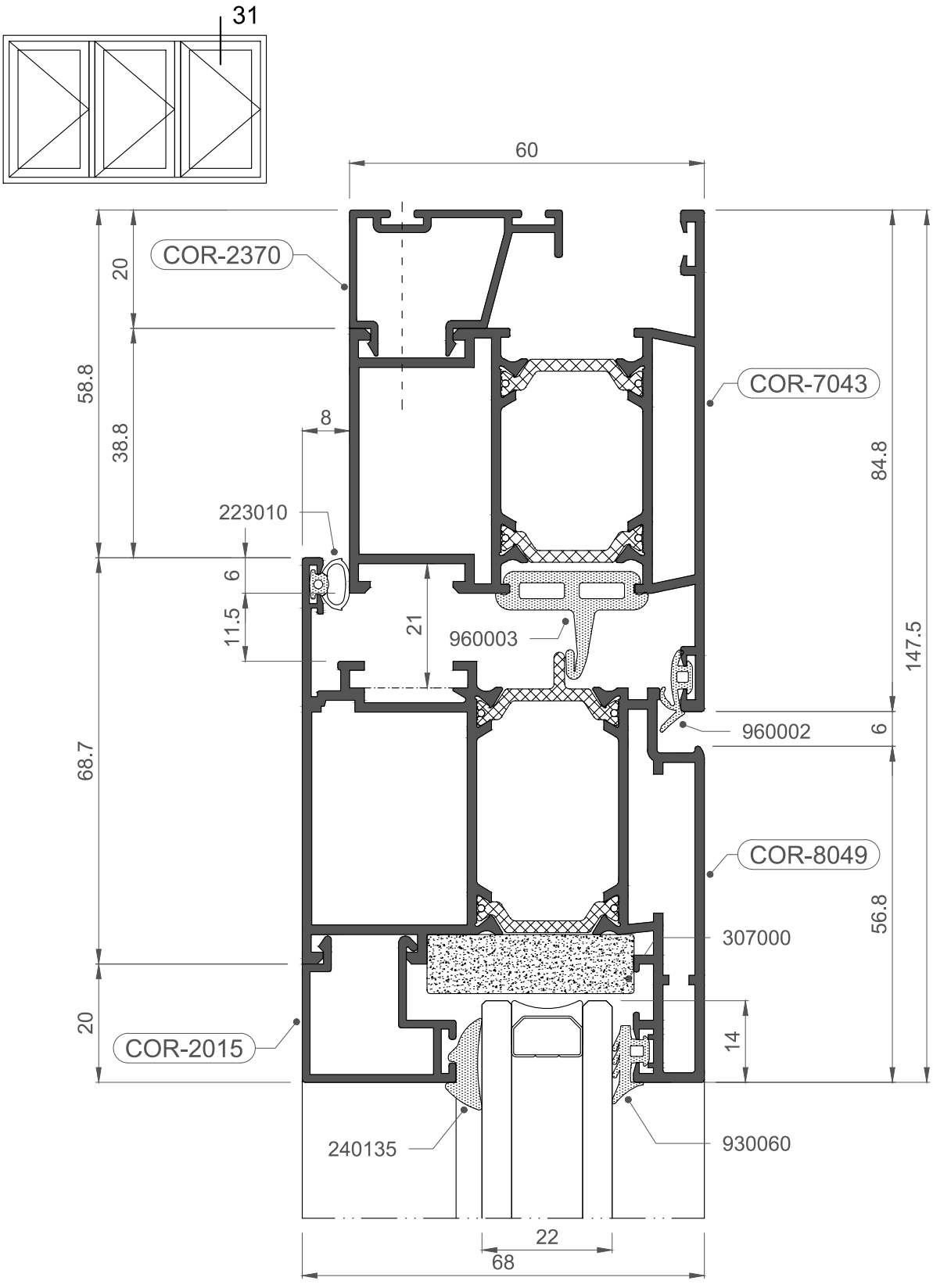
31
60
COR-2370
COR-7043
COR-8049
COR-2015
223010
960003
960002
307000
240135
930060
20
58.8
38.8
8
6
11.5
21
84.8
147.5
6
68.7
56.8
20
14
22
68

1:1

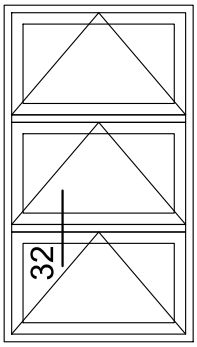
32

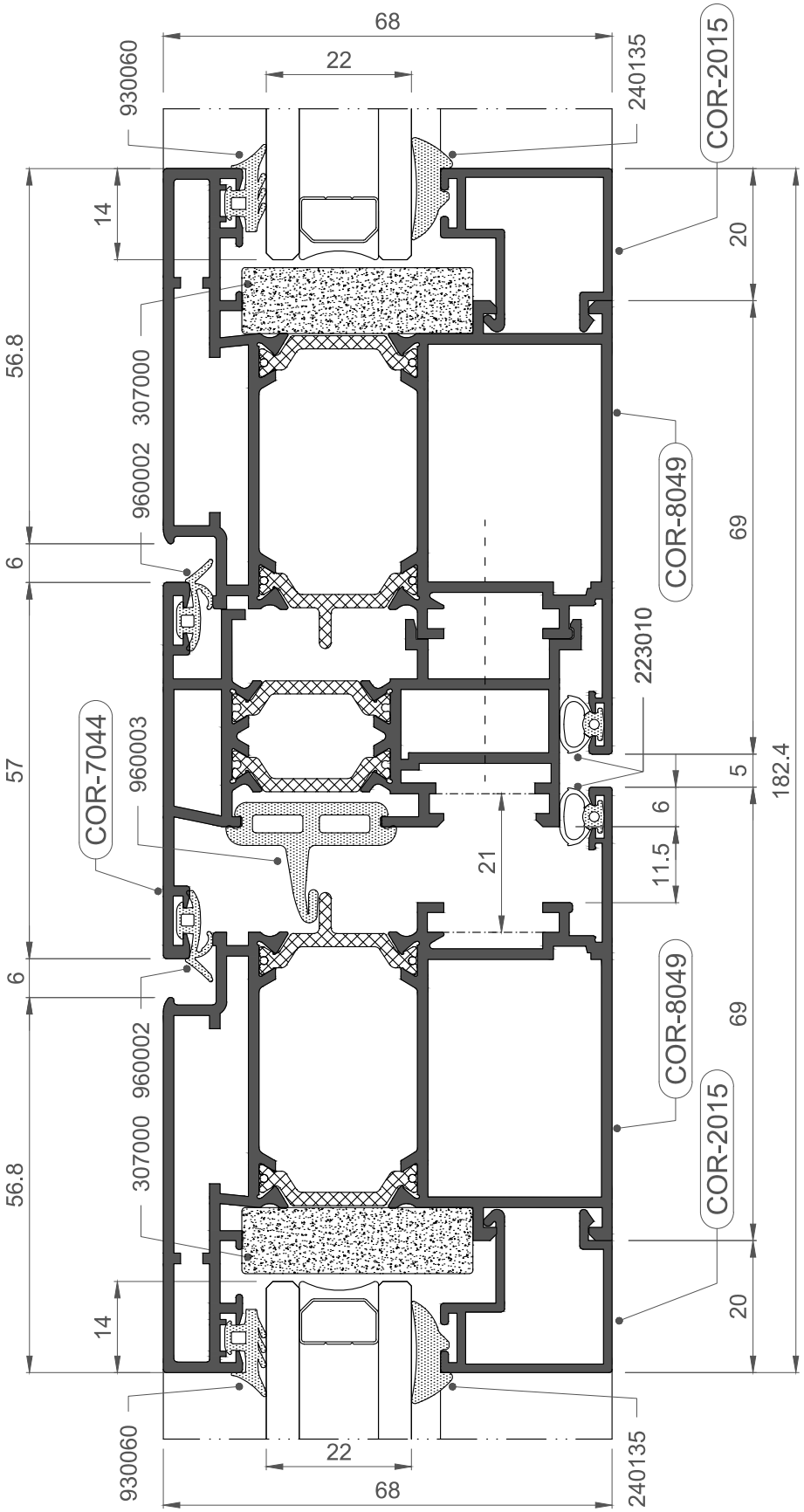
68
22
930060
240135
COR-2015
14
20
56.8
307000
960002
COR-8049
69
6
223010
COR-7044
960003
57
5
182.4
6
11.5
21
6
COR-8049
69
960002
307000
56.8
COR-2015
20
14
930060
240135
22
68

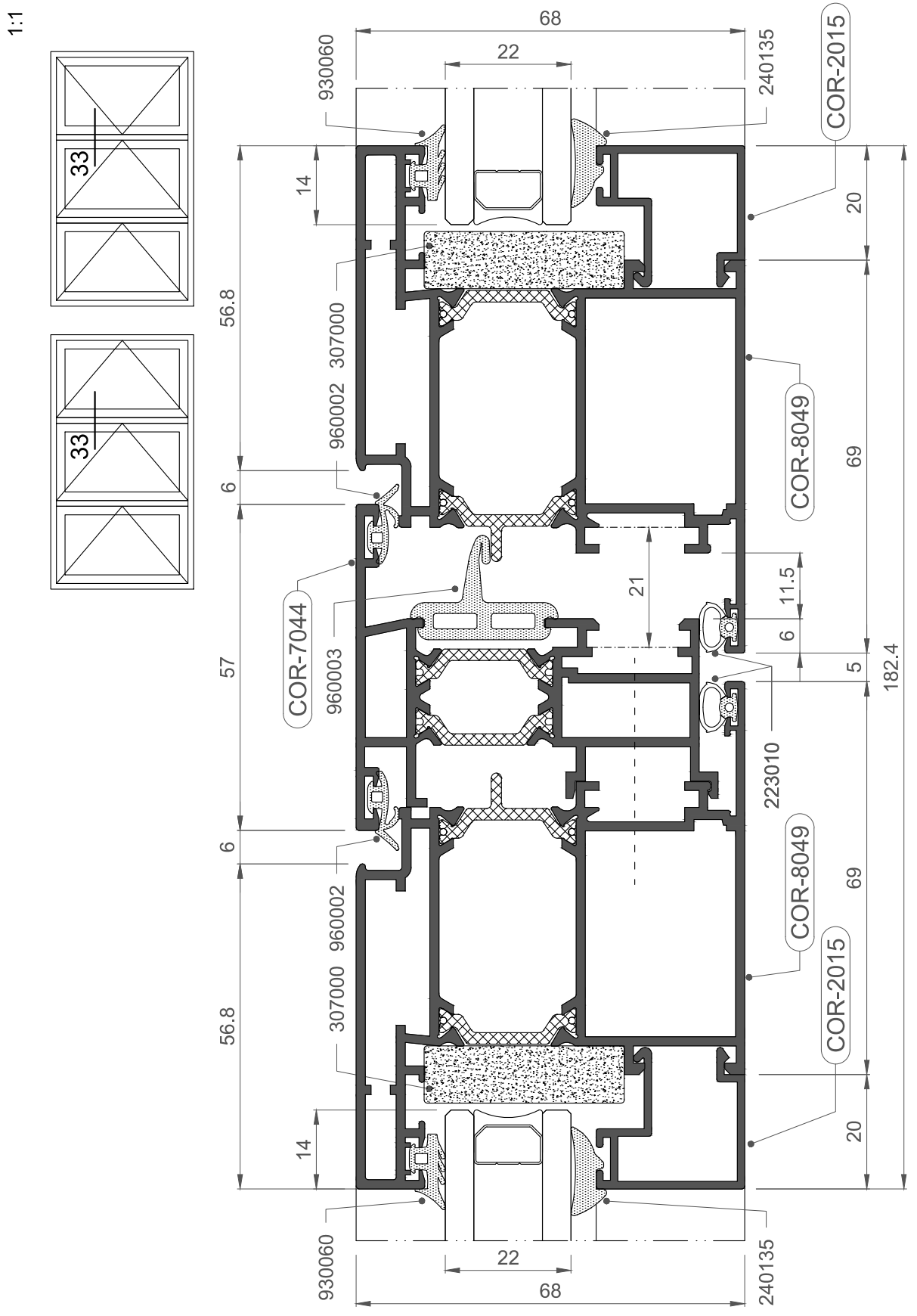
1:1
33
33
68
22
930060
240135
COR-2015
14
20
56.8
307000
960002
COR-8049
69
6
21
11.5
6
5
182.4
COR-7044
960003
57
223010
6
COR-8049
69
960002
307000
56.8
COR-2015
14
20
930060
240135
22
68

1:1

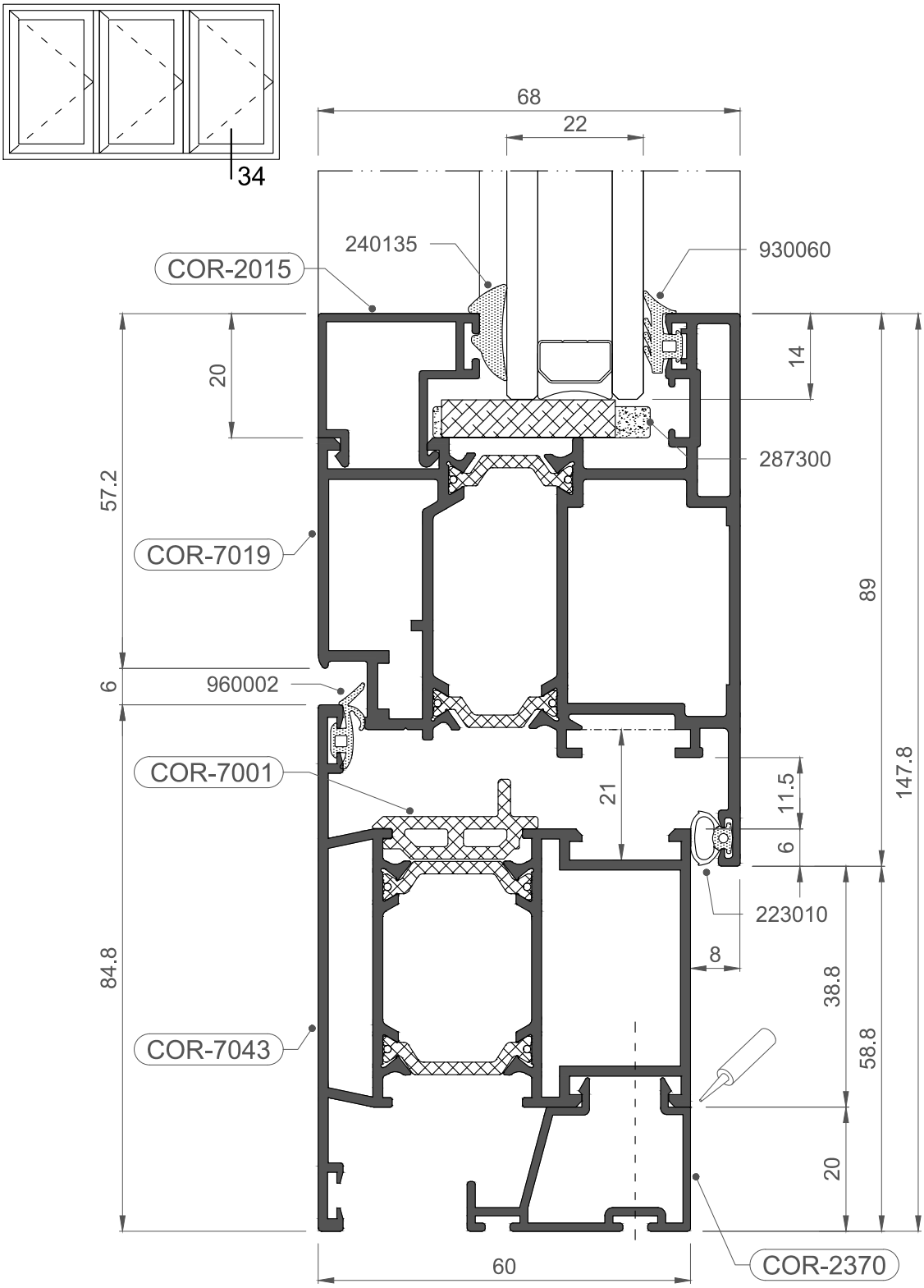
34
68
22
240135
930060
COR-2015
20
14
57.2
287300
COR-7019
89
6
960002
147.8
COR-7001
21
11.5
6
223010
84.8
8
38.8
58.8
COR-7043
20
60
COR-2370

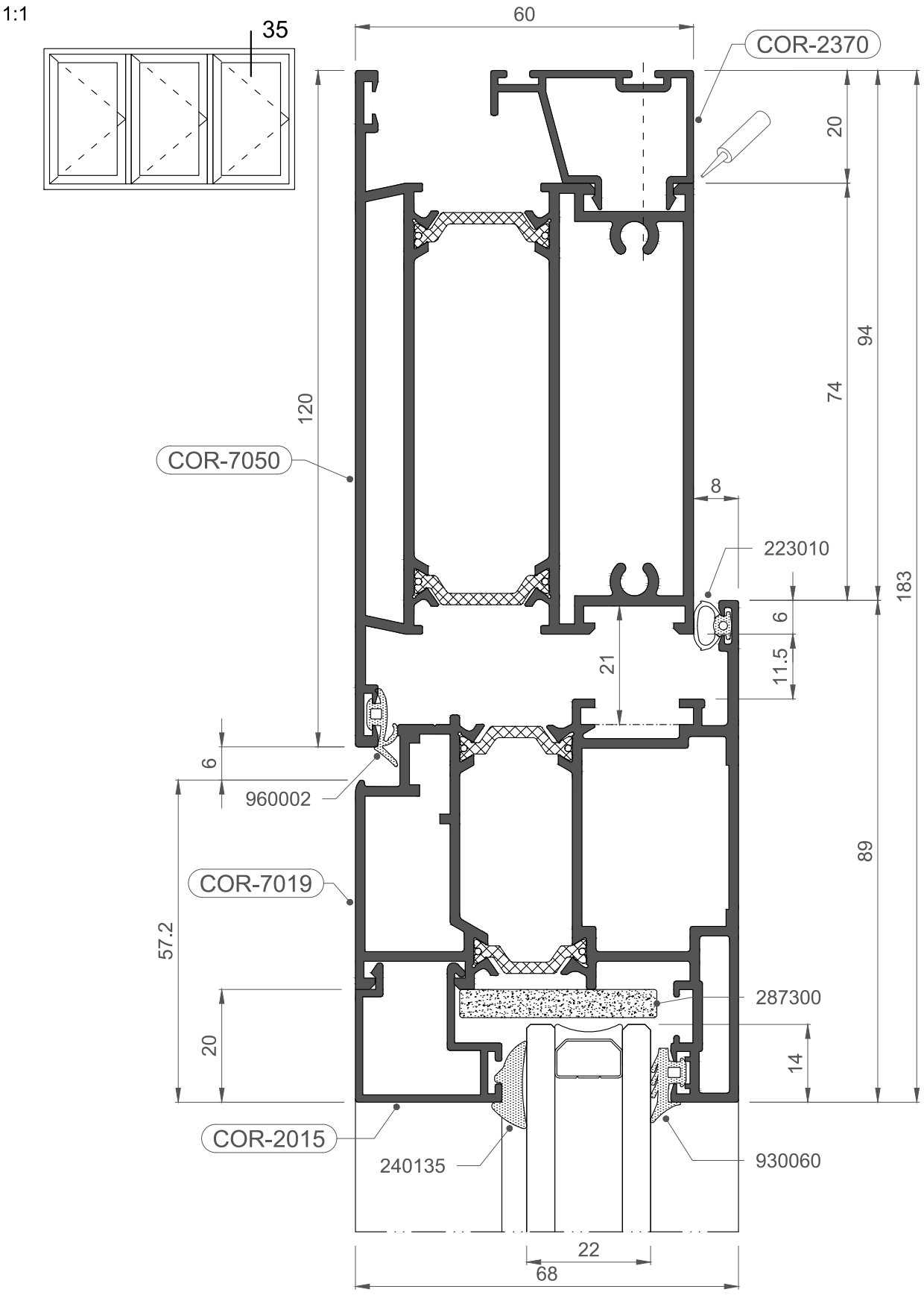
1:1
35
60
COR-2370
20
94
74
120
COR-7050
8
223010
183
6
11.5
21
6
960002
89
COR-7019
57.2
287300
20
14
COR-2015
240135
930060
22
68

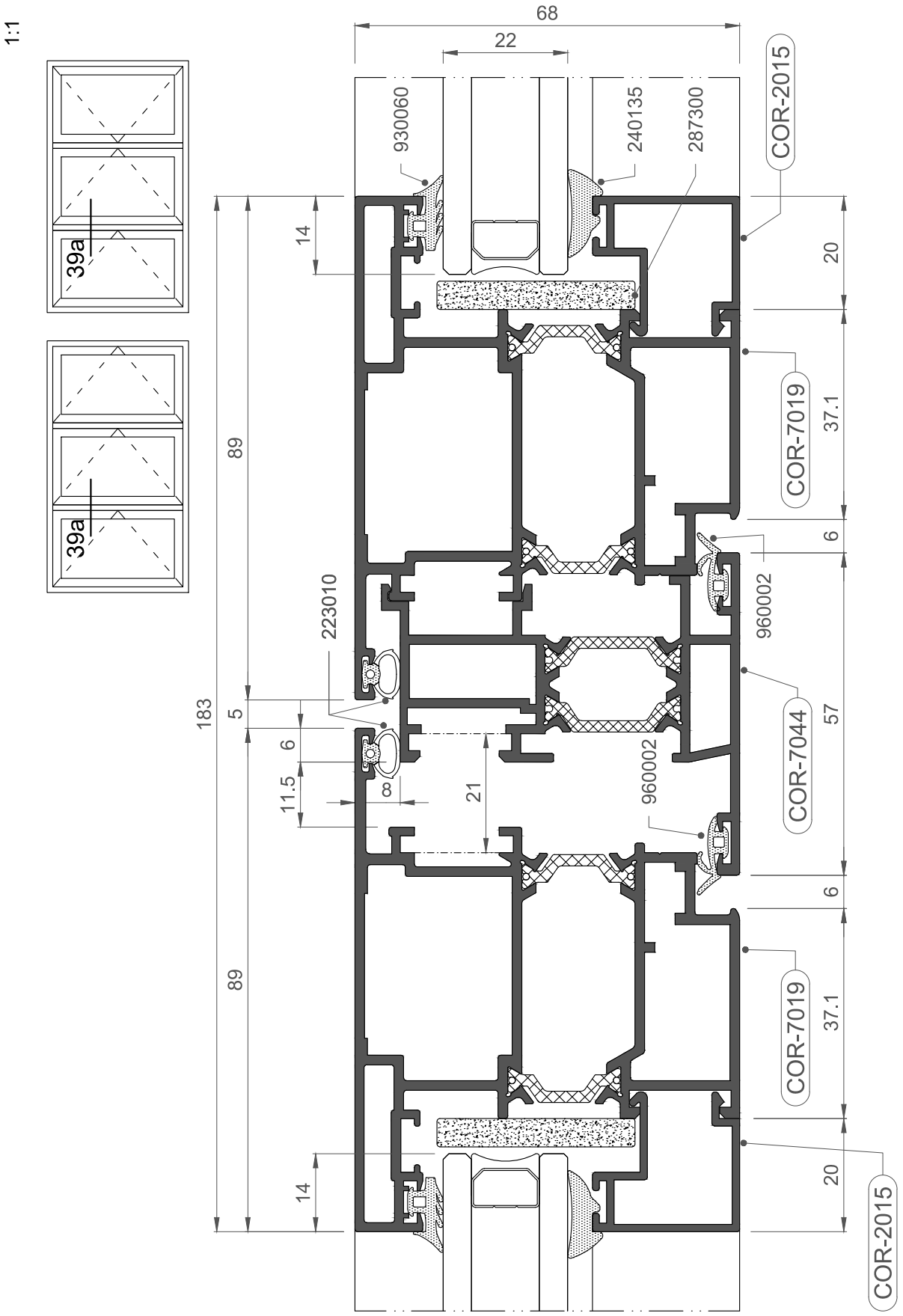
1:1
39a
39a
68
22
930060
240135
287300
COR-2015
14
20
89
COR-7019
37.1
6
960002
223010
183
5
57
COR-7044
6
11.5
8
21
960002
89
COR-7019
37.1
14
20
COR-2015

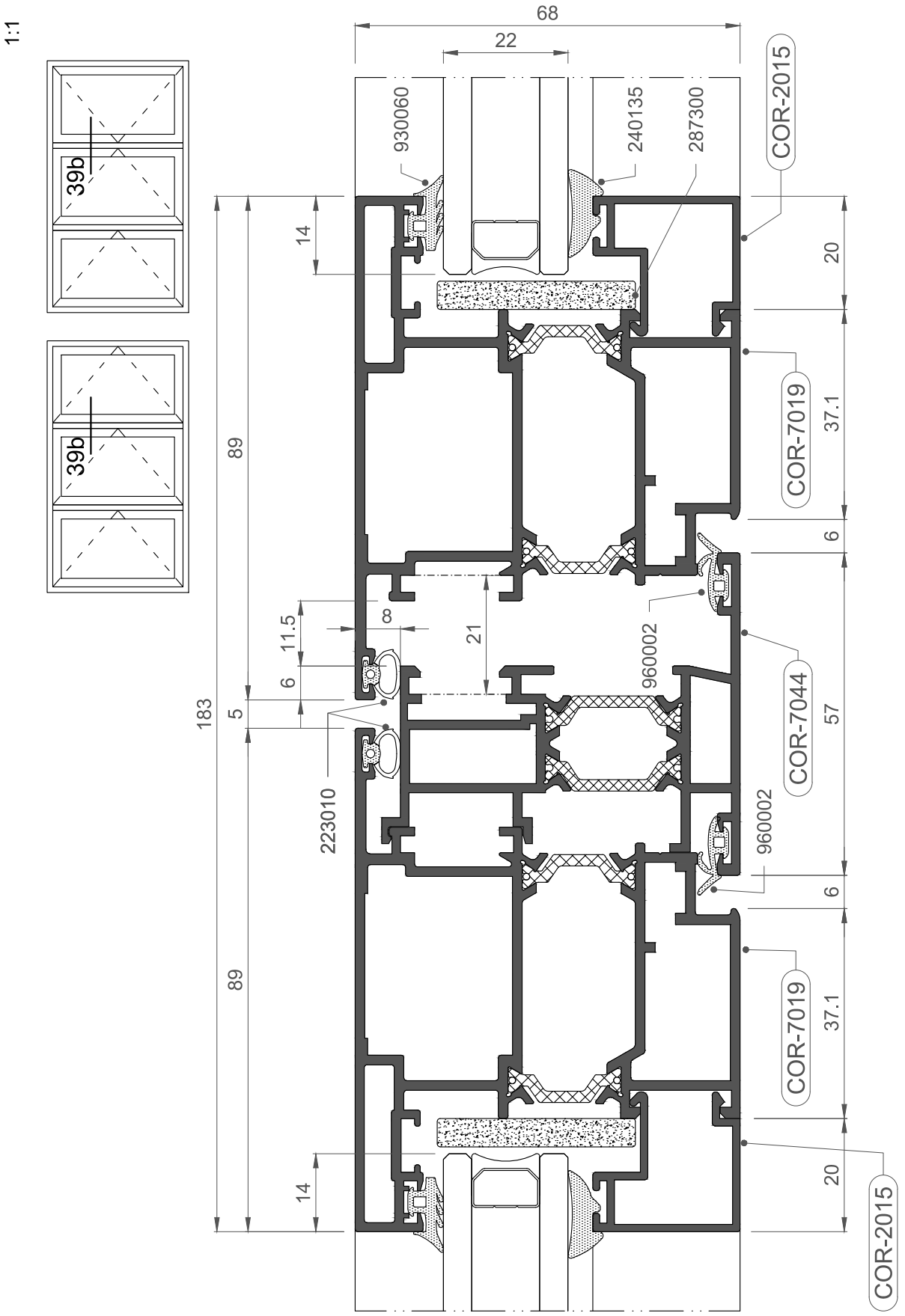
1:1
39b
39b
68
22
930060
240135
287300
COR-2015
14
20
89
COR-7019
37.1
6
8
11.5
21
960002
6
183
5
COR-7044
57
223010
960002
6
89
COR-7019
37.1
14
20
COR-2015

1:1

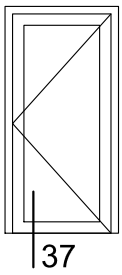
37

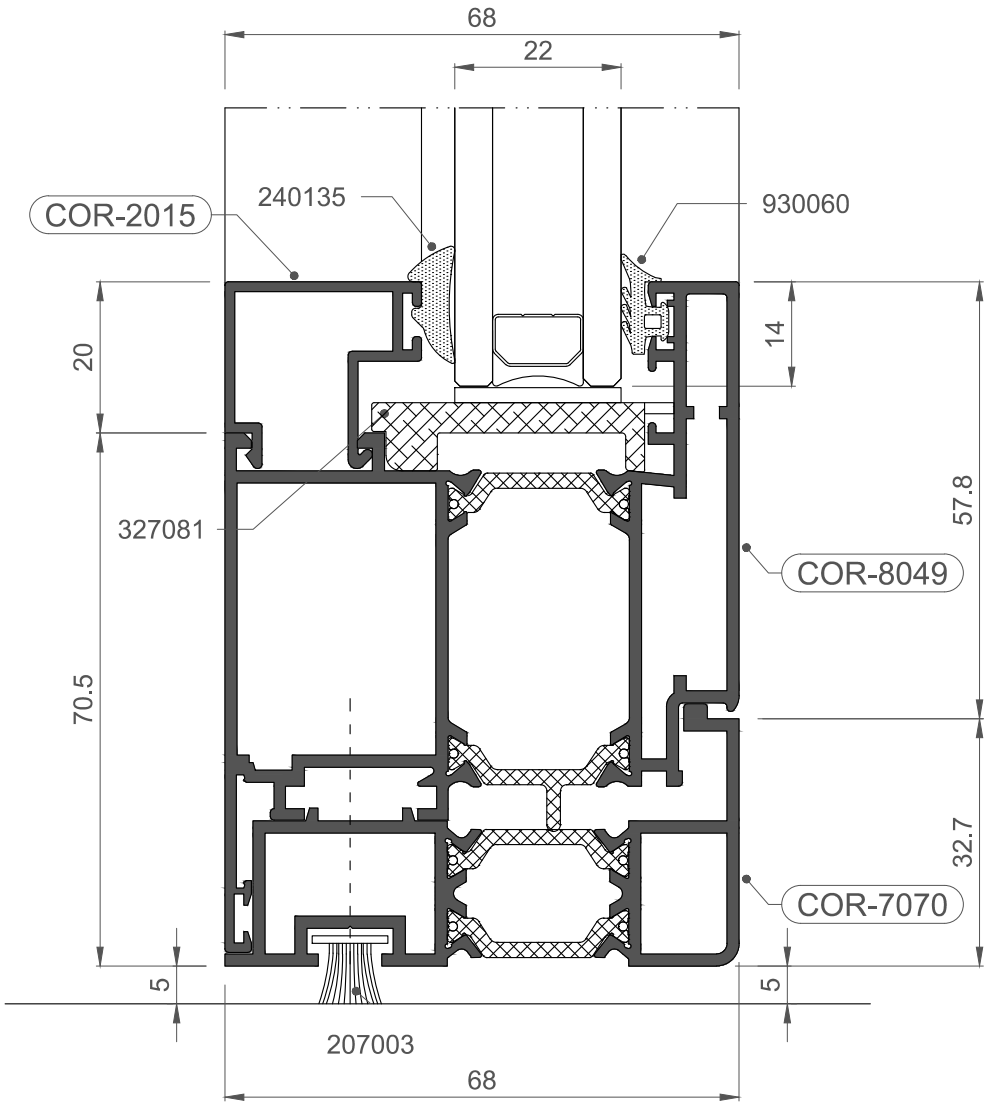
68
22
COR-2015
240135
930060
20
14
57.8
327081
COR-8049
70.5
32.7
COR-7070
5
5
207003
68

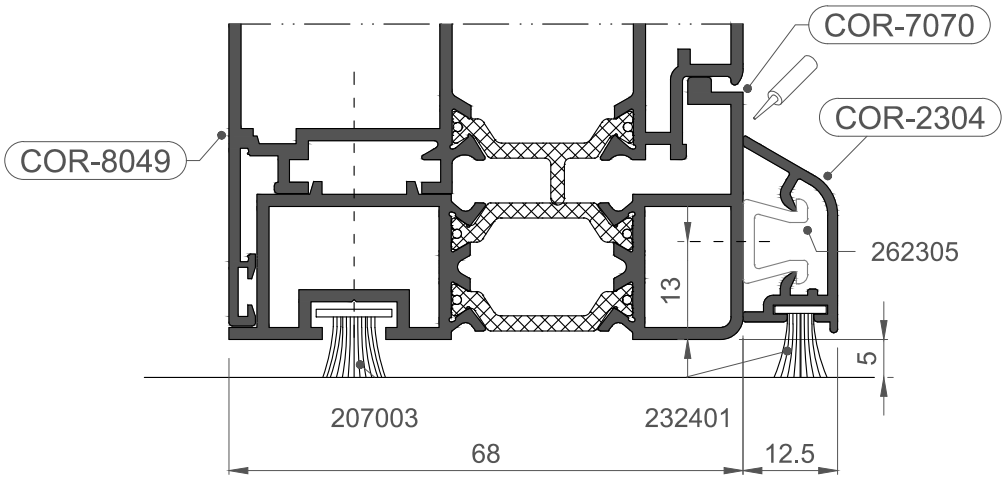
COR-7070
COR-2304
COR-8049
262305
13
5
207003
232401
68
12.5

1:1

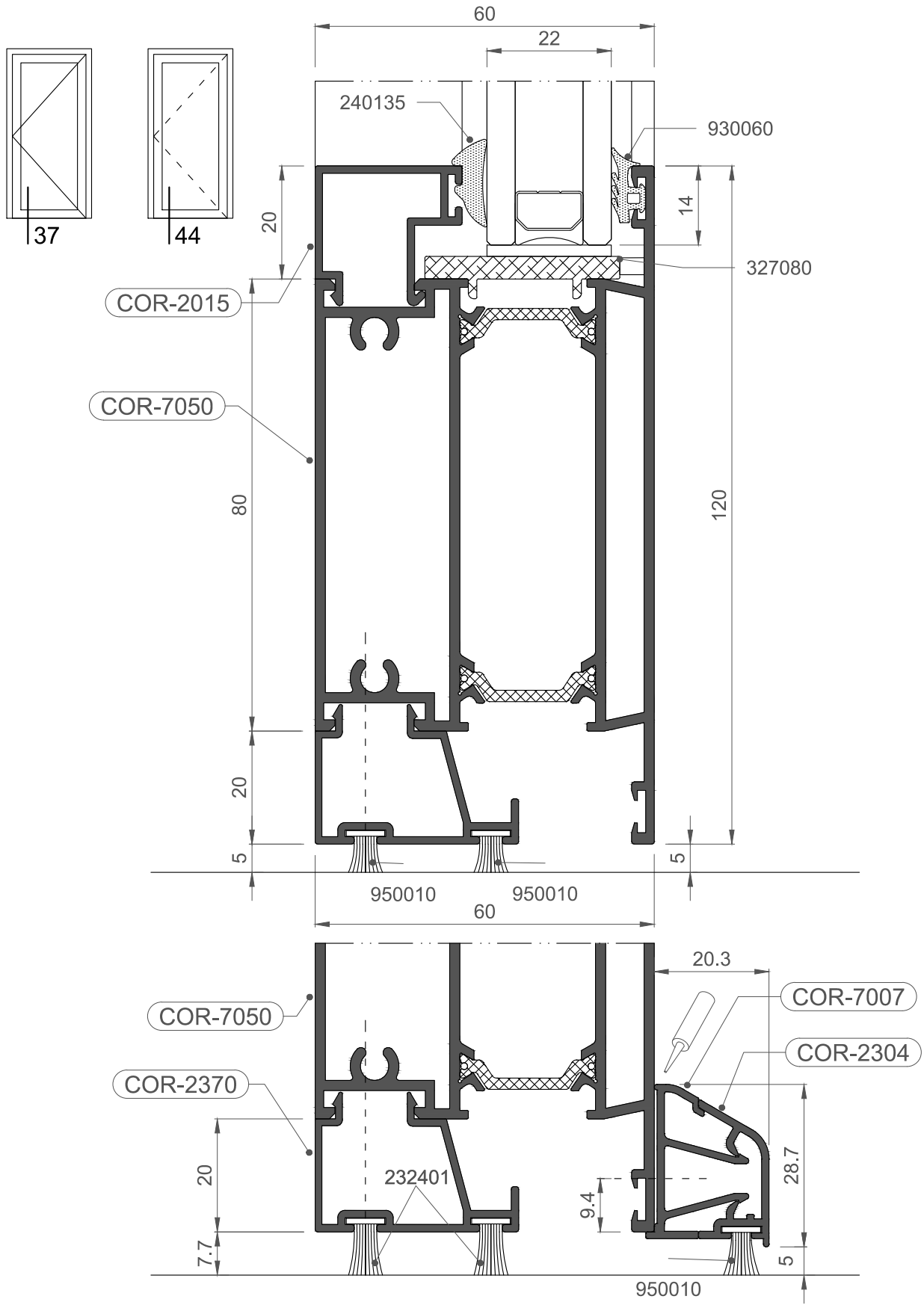
60
22
240135
930060
14
20
327080
37
44
COR-2015
COR-7050
80
120
20
5
5
950010
950010
60
20.3
COR-7007
COR-7050
COR-2304
COR-2370
20
232401
9.4
28.7
7.7
5
950010

1:1

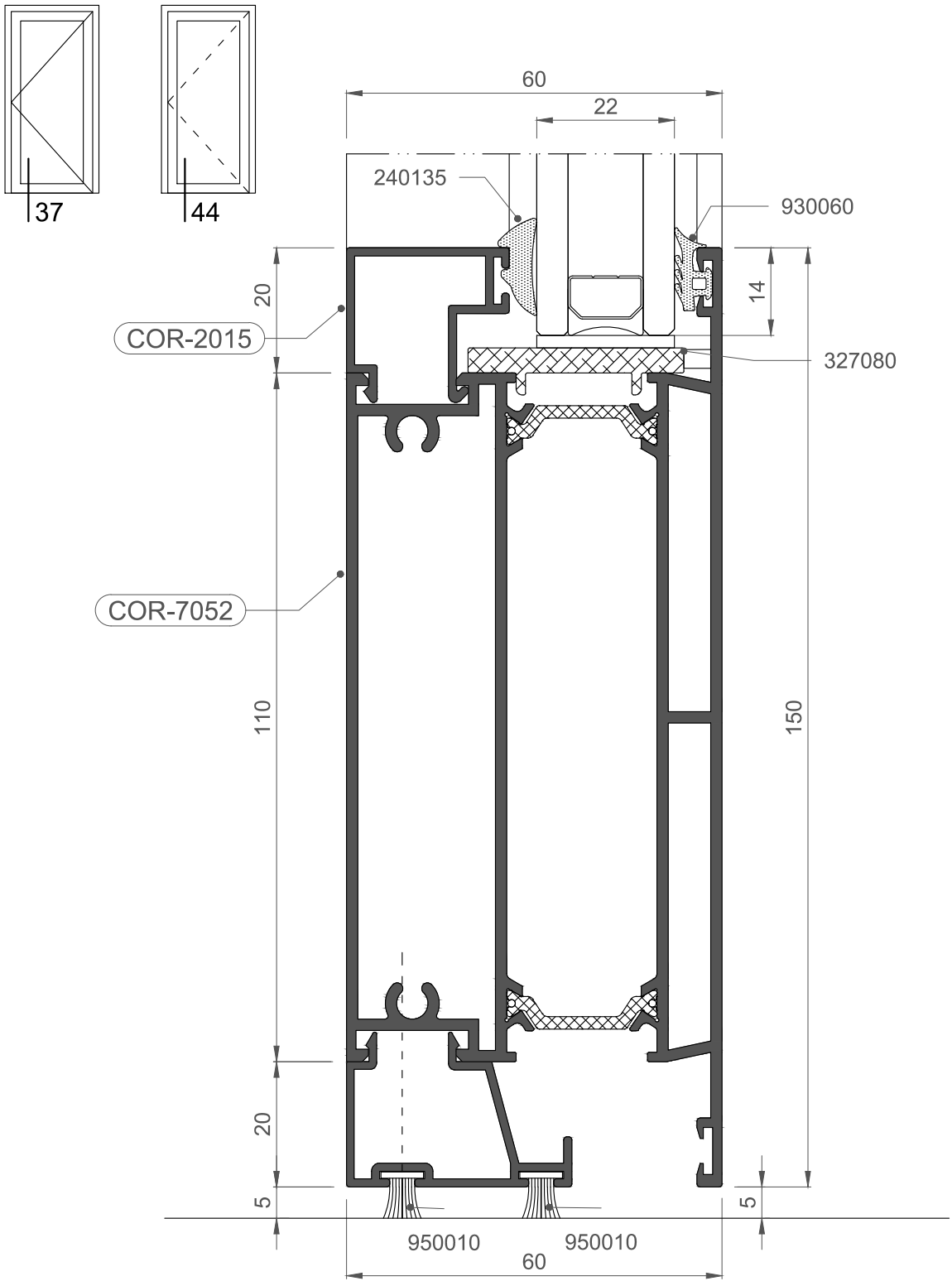
37
44
60
22
240135
930060
20
14
COR-2015
327080
COR-7052
110
150
20
5
5
950010
950010
60

1:1

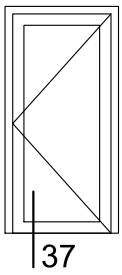
37

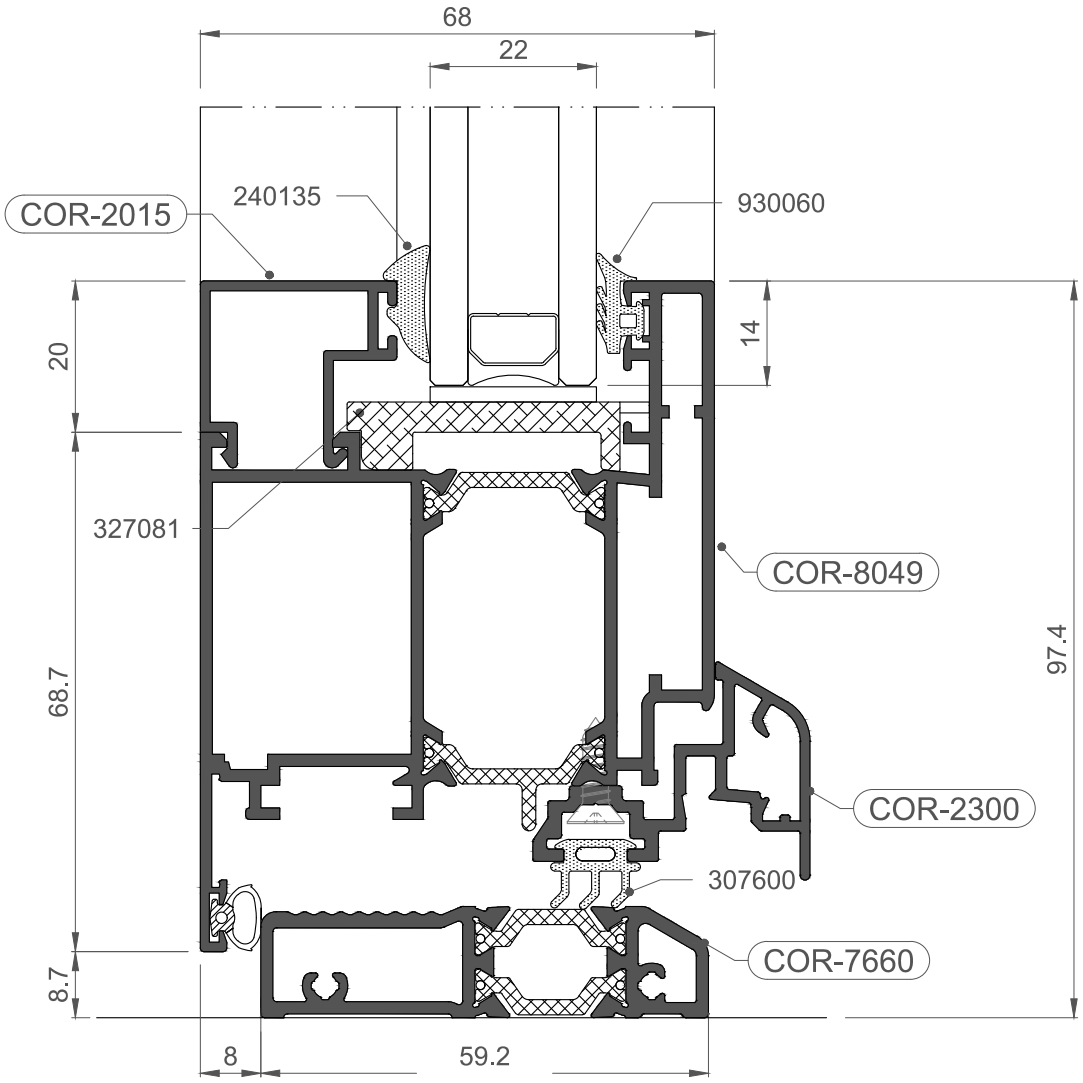
68
22
COR-2015
240135
930060
20
14
327081
COR-8049
68.7
97.4
COR-2300
307600
COR-7660
8.7
8
59.2

1:1

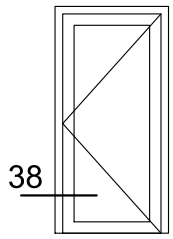
38

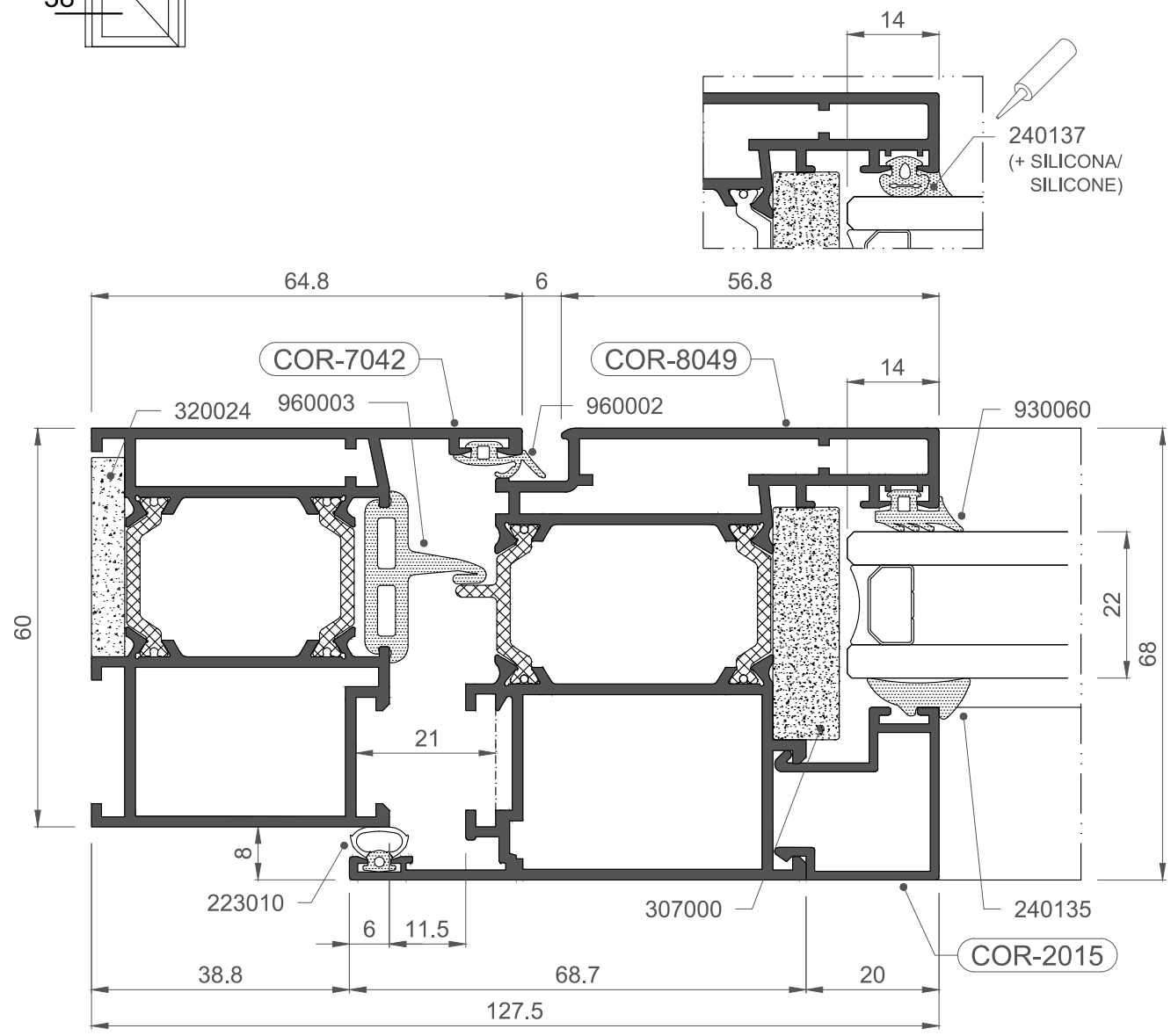
14
240137
(+ SILICONA/
SILICONE)
64.8
6
56.8
COR-7042
COR-8049
14
320024
960003
960002
930060
60
22
68
21
8
223010
307000
240135
6
11.5
COR-2015
38.8
68.7
20
127.5

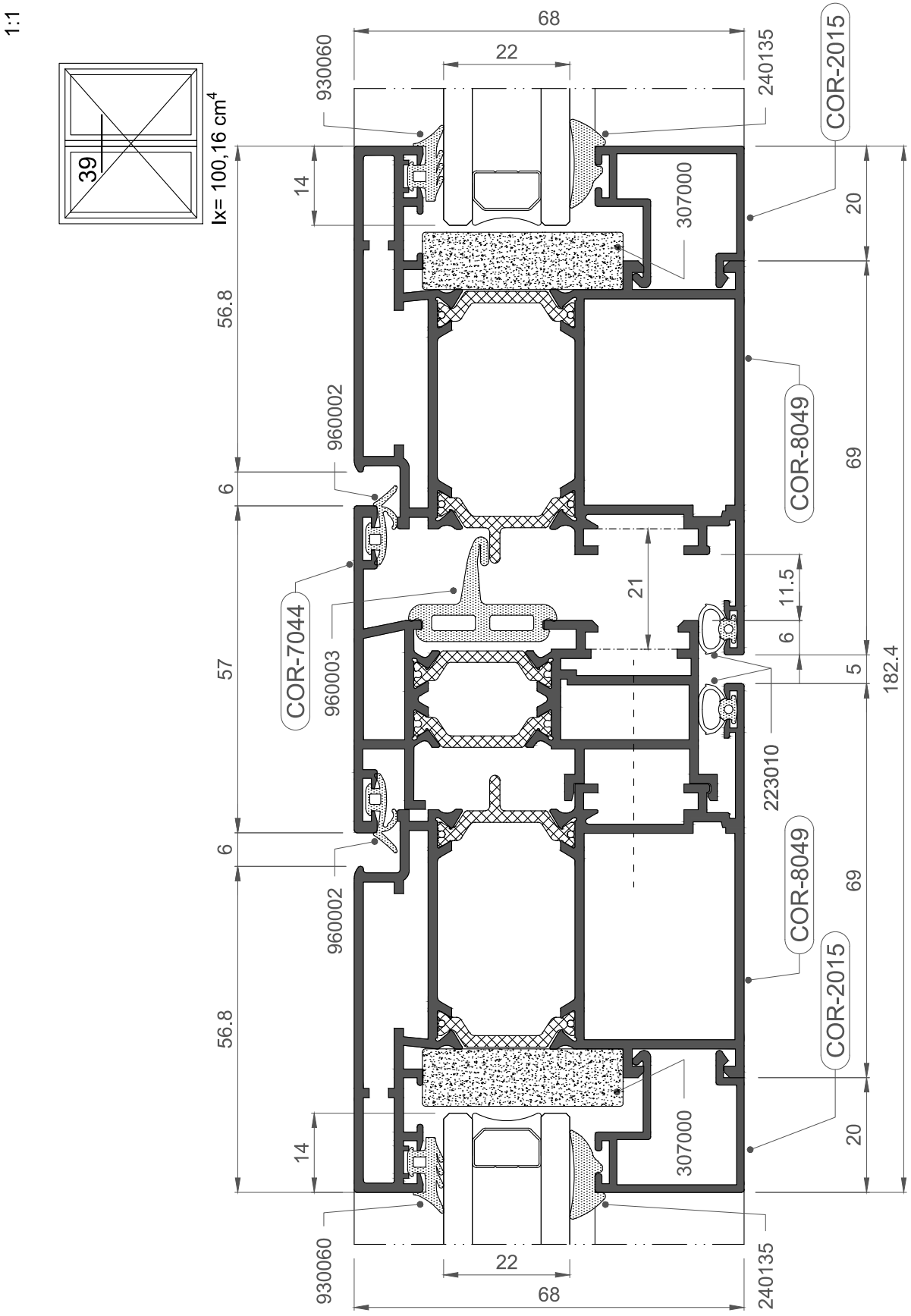
1:1
39
Ix= 100,16 cm⁴
68
22
930060
240135
COR-2015
14
307000
20
56.8
960002
COR-8049
69
6
21
11.5
COR-7044
960003
6
5
182.4
57
223010
6
960002
COR-8049
69
56.8
COR-2015
14
307000
20
930060
240135
22
68

1:1

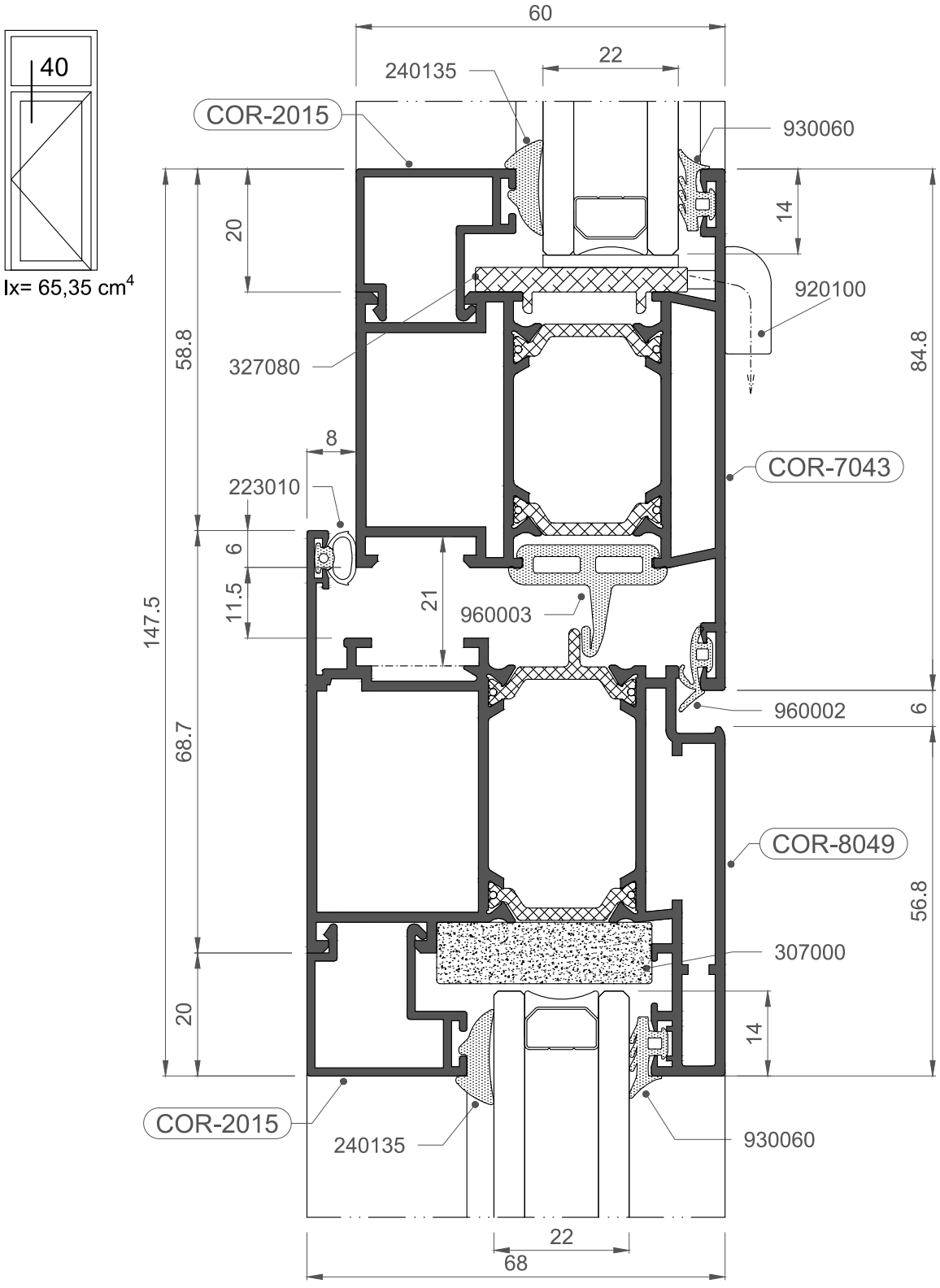
40
Ix= 65,35 cm4
60
22
240135
COR-2015
930060
14
20
920100
58.8
84.8
327080
8
COR-7043
223010
6
11.5
21
960003
147.5
960002
6
68.7
COR-8049
56.8
307000
20
14
COR-2015
240135
930060
22
68

1:1

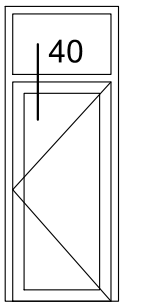

Ix= 80,71 cm^4

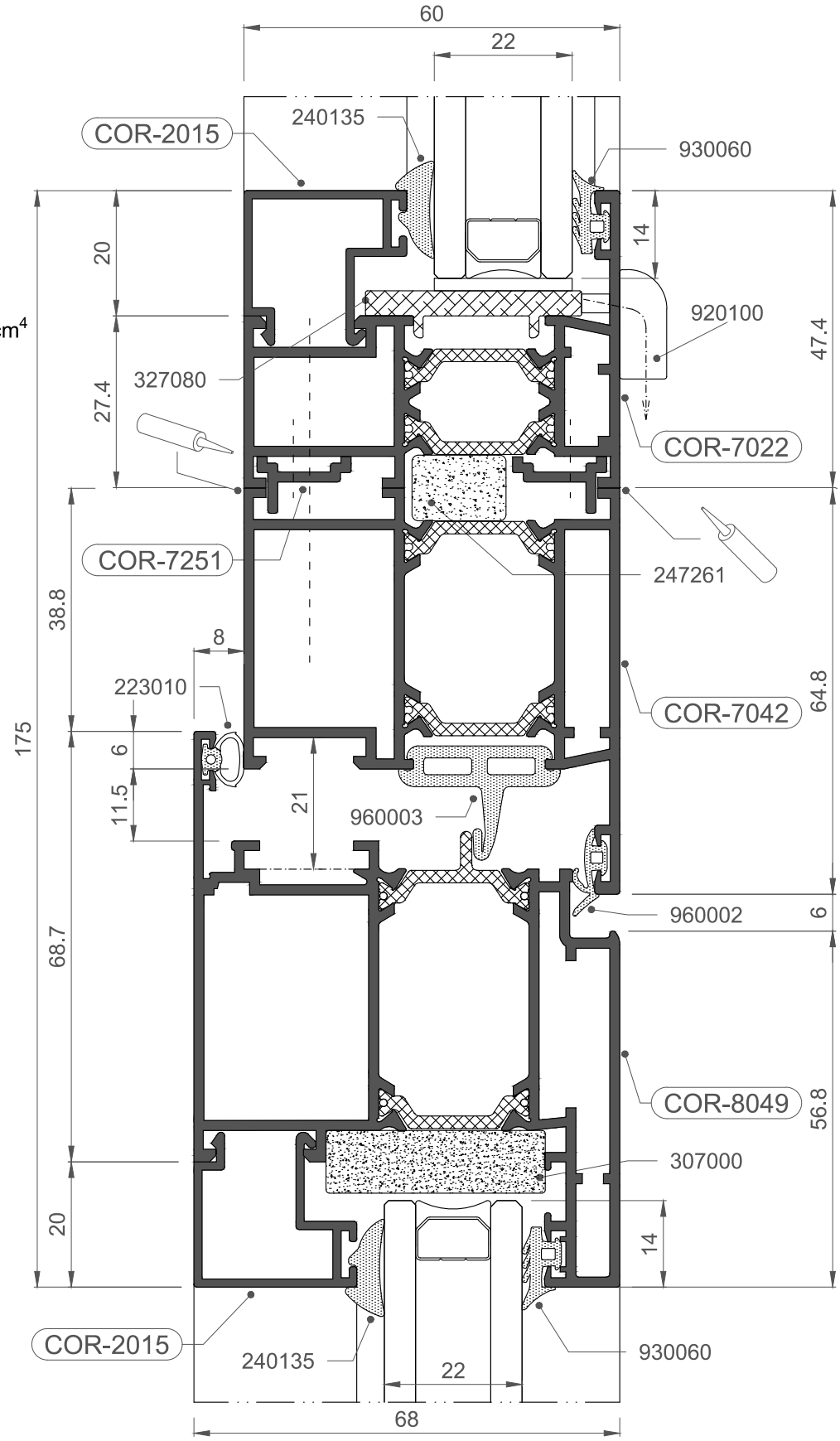

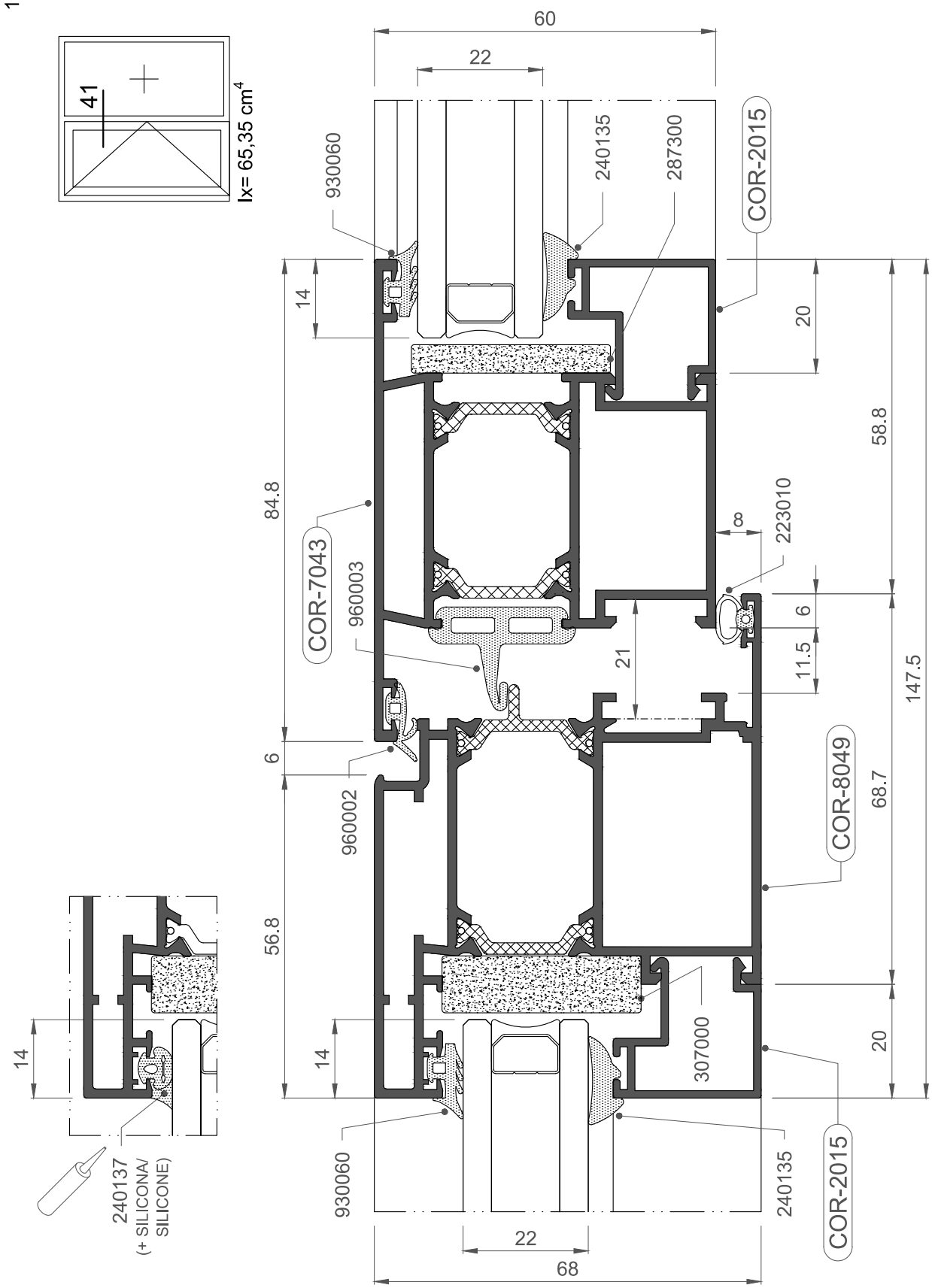
1:1
41
Ix= 65,35 cm4
60
22
930060
240135
287300
COR-2015
14
20
58.8
84.8
COR-7043
960003
223010
8
6
11.5
21
147.5
6
960002
COR-8049
68.7
56.8
307000
14
14
20
930060
240135
COR-2015
240137
(+ SILICONA/
SILICONE)
22
68

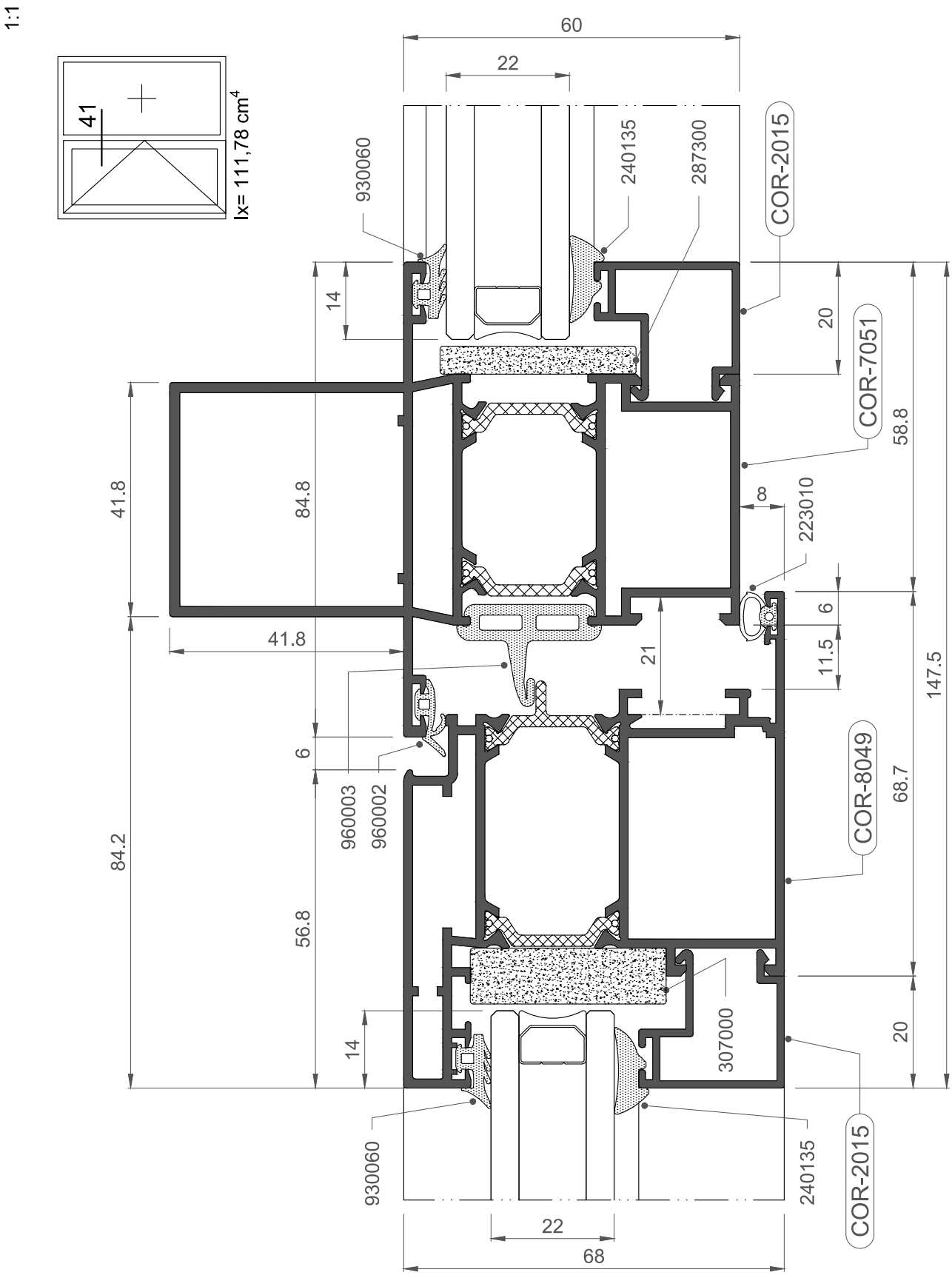
1:1
41
Ix= 111,78 cm⁴
60
22
930060
240135
287300
COR-2015
14
20
COR-7051
58.8
41.8
84.8
8
223010
6
11.5
41.8
21
147.5
6
960003
960002
COR-8049
68.7
84.2
56.8
307000
14
20
930060
240135
COR-2015
22
68

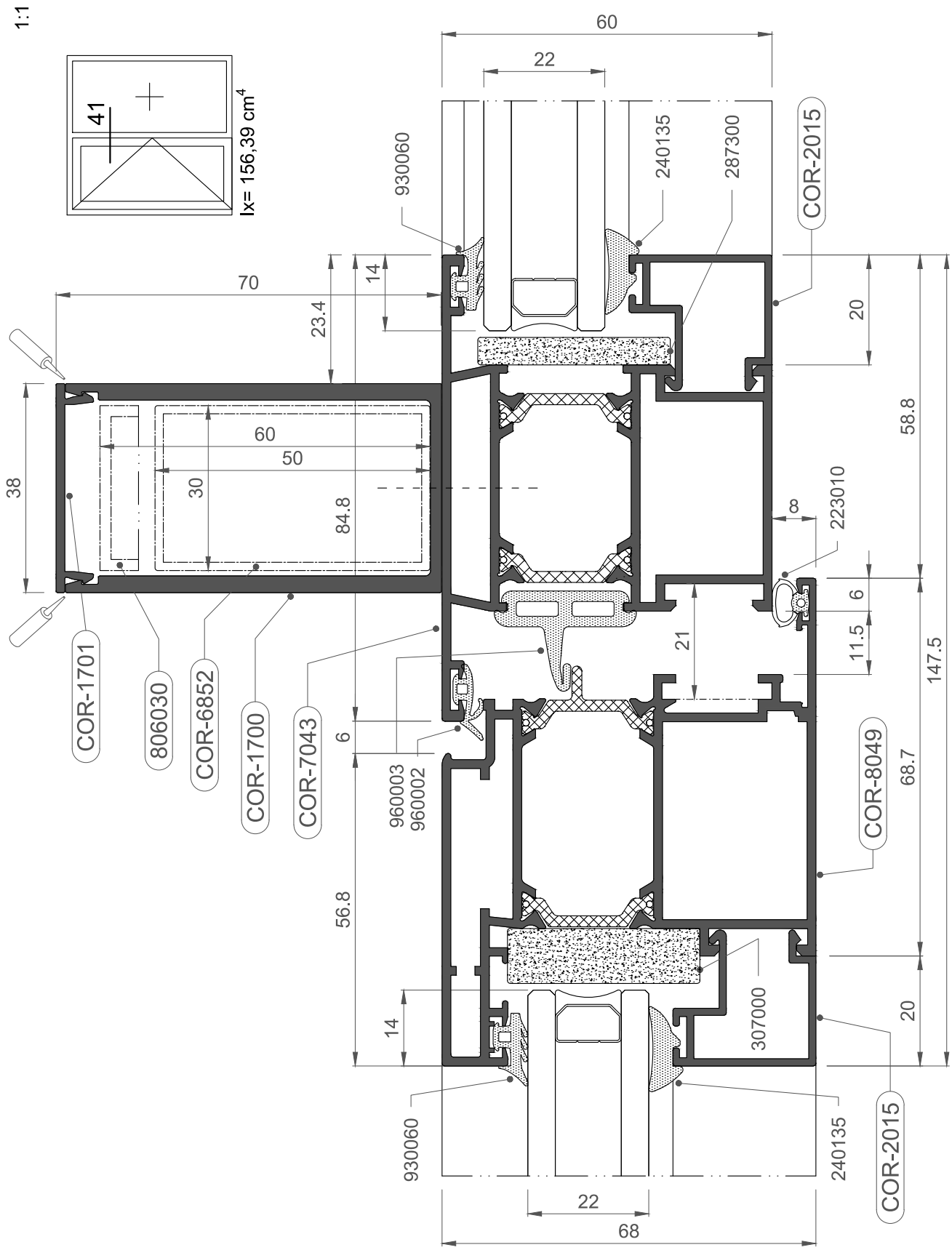
1:1
41
Ix= 156,39 cm⁴
60
22
930060
240135
287300
COR-2015
70
14
23.4
20
58.8
38
60
50
30
84.8
8
223010
6
11.5
21
147.5
COR-1701
806030
COR-6852
COR-1700
COR-7043
6
960003
960002
COR-8049
68.7
56.8
307000
14
20
930060
240135
COR-2015
22
68

1:1

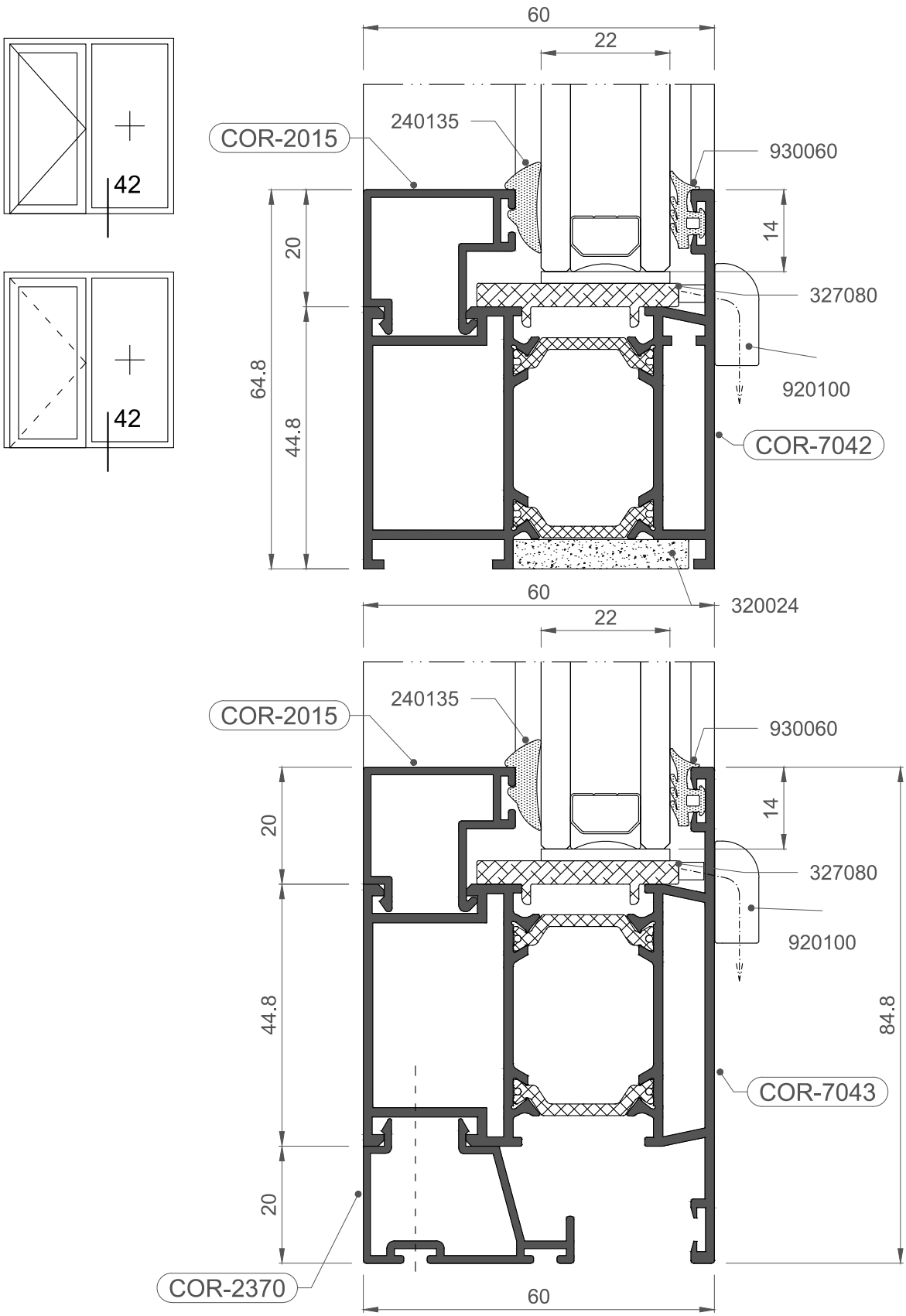
60
22
240135
COR-2015
930060
14
20
327080
64.8
920100
44.8
COR-7042
320024
60
22
240135
COR-2015
930060
14
20
327080
920100
44.8
84.8
COR-7043
20
COR-2370
60

1:1

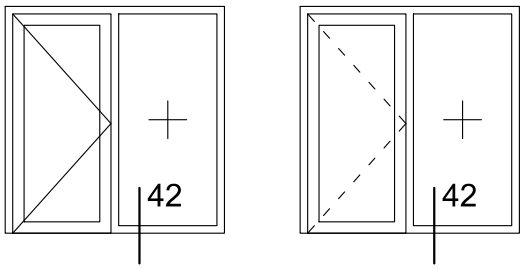
42
42

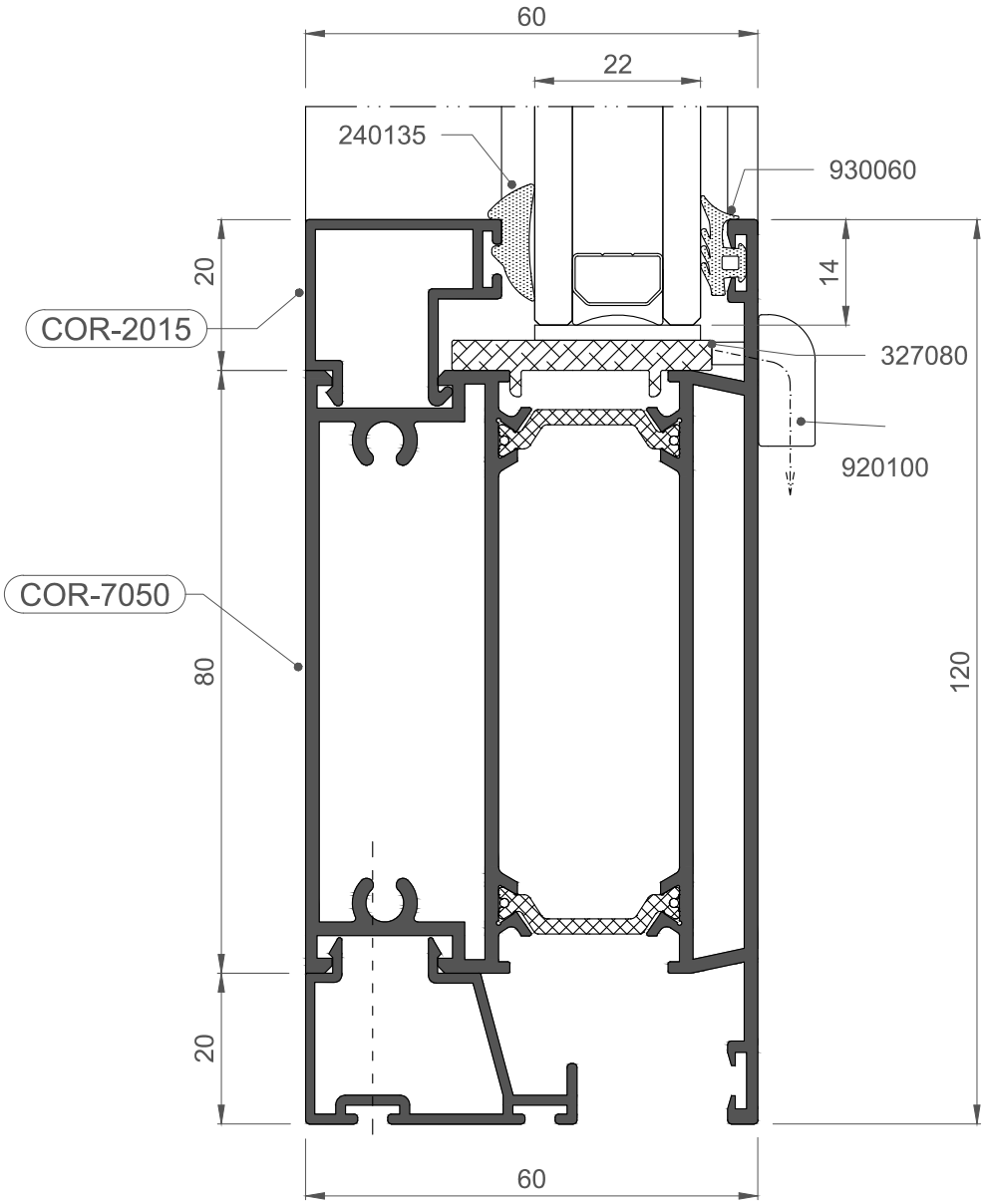
60
22
240135
930060
20
14
COR-2015
327080
920100
COR-7050
80
120
20
60

1:1

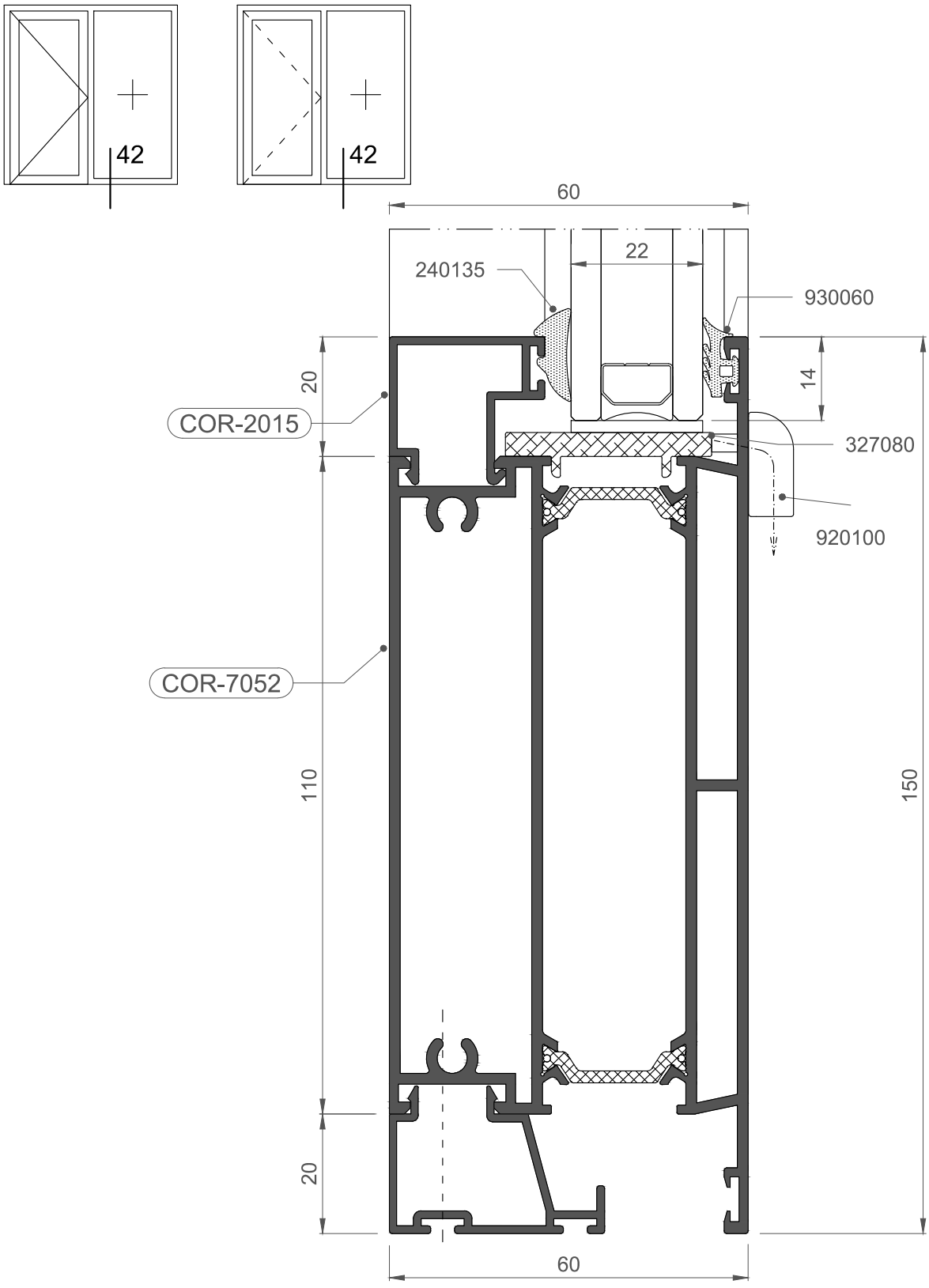
42
42
60
22
240135
930060
20
14
COR-2015
327080
920100
COR-7052
110
150
20
60

1:1

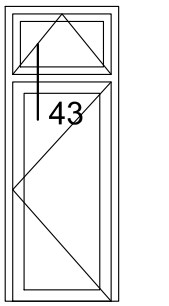

Ix= 95,20 cm^4

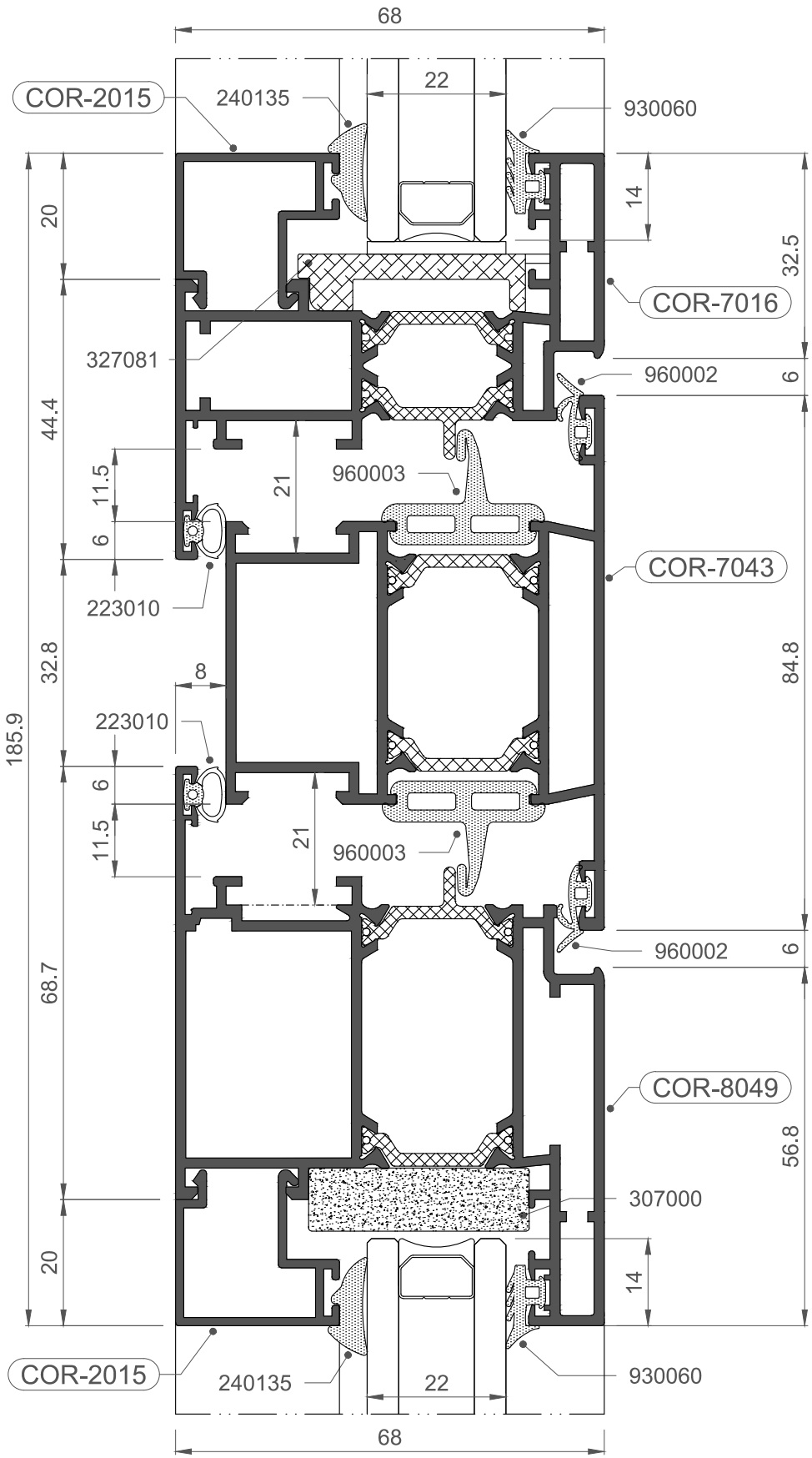

1:1

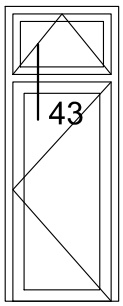

Ix= 110,56 cm^4

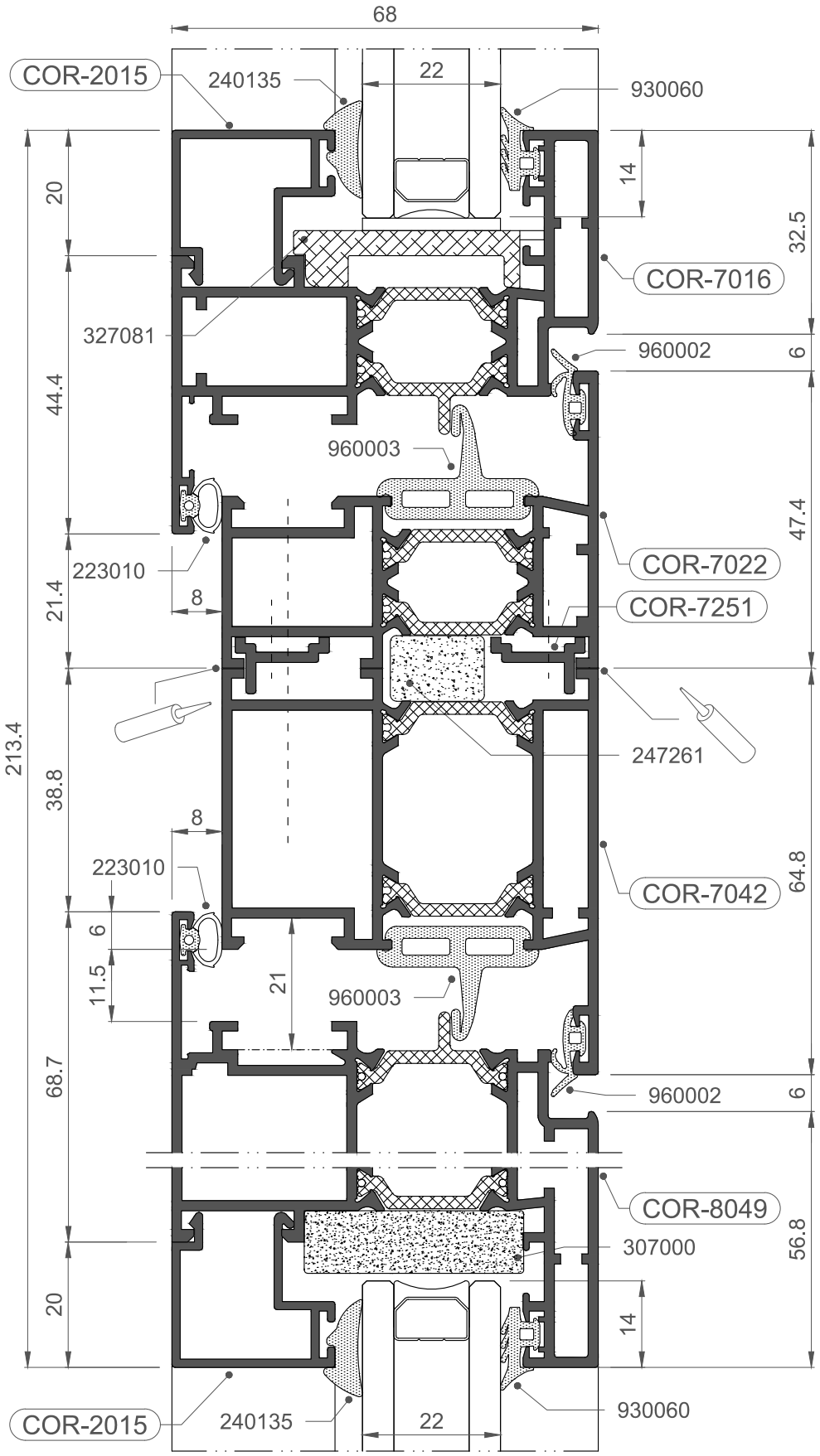

1:1

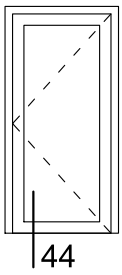
44

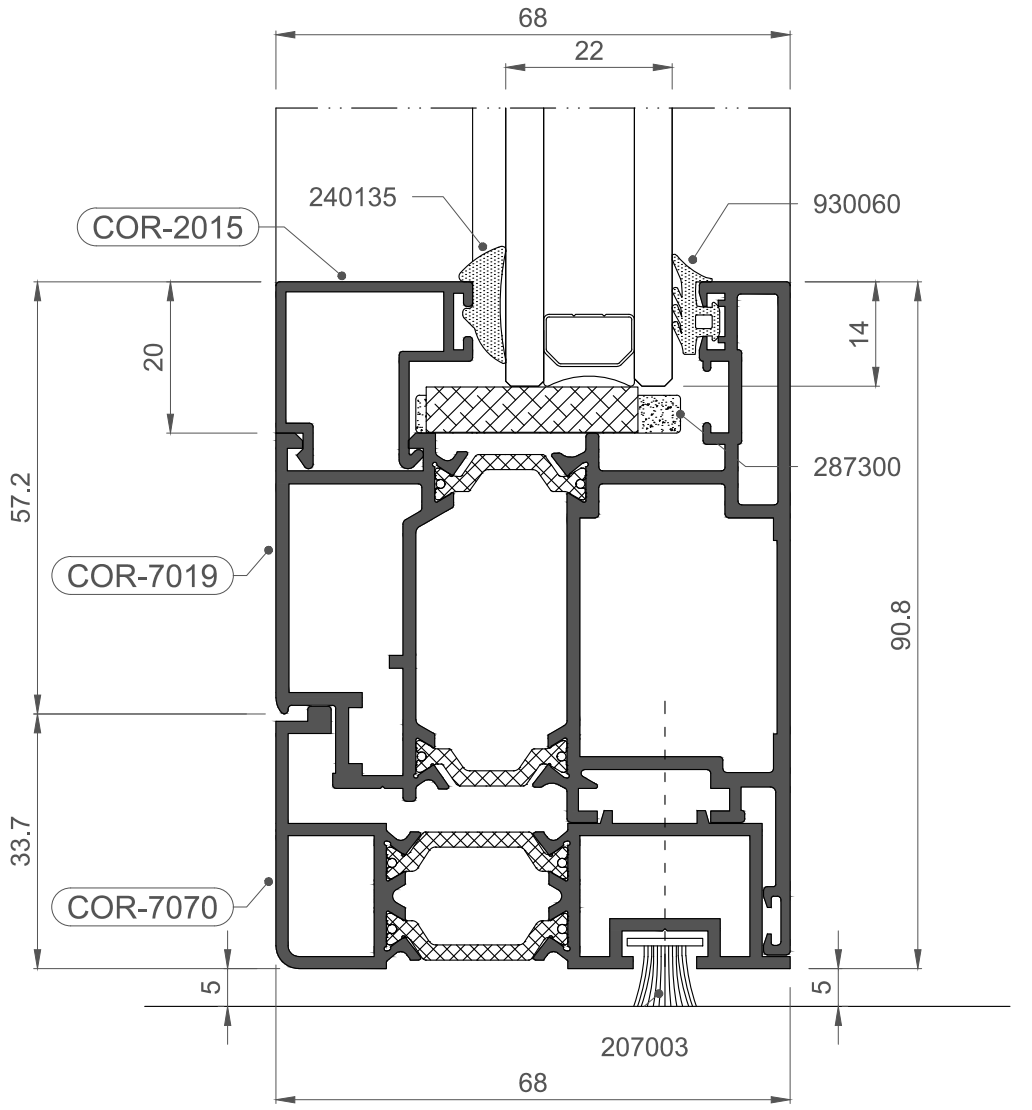
68
22
240135
930060
COR-2015
20
14
57.2
287300
COR-7019
90.8
33.7
COR-7070
5
5
207003
68

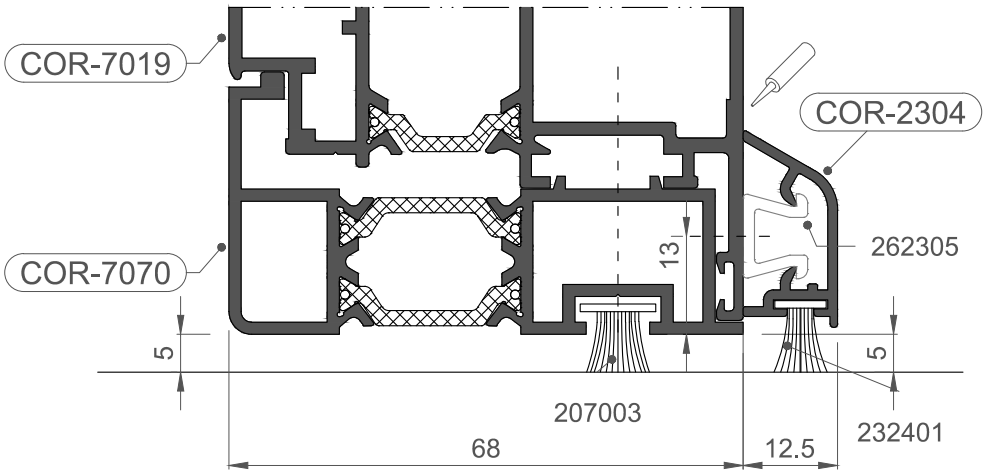
COR-7019
COR-2304
262305
13
COR-7070
5
5
207003
232401
68
12.5

1:1

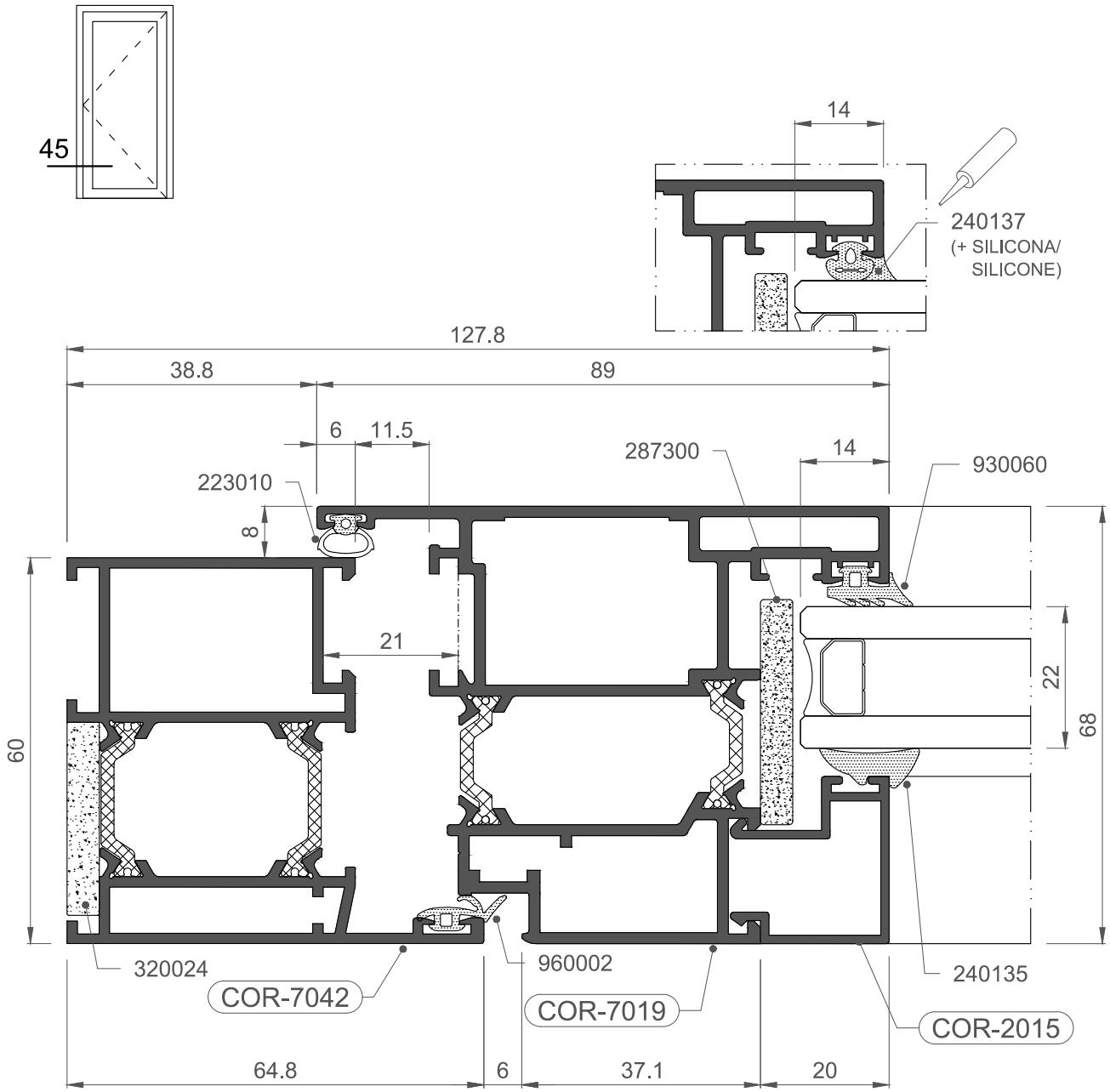
45
14
240137
(+ SILICONA/
SILICONE)
127.8
38.8
89
6
11.5
287300
14
930060
223010
8
21
22
68
60
320024
COR-7042
960002
COR-7019
240135
COR-2015
64.8
6
37.1
20

1:1

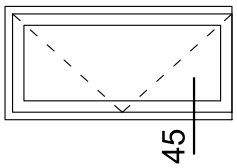
45

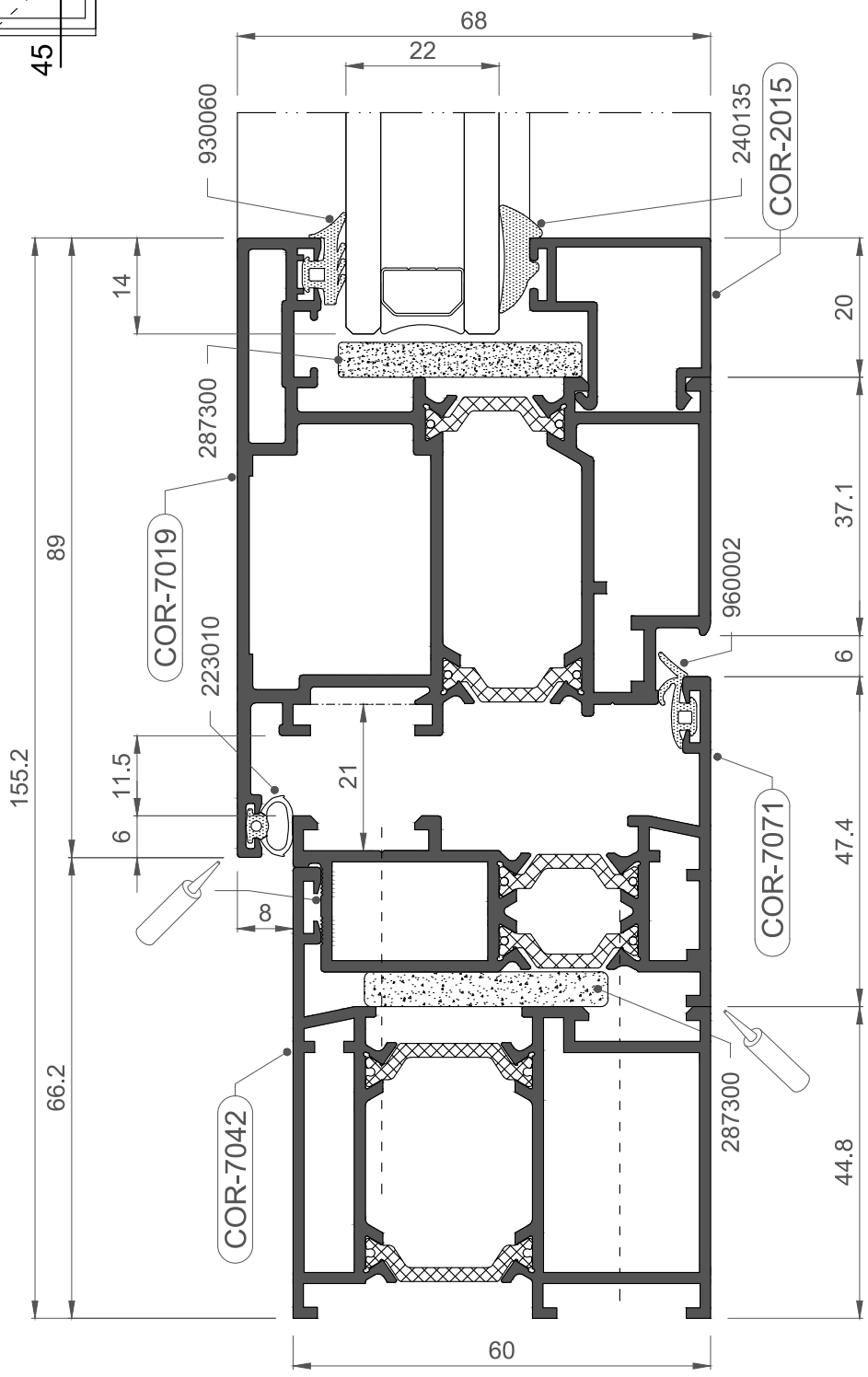
68
22
930060
240135
COR-2015
14
20
287300
37.1
COR-7019
960002
223010
6
89
155.2
11.5
21
6
47.4
COR-7071
8
66.2
287300
COR-7042
44.8
60

1:1

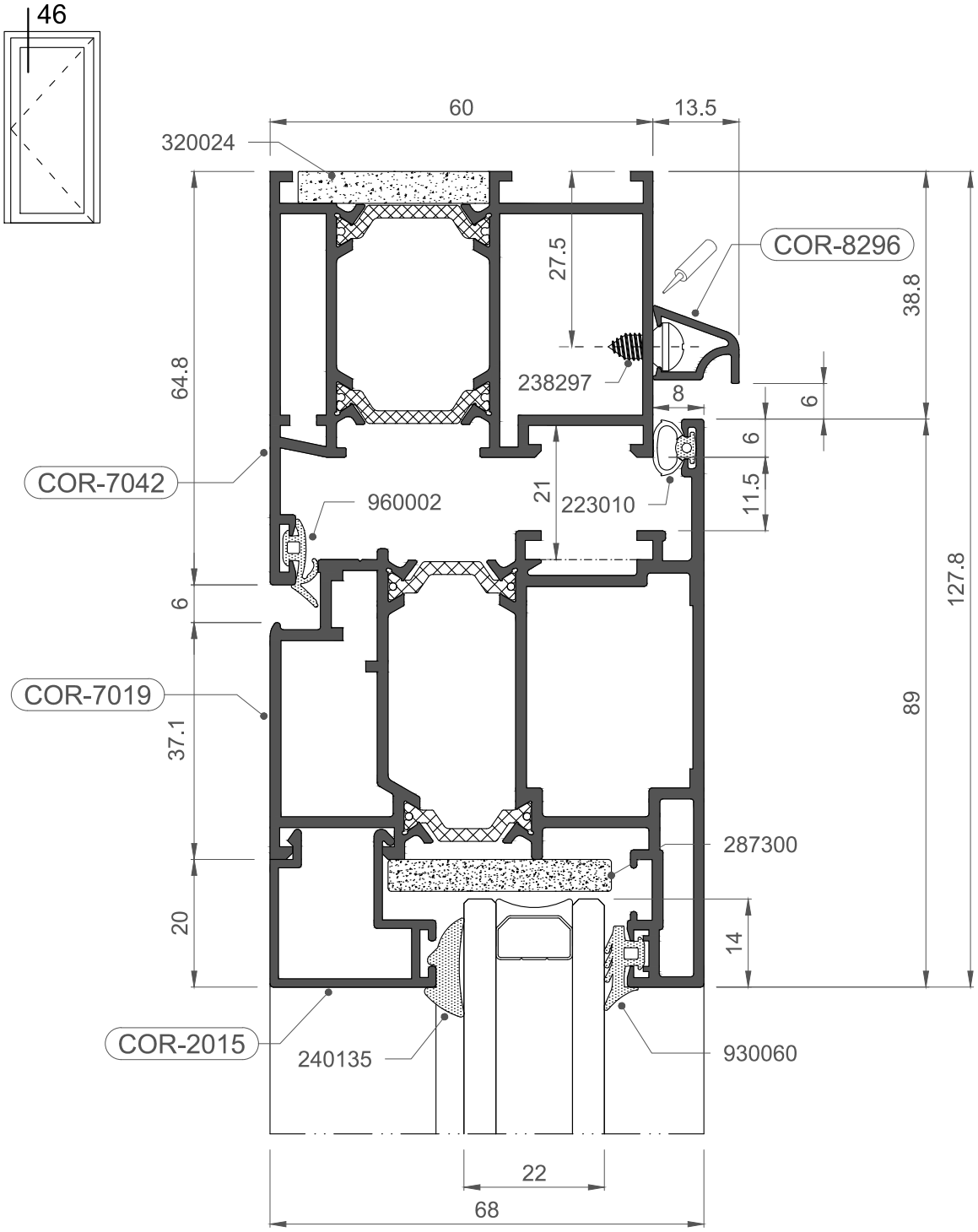
46
60
13.5
320024
27.5
COR-8296
38.8
64.8
238297
8
6
6
COR-7042
960002
21
223010
11.5
127.8
6
COR-7019
37.1
89
287300
20
14
COR-2015
240135
930060
22
68

1:1

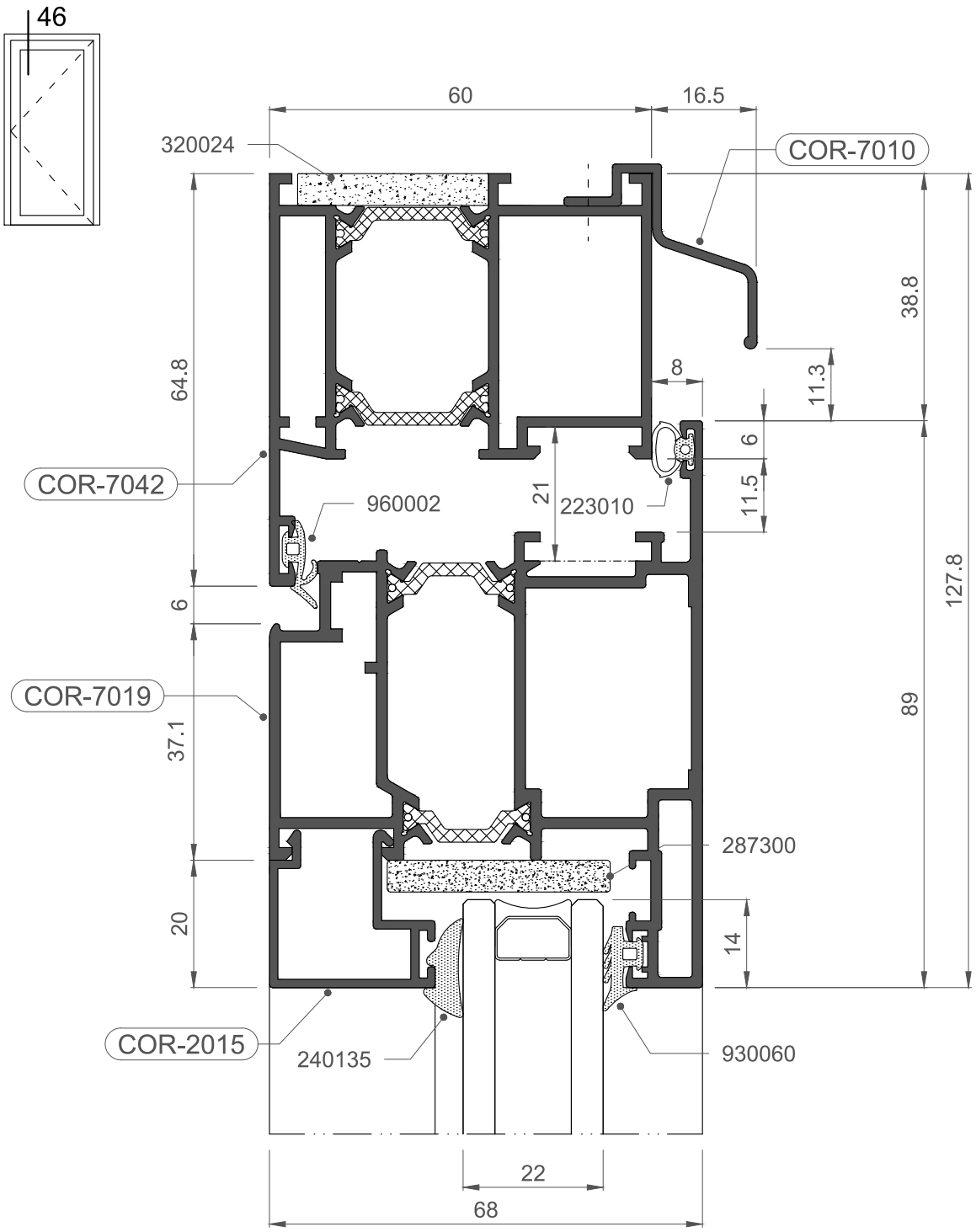
46
60
16.5
320024
COR-7010
38.8
64.8
8
11.3
6
COR-7042
960002
21
223010
11.5
127.8
6
COR-7019
89
37.1
287300
20
14
COR-2015
240135
930060
22
68

1:1

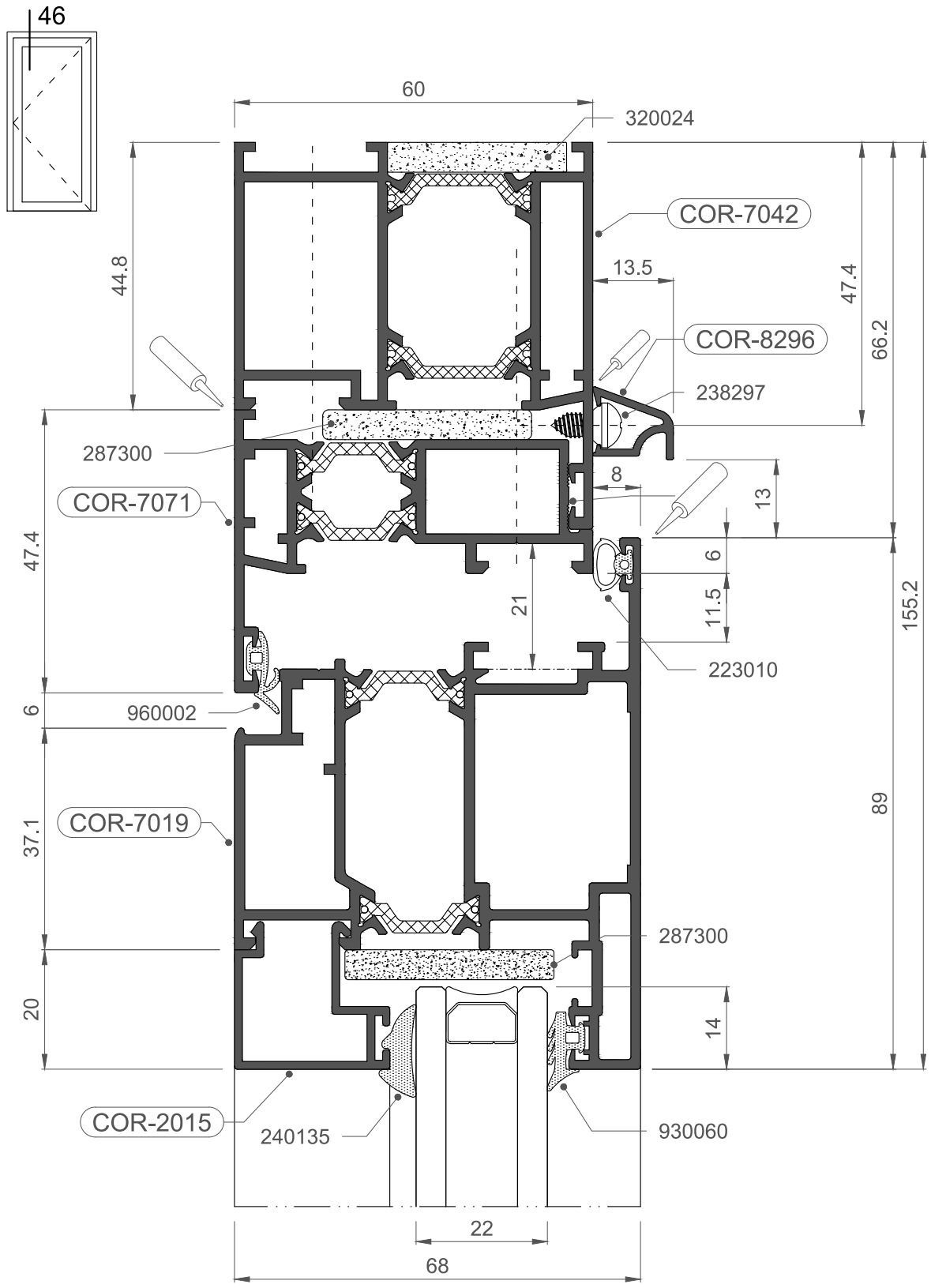
46
60
320024
COR-7042
44.8
13.5
47.4
66.2
COR-8296
238297
287300
8
13
COR-7071
47.4
6
11.5
21
155.2
223010
6
960002
37.1
COR-7019
89
287300
20
14
COR-2015
240135
930060
22
68

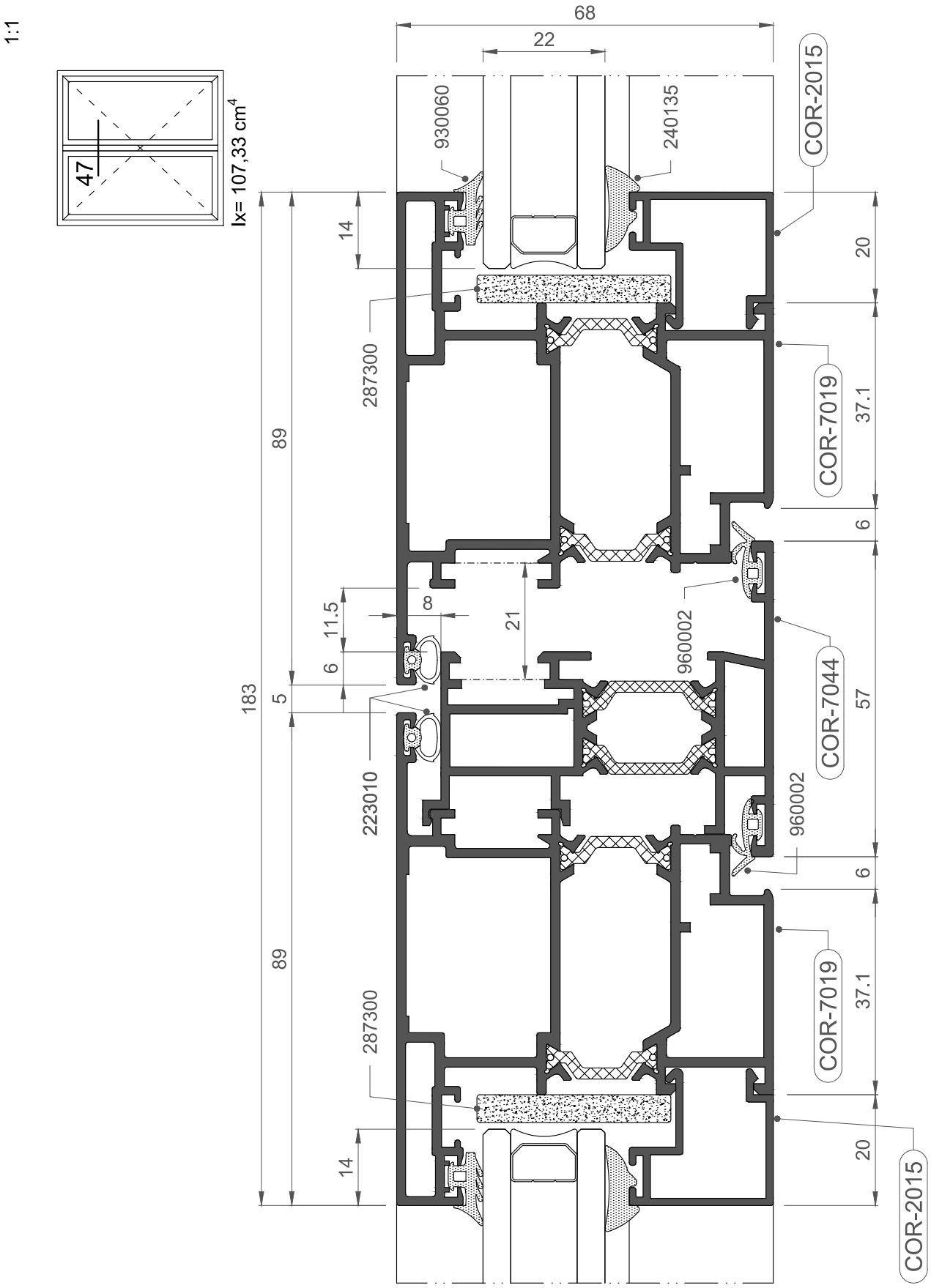
1:1
47
Ix= 107,33 cm4
68
22
930060
240135
COR-2015
14
287300
89
COR-7019
37.1
20
6
8
11.5
6
21
960002
COR-7044
57
183
5
223010
960002
6
89
COR-7019
37.1
287300
14
20
COR-2015

1:1

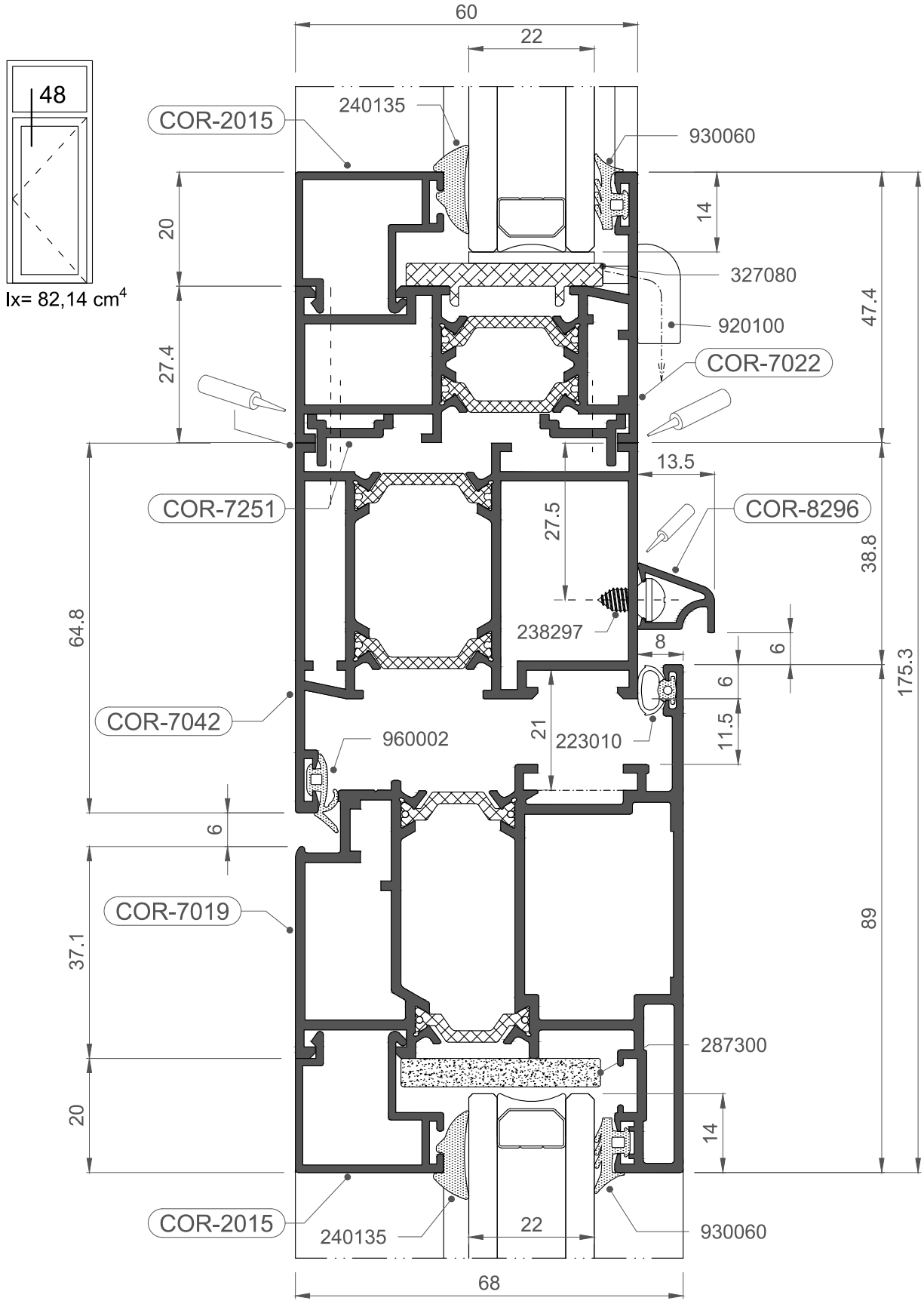
48
Ix= 82,14 cm4
60
22
240135
930060
COR-2015
14
20
327080
920100
47.4
27.4
COR-7022
13.5
COR-7251
COR-8296
27.5
38.8
64.8
238297
8
6
175.3
6
11.5
COR-7042
960002
21
223010
6
89
COR-7019
37.1
287300
20
14
COR-2015
240135
22
930060
68

1:1

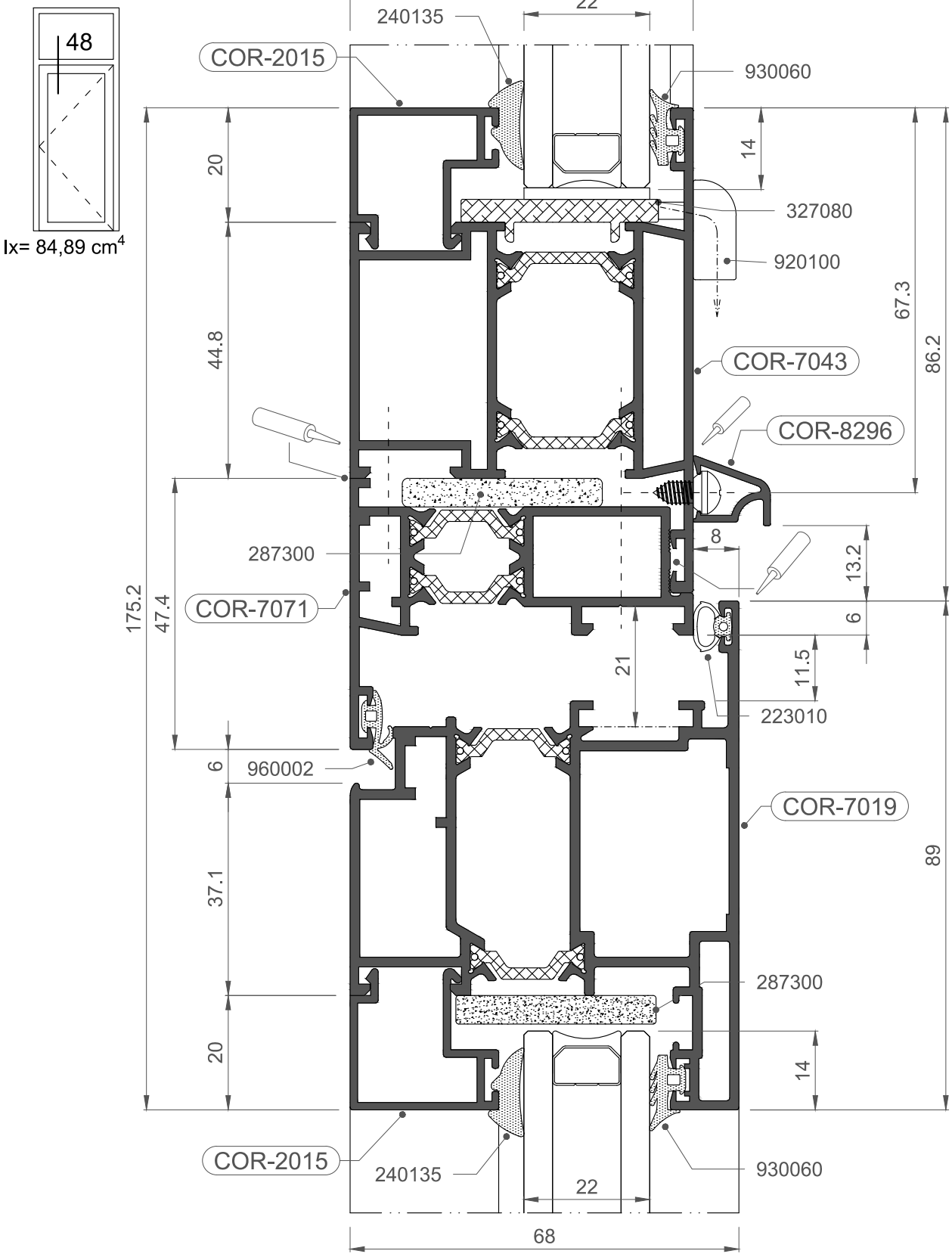
48
Ix= 84,89 cm4
60
22
240135
COR-2015
930060
14
20
327080
920100
67.3
86.2
44.8
COR-7043
COR-8296
8
287300
13.2
175.2
47.4
COR-7071
6
21
11.5
223010
6
960002
COR-7019
89
37.1
287300
20
14
COR-2015
240135
22
930060
68

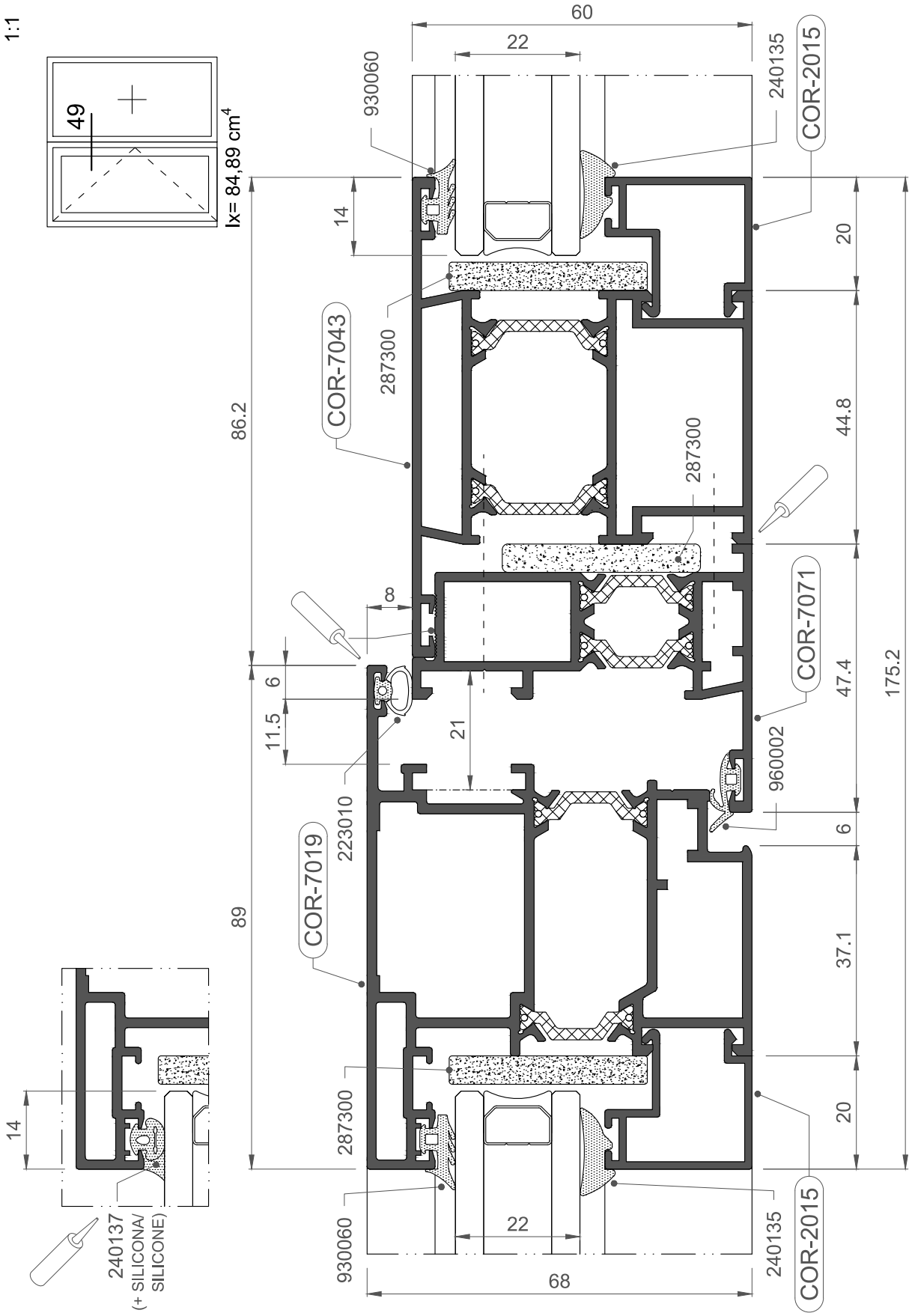
1:1
49
Ix= 84,89 cm4
60
22
930060
240135
COR-2015
14
20
COR-7043
287300
86.2
44.8
287300
8
COR-7071
6
11.5
21
47.4
175.2
960002
223010
6
COR-7019
89
37.1
287300
20
14
930060
22
240135
COR-2015
68
240137
(+ SILICONA/
SILICONE)

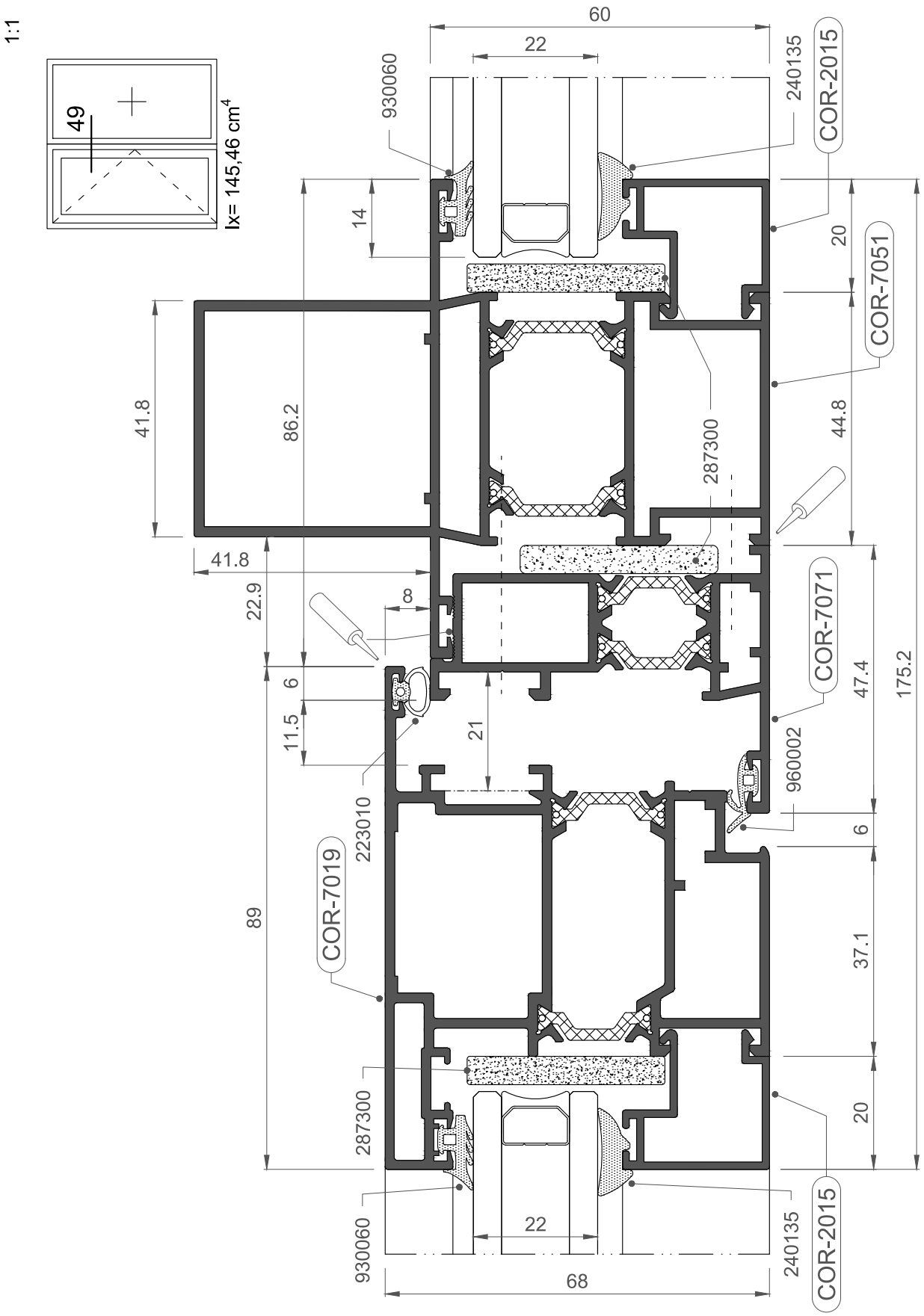
1:1
49
Ix= 145,46 cm4
60
22
930060
240135
COR-2015
14
20
COR-7051
41.8
86.2
287300
44.8
41.8
22.9
8
COR-7071
47.4
175.2
6
11.5
21
960002
6
223010
COR-7019
89
37.1
287300
20
930060
22
240135
COR-2015
68

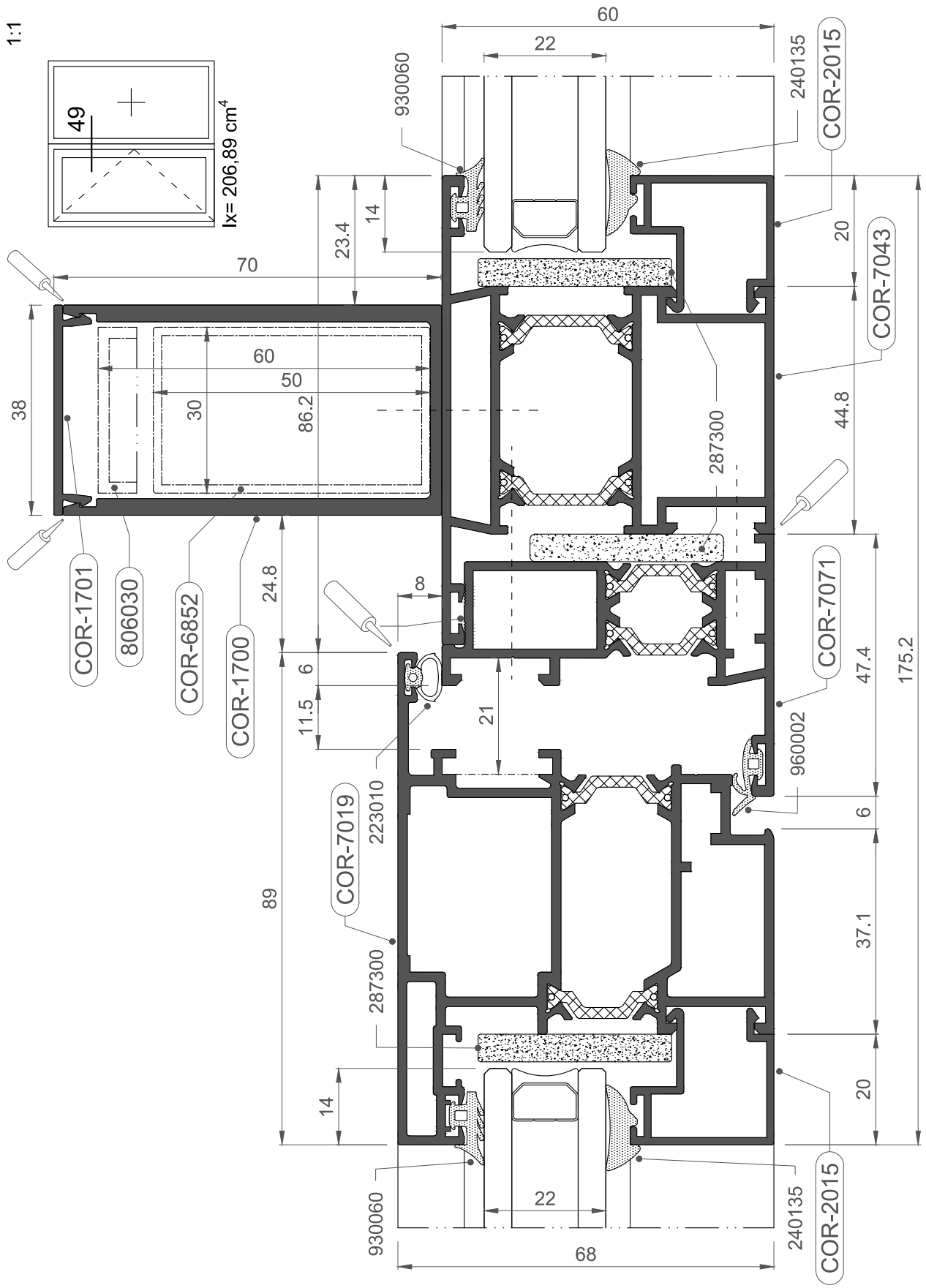
1:1
49
Ix= 206,89 cm4
60
22
930060
240135
COR-2015
23.4
14
20
70
COR-7043
60
50
38
30
86.2
44.8
287300
COR-1701
806030
COR-6852
COR-1700
24.8
8
COR-7071
6
11.5
21
47.4
175.2
960002
6
COR-7019
223010
89
37.1
287300
14
20
930060
22
240135
COR-2015
68

1:1

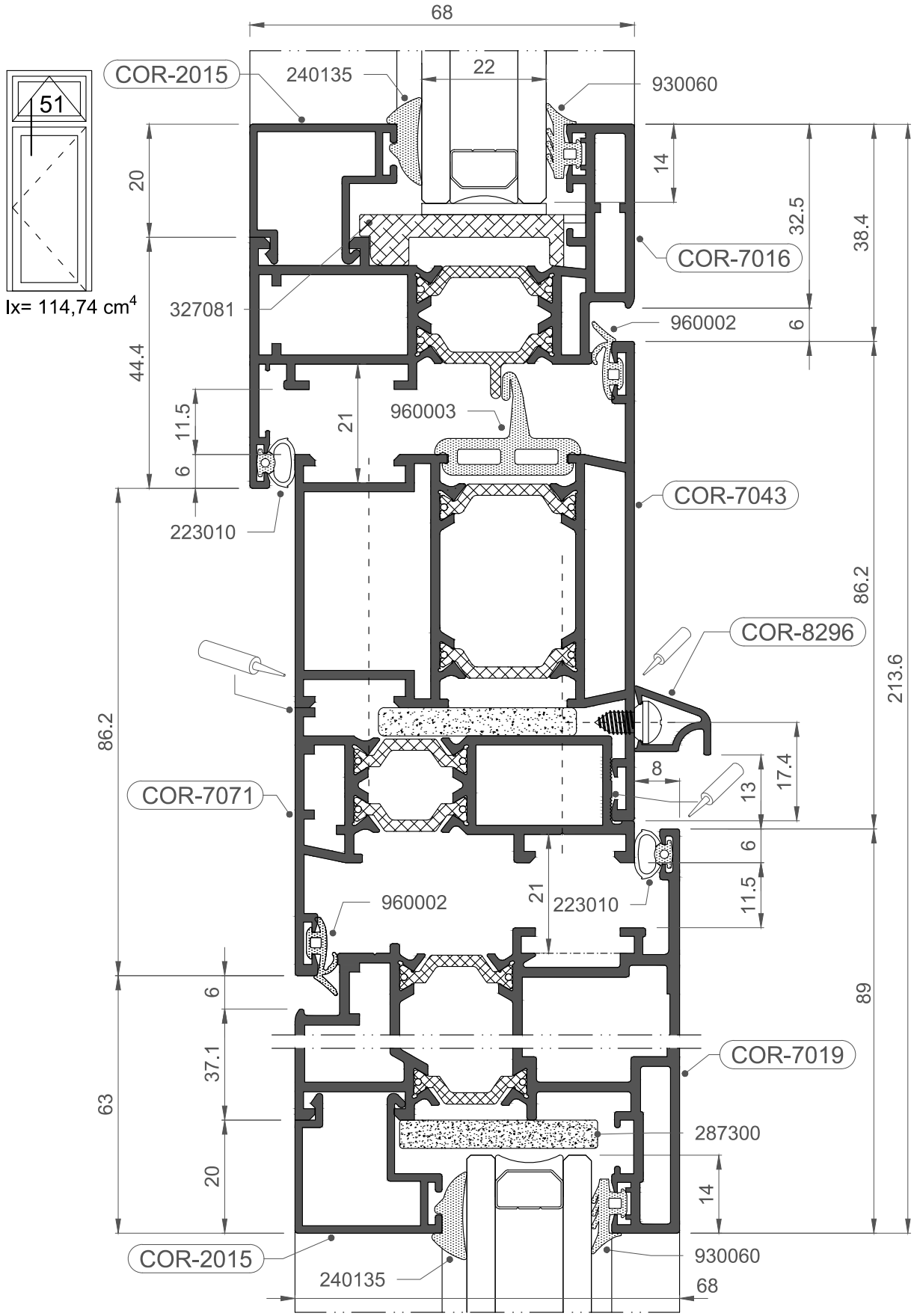
68
COR-2015
240135
22
930060
51
20
14
32.5
38.4
COR-7016
Ix= 114,74 cm4
327081
960002
6
44.4
11.5
21
960003
6
COR-7043
223010
86.2
COR-8296
213.6
86.2
8
13
17.4
COR-7071
6
11.5
21
960002
223010
6
89
37.1
COR-7019
63
287300
20
14
COR-2015
930060
240135
68

1:1

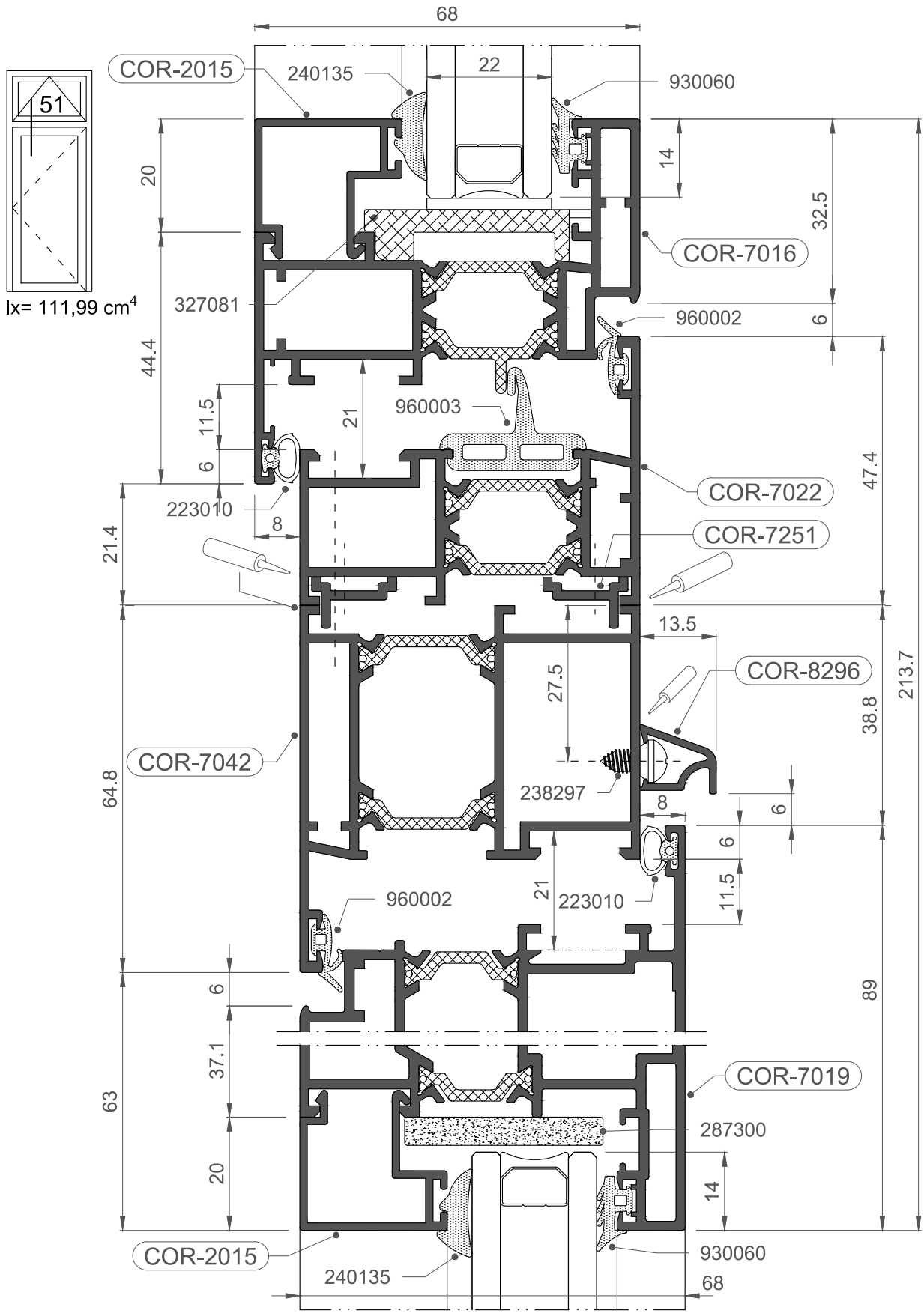
68
COR-2015
240135
22
930060
51
20
14
32.5
COR-7016
Ix= 111,99 cm4
327081
960002
6
44.4
960003
11.5
21
6
47.4
COR-7022
223010
8
COR-7251
21.4
13.5
COR-8296
213.7
27.5
38.8
COR-7042
64.8
238297
8
6
6
11.5
960002
21
223010
89
6
37.1
COR-7019
63
287300
20
14
COR-2015
930060
240135
68

1:1

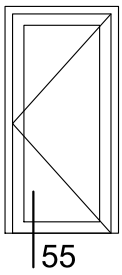
55

68
22
COR-2015
240135
930060
20
14
317121
76.6
101.7
73.7
COR-8019
COR-8090
COR-8091
307600
223010
5.6
6
COR-7664
19.5
8
223010
8
59.2

1:1

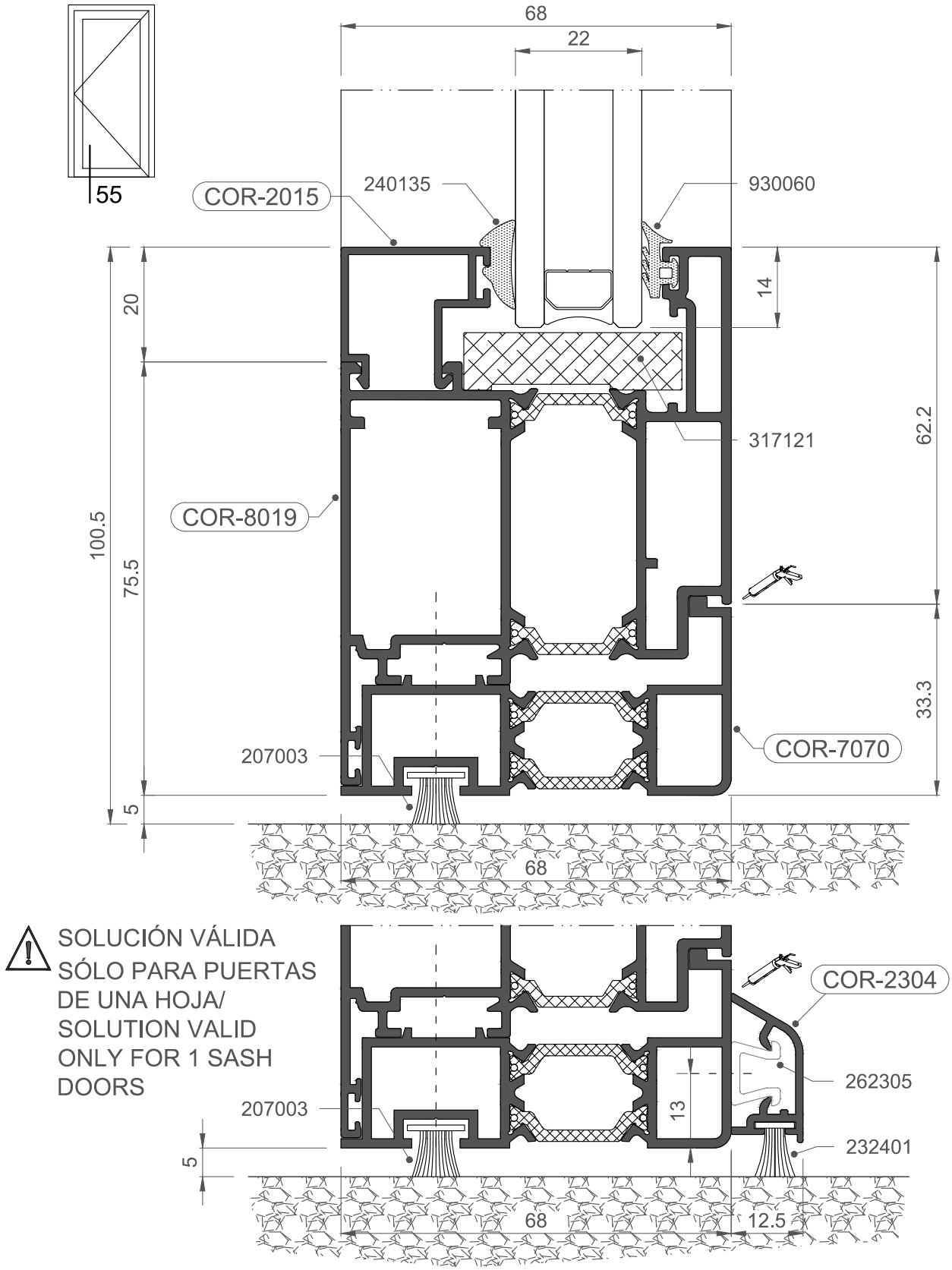
68
22
55
COR-2015
240135
930060
20
14
62.2
317121
100.5
75.5
COR-8019
33.3
COR-7070
207003
5
68
SOLUCIÓN VÁLIDA
SÓLO PARA PUERTAS
DE UNA HOJA/
SOLUTION VALID
ONLY FOR 1 SASH
DOORS
COR-2304
262305
13
207003
232401
5
68
12.5

1:1

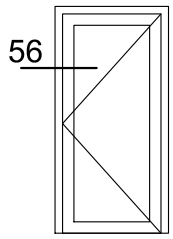
56

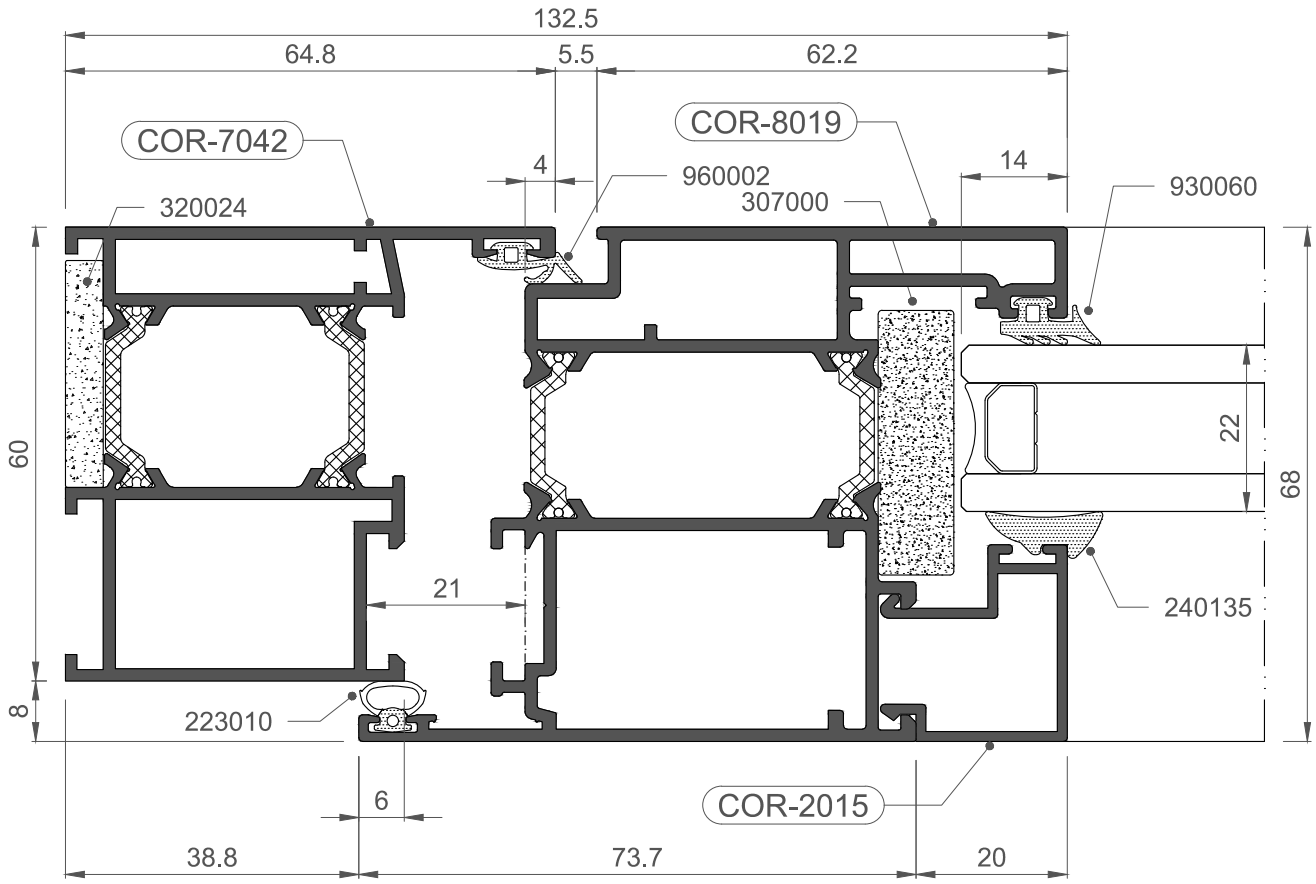
132.5
64.8
5.5
62.2
COR-7042
COR-8019
4
960002
14
930060
320024
307000
60
22
68
21
240135
8
223010
6
COR-2015
38.8
73.7
20

1:1

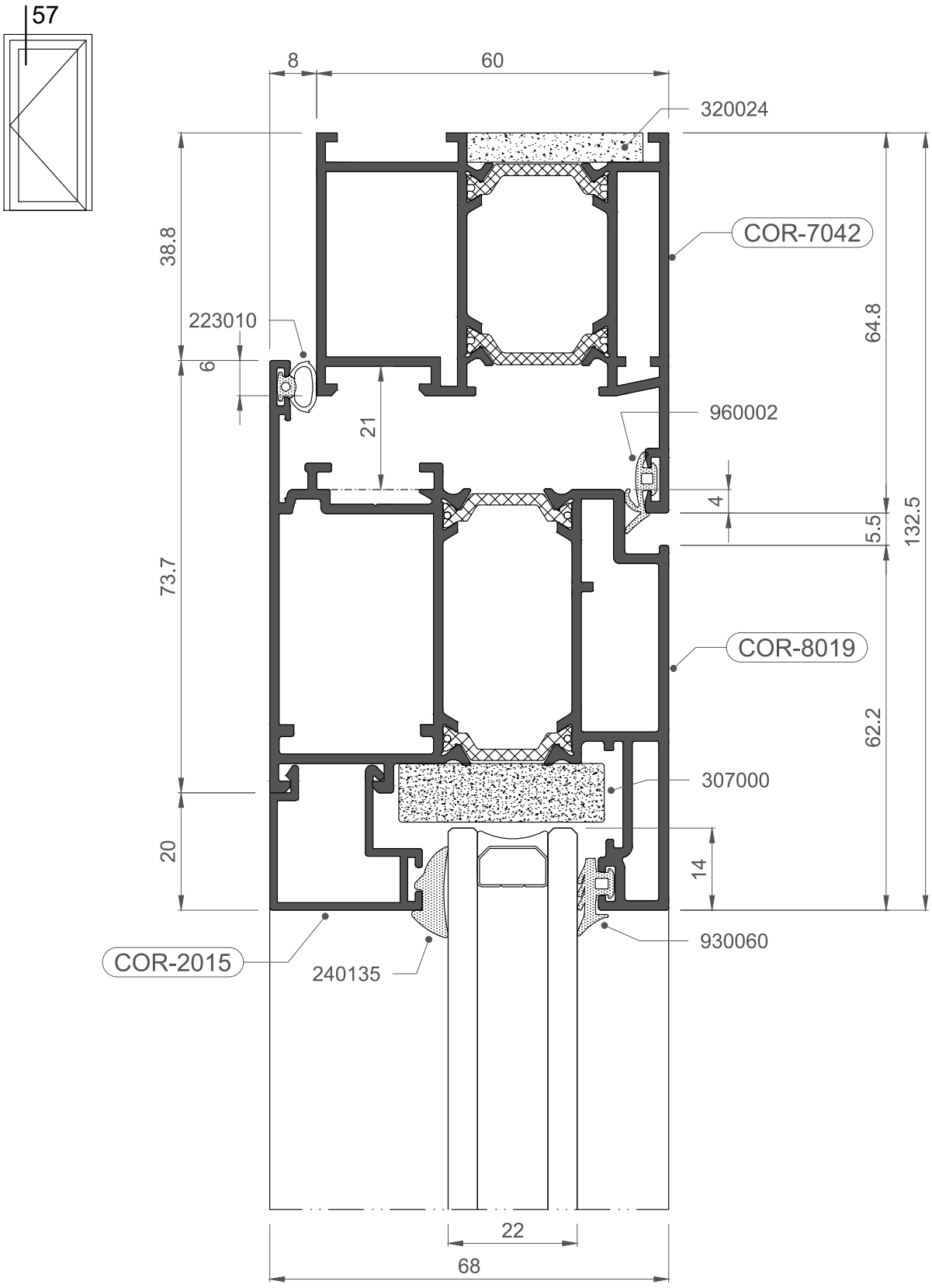
57
8
60
320024
COR-7042
38.8
223010
6
21
960002
4
5.5
64.8
132.5
73.7
COR-8019
62.2
307000
20
14
930060
COR-2015
240135
22
68

1:1

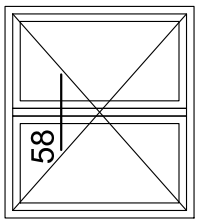

Ix= 88,84 cm⁴

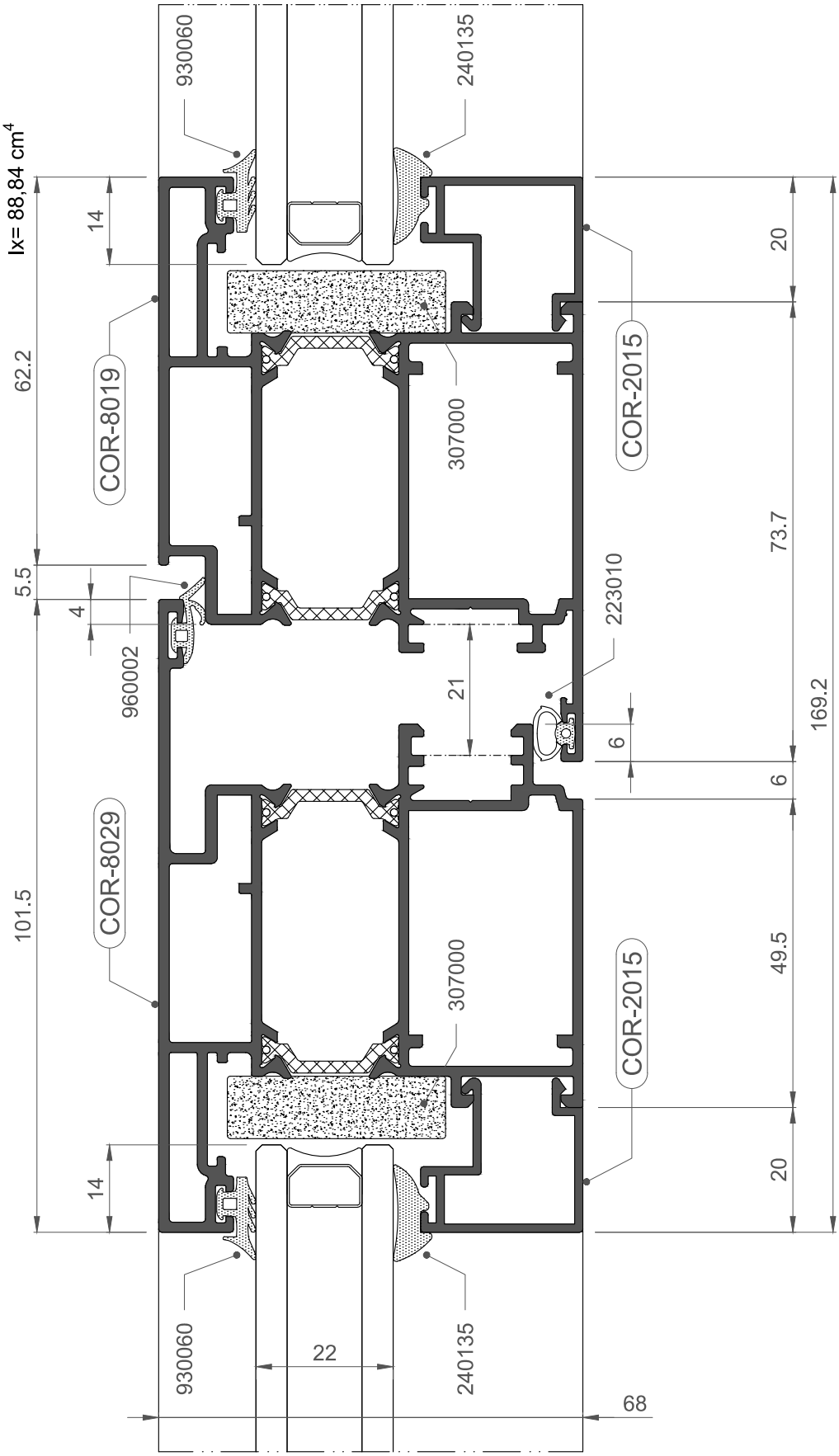

1:1

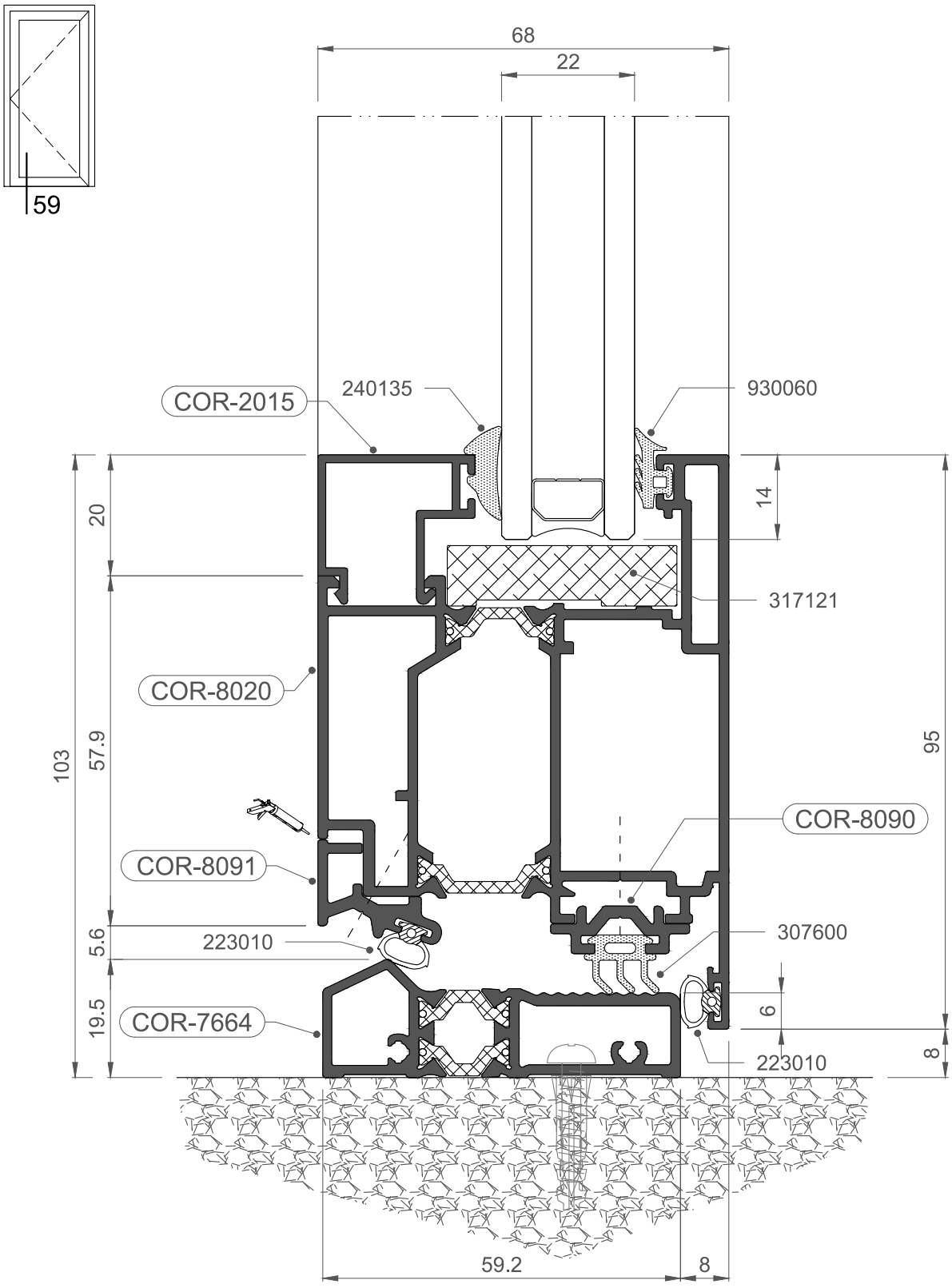
68
22
59
COR-2015
240135
930060
14
20
317121
COR-8020
103
57.9
95
COR-8090
COR-8091
307600
5.6
223010
19.5
COR-7664
6
8
223010
59.2
8

1:1

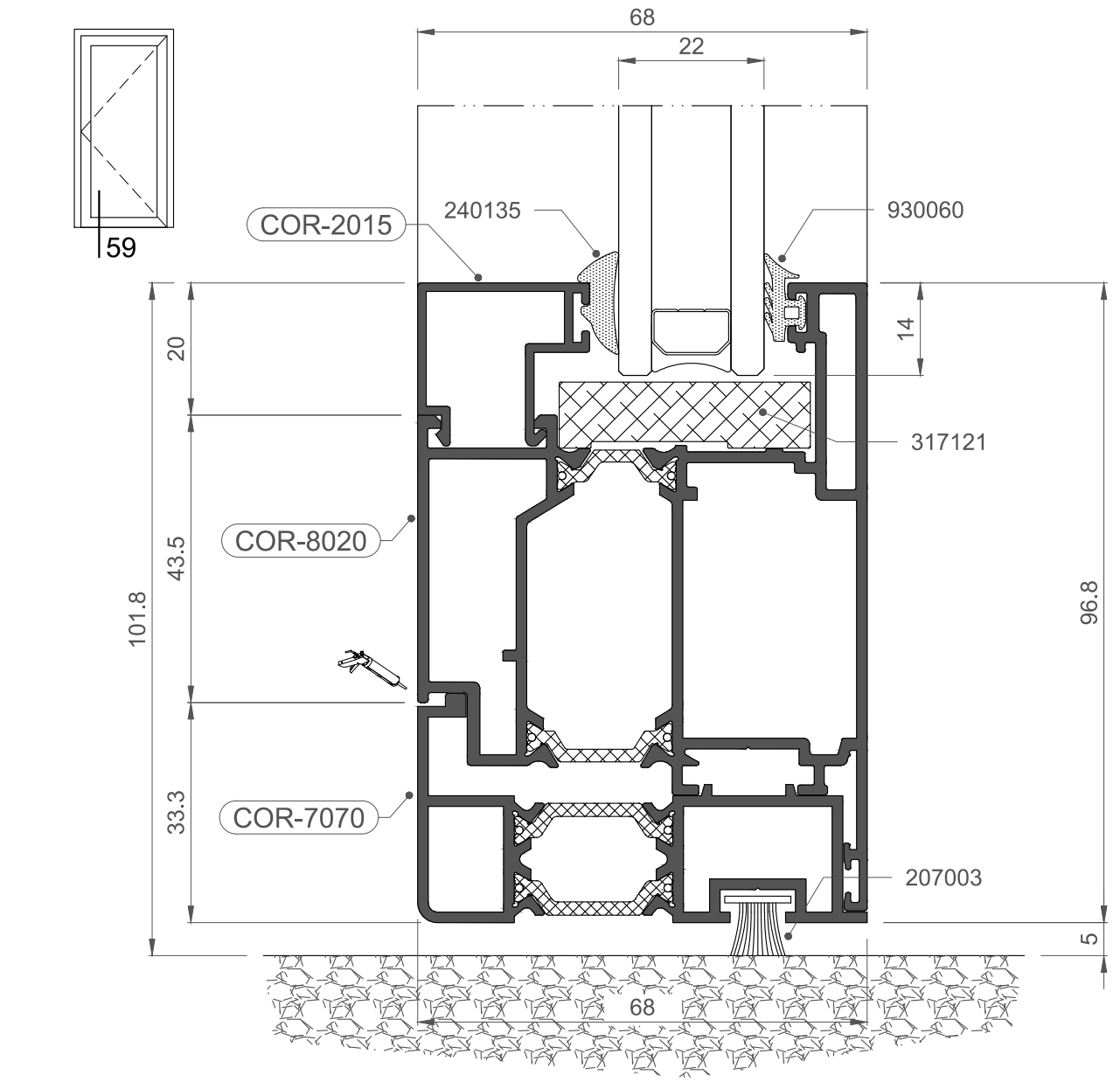
68
22
59
COR-2015
240135
930060
20
14
317121
43.5
COR-8020
101.8
96.8
33.3
COR-7070
207003
5
68

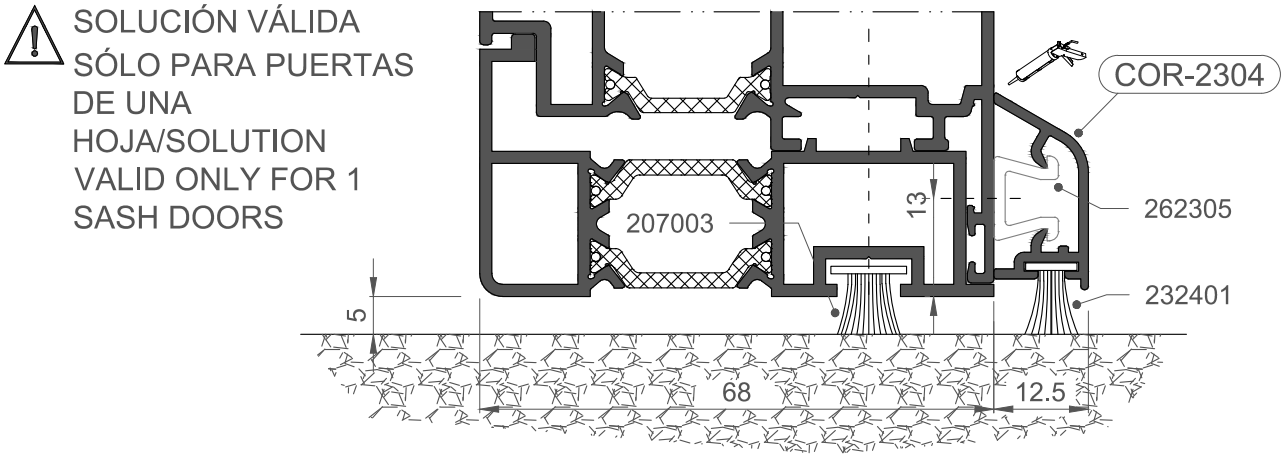
SOLUCIÓN VÁLIDA
SÓLO PARA PUERTAS
DE UNA
HOJA/SOLUTION
VALID ONLY FOR 1
SASH DOORS
COR-2304
262305
207003
13
232401
5
68
12.5

1:1

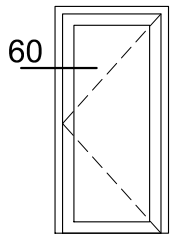
60

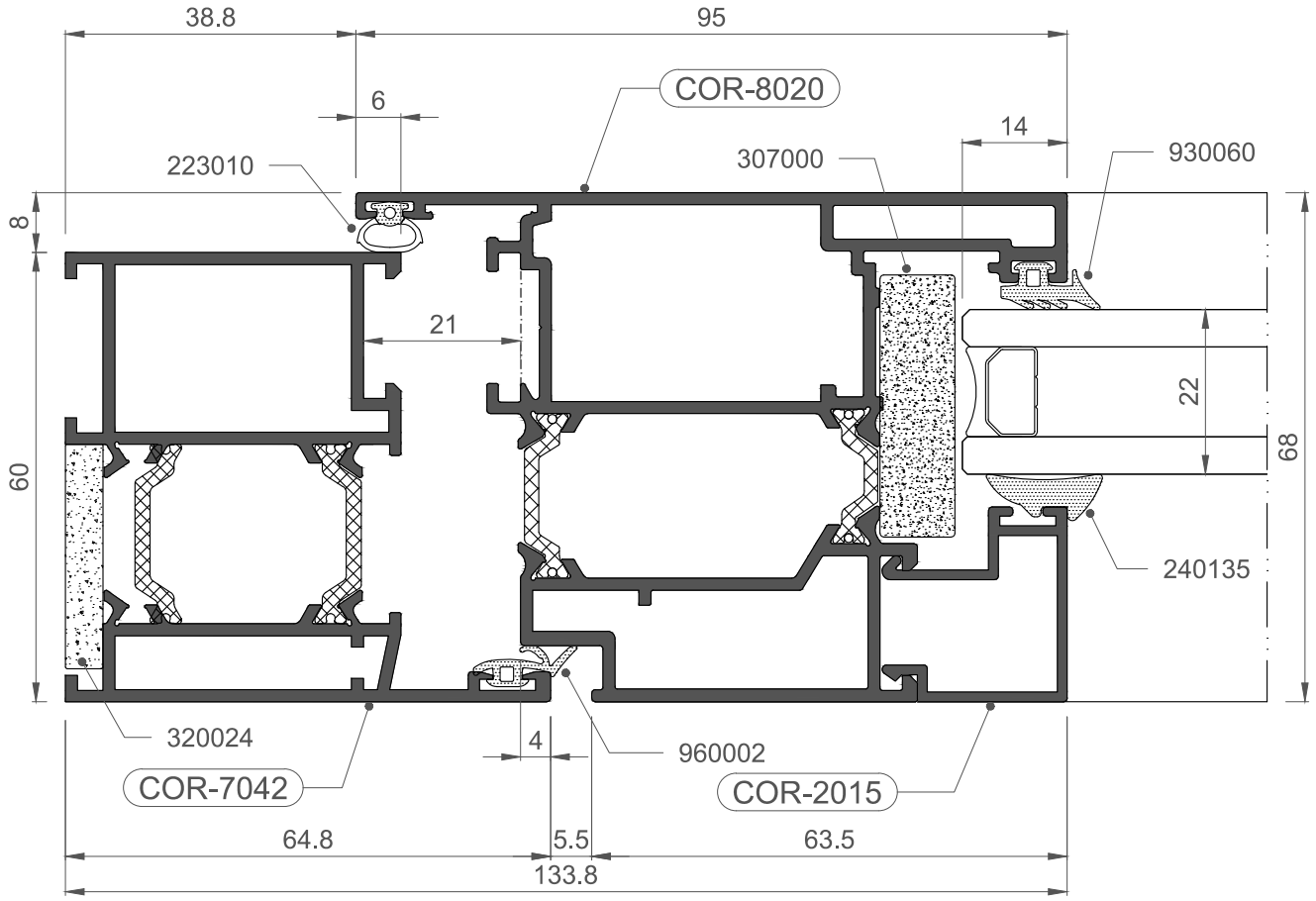
38.8
95
6
COR-8020
14
223010
307000
930060
8
21
22
68
60
240135
320024
4
960002
COR-7042
COR-2015
64.8
5.5
63.5
133.8

1:1

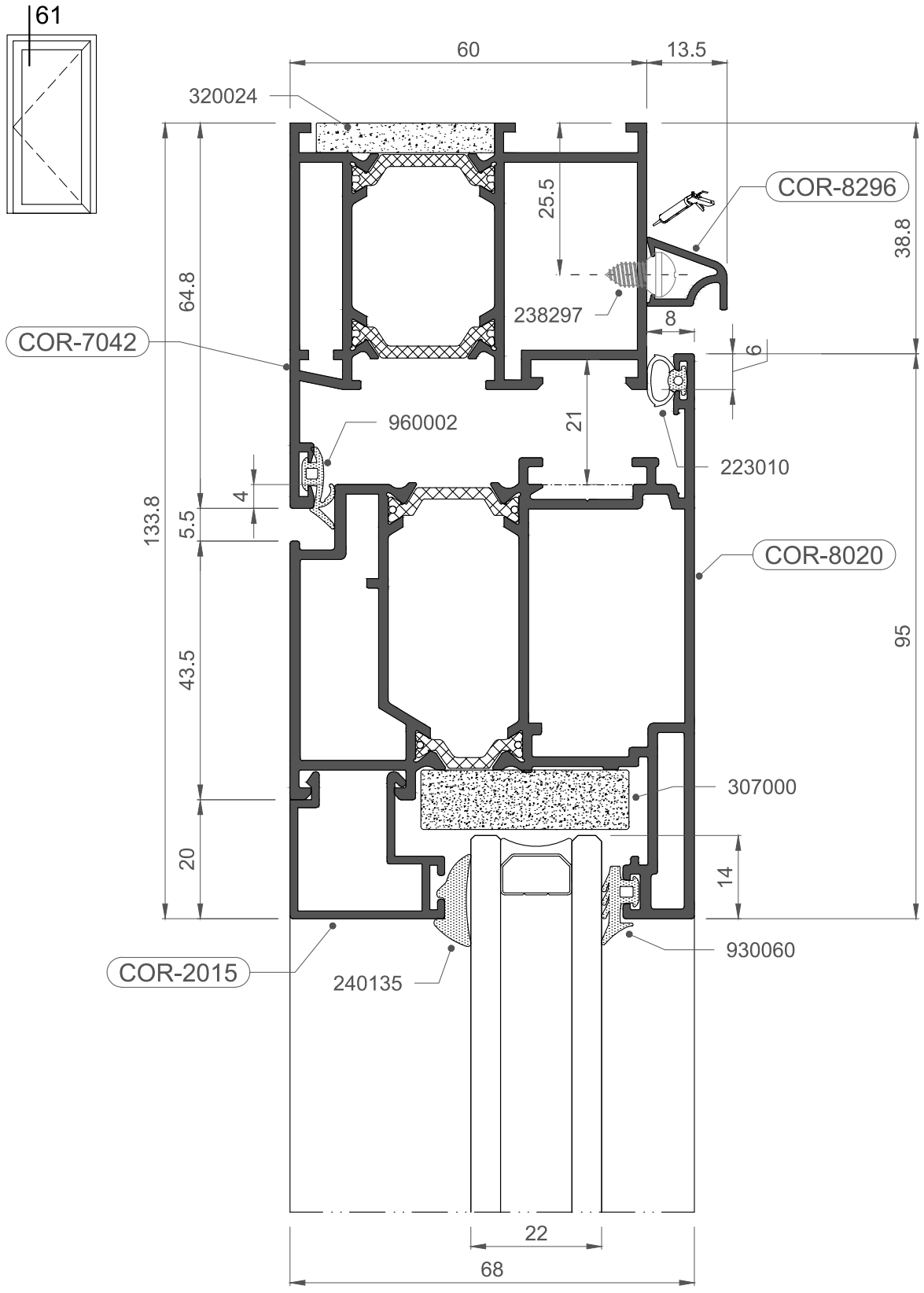
61
60
13.5
320024
25.5
COR-8296
38.8
64.8
238297
8
COR-7042
6
960002
21
223010
133.8
4
5.5
COR-8020
43.5
95
307000
20
14
930060
COR-2015
240135
22
68

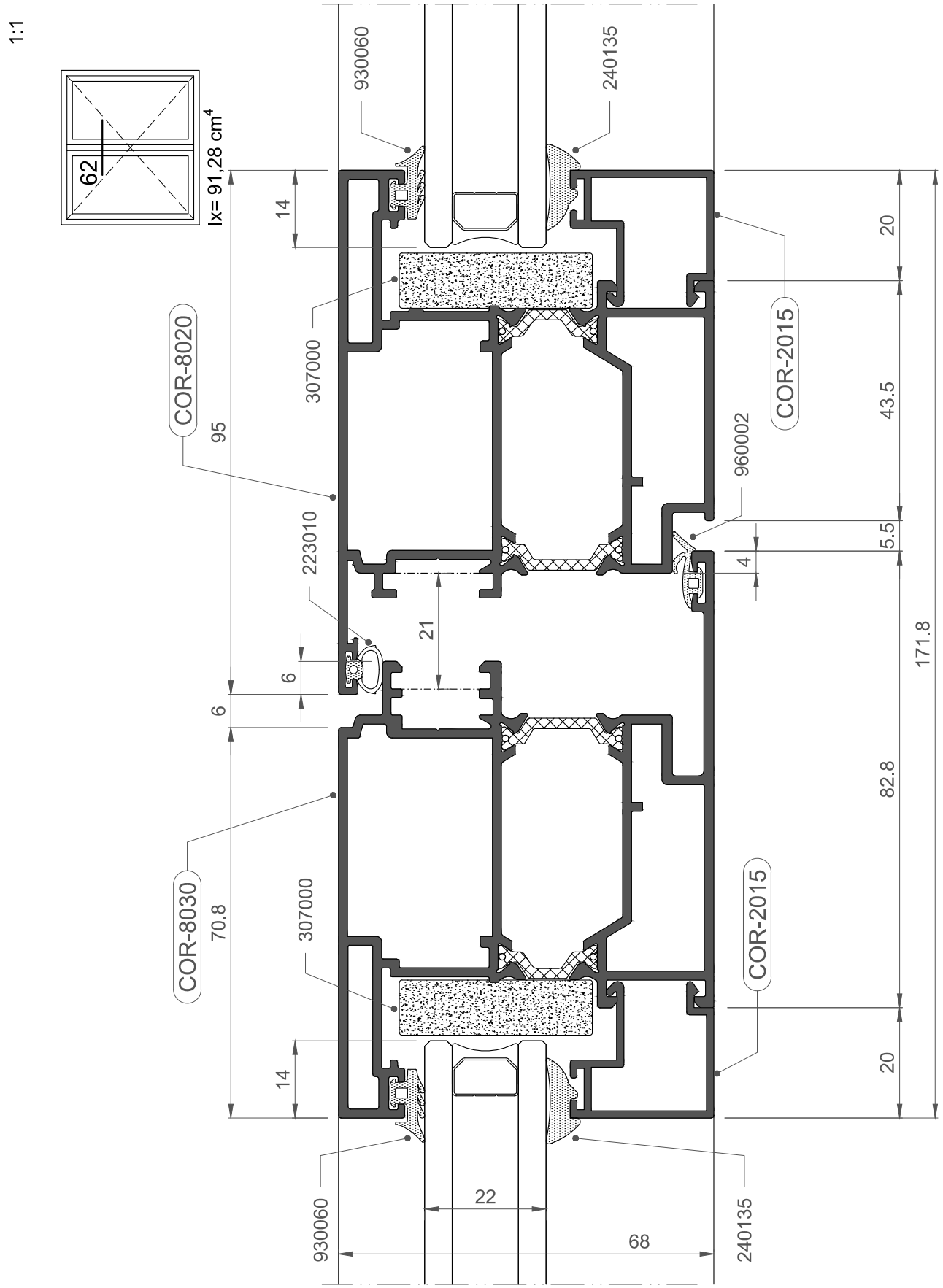
1:1
62
Ix= 91,28 cm4
930060
240135
14
307000
COR-8020
95
COR-2015
20
43.5
960002
5.5
4
223010
21
6
6
171.8
82.8
COR-8030
70.8
307000
COR-2015
14
20
930060
22
68
240135

1:1

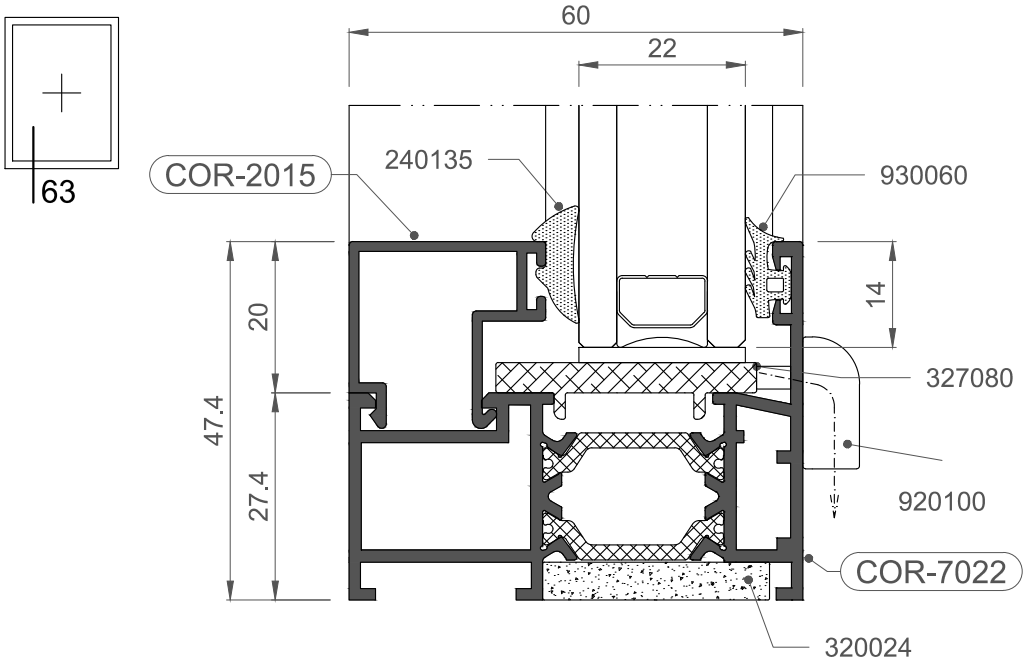
60
22
63
COR-2015
240135
930060
14
20
47.4
27.4
327080
920100
COR-7022
320024

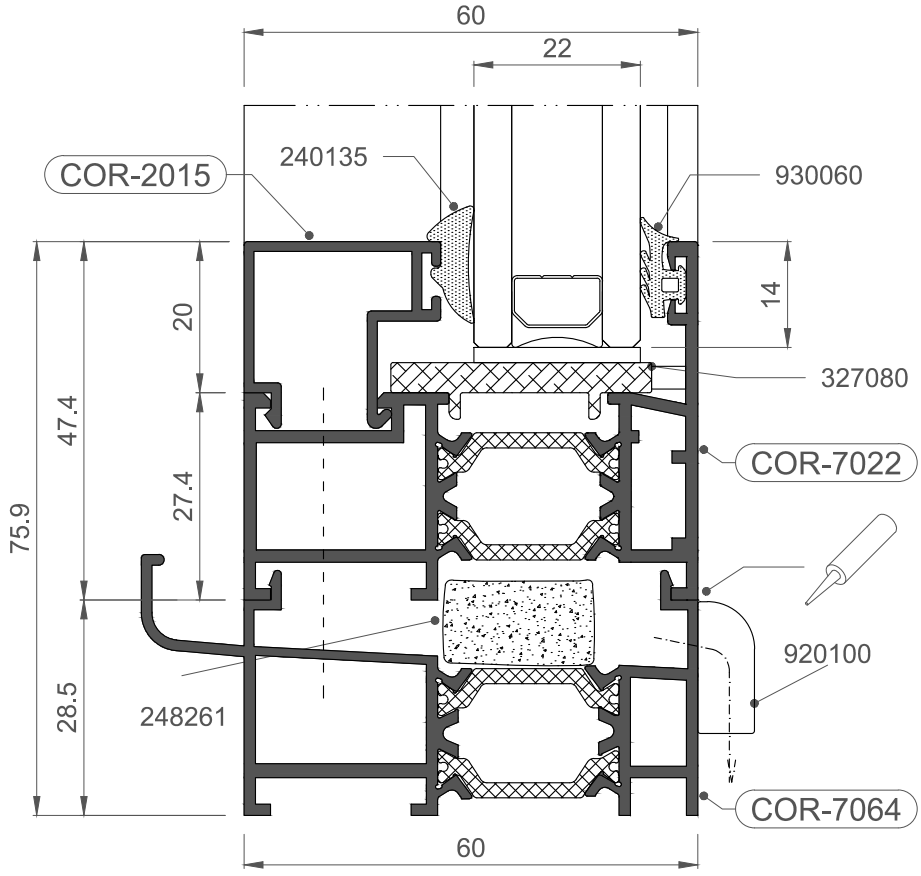
60
22
COR-2015
240135
930060
14
20
47.4
27.4
75.9
327080
COR-7022
920100
28.5
248261
COR-7064
60

1:1

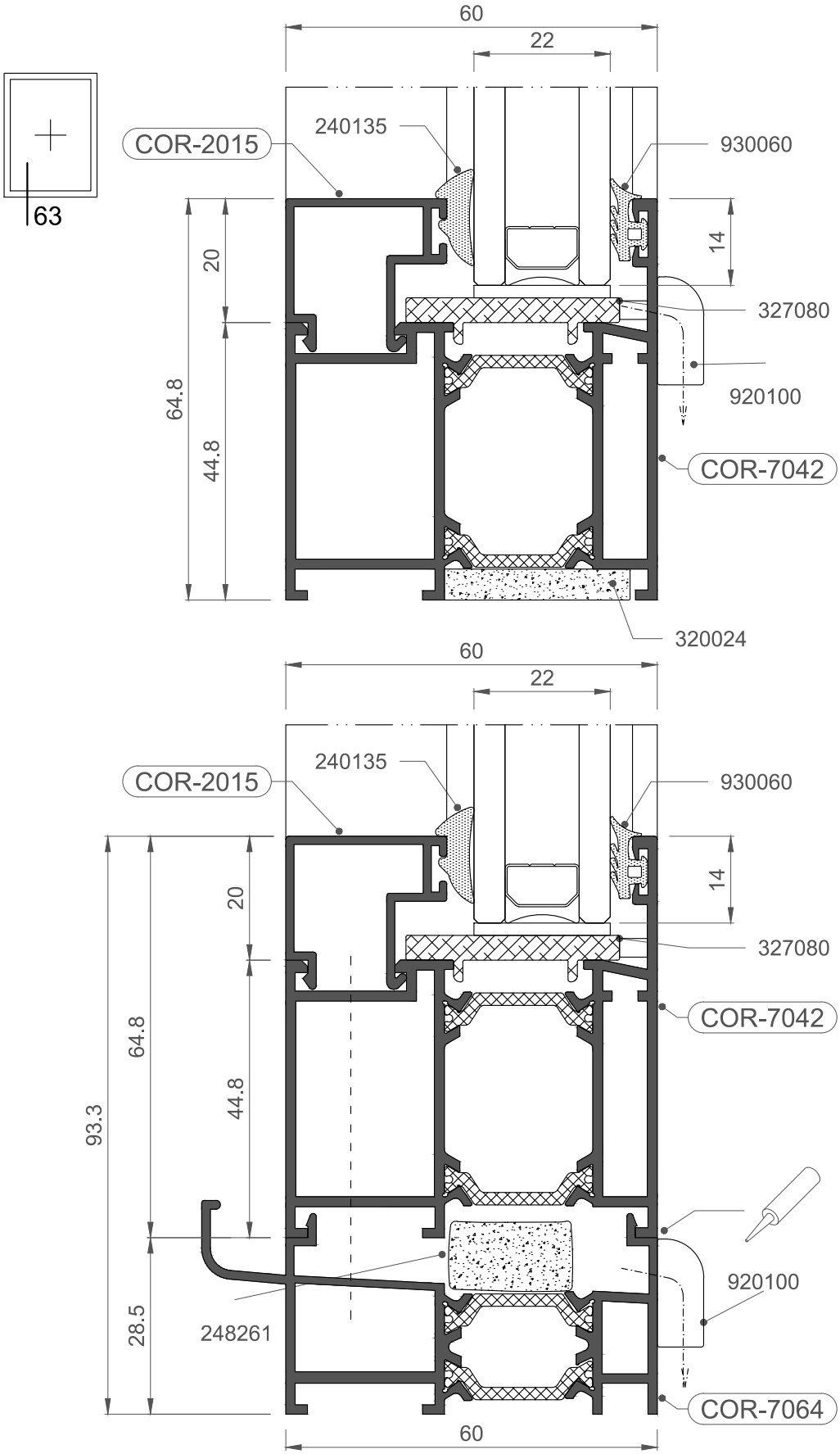
60
22
240135
COR-2015
930060
63
20
14
327080
64.8
920100
44.8
COR-7042
320024
60
22
240135
COR-2015
930060
20
14
327080
64.8
COR-7042
44.8
93.3
920100
28.5
248261
COR-7064
60

1:1

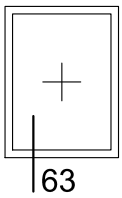
63

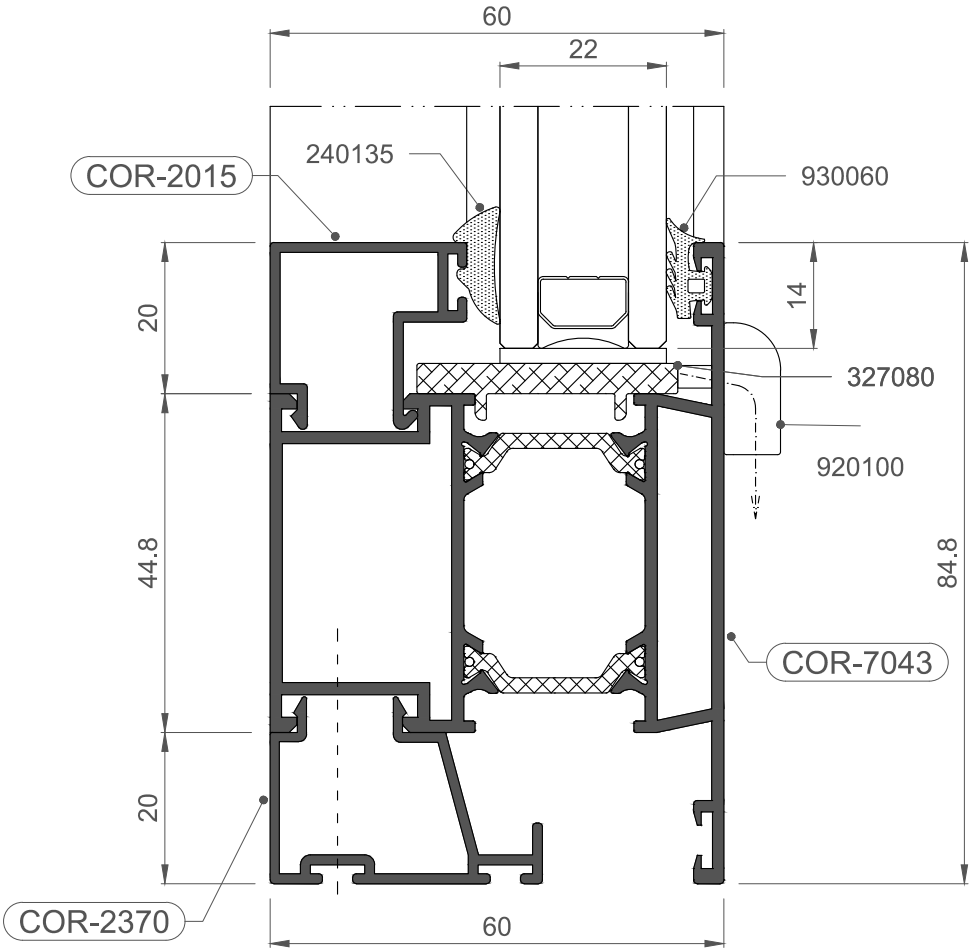
60
22
240135
COR-2015
930060
14
20
327080
920100
44.8
84.8
COR-7043
20
COR-2370
60

1:1

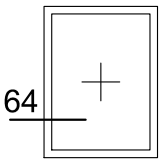
64

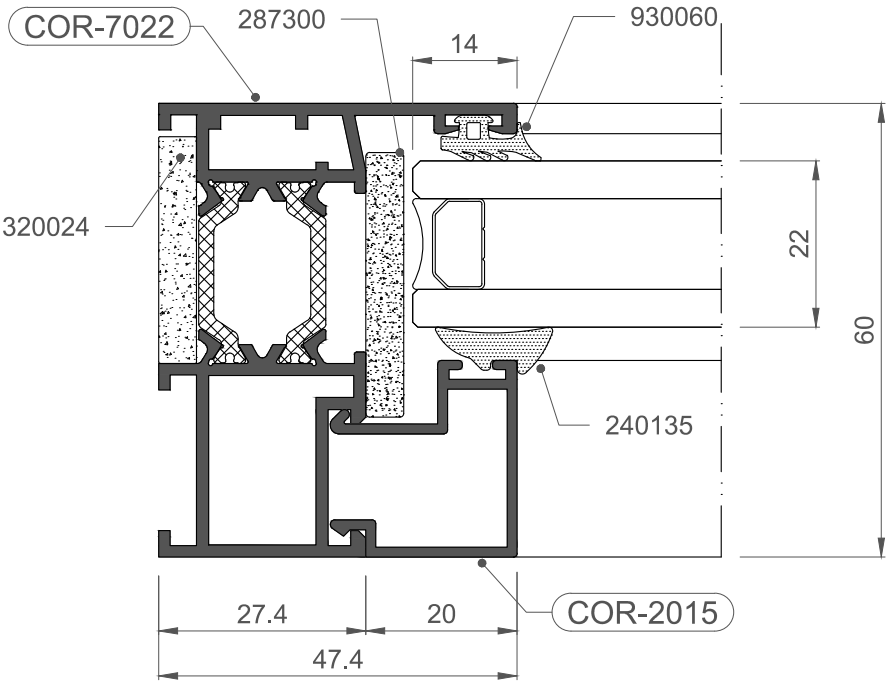
COR-7022
287300
14
930060
320024
22
60
240135
27.4
20
COR-2015
47.4

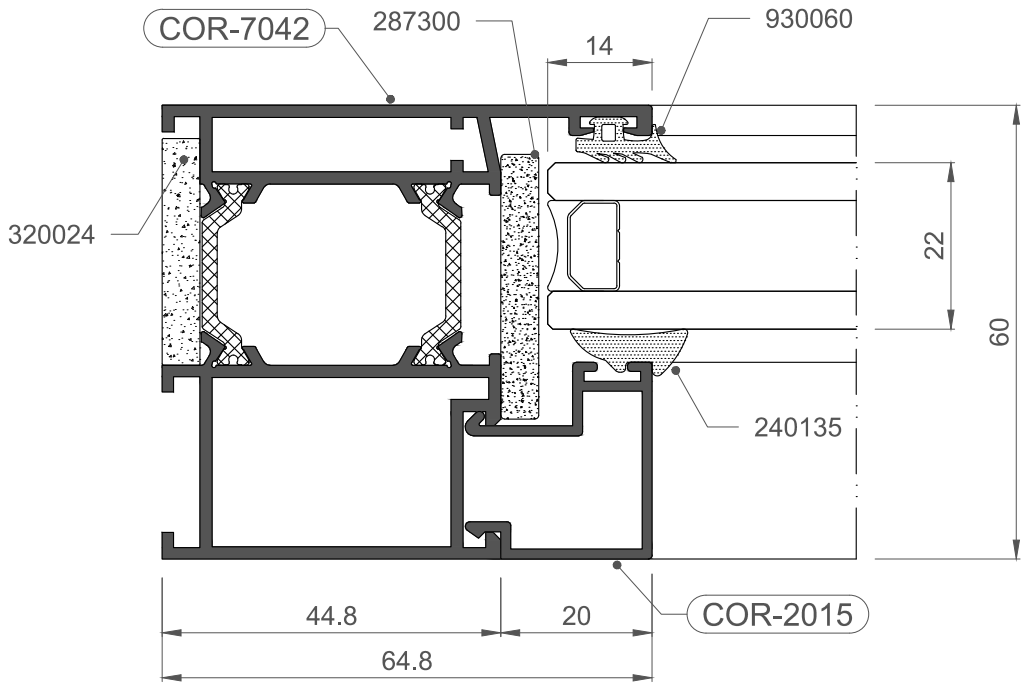
COR-7042
287300
14
930060
320024
22
60
240135
44.8
20
COR-2015
64.8

1:1

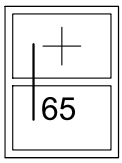
65

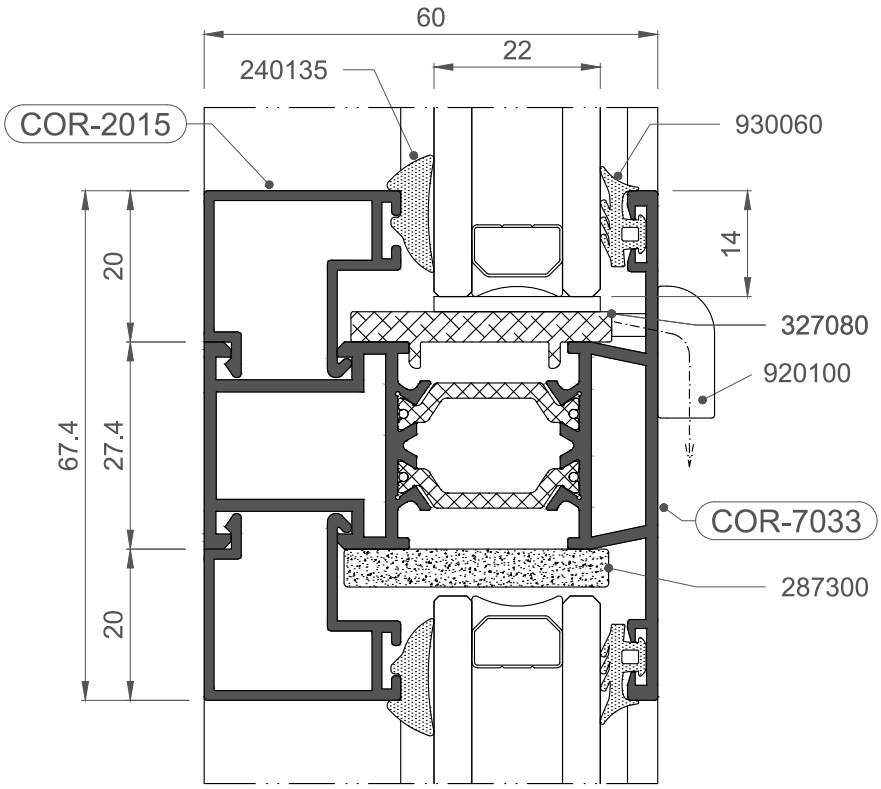
60
22
240135
COR-2015
930060
14
20
327080
920100
67.4
27.4
COR-7033
287300
20

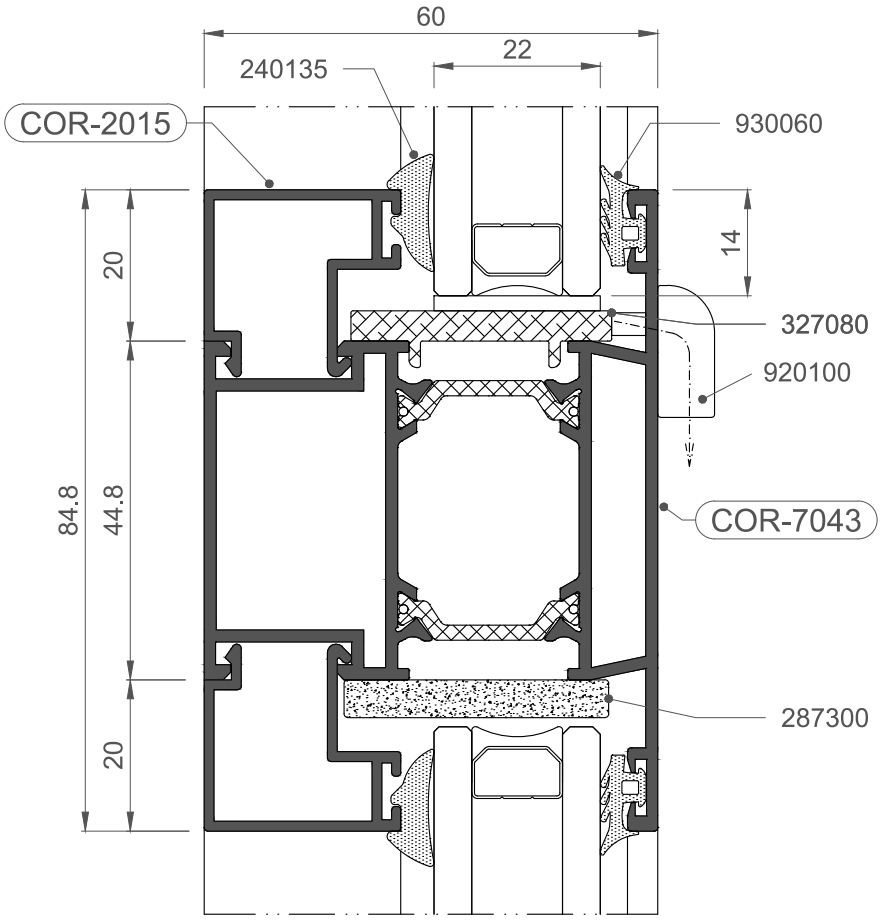
60
22
240135
COR-2015
930060
14
20
327080
920100
84.8
44.8
COR-7043
287300
20

1:1

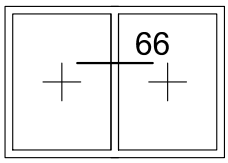
66

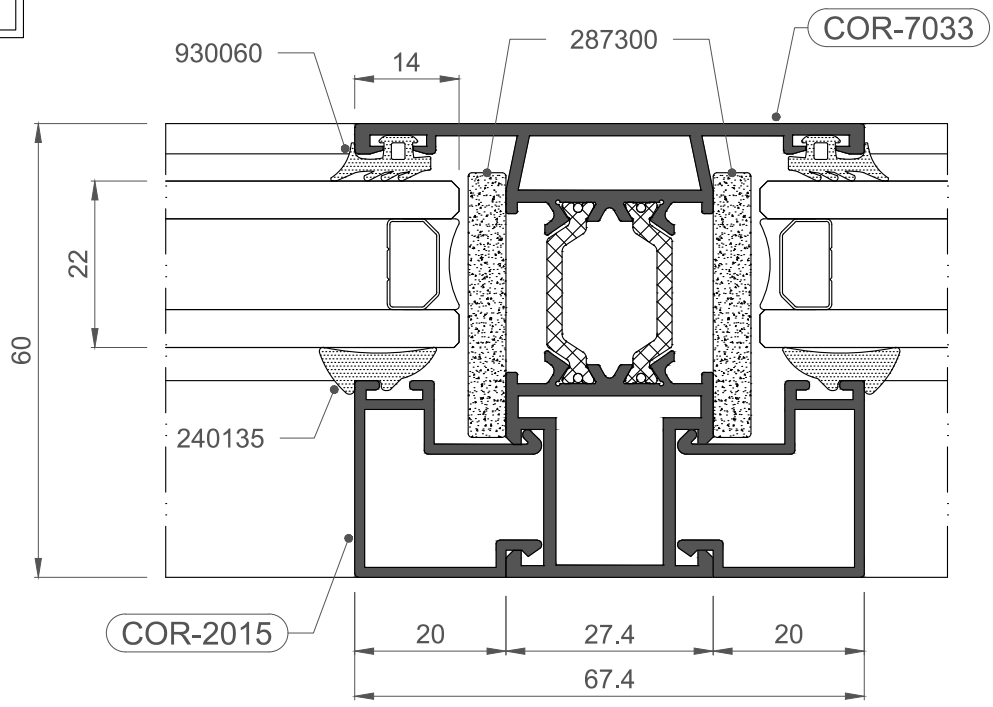
930060
14
287300
COR-7033
22
60
240135
COR-2015
20
27.4
20
67.4

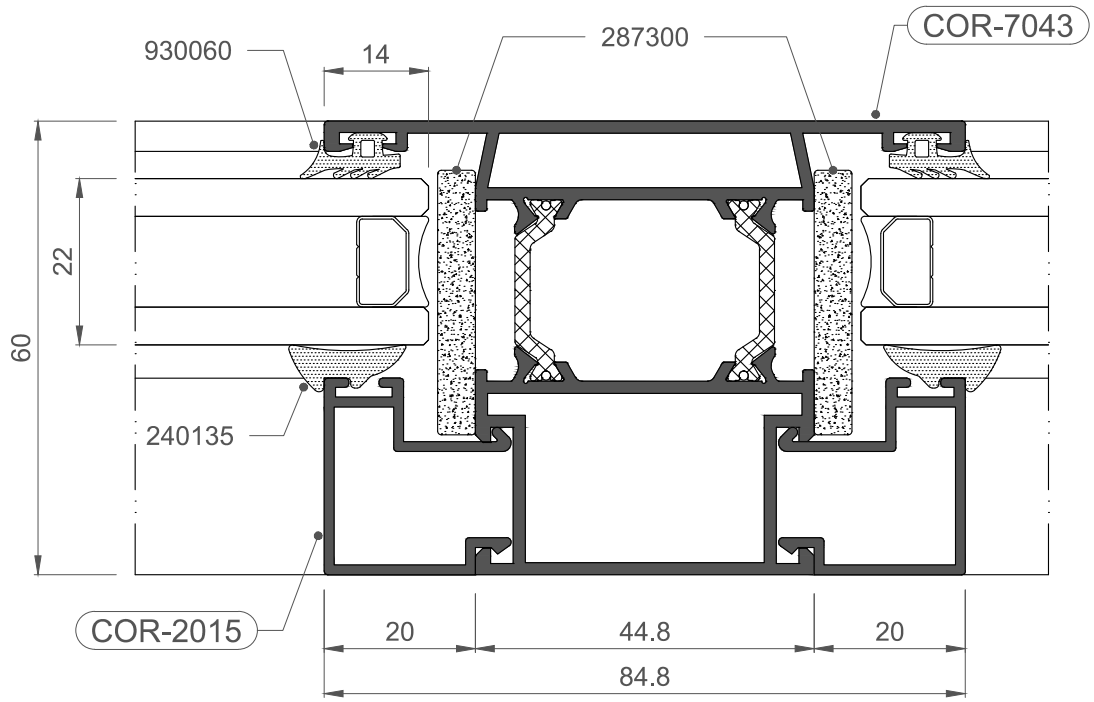
930060
14
287300
COR-7043
22
60
240135
COR-2015
20
44.8
20
84.8

1:1

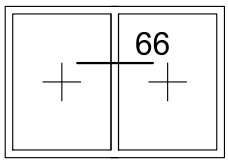
66

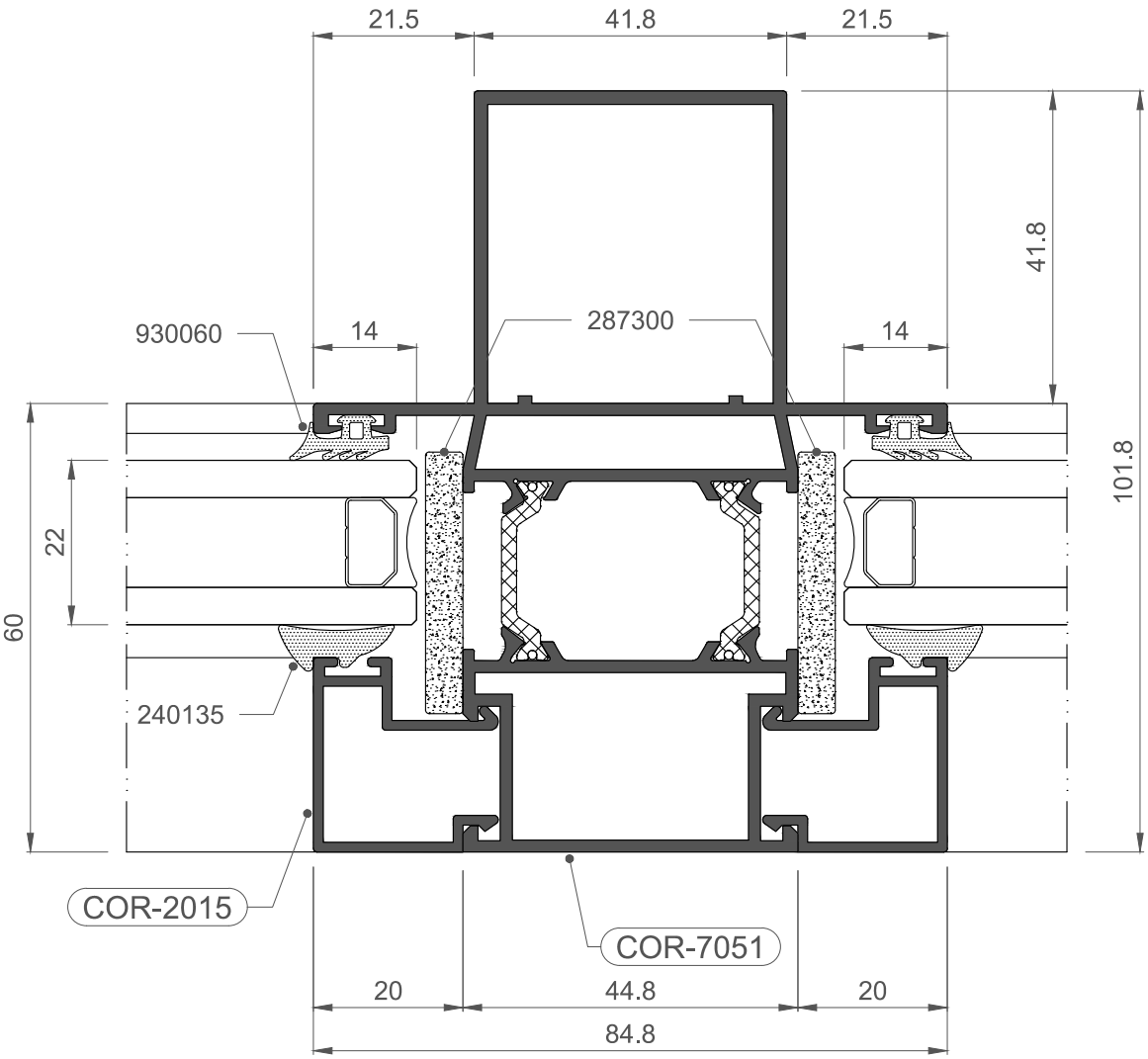
21.5
41.8
21.5
41.8
930060
14
287300
14
101.8
22
60
240135
COR-2015
COR-7051
20
44.8
20
84.8

1:1

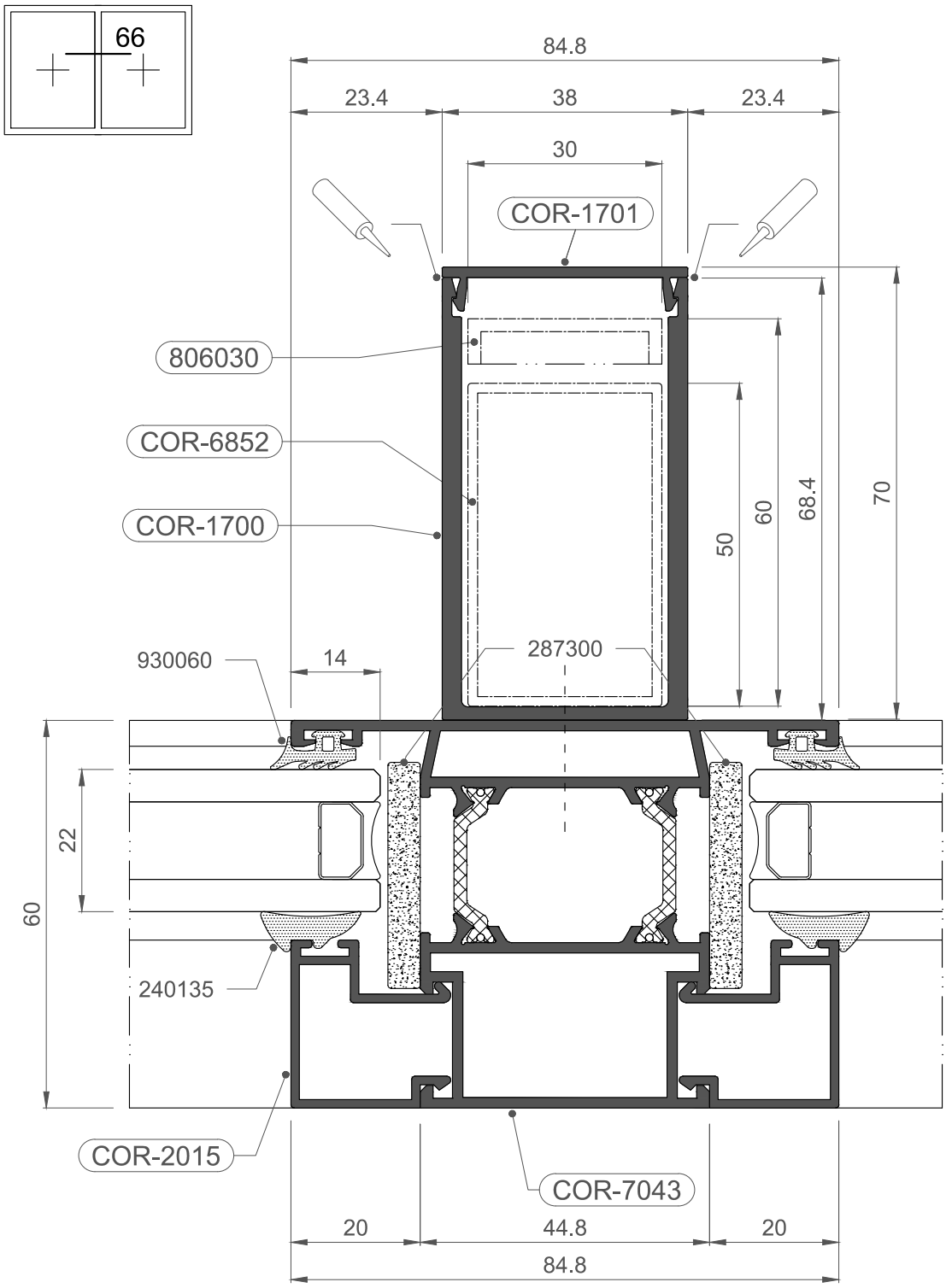
66
84.8
23.4
38
23.4
30
COR-1701
806030
COR-6852
COR-1700
50
60
68.4
70
930060
14
287300
22
60
240135
COR-2015
COR-7043
20
44.8
20
84.8

1:1

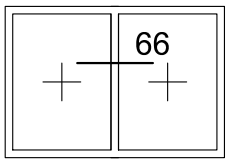
66

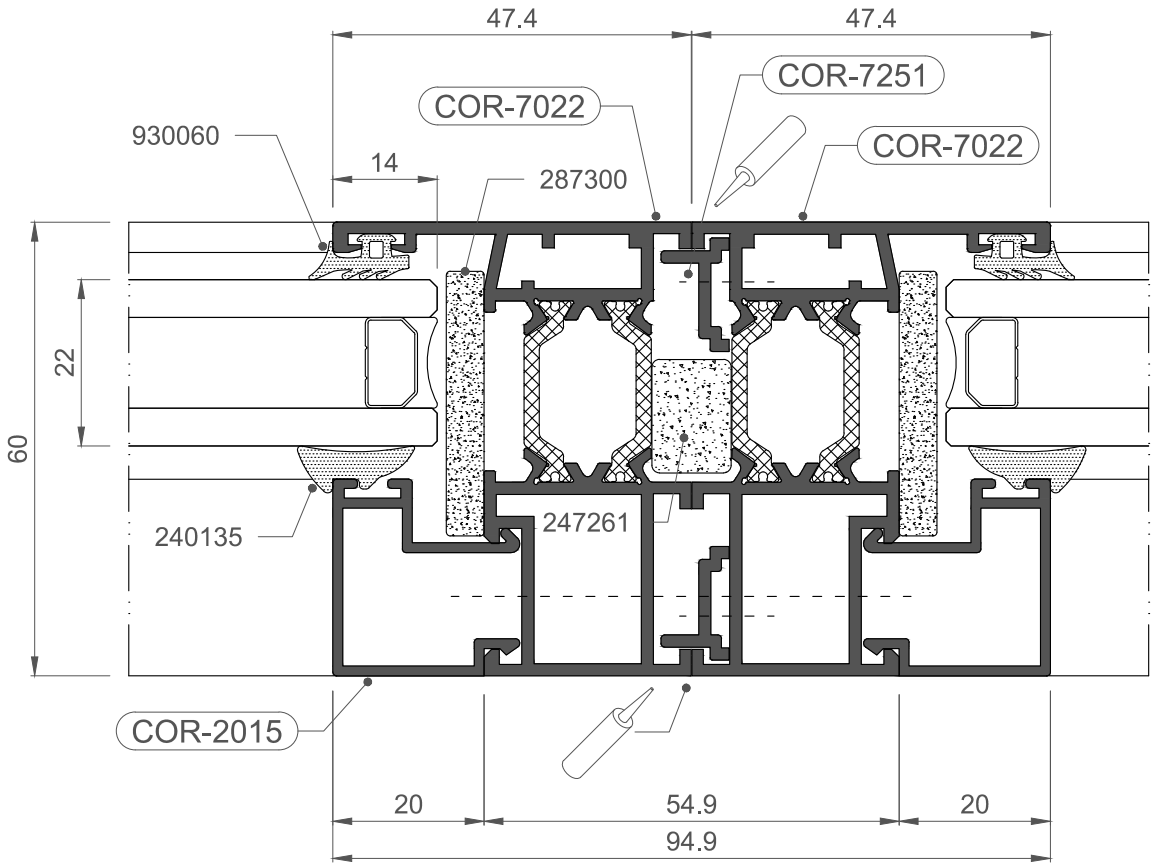
47.4
47.4
COR-7251
COR-7022
930060
COR-7022
14
287300
22
60
240135
247261
COR-2015
20
54.9
20
94.9

1:1

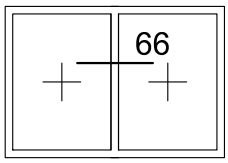
66

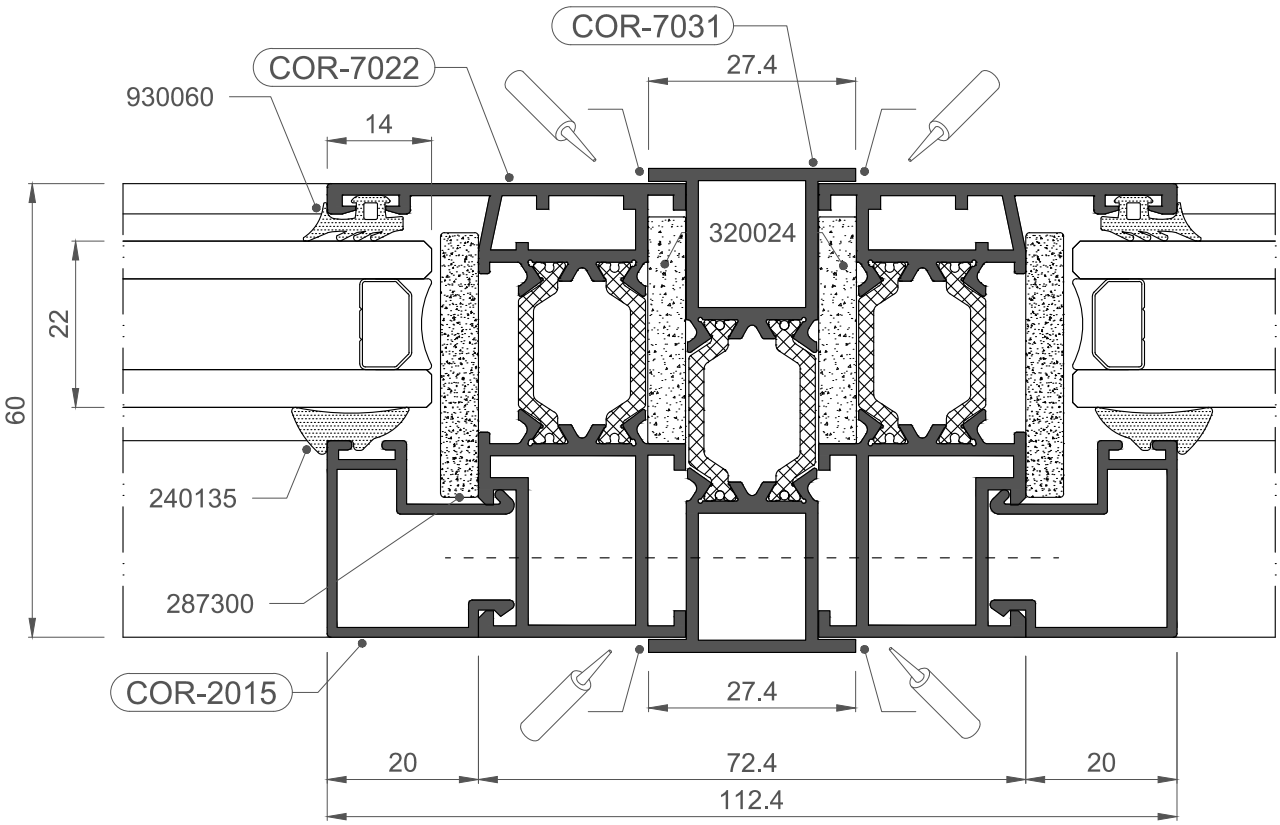
COR-7031
COR-7022
930060
27.4
14
320024
22
60
240135
287300
COR-2015
27.4
20
72.4
20
112.4

1:1

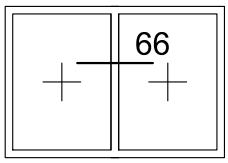
66

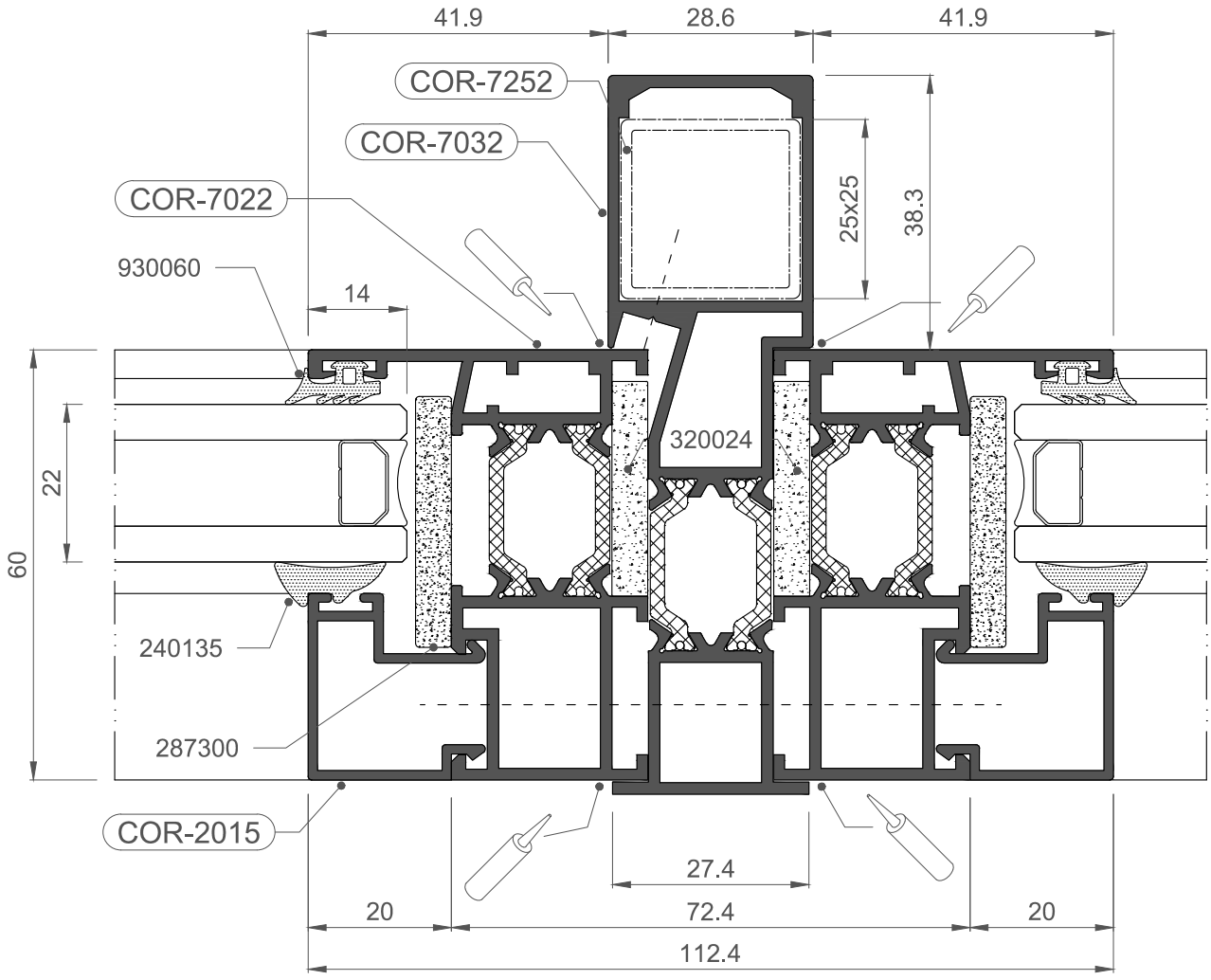
41.9
28.6
41.9
COR-7252
COR-7032
COR-7022
930060
14
25x25
38.3
320024
22
60
240135
287300
COR-2015
27.4
20
72.4
20
112.4

1:1

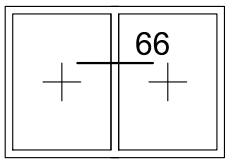
66

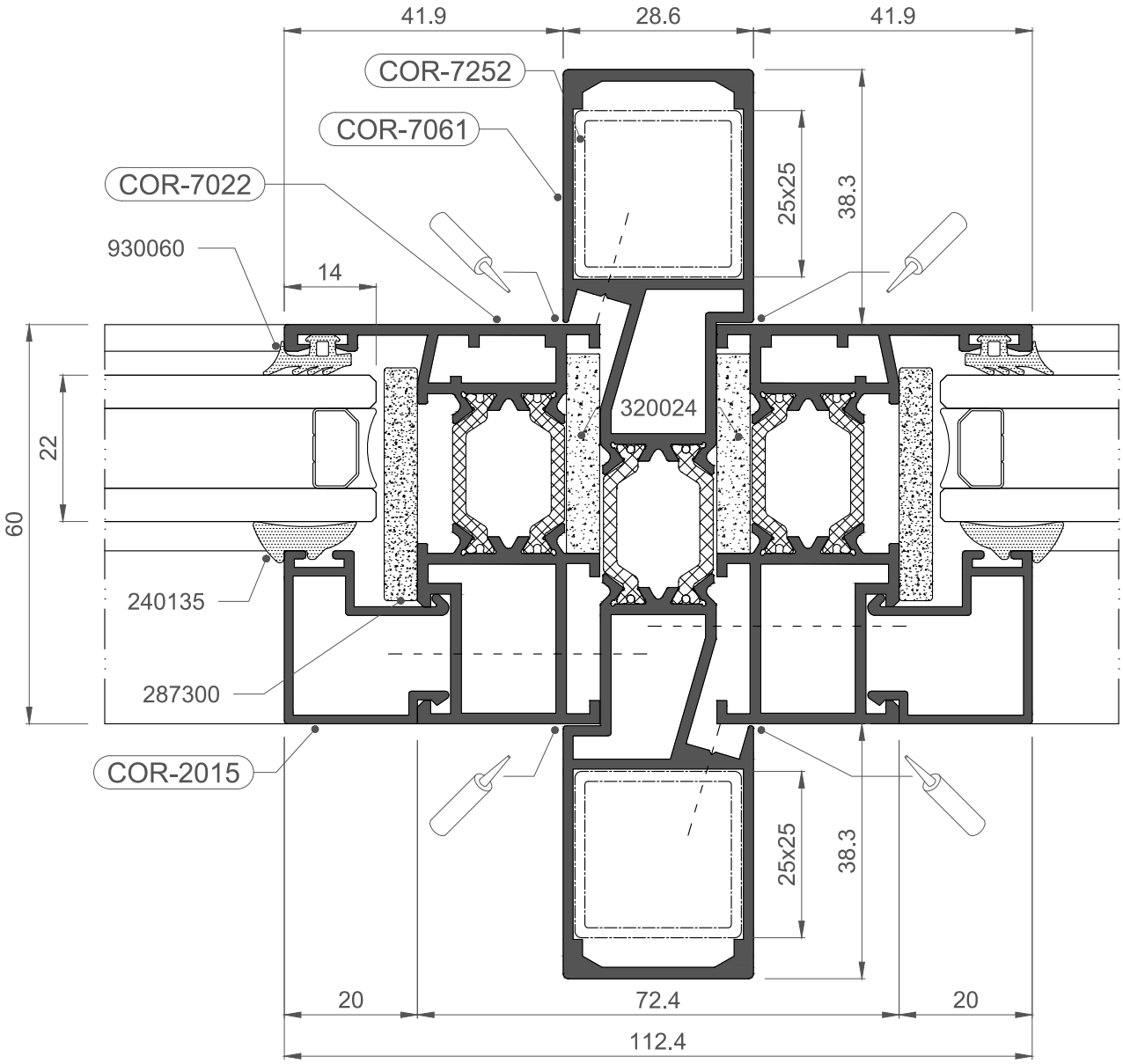
41.9
28.6
41.9
COR-7252
COR-7061
COR-7022
930060
14
25x25
38.3
320024
22
60
240135
287300
COR-2015
25x25
38.3
20
72.4
20
112.4

1:1

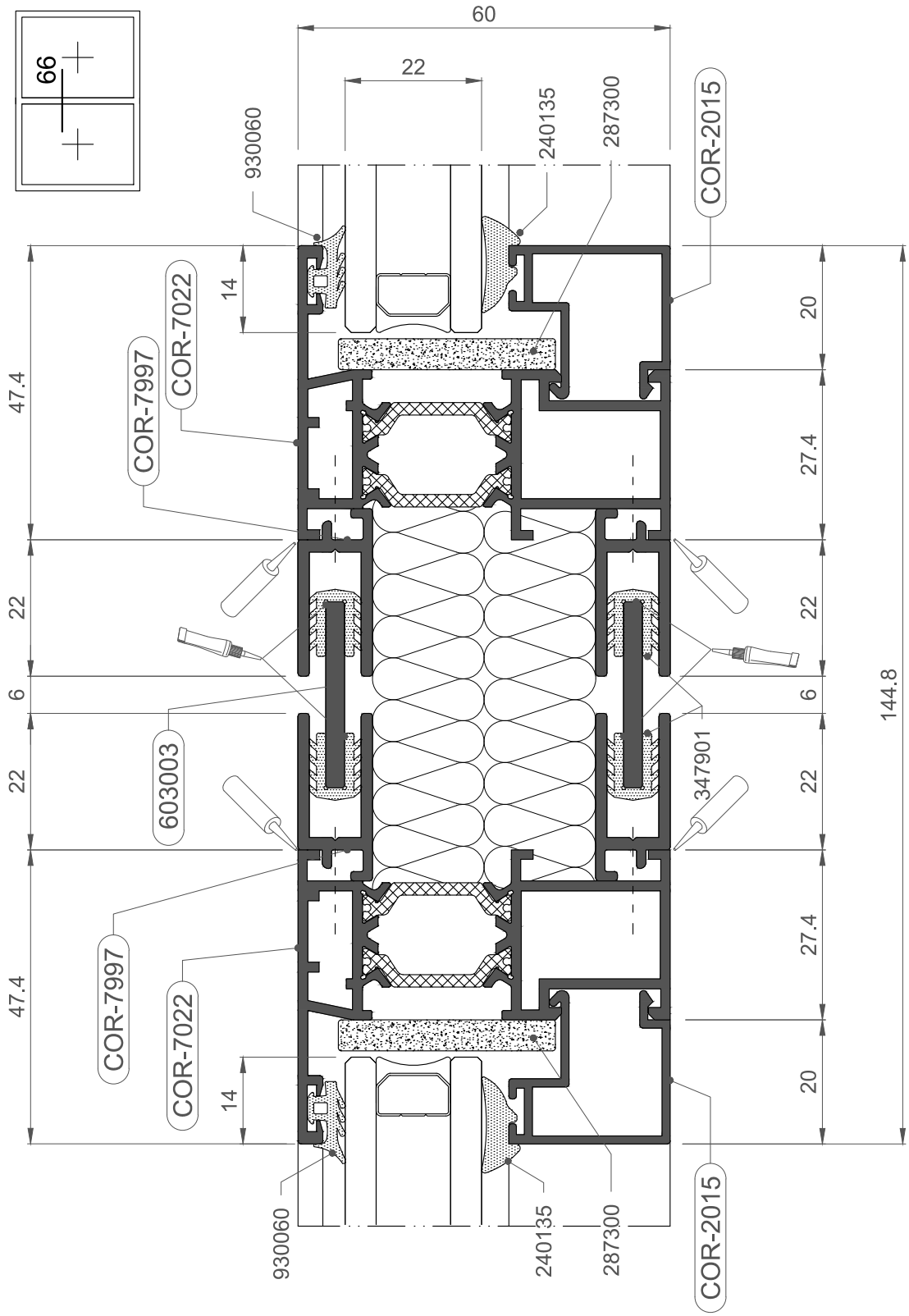
66
60
22
930060
240135
287300
COR-2015
COR-7022
COR-7997
14
47.4
20
27.4
22
6
603003
347901
144.8
930060
240135
287300
COR-2015

1:1

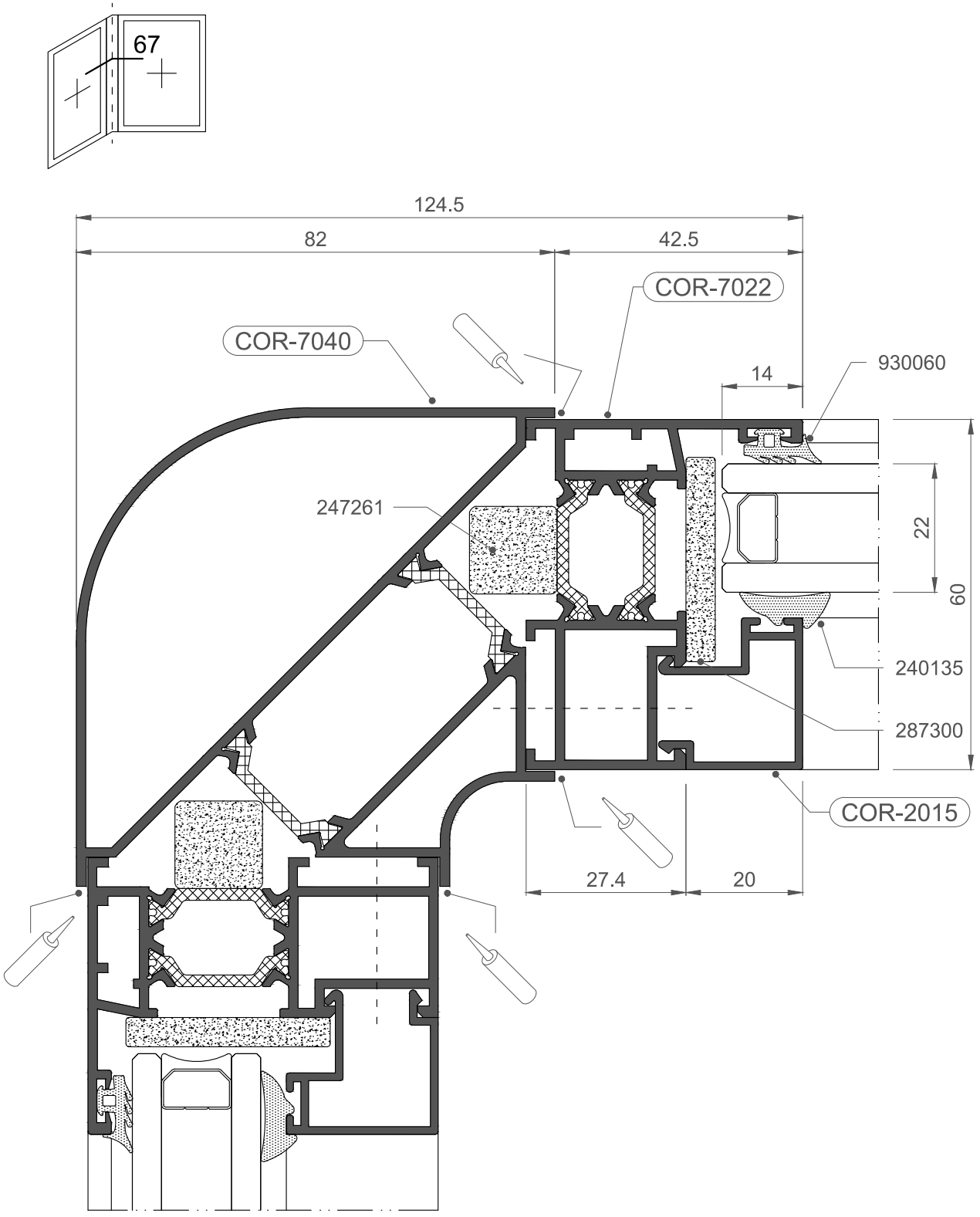
67
124.5
82
42.5
COR-7022
COR-7040
14
930060
247261
22
60
240135
287300
COR-2015
27.4
20

1:1

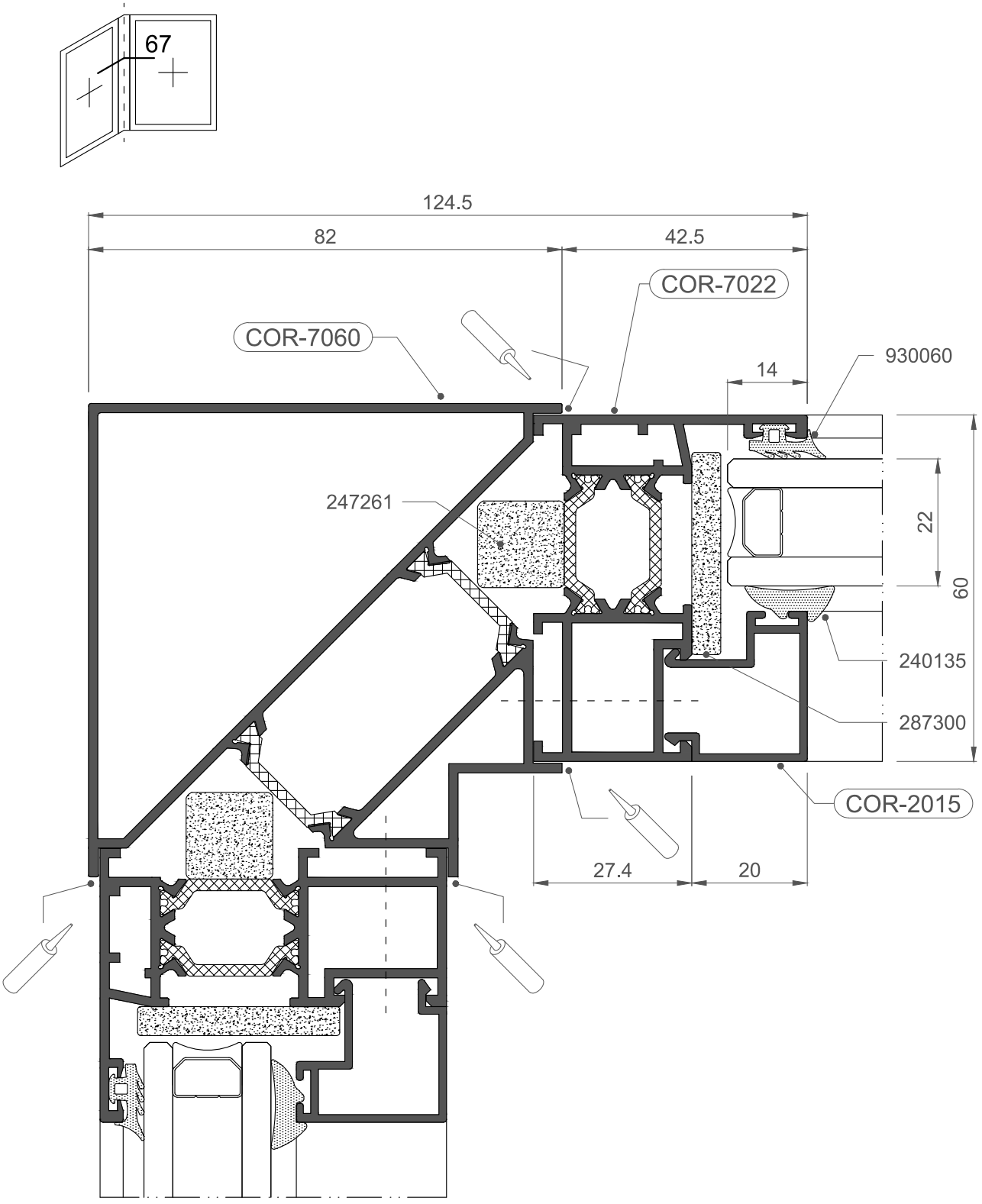
67
124.5
82
42.5
COR-7022
COR-7060
14
930060
247261
22
60
240135
287300
COR-2015
27.4
20

1:1

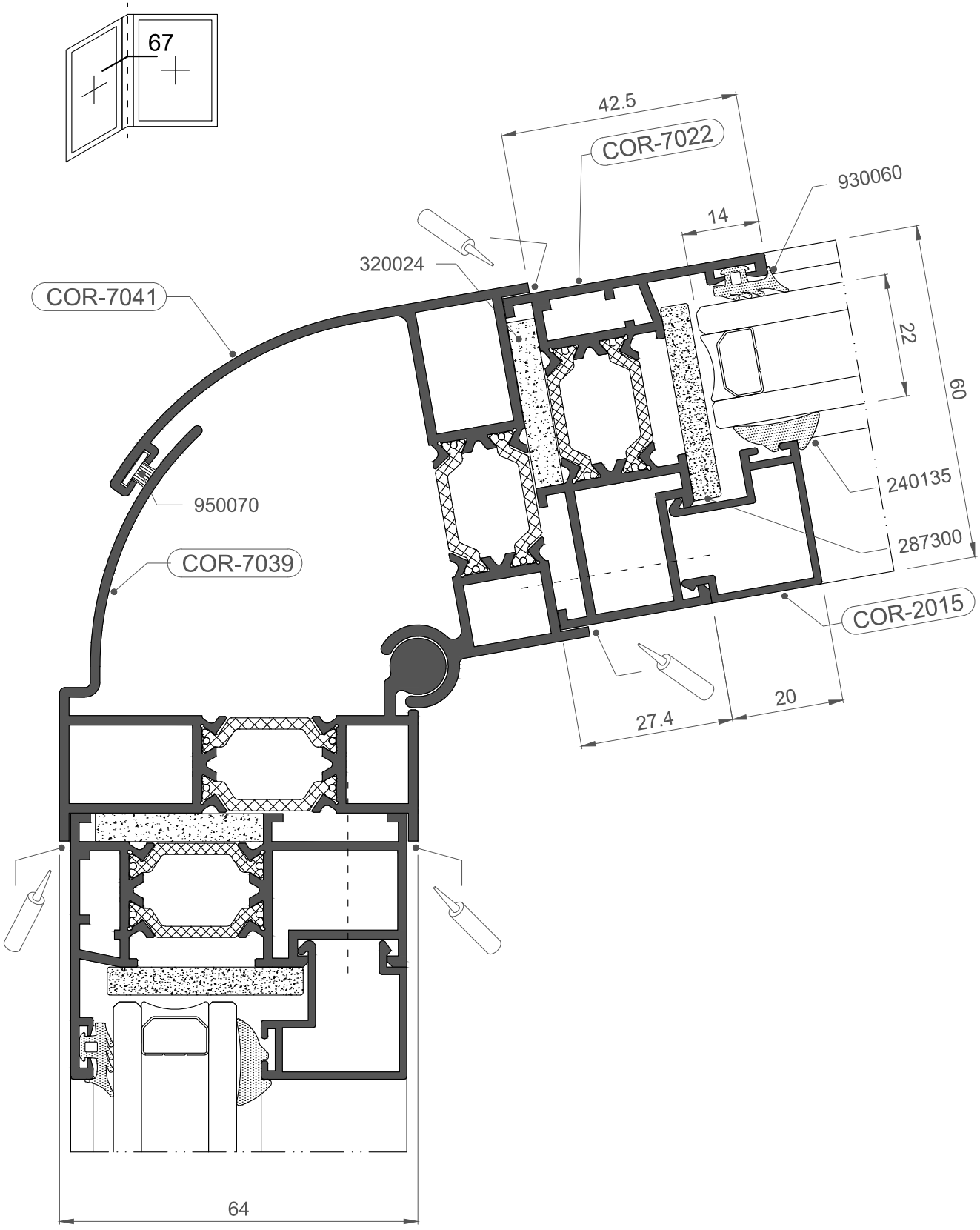
67
42.5
COR-7022
930060
14
320024
COR-7041
22
60
240135
950070
287300
COR-7039
COR-2015
20
27.4
64

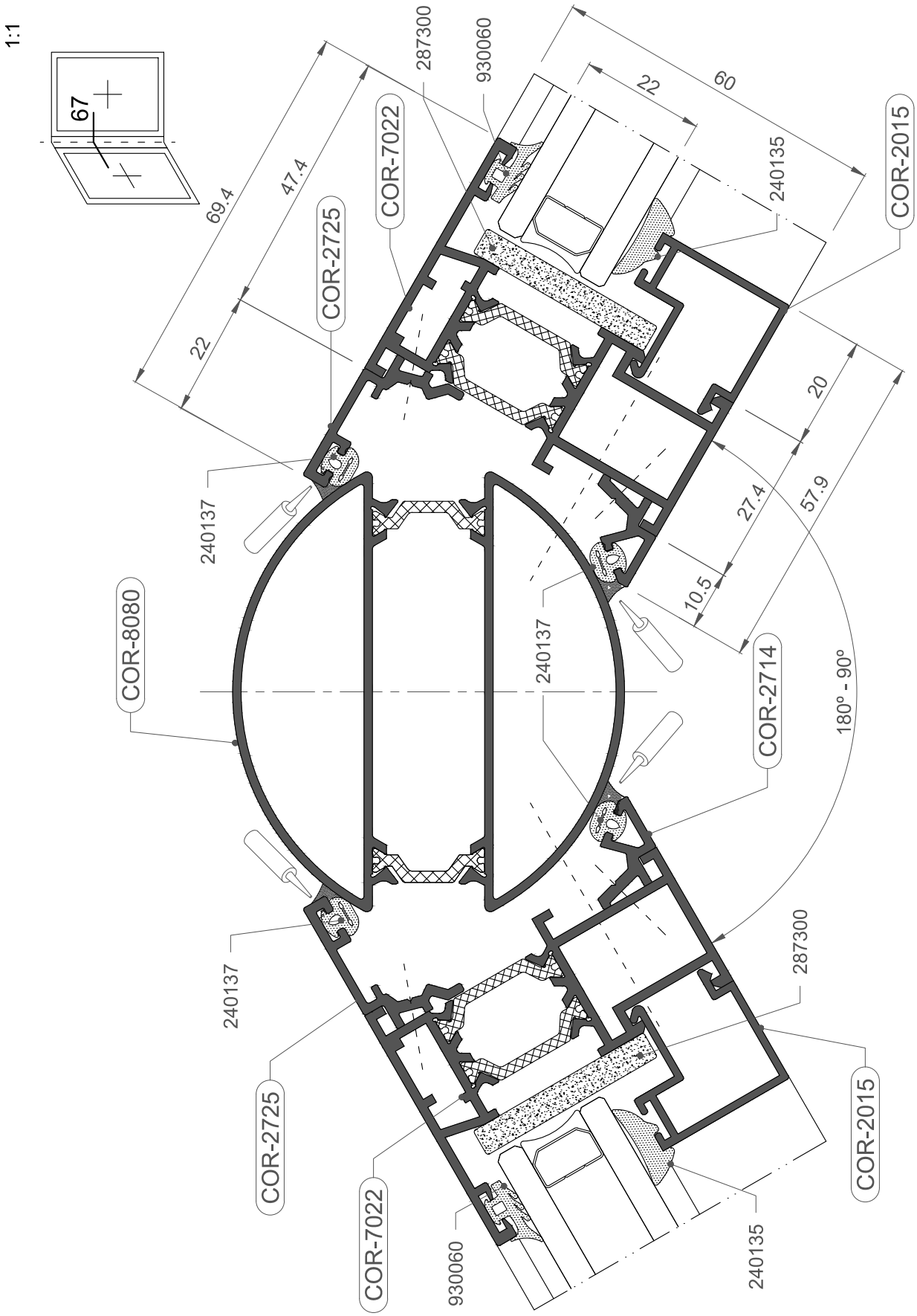
1:1
67
69.4
47.4
22
22
60
20
27.4
57.9
10.5
180° - 90°
287300
930060
240135
240137
COR-7022
COR-2725
COR-2015
COR-8080
COR-2714

6. ACRISTALAMIENTO
6. GLAZING

IMPORTANTE

ALUMINIOS CORTIZO S.A.U. se reserva el derecho de modificar o eliminar cualquiera de sus perfiles, accesorios o juntas del sistema sin previo aviso. ALUMINIOS CORTIZO S.A.U. no se hace responsable de las posibles erratas tipográficas de este catálogo y recomienda encarecidamente al cliente que, antes de la formalización de cualquier pedido, verifique que las referencias aparecidas en el mismo son las correctas.

IMPORTANT

ALUMINIOS CORTIZO S.A.U. reserves the right to modify or remove any of its system profiles, accessories or gaskets without prior notification. ALUMINIOS CORTIZO S.A.U. will not be responsible for any possible typographical errors in this catalogue and strongly recommends to the client that, before formalising any order, to check that the references that appear in this catalogue are correct.

TABLA DE ACRISTALAMIENTO
GLAZING TABLES

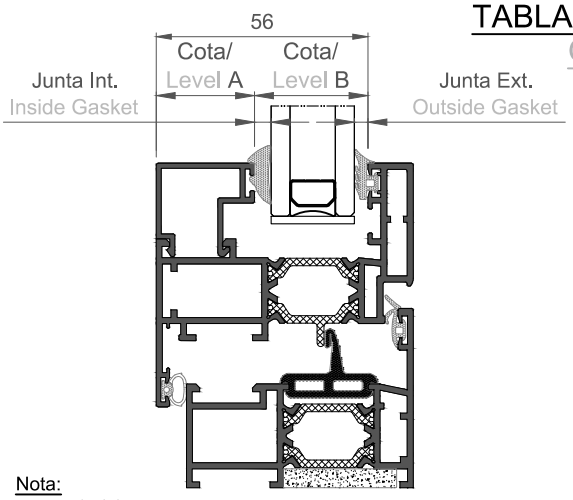

Nota:
- El perfil COR-7065, permite 2 mm más de acristalamiento que lo indicado en esta tabla.

Notes:
- Profile COR-7065 allows 2 mm more glazing than what appears in this table.

INTERIORES/INTERIORS		
Referencia/ Reference	Espesor (mm) Thickness (mm)	Dibujo/ Design
240135	4	
242701	5	
240136	6	
250097	7	
250098	8	
250092	9	

EXTERIORES/EXTERIORS		
Referencia/ Reference	Espesor (mm) Thickness (mm)	Dibujo/ Design
930060	3.60	

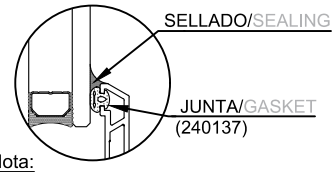

Nota:
- Existe junta para sellado exterior (Ref. 240137).
Acristalamiento equivalente a junta exterior Ref. 930060.

Notes:
- There is a gasket for outside sealing (Ref. 240137). Glazing equal to outer gasket Ref. 930060.

ACRISTALAMIENTO EN PERFILES/ PROFILE GLAZING
COR-7005, 7006, 7008, 7009, 7013, 7014, 7016, 7018, 7019, 7021, 7022, 7033, 7035, 7036, 7038, 7042, 7043, 7047, 7050, 7051, 7052, 7053, 7054, 7059, 7067(*), 7071, 8019, 8020, 8029, 8030, 8049, 770297

Junquillos/Glazing beads			Cota A/ Level A	Cota B/ Level B	Vidrio/ Glass	Junta Interior/ Inside Gasket	Junta Exterior/ Outside Gasket
Rectos/ Straight	Redondeados/ Round						
Clip	Clip	Grapa					
2023	--	--	2,50	53,50	**46**	4,00	3,60
					45	5,00	
					44	6,00	
					43	7,00	
					42	8,00	
					41	9,00	
2093	--	--	8,00	48,00	**40**	4,00	3,60
					39	5,00	
					38	6,00	
					37	7,00	
					36	8,00	
					35	9,00	
2019 2066(*)	2320 2321	2021	12,00	44,00	**36**	4,00	3,60
					35	5,00	
					34	6,00	
					33	7,00	
					32	8,00	
					31	9,00	
2065	--	--	16,50	39,50	**32**	4,00	3,60
					31	5,00	
					30	6,00	
					29	7,00	
					28	8,00	
					27	9,00	
2018 2106(*)	2314	2014 2114	19,00	37,00	**29**	4,00	3,60
					28	5,00	
					27	6,00	
					26	7,00	
					25	8,00	
					24	9,00	
2117	--	--	22,00	34,00	**26**	4,00	3,60
					25	5,00	
					24	6,00	
					23	7,00	
					22	8,00	
					21	9,00	

Junquillos/Glazing beads			Cota A/ Level A	Cota B/ Level B	Vidrio/ Glass	Junta Interior/ Inside Gasket	Junta Exterior/ Outside Gasket
Rectos/ Straight	Redondeados/ Round						
Clip	Clip	Grapa					
2015	--	2313	26,00	30,00	**22**	4,00	3,60
					21	5,00	
					20	6,00	
					19	7,00	
					18	8,00	
					17	9,00	
2094	--	--	29,50	26,50	**19**	4,00	3,60
					18	5,00	
					17	6,00	
					16	7,00	
					15	8,00	
					14	9,00	
2017	2338	2038 2138	33,00	23,00	**15**	4,00	3,60
					14	5,00	
					13	6,00	
					12	7,00	
					11	8,00	
					10	9,00	
2016	--	--	38,00	18,00	**10**	4,00	3,60
					9	5,00	
					8	6,00	
					7	7,00	
					6	8,00	
					5	9,00	
Tradición Tradition	2388	2088	12,00	44,00	**36**	4,00	3,60
					35	5,00	
					34	6,00	
					33	7,00	
					32	8,00	
					31	9,00	

(*) Divisor de vidrio COR-7067, sólo compatible con junquillos 2066 y 2106.
(*) COR-7067 glass divider, only compatible sith beads 2066 and 2106.

HUECOS LIBRES - JUNQUILLOS REDONDEADOS (GRAPAS DE ALUMINIO)
EMPTY SLOTS - ROUNDED GLAZING BEADS (ALUMINIUM SNAP-IN)

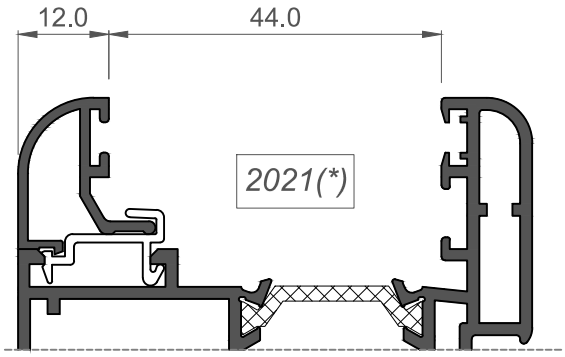

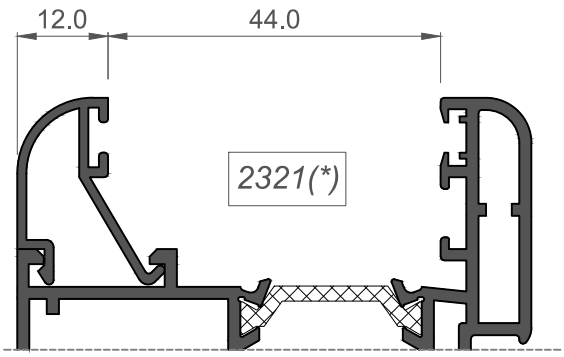

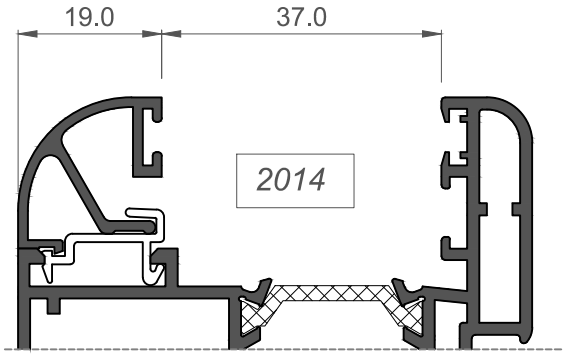

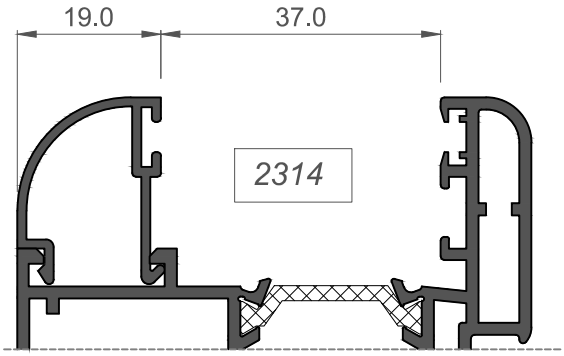

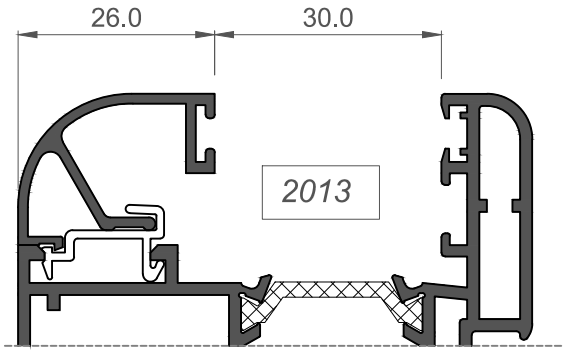

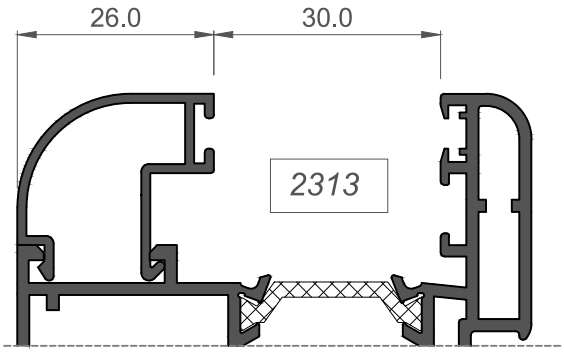

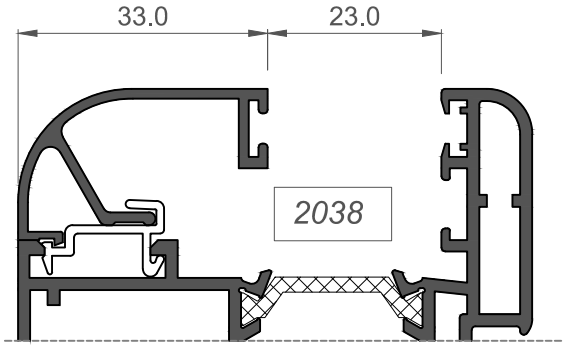

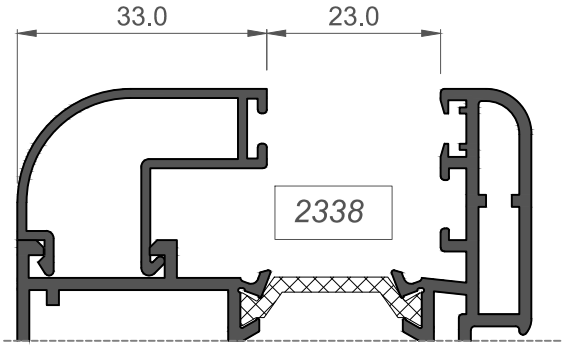

(*) Para estos junquillos debe disminuirse la dimensión del vidrio en 4 mm al alto y al ancho

(*) The dimensions of the glass must be reduced for these glazing beads in 4 mm at height and width

HUECOS LIBRES - JUNQUILLOS REDONDEADOS (GRAPAS DE PLÁSTICO)

EMPTY SLOTS - ROUNDED GLAZING BEADS (PLASTIC SNAP-IN)

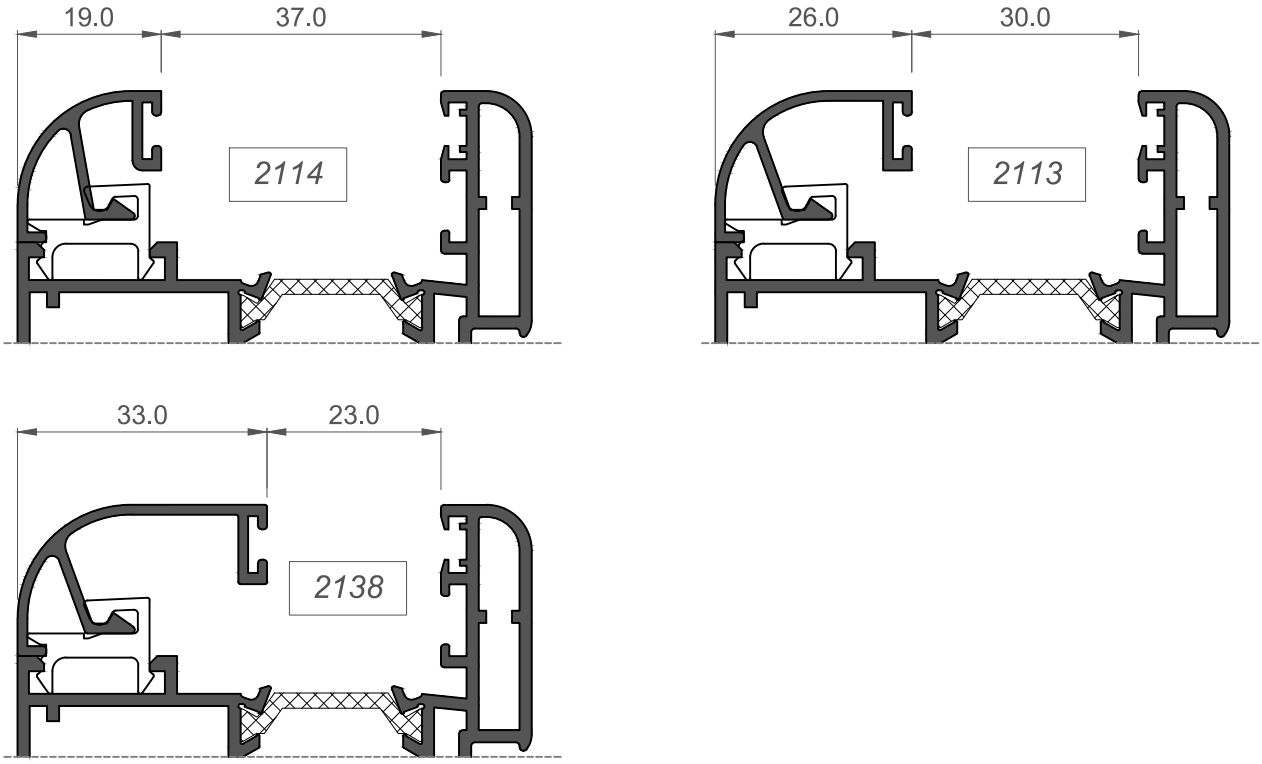

Nota:

- El uso de junquillos de grapa solo es aconsejable cuando éstos se combinen con sus correspondientes junquillos de clip, en el acristalamiento de un vidrio. Utilizar solamente junquillos de grapa para acristalar un vidrio, es muy peligroso, ya que éstos pueden saltar a partir de una cierta presión.

Note:

- The use of bead grips is only advisable when they are combined with their corresponding clip beads whilst glazing a glass panel. Using only bead grips to glaze a panel is very dangerous as they can pop out when a certain pressure is applied.

HUECOS LIBRES - JUNQUILLOS RECTOS
EMPTY SLOTS - STRAIGHT GLAZING BEADS

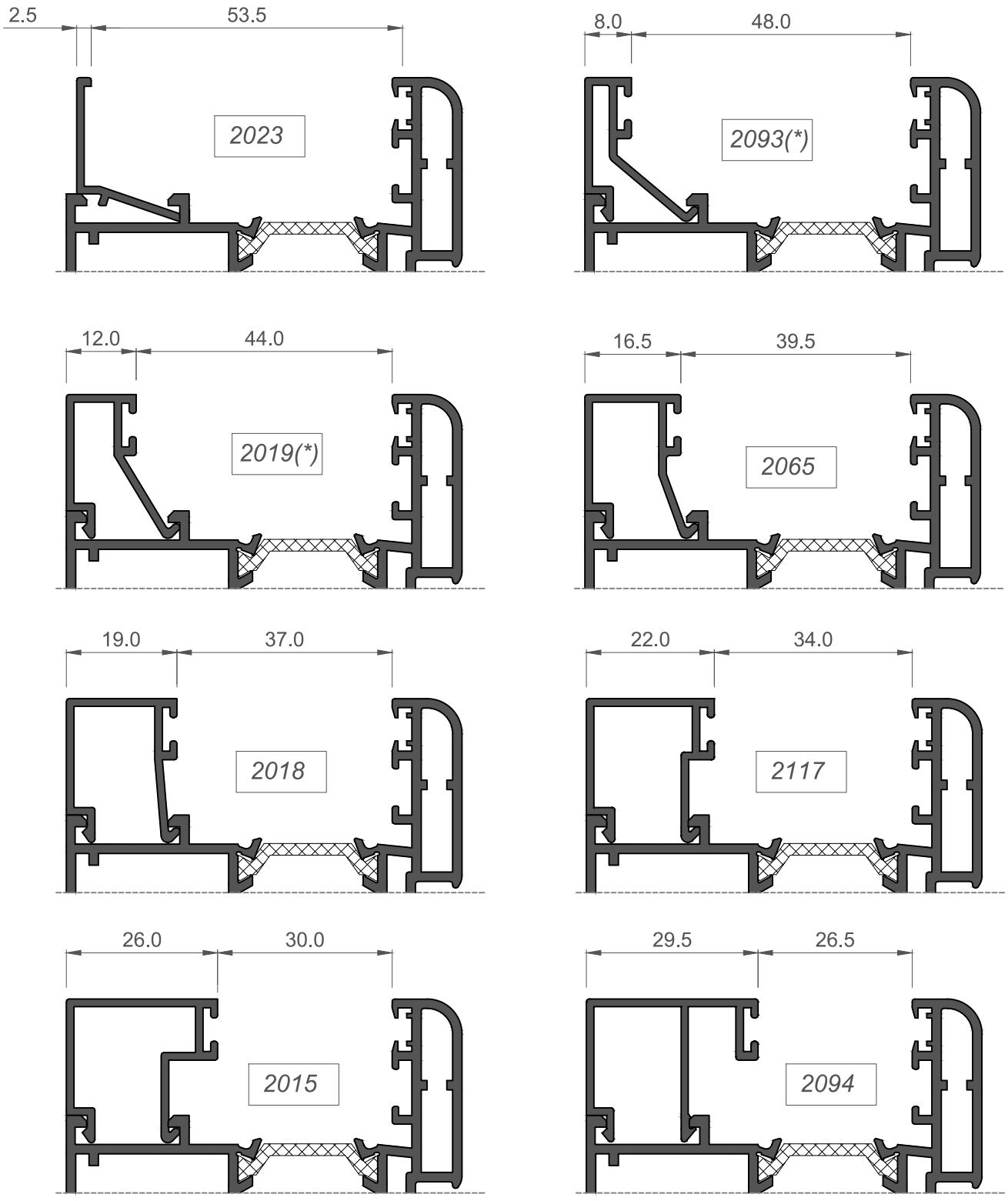

(*) Para estos junquillos debe disminuirse la dimensión del vidrio en 4 mm al alto y al ancho

(*) The dimensions of the glass must be reduced for these glazing beads in 4 mm at height and width

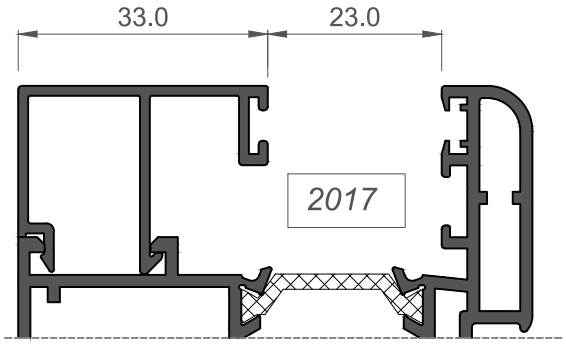

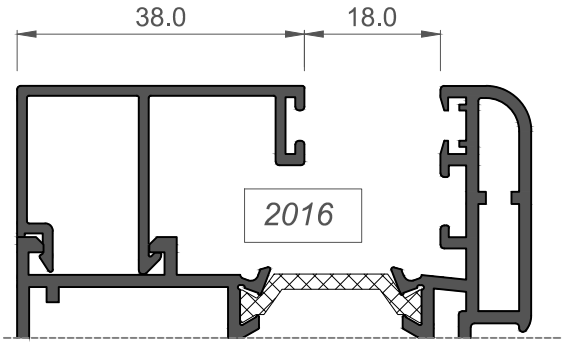

(*) Divisor de vidrio COR-7067, sólo compatible con junquillos 2066 y 2106.

(*) COR-7067 glass divider, compatible only with beads 2066 and 2106.

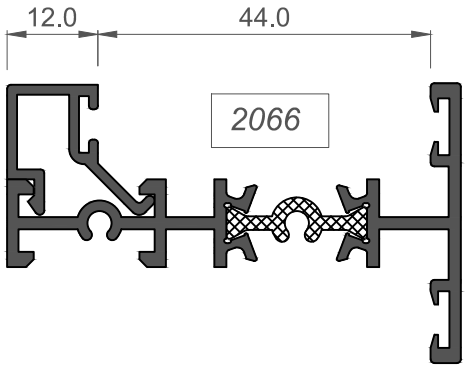

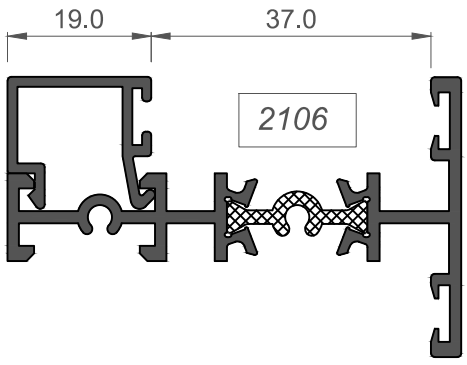

POSICIONAMIENTO RECOMENDABLE DE LOS CALZOS, SEGÚN SU APLICACIÓN
ADVISABLE LAYOUT FOR THE WEDGES, IN ACCORDANCE TO ITS USE

FIJO
FIXED

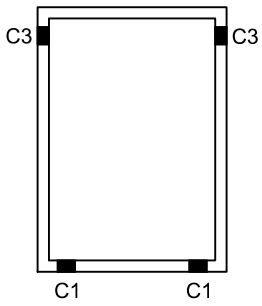

FIJO
FIXED

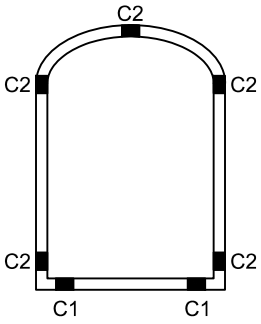

FIJO
FIXED

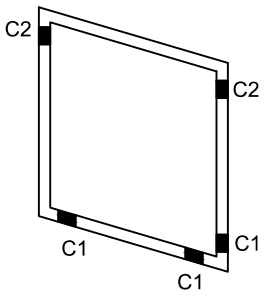

FIJO
FIXED

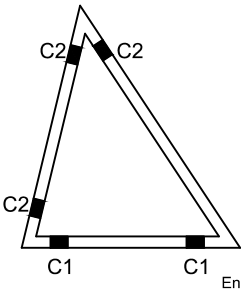

PRACTICABLE
CASEMENT

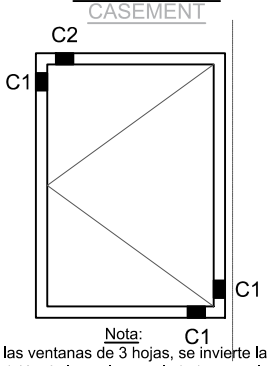

Nota:
En las ventanas de 3 hojas, se invierte la posición de los calzos en la hoja central.
Note:
In 3 sash windows, the position of the wedges is inverted in the central sash.

OSCILO-BATIENTE
TILT AND TURN

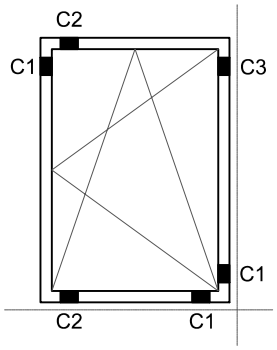

ABATIBLE
HOPPER

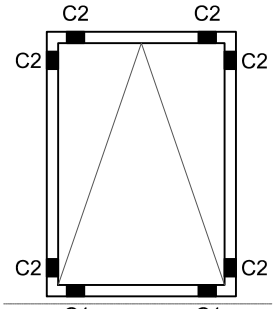

Nota:
En ventanas de pequeñas dimensiones, un calzo lateral C2 a cada lado sería suficiente.
Note:
In windows of small dimension, a lateral wedge C2 at each side would be enough.

PROYECTANTE
AWNING

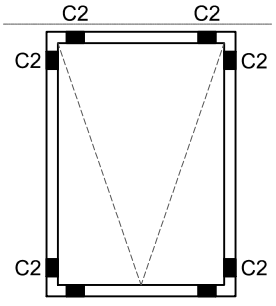

Nota:
En ventanas de pequeñas dimensiones, un calzo lateral C2 a cada lado sería suficiente.
Note:
In windows of small dimension, a lateral wedge C2 at each side would be enough.

PIVOTANTE EJE VERTICAL
PIVOTAL VERTICAL AXIS

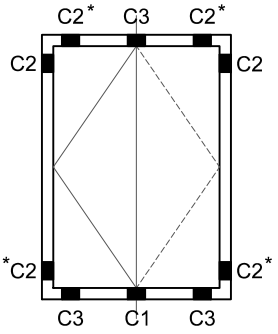

Nota:
* Estos calzos marcados son opcionales.
Note:
* These wedges are optional.

PIVOTANTE EJE HORIZONTAL
PIVOTAL HORIZONTAL AXIS

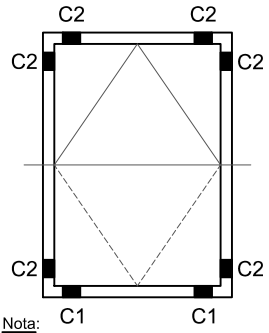

Nota:
Opcionalmente se puede disponer un calzo C2, lateral y a nivel del eje.
Note:
A wedge C2 can be placed, lateral and at the level of the axis.

PLEGABLE
FOLDING

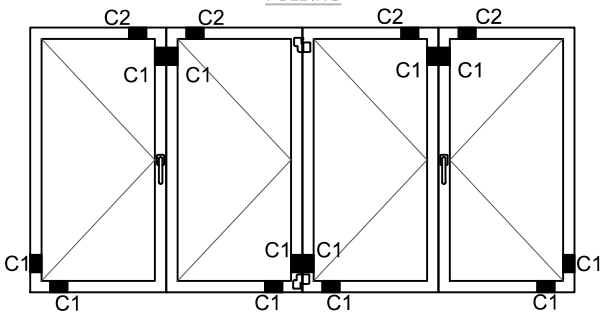

OSCILO PARALELA
TILT AND SLIDE

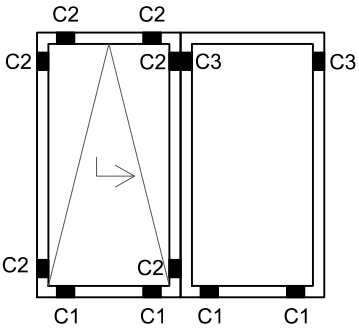

NOMENCLATURA DE LOS CALZOS
C1 = CALZO DE APOYO
C2 = CALZO PERIMETRAL
C3 = CALZO DE SEGURIDAD

NAME OF THE WEDES
C1 = SUPPORT WEDGE
C2 = PERIMETER WEDGE
C3 = SECURITY WEDGE

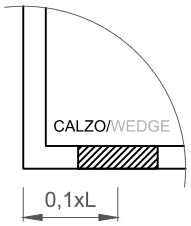

NOTAS/NOTES

1)Los calzos deben colocarse necesariamente como preven los croquis arriba indicados, sin añadir otros calzos en otras situaciones.
1)The blockings must be fitted as shown above, without adding other wedges in other positions.
2)La distancia entre el eje de los calzos y el borde del vidrio, será aprox. L/10 (L = longitud de vidrio.)
2)The distance between the axis of the wedges and the edge of the glass, will be approx. L/10 (L = glass length)

TIPO DE PERFIL/ PROFILE TYPE	REFERENCIA CALZO/ WEDGE REFERENCE	IMAGEN CALZO/ WEDGE IMAGE
MARCO TRAVESAÑO/ TRANSOM FRAME	327080	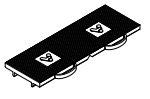
HOJA/ SASH	327081	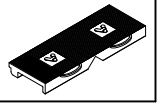

7. SECCIONES DE DESPIECE
7. CUTTING PIECE SECTIONS

IMPORTANTE

ALUMINIOS CORTIZO S.A.U. se reserva el derecho de modificar o eliminar cualquiera de sus perfiles, accesorios o juntas del sistema sin previo aviso. ALUMINIOS CORTIZO S.A.U. no se hace responsable de las posibles erratas tipográficas de este catálogo y recomienda encarecidamente al cliente que, antes de la formalización de cualquier pedido, verifique que las referencias aparecidas en el mismo son las correctas.

IMPORTANT

ALUMINIOS CORTIZO S.A.U. reserves the right to modify or remove any of its system profiles, accessories or gaskets without prior notification. ALUMINIOS CORTIZO S.A.U. will not be responsible for any possible typographical errors in this catalogue and strongly recommends to the client that, before formalising any order, to check that the references that appear in this catalogue are correct.

Ventana fija / Fixed light
1:4

SECCIÓN A-A
SECTION A-A

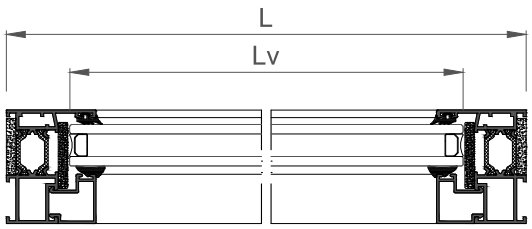

SECCIÓN B-B
SECTION B-B

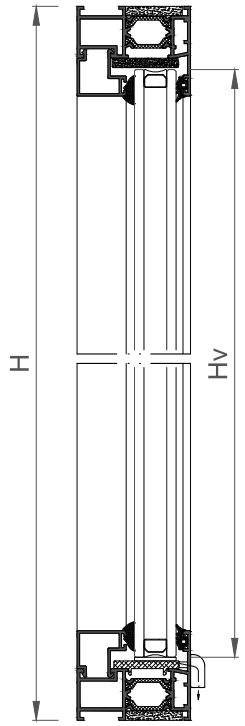

				mm
COR-7022			x 2	L
			x 2	H
COR-2015			x 2	L - 54.8
			x 2	H - 94.8

	227035	x 4
	237003	x 4
	246802	x 8

	240135	2Lv + 2Hv
	930060	2Lv + 2Hv

	920100	x 2
	327080	x 4

	287300	2L + 2H
	320024	2L + 2H

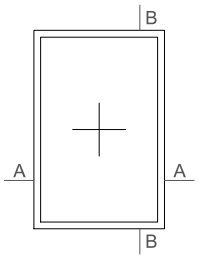

	e=22mm	x 1	Lv = L - 66.8
			Hv = H - 66.8

COR 60
Secciones de despiece

COR 60
Cutting piece sections

Ventana 1 hoja abatible / 1 sash tilt window
1:4

SECCIÓN A-A
SECTION A-A

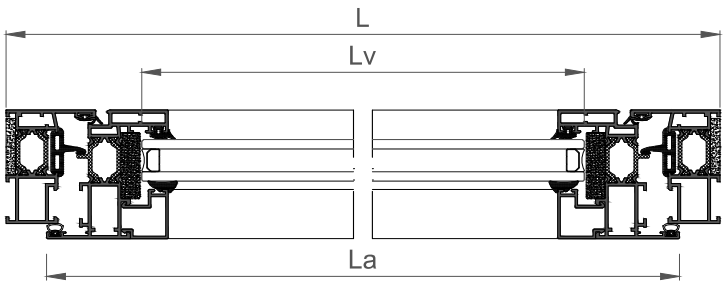

SECCIÓN B-B
SECTION B-B

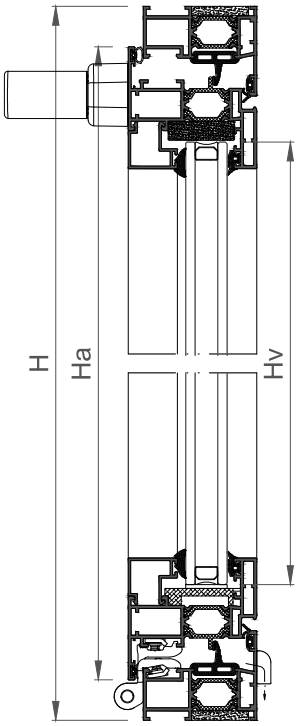

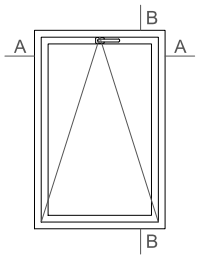

			mm
COR-7022		x 2	L
		x 2	H
COR-7016		x 2	La = L-42.8
		x 2	Ha =H-42.8
COR-2015		x 2	L - 131.6
		x 2	H - 171.6
COR-2030		*	*

* Ver medidas de corte de pletina en esquemas de herraje.
* See measures for cutting the plates in hardware schemes.

	223010	2L + 2H
	960002	2L + 2H
	960003	2L + 2H
	240135	2Lv + 2Hv
	930060	2Lv + 2Hv
	307000	2La + 2Ha
	320024	2L + 2H

	227035	x 4
	237003	x 4
	227035	x 4
	237003	x 4
	960015	x 4
	217003	x 4
	246802	x 16

	253060	x 2
	253073	x 2
	254111	x 2
	253066	x 4
	307302	x 1
	920100	x 2
	327081	x 8

70 Kg.			400 < La < 1250
			1800 < Ha < 2600
	e=22mm	x 1	Lv = L - 143.6
			Hv = H -143.6

Ventana 1 hoja practicable / 1 sash side hung window
1:4

SECCIÓN A-A
SECTION A-A

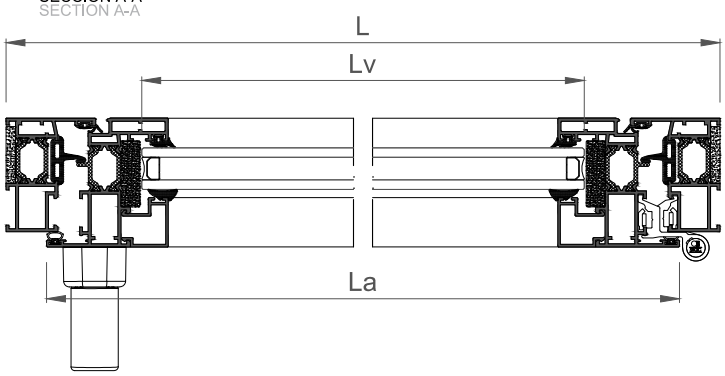

SECCIÓN B-B
SECTION B-B

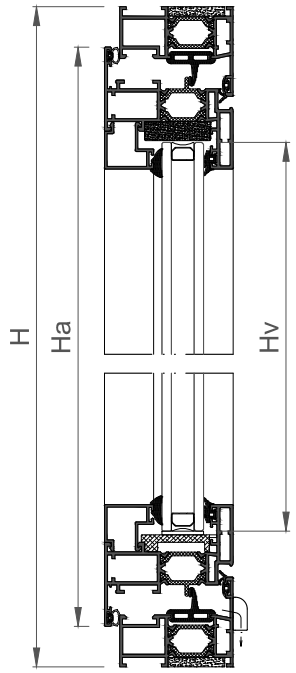

			mm
COR-7022		x 2	L
		x 2	H
COR-7016		x 2	La = L-42.8
		x 2	Ha = H-42.8
COR-2015		x 2	L - 131.6
		x 2	H - 171.6
COR-2030		*	*

* Ver medidas de corte de pletina en esquemas de herraje.
* See measures for cutting the plates in hardware schemes.

	227035	x 4
	237003	x 4
	227035	x 4
	237003	x 4
	960015	x 4
	217003	x 4
	246802	x 16

	303021	x 1
	243076	x 1
	233013	x 2
	307402	x 1

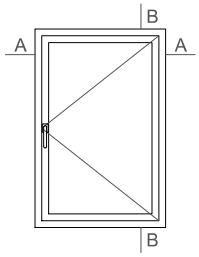

	223010	2L + 2H
	960002	2L + 2H
	960003	2L + 2H

	240135	2Lv + 2Hv
	930060	2Lv + 2Hv

	307000	2La + 2Ha
	320024	2L + 2H

	920100	x 2
	327081	x 4

60 Kg.	400 < La < 1200	
	400 < Ha < 1200	

e=22mm	x 1	Lv = L - 143.6	
		Hv = H -143.6	

Ventana 1 hoja oscilobatiente / 1 sash tilt and turn window

1:4

SECCIÓN A-A
SECTION A-A

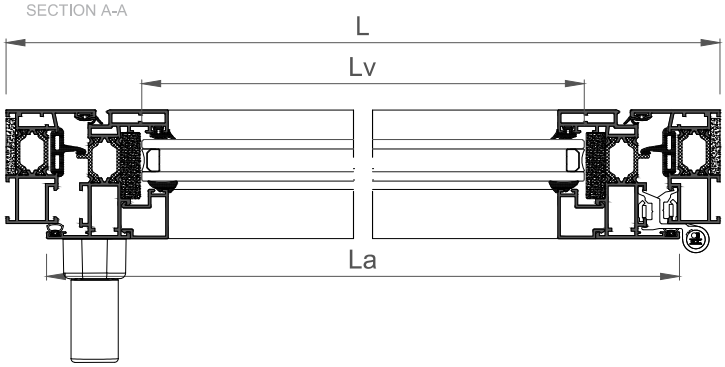

SECCIÓN B-B
SECTION B-B

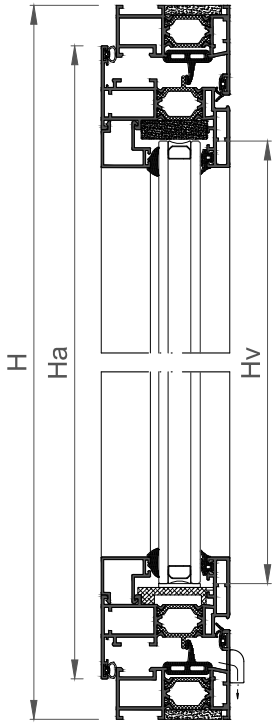

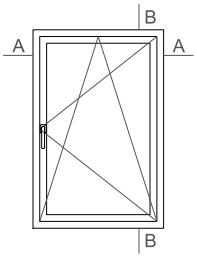

			mm
COR-7022		x 2	L
		x 2	H
COR-7016		x 2	La = L-42.8
		x 2	Ha = H-42.8
COR-2015		x 2	L - 131.6
		x 2	H - 171.6
COR-2030		*	*

* Ver medidas de corte de pletina en esquemas de herraje.
* See measures for cutting the plates in hardware schemes.

	227035	x 4
	237003	x 4
	227035	x 4
	237003	x 4
	960015	x 4
	217003	x 4
	246802	x 16

	272011	x 1
	253070	x 1
	307302	x 1

	223010	2L + 2H
	960002	2L + 2H
	960003	2L + 2H

	920100	x 2
	327081	x 6

	240135	2Lv + 2Hv
	930060	2Lv + 2Hv

	307000	2La + 2Ha
	320024	2L + 2H

	120 Kg.	570 < La < 1199
		450 < Ha < 1201

	e=22mm	x 1	Lv = L - 143.6
			Hv = H -143.6

Ventana 1 hoja practicable apertura exterior / 1 sash outward opening side hung window

1:4

SECCIÓN A-A
SECTION A-A

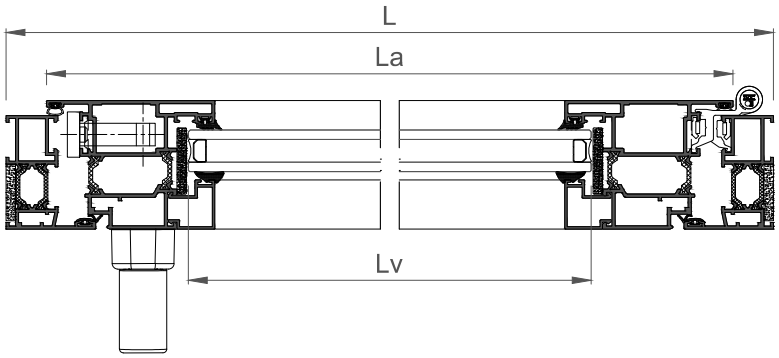

SECCIÓN B-B
SECTION B-B

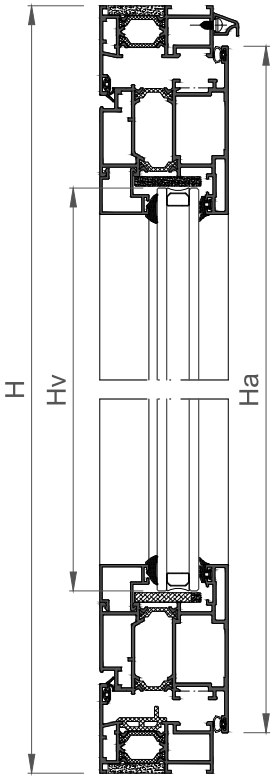

				mm
COR-7022			x 2	L
			x 2	H
COR-7019			x 2	La = L-42.8
			x 2	Ha = H-42.8
COR-2015			x 2	L - 180.8
			x 2	H - 220.8
COR-7001			x 1	L - 44.2
COR-8296			x 1	L - 20
COR-2030			*	*

* Ver medidas de corte de pletina en esquemas de herraje.
* See measures for cutting the plates in hardware schemes.

	223010	2L + 2H
	960002	2L + 2H
	240135	2Lv + 2Hv
	930060	2Lv + 2Hv
	238297	L/300+1
	287300	2La + 2Ha
	320024	2L + 2H

	227035	x 4
	237003	x 4
	223047	x 4
	237003	x 4
	960015	x 4
	246802	x 16

	307522	x 1
	341014	x 1
	253066	x 2
	233033	x 2
	243076	x 1

	258206	x 1

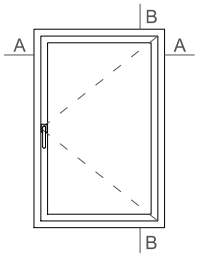

	60 Kg.	400 < La < 1200	
		500 < Ha < 1200	

	e=22mm	x 1	Lv = L - 192.8
			Hv = H - 192.8

COR 60
Secciones de despiece

COR 60
Cutting piece sections

Ventana 1 hoja proyectante deslizante / 1 sash top hung window

1:4

SECCIÓN A-A
SECTION A-A

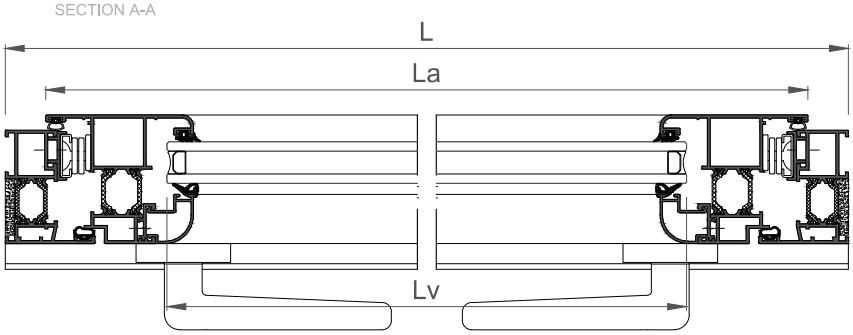

SECCIÓN B-B
SECTION B-B

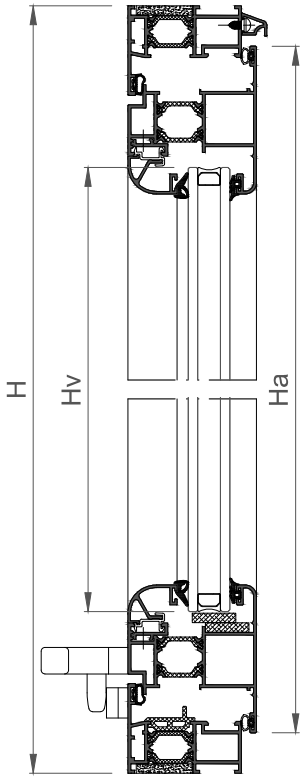

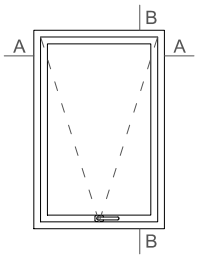

			mm
COR-7022		x 2	L
		x 2	H
COR-7065		x 2	La = L-42.8
		x 2	Ha = H-42.8
COR-2013		x 2	L - 157.6
COR-2313		x 2	H - 149.6
COR-7012		x 2	L - 140.2
		x 2	H - 140.2
COR-7085		x 2	*
COR-7001		x 1	L - 44.2
COR-8296		x 1	L - 20

	960004	x 4
	237003	x 4
	920410	x 4
	246802	x 8

* Ver medida de compás.
* See measures for friction stay.

	223010	2L + 2H
	960018	2L + 2H
	242701	2Lv + 2Hv
	930060	2Lv + 2Hv
	238297	L/300+1
	252012	L/150+1
	320024	2L + 2H

	920490	x 1
	260813	x 1
	260814	x 1
	258206	x 1

80 Kgs.			400 < La < 600
			801 < Ha < 1200

	e=22mm	x 1	Lv = L - 171
			Hv = H - 171

COR 60
Secciones de despiece

COR 60
Cutting piece sections

Ventana 1 hoja pivotante / 1 sash pivot window

1:4

SECCIÓN A-A
SECTION A-A

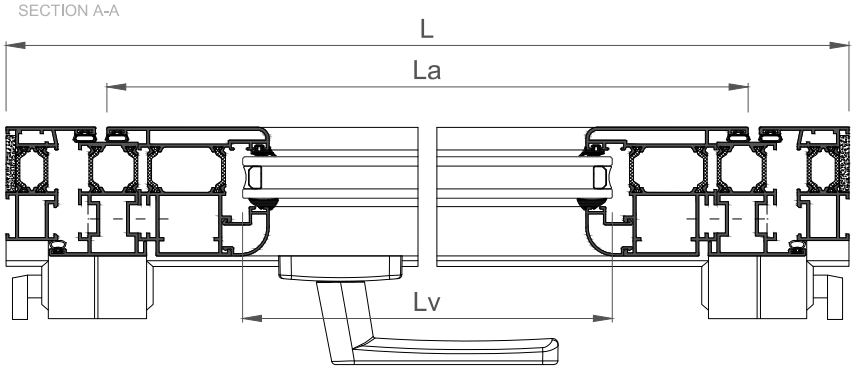

SECCIÓN B-B
SECTION B-B

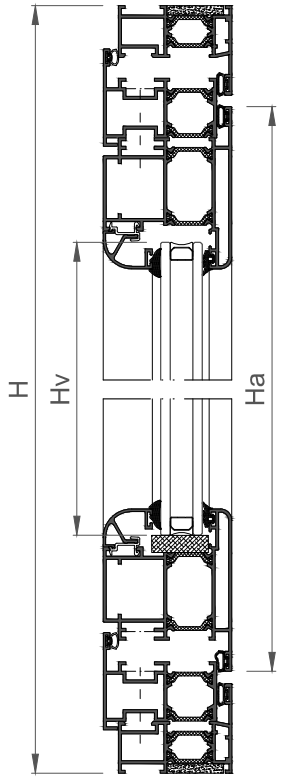

				mm
COR-7022			x 2	L
			x 2	H
COR-7047			x 2	L - 107
			x 2	H - 107
COR-7028			x 2	L - 45.8
			x 2	H/2 - 22.9
			x 2	H/2 - 22.9
COR-2013			x 2	L - 237
COR-2313			x 2	H - 229.5
COR-2030			*	*

	227035	x 4
	237003	x 4
	227042	x 4
	960047	x 4
	960015	x 4
	227035	x 4
	246802	x 8

	262004	x 1
	307502	x 1
	267011	x 1

* Ver medidas de corte de pletina en esquemas de herraje.
* See measures for cutting the plates in hardware schemes.

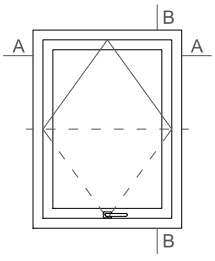

	223010	2L + 2H
	960018	4L + 4H
	240135	2Lv + 2Hv
	930060	2Lv + 2Hv
	252012	L/300+1
	320024	2L + 2H

130 Kg.	700 < La < 1200
	540 < Ha < 1500

	e=22mm	x 1	Lv = L - 250.4
			Hv = H - 250.4

COR 60
Secciones de despiece

COR 60
Cutting piece sections

Ventana 1 hoja pivotante eje vertical / 1 sash vertical pivot window

1:4

SECCIÓN A-A
SECTION A-A

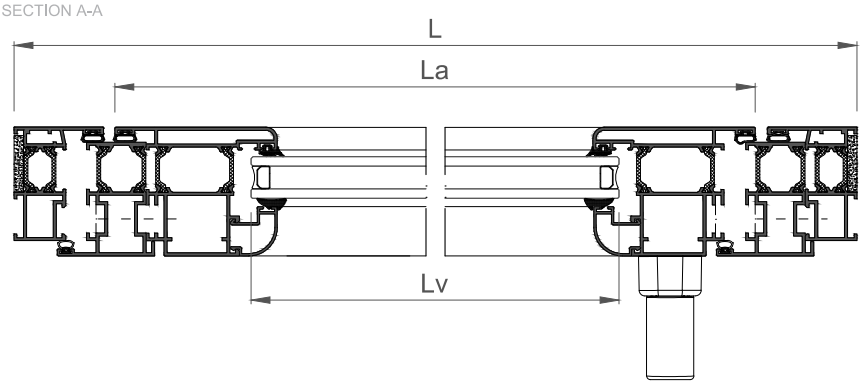

SECCIÓN B-B
SECTION B-B

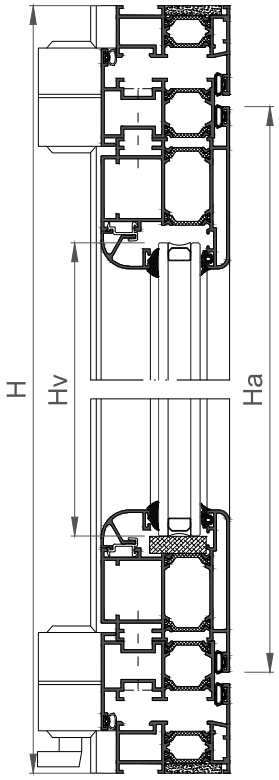

				mm
COR-7022			x 2	L
			x 2	H
COR-7047			x 2	L - 107
			x 2	H - 107
COR-7028			x 2	L/2 - 22.9
			x 2	L/2 - 22.9
			x 2	H - 45.8
COR-2013			x 2	L - 237
COR-2313			x 2	H - 229
COR-2030			*	*

	227035	x 4
	237003	x 4
	227042	x 4
	960047	x 4
	960015	x 4
	227035	x 4
	246802	x 8

	262004	x 1
	307502	x 1
	267013	x 1

* Ver medidas de corte de pletina en esquemas de herraje.
* See measures for cutting the plates in hardware schemes.

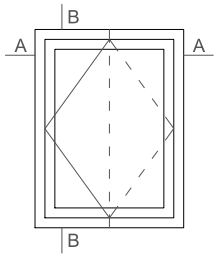

	223010	2L + 2H
	960018	4L + 4H
	240135	2Lv + 2Hv
	930060	2Lv + 2Hv
	252012	L/300+1
	320024	2L + 2H

130 Kg.	540 < La < 1200
	700 < Ha < 1500

	e=22mm	x 1	Lv = L - 250.4
			Hv = H - 250.4

COR 60
Secciones de despiece

COR 60
Cutting piece sections

Ventana 1 hoja pivotante oculta / 1 sash hidden pivot window

1:4

SECCIÓN A-A
SECTION A-A

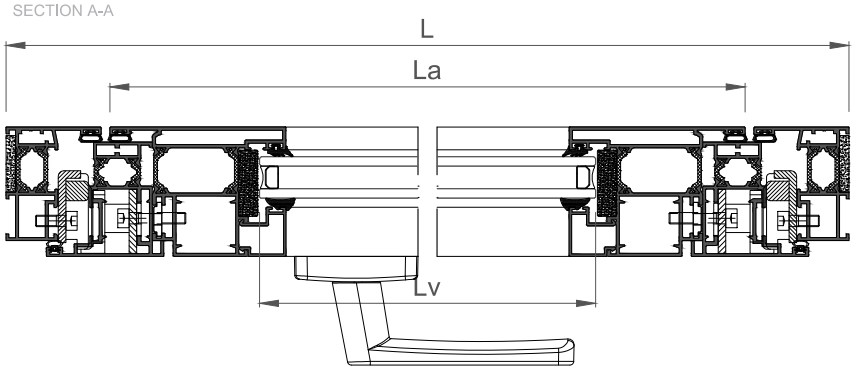

SECCIÓN B-B
SECTION B-B

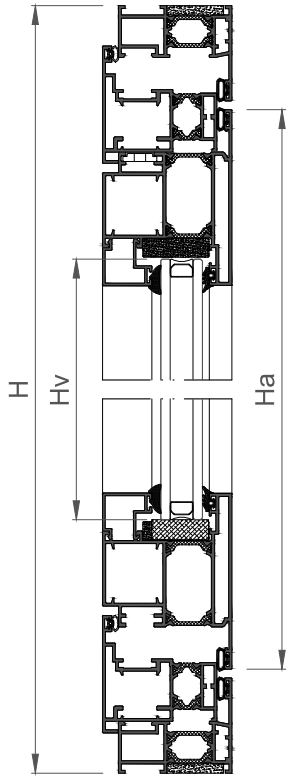

			mm
COR-7003		x 2	L
		x 2	H
COR-7036		x 2	L -110
		x 2	H -110
COR-7020		x 2	L - 42.8
		x 2	H/2 -21.4
		x 2	H/2 -21.4
COR-2015		x 2	L - 256.2
		x 2	H - 296.2
COR-2030		*	*

	227035	x 4
	237003	x 4
	227042	x 4
	920135	x 4
	960015	x 4
	302099	x 4
	247205	x 4
	282730	x 4
	246802	x 8

* Ver medidas de corte de pletina en esquemas de herraje.
* See measures for cutting the plates in hardware schemes.

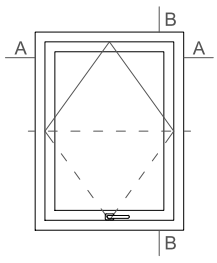

	223010	2L + 2H
	960018	4L + 4H
	240135	2Lv + 2Hv
	930060	2Lv + 2Hv
	307000	2La + 2Ha
	320024	2L + 2H

	302810	x 1
	312196	x 2
	312198	x 4
	307502	x 1
	341014	x 1
	308216	x 1
	302815	x 4
	308217	x 2
	308219	x 2
	253060	x 2

180 Kg.			1045 < La < 1500
			650 < Ha < 1300

	e=22mm	x 1	Lv = L-268.2
			Hv = H-268.2

PIVOTANTE OCULTA
Troquel necesario Ref. 327099
HIDDEN PIVOT WINDOW
Necessary punch tool Ref. 327099

COR 60
Secciones de despiece

COR 60
Cutting piece sections

Ventana 1 hoja pivotante oculta eje vertical / 1 sash hidden vertical pivot window

1:4

SECCIÓN A-A
SECTION A-A

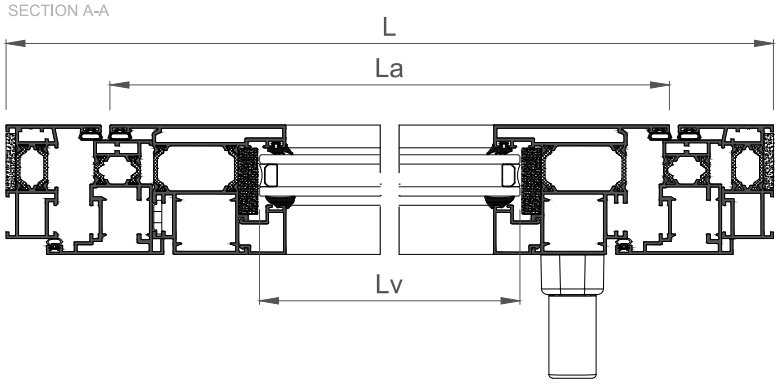

SECCIÓN B-B
SECTION B-B

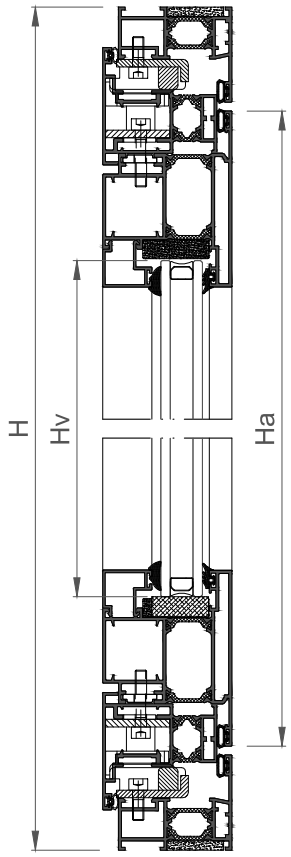

				mm
COR-7003			x 2	L
			x 2	H
COR-7036			x 2	L -110
			x 2	H -110
COR-7020			x 2	L/2 -21.4
			x 2	L/2 -21.4
			x 2	H - 42.8
COR-2015			x 2	L - 256.2
			x 2	H - 296.2
COR-2030			*	*

	227035	x 4
	237003	x 4
	227042	x 4
	920135	x 4
	960015	x 4
	302099	x 4
	247205	x 4
	282730	x 4
	246802	x 8

* Ver medidas de corte de pletina en esquemas de herraje.
* See measures for cutting the plates in hardware schemes.

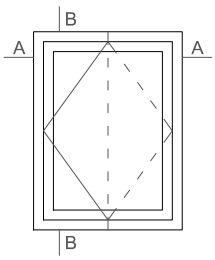

	223010	2L + 2H
	960018	4L + 4H
	240135	2Lv + 2Hv
	930060	2Lv + 2Hv
	307000	2La + 2Ha
	320024	2L + 2H

	302810	x 1
	312196	x 2
	312198	x 4
	307502	x 1
	341014	x 1
	308216	x 1
	302815	x 4
	308217	x 2
	308219	x 2
	253060	x 2

120 Kg.			650 < La < 1300
			1045 < Ha < 1500

	e=22mm	x 1	Lv = L-268.2
			Hv = H-268.2

PIVOTANTE OCULTA
Troquel necesario Ref. 327099
HIDDEN PIVOT WINDOW
Necessary punch tool Ref. 327099

COR 60
Secciones de despiece

COR 60
Cutting piece sections

Ventana 1 hoja practicable con fijo superior / 1 sash side hung window with top fixed light

1:4

SECCIÓN C-C
SECTION C-C

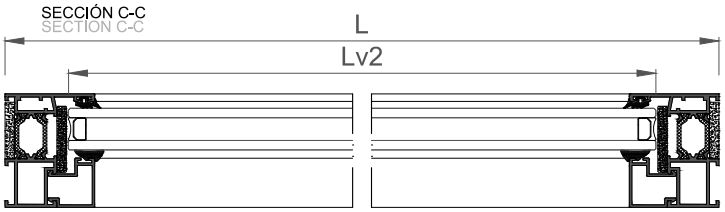

SECCIÓN A-A
SECTION A-A

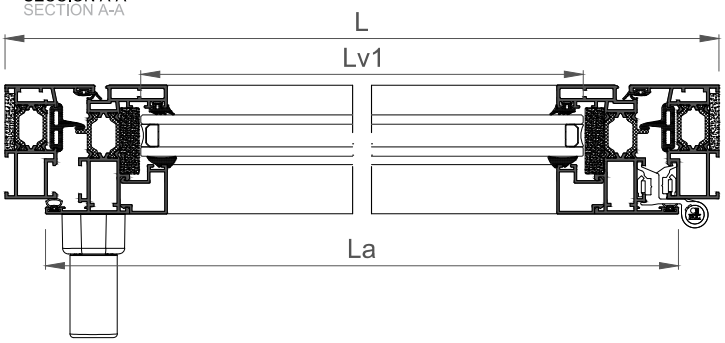

SECCIÓN B-B
SECTION B-B

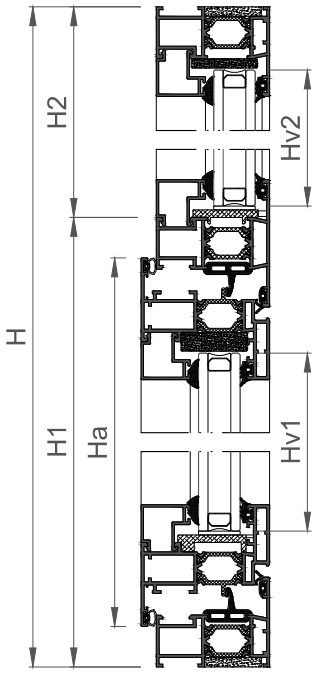

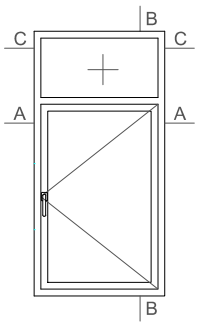

				mm
COR-7022			x 2	L
			x 2	H
COR-7033			x 1	L - 44.8
COR-7016			x 2	La = L-42.8
			x 2	Ha=H1-42.8
COR-2015			x 2	L - 131.6
			x 2	H1 - 171.6
			x 2	L - 54.8
			x 2	H2 - 67.4
COR-2030			*	*

* Ver medidas de corte de pletina en esquemas de herraje.
* See measures for cutting the plates in hardware schemes.

	223010	2L + 2H1
	960002	2L + 2H1
	960003	2L + 2H1
	240135	4L + 2H
	930060	4L + 2H

	287300	2L + 2H2
	307000	2La + 2Ha
	320024	2L + 2H

	227035	x 4
	237003	x 4
	227035	x 4
	237003	x 4
	960015	x 4
	217003	x 4
	246802	x 16

	303021	x 1
	243076	x 1
	233013	x 2
	307402	x 1

	920100	x 4

	920140	x 2

	327080	x 4
	327081	x 4

	60 Kg.	400 < La < 1200
		400 < Ha < 1200

	e=22mm	x 1	Lv1 = L - 143.6	Hv1 = H1-143.6
		x 1	Lv2 = L - 66.8	Hv2 = H2-39.4

Ventana 1 hoja oscilobatiente con fijo superior / 1 sash tilt and turn window with top fixed light

1:4

SECCIÓN C-C
SECTION C-C

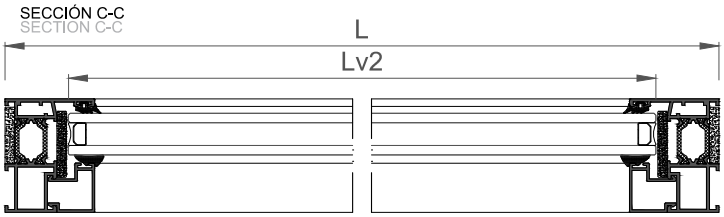

SECCIÓN A-A
SECTION A-A

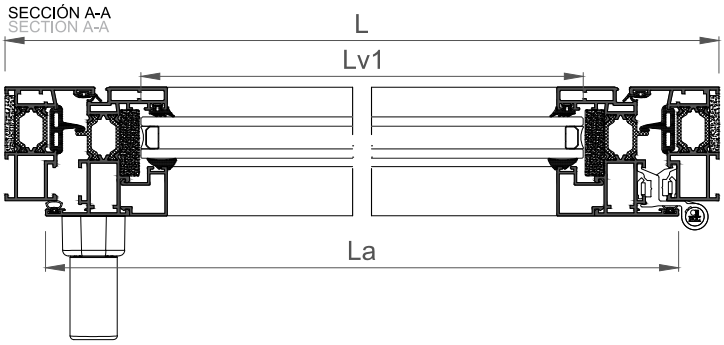

SECCIÓN B-B
SECTION B-B

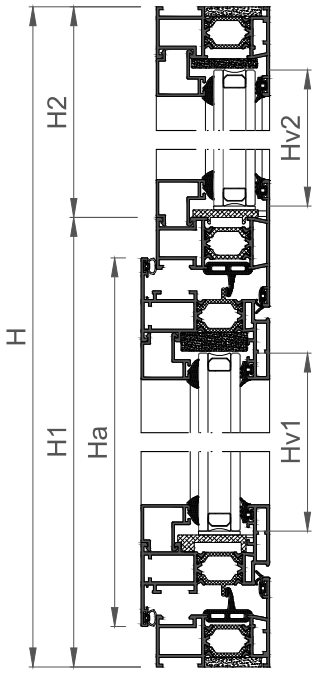

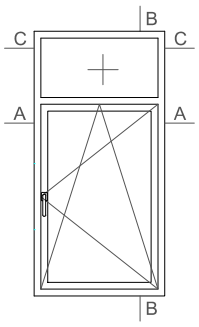

				mm
COR-7022			x 2	L
			x 2	H
COR-7033			x 1	L - 44.8
COR-7016			x 2	La = L-42.8
			x 2	Ha=H1-42.8
COR-2015			x 2	L - 131.6
			x 2	H1 - 171.6
			x 2	L - 54.8
			x 2	H2 - 67.4
COR-2030			*	*

* Ver medidas de corte de pletina en esquemas de herraje.
* See measures for cutting the plates in hardware schemes.

	223010	2L + 2H1
	960002	2L + 2H1
	960003	2L + 2H1
	240135	4L + 2H
	930060	4L + 2H

	287300	2L + 2H2
	307000	2La + 2Ha
	320024	2L + 2H

	227035	x 4
	237003	x 4
	227035	x 4
	237003	x 4
	960015	x 4
	217003	x 4
	246802	x 16

	272011	x 1
	253070	x 1
	307302	x 1

	920100	x 4
	920140	x 2
	327080	x 4
	327081	x 6

	120 Kg.	570 < La < 1199		
		450 < Ha < 1201		

	e=22mm	x 1	Lv1 = L - 143.6	Hv1 = H1-143.6
		x 1	Lv2 = L - 66.8	Hv2 = H2-39.4

Ventana 1 hoja practicable apertura exterior con fijo superior / 1 sash outwards window with top fixed light

1:4

SECCIÓN B-B
SECTION B-B

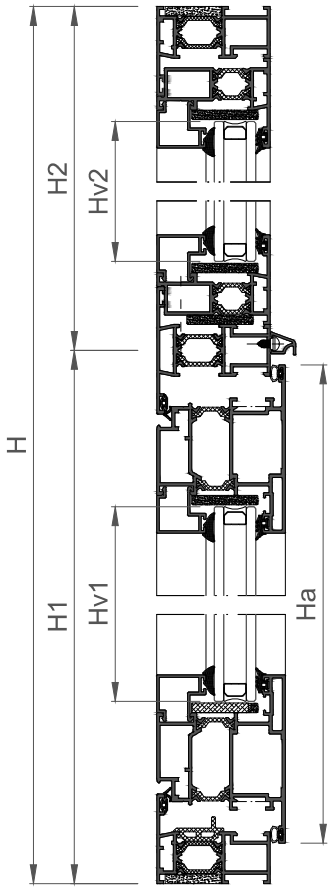

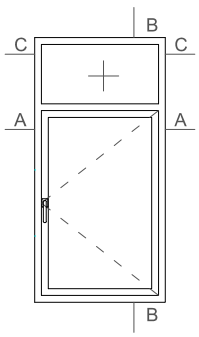

SECCIÓN C-C
SECTION C-C

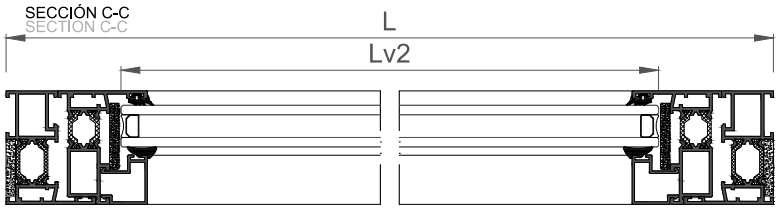

SECCIÓN A-A
SECTION A-A

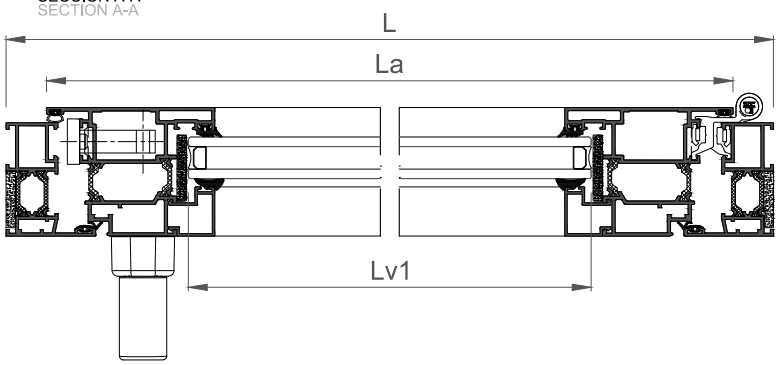

			mm
COR-7022	x 2	L
	x 2	H
COR-7033	x 1	L - 44.8
COR-7019	x 2	La = L-42.8
	x 2	Ha=H1-29.1
COR-7071	x 2	L - 54.8
	x 2	H2 - 41.1
COR-2015	x 2	L - 180.8
	x 2	H1 - 207.1
	x 2	L - 109.6
	x 2	H2 - 135.9
COR-7001	x 1	L - 44.2
COR-8296	x 1	L - 20
COR-2030	*	*

* Ver medidas de corte de pletina en esquemas de herraje.
* See measures for cutting the plates in hardware schemes.

227035	x 4
237003	x 4
223047	x 4
237003	x 4
960015	x 4
227035	x 4
237003	x 4
246802	x 24

307522	x 1
341014	x 1
253066	x 2
233033	x 2
243076	x 1

258206	x 1
920140	x 2

238297	L/300+1

287300	5L + 2H
320024	2L + 2H

223010	2L + 2H1
960002	2L + 2H1
240135	4L + 2H
930060	4L + 2H

60 Kg.	400 < La < 1200
	500 < Ha < 1200

e=22mm	x 1	Lv1 = L - 192.8	Hv1 = H1-179.1
	x 1	Lv2 = L - 121.6	Hv2 = H2-107.9

COR 60
Secciones de despiece

COR 60
Cutting piece sections

Ventana 2 hojas practicables / 2 sashes side hung window

1:4

SECCIÓN A-A
SECTION A-A

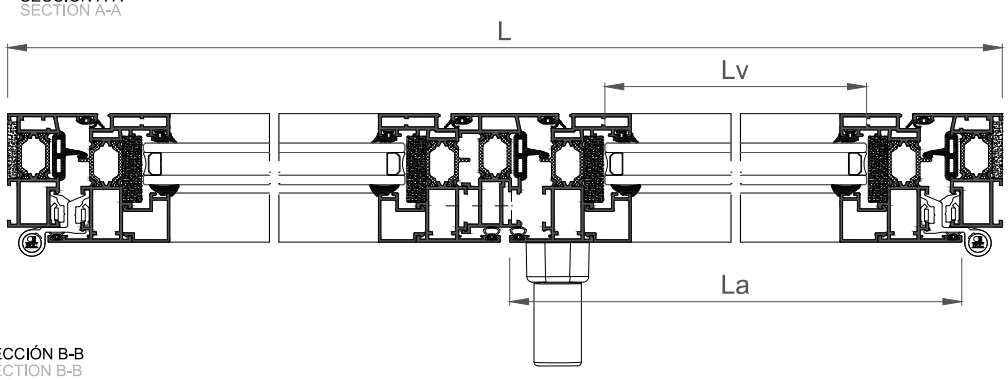

SECCIÓN B-B
SECTION B-B

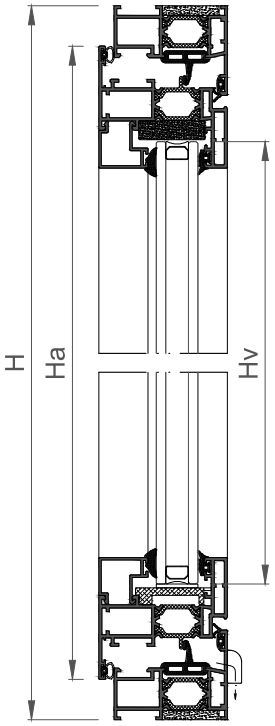

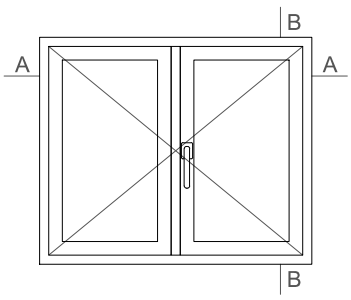

				mm
COR-7022			x 2	L
			x 2	H
COR-7016			x 4	La=L/2-23.9
			x 4	Ha =H-42.8
COR-7044			x 1	H - 112
COR-2015			x 4	L/2 - 112.7
			x 4	H-171.6
COR-2030			*	*

* Ver medidas de corte de pletina en esquemas de herraje.

* See measures for cutting the plates in hardware schemes.

	223010	4L/2 + 4H
	960002	4L/2 + 4H
	960003	2L+ 3H
	240135	4Lv + 4Hv
	930060	4Lv + 4Hv
	307000	4La + 4Ha
	320024	2L + 2H

	227035	x 4
	237003	x 4
	227035	x 8
	237003	x 8
	960015	x 8
	217003	x 8
	246802	x 24

	303022	x 1
	233033	x 2
	233013	x 2
	307402	x 1
	243076	x 2

	920100	x 3
	960008	x 1
	327081	x 8

	60 Kg.	400 < La < 1200
		470 < Ha < 1200

	e=22mm	x 2	Lv = L/2-124.7
			Hv = H -143.6

COR 60
Secciones de despiece

COR 60
Cutting piece sections

Ventana 2 hojas oscilobatientes / 2 sashes tilt and turn window

1:4

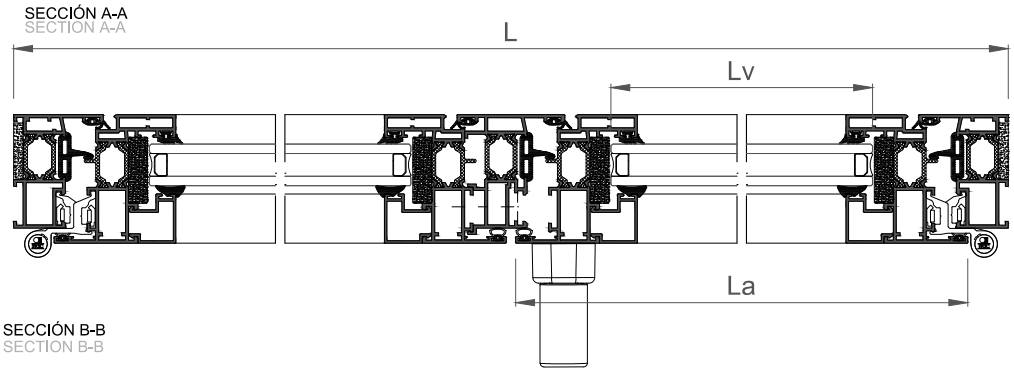

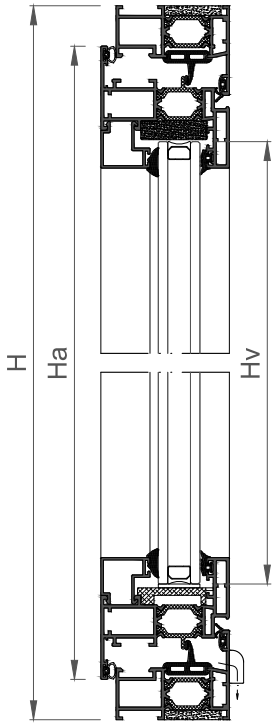

COR-7022			x 2	L
			x 2	H
COR-7016			x 4	La=L/2-23.9
			x 4	Ha =H-42.8
COR-7044			x 1	H - 112
COR-2015			x 4	L/2 - 112.7
			x 4	H-171.6
COR-2030			*	*

* Ver medidas de corte de pletina en esquemas de herraje.
* See measures for cutting the plates in hardware schemes.

	227035	x 4
	237003	x 4
	227035	x 8
	237003	x 8
	960015	x 8
	217003	x 8
	246802	x 24

	283311	x 1
	253070	x 1
	307302	x 1

	223010	4L/2 + 4H
	960002	4L/2 + 4H
	960003	2L+ 3H

	240135	4Lv + 4Hv
	930060	4Lv + 4Hv

	307000	4La + 4Ha
	320024	2L + 2H

	920100	x 3

	960008	x 1

	327081	x 10

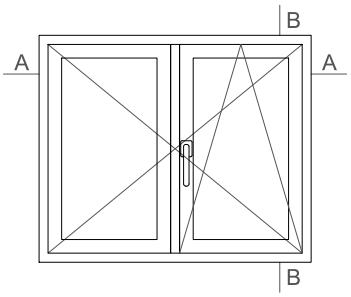

	120 Kg.	570 < La < 1199
		700 < Ha < 1201

	e=22mm	x 2	Lv = L/2-124.7
			Hv = H -143.6

COR 60
Secciones de despiece

COR 60
Cutting piece sections

Ventana 2 hojas practicables apertura exterior / 2 sashes outward opening side hung window

1:4

SECCIÓN A-A
SECTION A-A

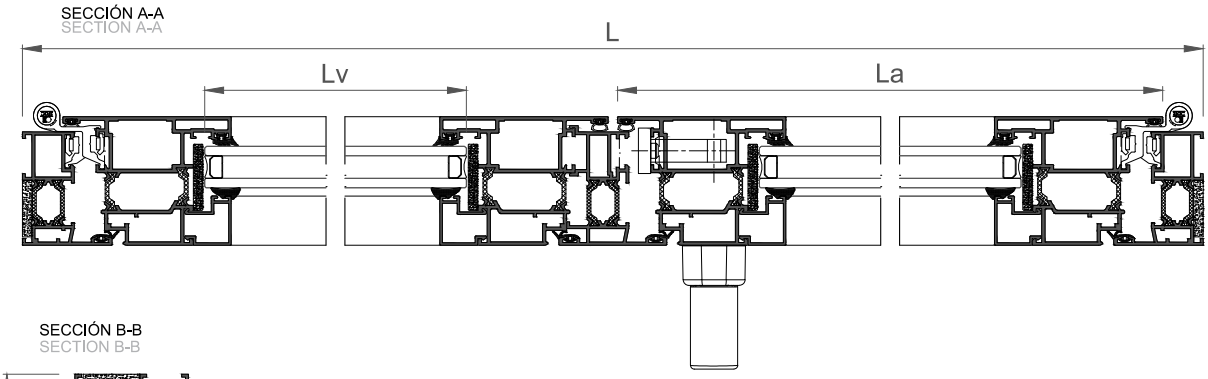

SECCIÓN B-B
SECTION B-B

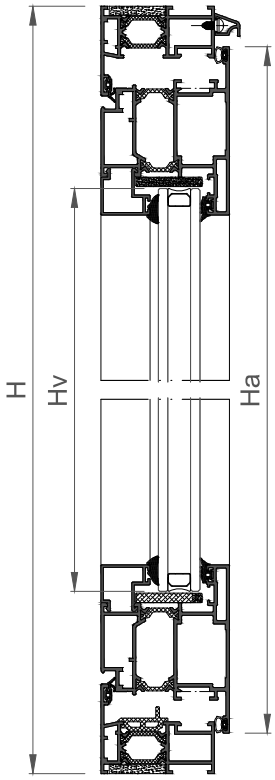

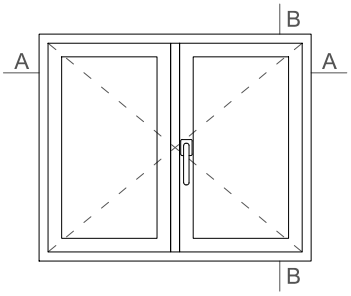

			mm
COR-7022		x 2	L
		x 2	H
COR-7019		x 4	La=L/2-23.9
		x 4	Ha = H-42.8
COR-7044		x 1	H - 112.8
COR-2015		x 4	L/2 -161.9
		x 4	H - 220.8
COR-7001		x 1	L - 44.2
COR-8296		x 1	L - 20
COR-2030		*	*

* Ver medidas de corte de pletina en esquemas de herraje.
* See measures for cutting the plates in hardware schemes.

	223010	4L/2 + 4H
	960002	4L/2 + 4H
	240135	4Lv + 4Hv
	930060	4Lv + 4Hv
	238297	L/300+1
	287300	4La + 4Ha
	320024	2L + 2H

	227035	x 4
	237003	x 4
	223047	x 8
	237003	x 8
	960015	x 8
	246802	x 24

	307522	x 1
	341014	x 1
	337066	x 2
	233013	x 2
	233033	x 2
	253079	x 2
	243076	x 2

	287082	x 1
	258206	x 1

60 Kg.	400 < La < 1200	
	700 < Ha < 1200	

e=22mm	x 2	Lv = L/2-173.9	
		Hv = H-192.8	

Ventana 2 hojas practicables con fijo superior / 2 sashes side hung window with top fixed light

1:4

SECCIÓN C-C
SECTION C-C

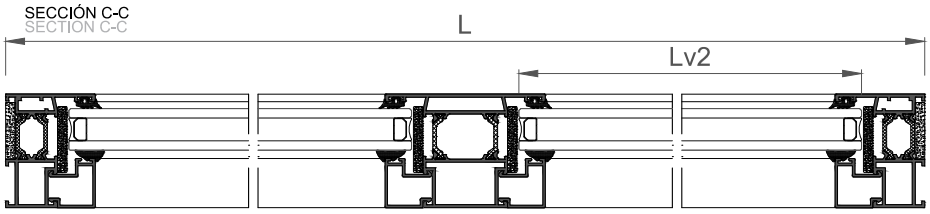

SECCIÓN A-A
SECTION A-A

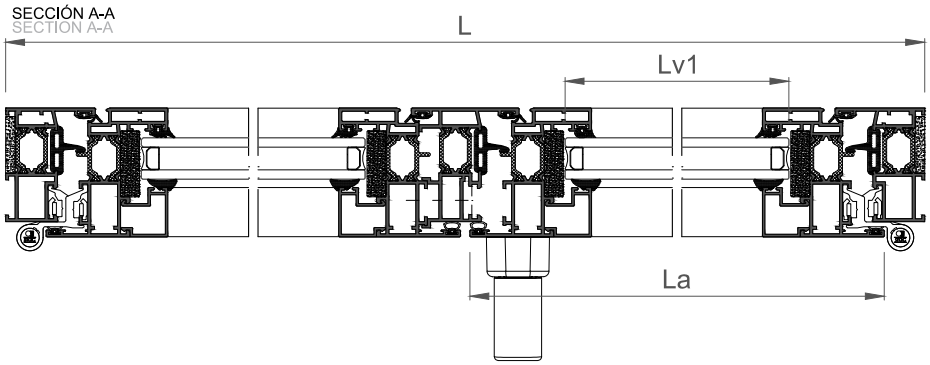

SECCIÓN B-B
SECTION B-B

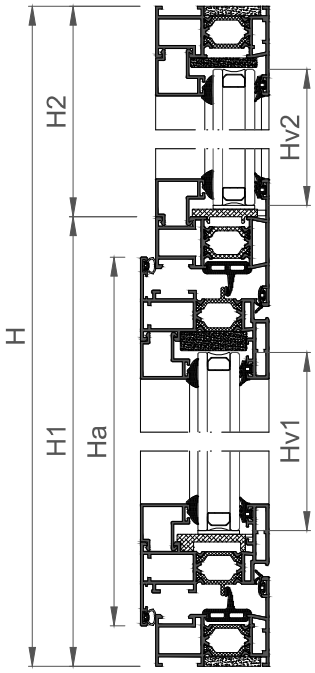

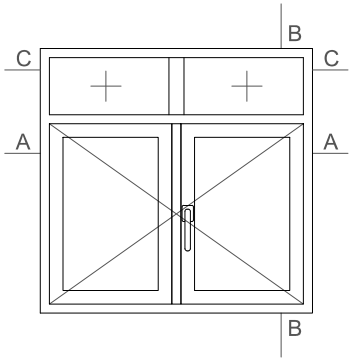

				mm
COR-7022			x 2	L
			x 2	H
COR-7033			x 1	L - 44.8
COR-7043			x 1	H2 - 17.4
COR-7016			x 4	La=L/2-23.9
			x 4	Ha =H-42.8
COR-7044			x 1	H1 - 112
COR-2015			x 4	L/2 - 112.7
			x 4	H1 - 171.6
			x 4	L/2 - 49.8
			x 4	H2 - 67.4
COR-2030			*	*

* Ver medidas de corte de pletina en esquemas de herraje.

* See measures for cutting the plates in hardware schemes.

	223010	4L/2 + 4H1
	960002	4L/2 + 4H1
	960003	2L + 3H1

	240135	4L + 4H
	930060	4L + 4H

	227035	x 4
	237003	x 4
	227035	x 8
	237003	x 8
	960015	x 8
	217003	x 8
	246802	x 24

	303022	x 1
	233033	x 2
	233013	x 2
	307402	x 1
	243076	x 2

	920100	x 6

	920140	x 2
	920150	x 2

	960008	x 1

	327080	x 8
	327081	x 8

	60 Kg.	400 < La < 1200		
		470 < Ha < 1200		

	e=22mm	x 2	Lv1 = L/2-124.7	Hv1 = H1-143.6
		x 2	Lv2 = L/2 - 61.8	Hv2 = H2-39.4

	287300	4L/2 + 4H2
	307000	4La + 4Ha
	320024	2L + 2H

COR 60
Secciones de despiece

COR 60
Cutting piece sections

Ventana 2 hojas oscilobatientes con fijo superior / 2 sashes tilt and turn window with top fixed light

1:4

SECCIÓN C-C
SECTION C-C

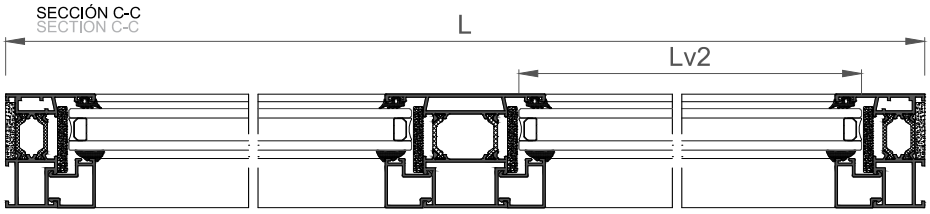

SECCIÓN A-A
SECTION A-A

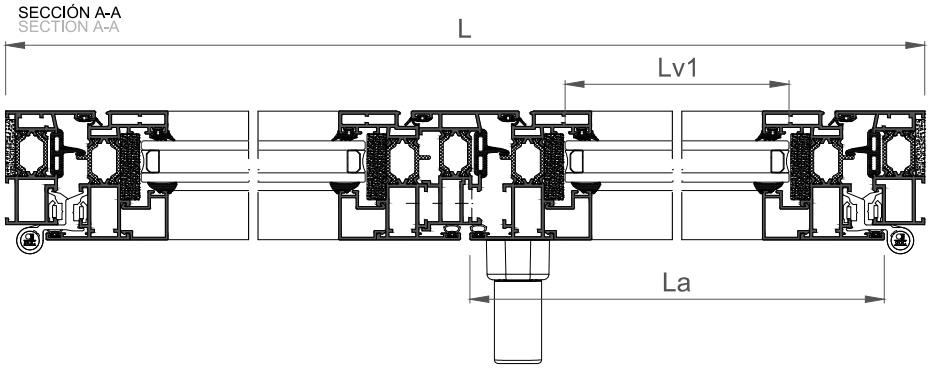

SECCIÓN B-B
SECTION B-B

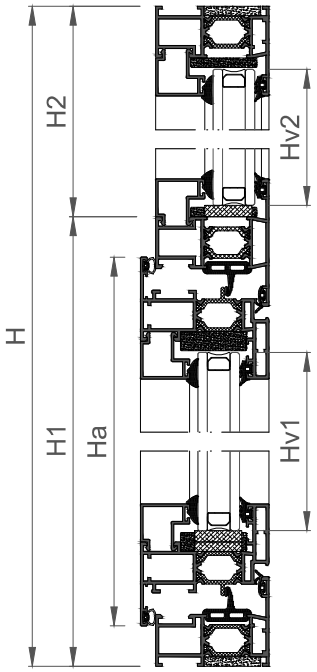

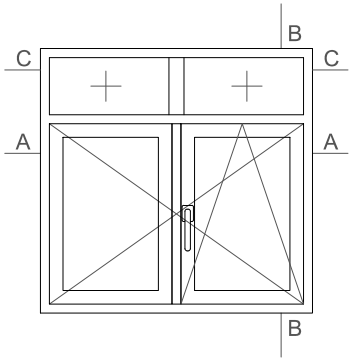

			mm
COR-7022		x 2	L
		x 2	H
COR-7033		x 1	L - 44.8
COR-7043		x 1	H2 - 17.4
COR-7016		x 4	La=L/2-23.9
		x 4	Ha =H-42.8
COR-7044		x 1	H1 - 112
COR-2015		x 4	L/2 - 112.7
		x 4	H1 - 171.6
		x 4	L/2 - 49.8
		x 4	H2 - 67.4
COR-2030		*	*

* Ver medidas de corte de pletina en esquemas de herraje.
* See measures for cutting the plates in hardware schemes.

	223010	4L/2 + 4H1
	960002	4L/2 + 4H1
	960003	2L + 3H1

	240135	4L + 4H
	930060	4L + 4H

	227035	x 4
	237003	x 4
	227035	x 8
	237003	x 8
	960015	x 8
	217003	x 8
	246802	x 24

	283311	x 1
	253070	x 1
	307302	x 1

	920100	x 6

	920140	x 2
	920150	x 2

	960008	x 1

	327080	x 8
	327081	x 10

	120 Kg.	570 < La < 1199		
		700 < Ha < 1201		

	e=22mm	x 2	Lv1 = L/2-124.7	Hv1 = H1-143.6
		x 2	Lv2 = L/2 - 61.8	Hv2 = H2-39.4

	287300	4L/2 + 4H2
	307000	4La + 4Ha
	320024	2L + 2H

COR 60
Secciones de despiece

COR 60
Cutting piece sections

Puerta oscilo paralela 200 kg / Tilt and slide door 200 kg

1:4

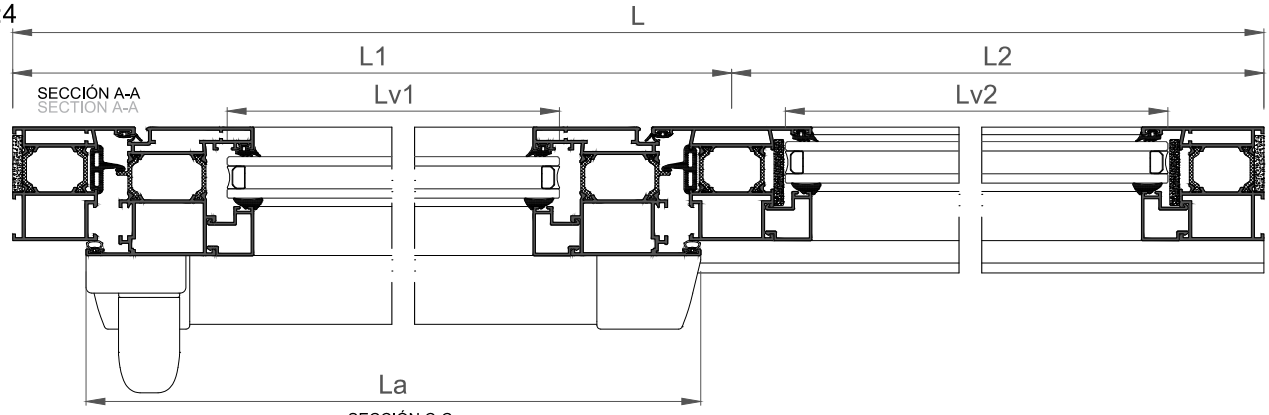

SECCIÓN B-B
SECTION B-B

SECCIÓN C-C
SECTION C-C

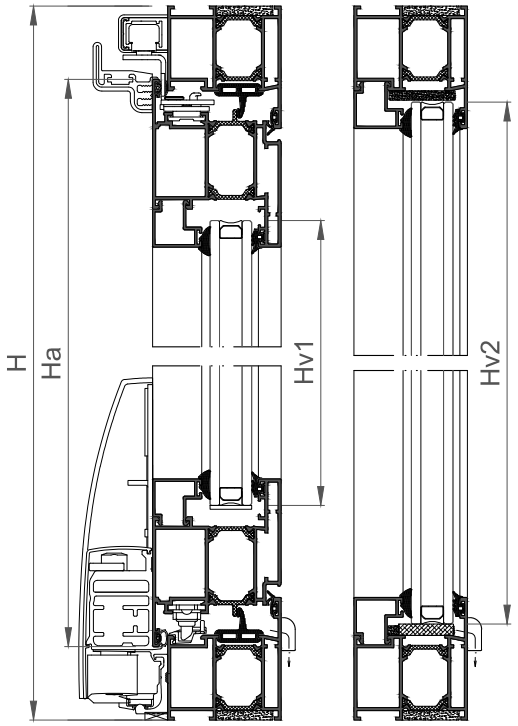

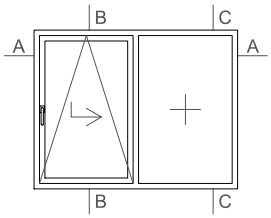

				mm
COR-7042			x 2	L
			x 2	H
COR-8049			x 2	La =L1-55.2
			x 2	Ha = H-77.6
COR-7043			x 1	H - 79.6
COR-2015			x 2	L1 - 192.6
			x 2	H - 255
			x 2	L2 - 67.2
			x 2	H - 129.6

	327304	x 1
	329911	x 1
	329941	x 1
	329942	x 1
	329932	x 1
	327382	x 1
	327412	x 1

	227042	x 4
	960047	x 4
	227059	x 4
	408049	x 4
	920135	x 4
	960015	x 4

	920100	x 4

	920150	x 2

	200 Kgs.	1321 < La < 1720
		930 < Ha < 2700
		Ha / La ≤ 2

	e=22mm	x 1	Lv1 = L - 204.6
			Hv1 = H - 227
		x 1	Lv2 = L2 - 79.2
			Hv2 = H-101.6

	223010	2La + 2Ha
	960002	2La + 2Ha
	960003	2La + 2Ha
	307000	2L + 4H
	320024	2L + 2H

	240135	2Lv1+2Hv1
		2Lv2+2Hv2
	930060	2Lv1+2Hv1
		2Lv2+2Hv2

COR 60
Secciones de despiece

COR 60
Cutting piece sections

Puerta oscilo paralela 2 hojas 200 kg / 2 sashes tilt and slide door 200 kg

1:4

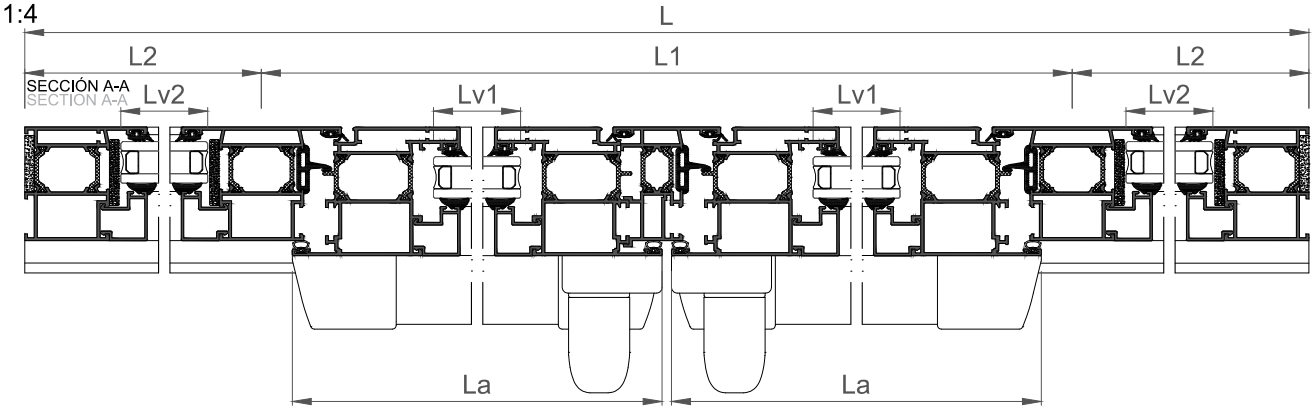

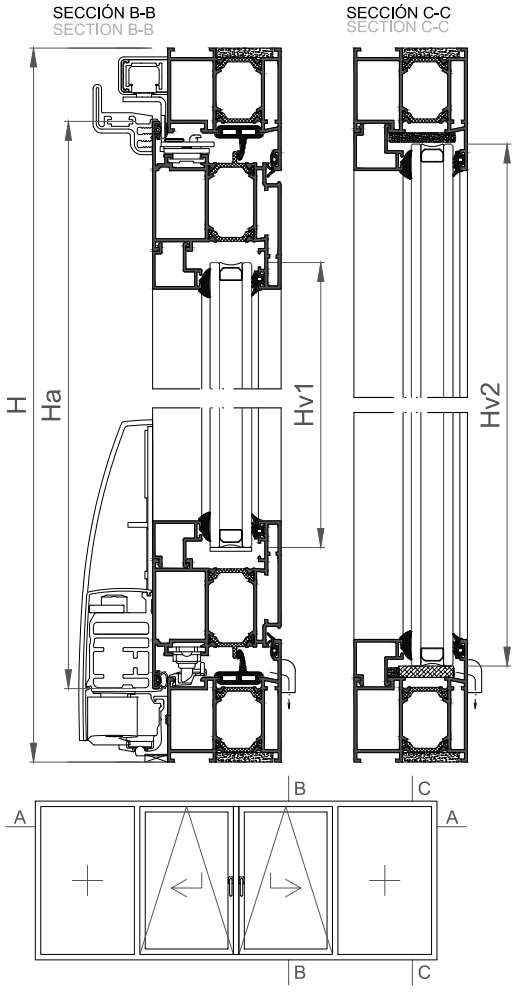

COR-7042	x 2	L
	x 2	H
COR-8049	x 4	La=L1/2-18.9
	x 4	Ha = H-77.6
COR-7043	x 2	H - 79.6
COR-7044	x 1	H - 146.8
COR-2015	x 4	L1/2 - 156.3
	x 4	H - 255
	x 4	L2 - 67.2
	x 4	H - 129.6

327303	x 1
327304	x 1
329913	x 1
329911	x 1
329941	x 2
329942	x 2
279846	x 1
329922	x 1
329932	x 1
327382	x 2
327412	x 2

227042	x 4
960047	x 4
227059	x 8
408049	x 8
920135	x 8
960015	x 8

920100	x 7
920150	x 4
960008	x 1

200 Kgs.	1321 < La < 1720
	930 < Ha < 2700
	Ha / La ≤ 2

e=22mm	x 2	Lv1=L1/2-168.5
		Hv1 = H - 227
	x 2	Lv2 = L2 - 79.2
		Hv2 = H-101.6

223010	4La + 4Ha
960002	4La + 4Ha
960003	2L1 + 3Ha
307000	2L + 8H
320024	2L + 2H

240135	4Lv1+4Hv1
	4Lv2+4Hv2
930060	4Lv1+4Hv1
	4Lv2+4Hv2

Puerta plegable 3 hojas (330) apertura interior / 3 sash fold slide doors (330) inwards opening

1:4

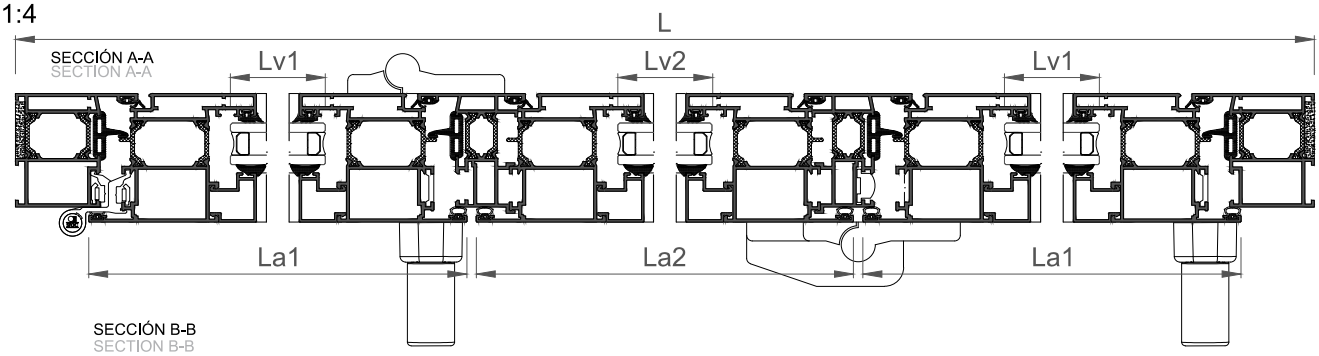

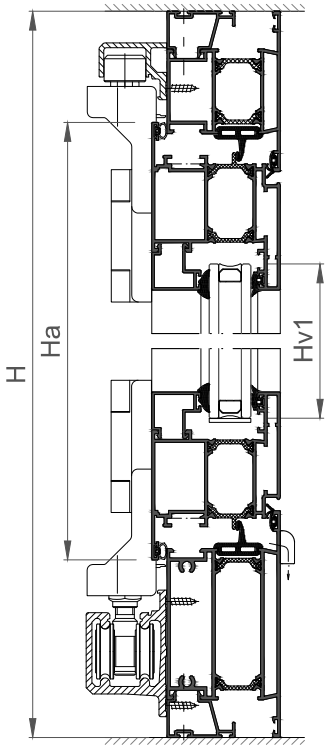

				mm
COR-7042			x 1	H - 20
			x 1	H - 20
COR-7043			x 1	L + 40
COR-7050			x 1	L - 79.6
COR-8049			x 4	La1=L/3-2.9
			x 2	La2=L/3-81.9
			x 6	Ha=H-152.8
COR-7044			x 2	H - 222
COR-2015			x 4	La1 - 137.4
			x 2	La2 - 137.4
			x 6	H - 330.2
COR-2370			x 1	L
			x 1	L - 79.6
COR-2030			x 2	H (aprox.)

	227042	x 2
	960047	x 2
	227059	x 12
	408049	x 12
	920135	x 12
	960015	x 12

	254111	x 3
	240301	x 1
	311002	x 1
	301157	x 1
	277314	x 2
	341014	x 2
	253060	x 2
	243084	x 2
	243073	x 2
	240302	x 1
	307502	x 1
	243076	x 1
	240350	x 1
	240351	x 1

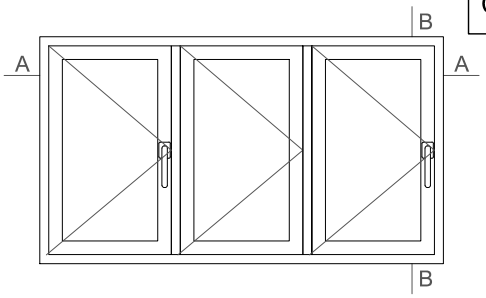

330	80 Kgs.	450 < La < 900
		850 < Ha < 2400

	e=22mm	x 2	Lv1=La1-149.4
			Hv = H-302.2
		x 1	Lv2=La2-149.4
			Hv = H-302.2

	223010	6La + 6Ha
	960002	6La + 6Ha
	960003	2L + 4H
	307000	6La + 6Ha
	320024	2H

	240135	6Lv + 6Hv
	930060	6Lv + 6Hv

	920100	x 4

	960008	x 2

COR 60
Secciones de despiece

COR 60
Cutting piece sections

Puerta plegable 3 hojas (330) apertura exterior / 3 sash fold slide doors (330) outwards opening

1:4

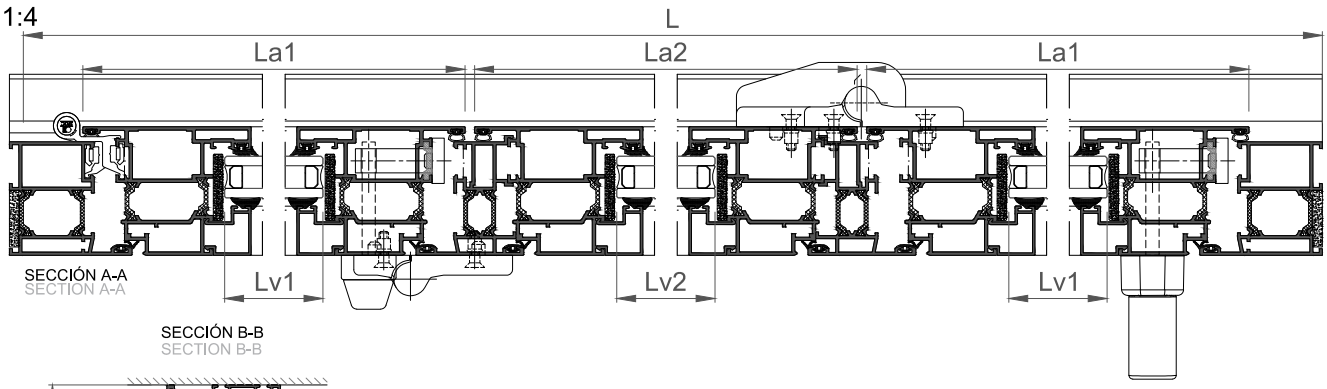

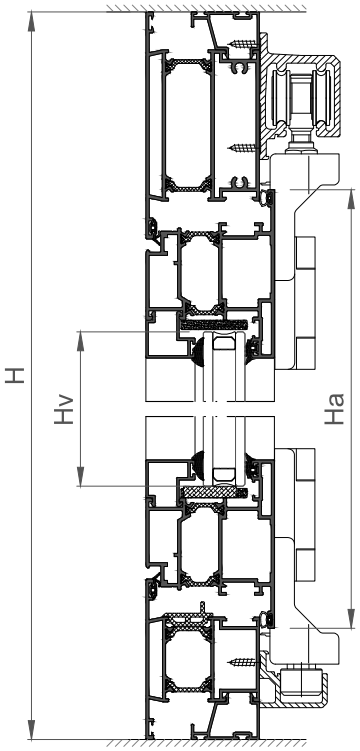

			mm
COR-7042		x 1	H - 20
		x 1	H - 20
COR-7043		x 1	L + 40
COR-7050		x 1	L - 79.6
COR-7019		x 4	La1=L/3-2.9
		x 2	La2=L/3-81.9
		x 6	Ha=H-152.8
COR-7044		x 2	H - 222
COR-2015		x 4	La1 - 138
		x 2	La2 - 138
		x 6	H - 330.9
COR-2370		x 1	L
		x 1	L - 79.6
COR-2030		x 2	H (aprox.)

	227042	x 2
	960047	x 2
	223047	x 12
	237003	x 12
	960015	x 12
	246802	x 24

	254111	x 3
	240301	x 1
	311002	x 1
	301157	x 1
	277314	x 4
	341014	x 2
	253060	x 2
	243084	x 2
	243073	x 2
	240302	x 1
	307522	x 1
	243076	x 1
	240350	x 1
	240351	x 1

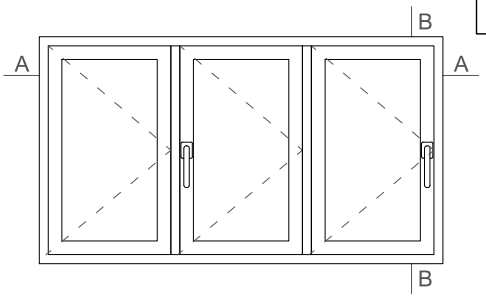

330	80 Kgs.	450 < La < 900
		850 < Ha < 2400

	e=22mm	x 2	Lv1=La1-149.6
			Hv = H-302.9
		x 1	Lv2=La2-149.6
			Hv = H-302.9

	223010	6La + 6Ha
	960002	6La + 6Ha
	287300	6La + 6Ha
	320024	2H

	240135	6Lv + 6Hv
	930060	6Lv + 6Hv

	287082	x 2

COR 60
Secciones de despiece

COR 60
Cutting piece sections

Puerta 1 hoja praticable/ 1 sash side hung door

1:4

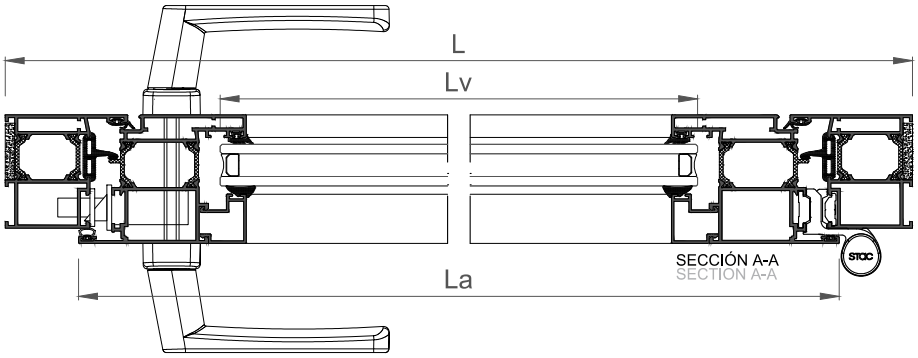

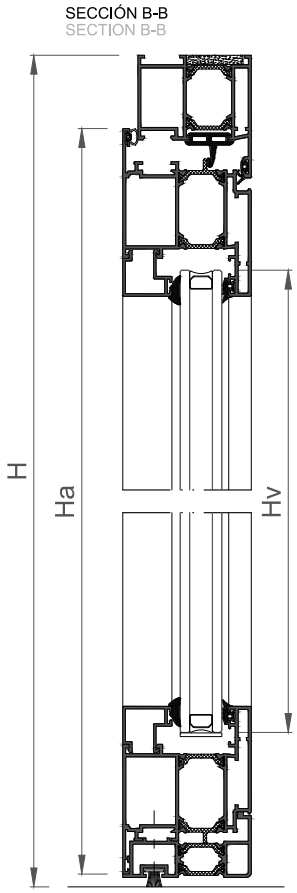

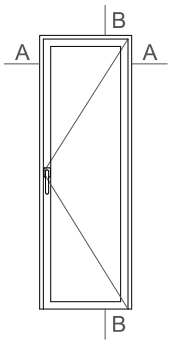

COR-7042			x 1	L
			x 1	H
			x 1	H
COR-8049			x 2	La = L-77.6
			x 2	Ha = H-45.6
COR-7070			x 1	L - 146.4
COR-2015			x 2	L - 215
			x 2	H - 223

	223010	La + 2Ha
	960002	La + 2Ha
	960003	L + 2H
	307000	2La + 2Ha
	320024	L + 2H

	207003	L

	240135	2Lv + 2Hv
	930060	2Lv + 2Hv

	227042	x 2
	960047	x 2
	227059	x 4
	408049	x 4
	920135	x 4
	960015	x 4

	383022	x 3
	308502	x 1
	290500	x 1
	290541	x 1
	290531	x 2
	303061	x 1
	321811	x 2

	287070	x 1

	130 Kg.	650 < La < 1500
		2200 < Ha < 2900

	e=22mm	x 1	Lv = L - 227
			Hv = H - 195

COR 60
Secciones de despiece

COR 60
Cutting piece sections

Puerta 1 hoja praticable con umbral/ 1 sash side hung door with threshold

1:4

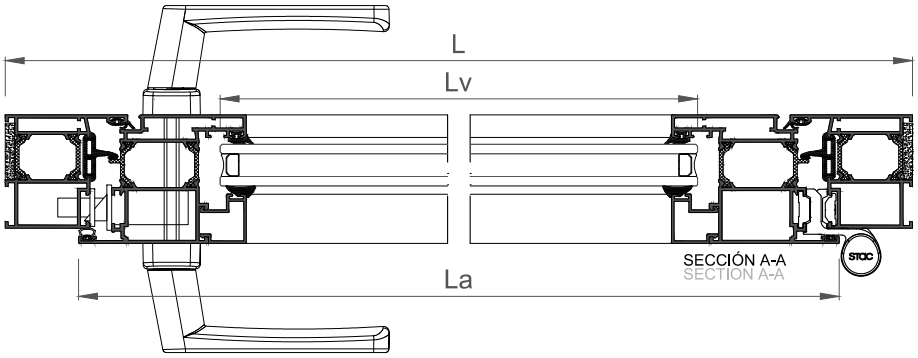

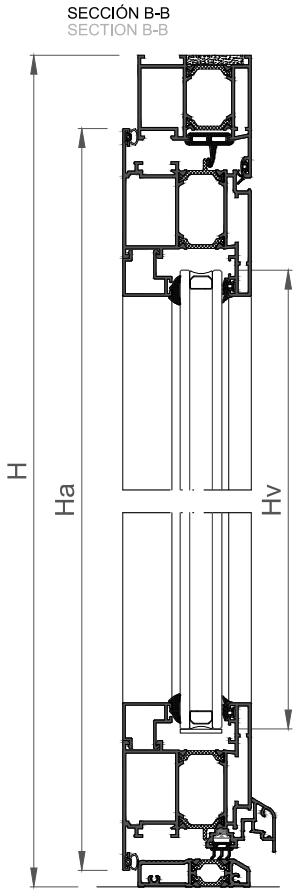

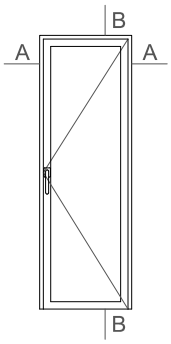

COR-7042		x 1	L
		x 1	H
		x 1	H
COR-8049		x 2	La = L-77.6
		x 2	Ha = H-47.5
COR-7660		x 1	L - 79.6
COR-2015		x 2	L - 215
		x 2	H - 224.9
COR-2300		x 1	L - 145.4

	223010	La + 2Ha
	960002	La + 2Ha
	960003	L + 2H
	307000	2La + 2Ha
	320024	L + 2H

	307600	L

	240135	2Lv + 2Hv
	930060	2Lv + 2Hv

	227042	x 2
	960047	x 2
	227059	x 4
	408049	x 4
	920135	x 4
	960015	x 4

	383022	x 3
	308502	x 1
	290500	x 1
	290541	x 1
	290531	x 2
	303061	x 1
	321811	x 2

	262304	x 1

	130 Kg.	650 < La < 1500
		2200 < Ha < 2900

	e=22mm	x 1	Lv = L - 227
			Hv = H - 196.9

COR 60
Secciones de despiece

COR 60
Cutting piece sections

Puerta 1 hoja apertura exterior / 1 sash door outwards opening

1:4

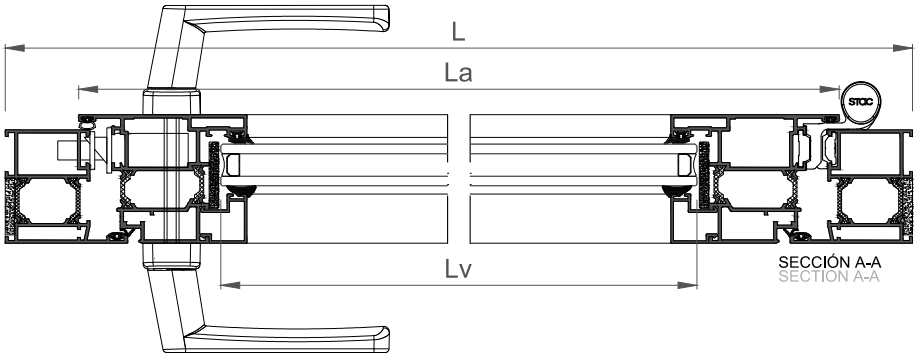

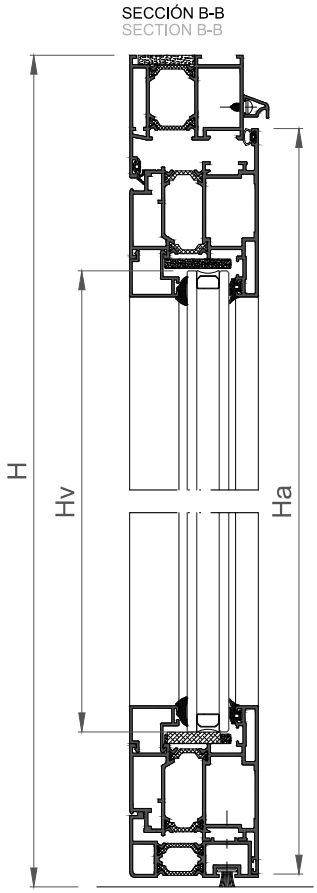

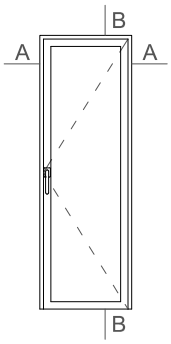

				mm
COR-7042			x 1	L
			x 1	H
			x 1	H
COR-7019			x 2	La = L-77.6
			x 2	Ha = H-45.6
COR-7070			x 1	L - 146.4
COR-2015			x 2	L - 215.7
			x 2	H - 223.7
COR-8296			x 1	L - 20

	227042	x 2
	960047	x 2
	223047	x 4
	237003	x 4
	960015	x 4
	246802	x 8

	383022	x 3
	308502	x 1
	290500	x 1
	290541	x 1
	290531	x 2
	303061	x 1
	321811	x 2

	223010	La + 2Ha
	960002	La + 2Ha
	287300	2La + 2Ha
	320024	L + 2H

	207003	L

	240135	2Lv + 2Hv
	930060	2Lv + 2Hv

	238297	L/300+1

	287070	x 1
	258206	x 1

	130 Kg.	650 < La < 1500	
		2200 < Ha < 2900	

	e=22mm	x 1	Lv = L - 227.7
			Hv = H - 195.7

COR 60
Secciones de despiece

COR 60
Cutting piece sections

Puerta 2 hoja praticables/ 2 sashes side hung door

1:4

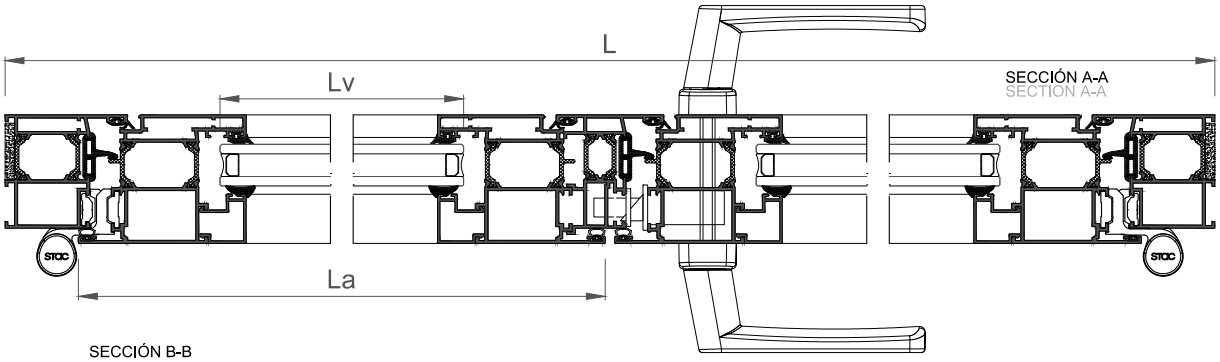

SECCIÓN B-B
SECTION B-B

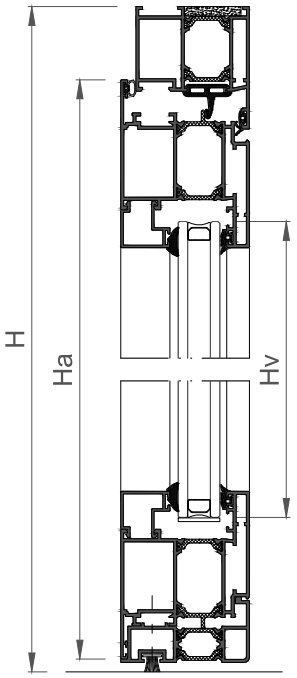

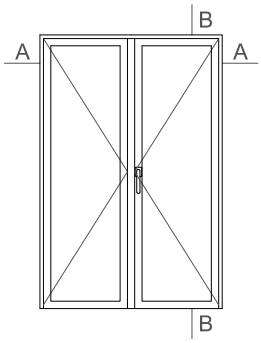

			mm
COR-7042		x 1	L
		x 1	H
		x 1	H
COR-8049		x 4	La=L/2-41.3
		x 4	Ha = H-45.6
COR-7044		x 1	H - 80.8
COR-7070		x 2	La - 68.8
COR-2015		x 4	L/2 - 178.7
		x 4	H - 223

	227042	x 2
	960047	x 2
	227059	x 8
	408049	x 8
	920135	x 8
	960015	x 8

	383022	x 6
	308502	x 1
	290500	x 1
	290541	x 1
	290531	x 2
	303061	x 1
	321811	x 2
	303079	x 1
	303078	x 1
	303529	x 1

	223010	2L/2 + 4H
	960002	2L/2 + 4H
	960003	L + 3H
	307000	4La + 4Ha
	320024	L + 2H

	207003	2L/2

	240135	4Lv + 4Hv
	930060	4Lv + 4Hv

	130 Kg.	650 < La < 1500 (*)	
		2200 < Ha < 2900	

	e=22mm	x 2	Lv = L/2 - 190.7
			Hv = H - 195

	287070	x 2
	287085	x 1

(*) Las dos hojas como máximo medirán 2700 mm de ancho

(*) Both sashes must not exceed 2700 mm width.

COR 60
Secciones de despiece

COR 60
Cutting piece sections

Puerta 2 hojas praticables con umbral/ 1 sashes side hung door with threshold

1:4

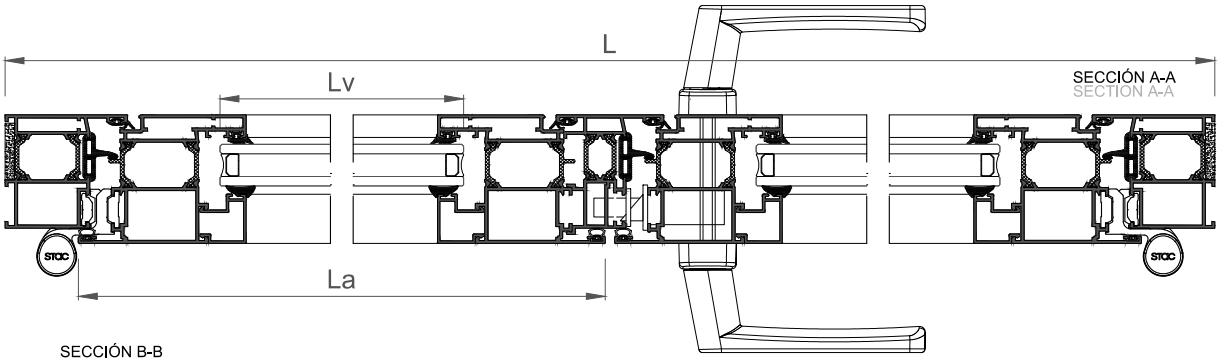

SECCIÓN B-B
SECTION B-B

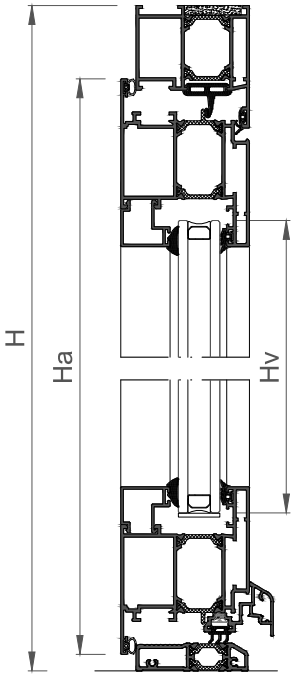

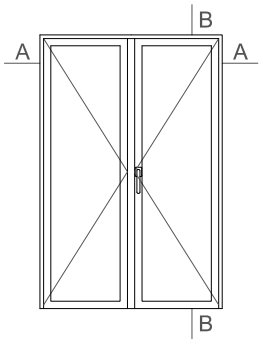

				mm
COR-7042			x 1	L
			x 1	H
			x 1	H
COR-8049			x 4	L/2 - 41.3
			x 4	H - 47.5
COR-7044			x 1	H - 116.7
COR-2015			x 4	L/2 - 178.7
			x 4	H - 224.9
COR-7660			x 1	L - 79.6
COR-2300		Hoja activa	x 1	L/2 - 109.1
		Hoja pasiva	x 1	L/2 - 46.2

	227042	x 2
	960047	x 2
	227059	x 8
	408049	x 8
	920135	x 8
	960015	x 8

	383022	x 6
	308502	x 1
	290500	x 1
	290541	x 1
	290531	x 2
	303061	x 1
	321811	x 2
	303079	x 1
	303078	x 1
	303529	x 1

	223010	2L/2 + 4H
	960002	2L/2 + 4H
	960003	L + 3H
	307000	4La + 4Ha
	320024	L + 2H

	307600	2L/2

	240135	4Lv + 4Hv
	930060	4Lv + 4Hv

	130 Kg.	650 < La < 1500 (*)	
		2200 < Ha < 2900	

	e=22mm	x 2	Lv = L/2-190.7
			Hv = H - 196.9

	262304	x 2
	960008	x 1

(*) Las dos hojas como máximo medirán 2700 mm de ancho

(*) Both sashes must not exceed 2700 mm width.

COR 60
Secciones de despiece

COR 60
Cutting piece sections

Puerta 2 hojas apertura exterior / 2 sashes door outwards opening

1:4

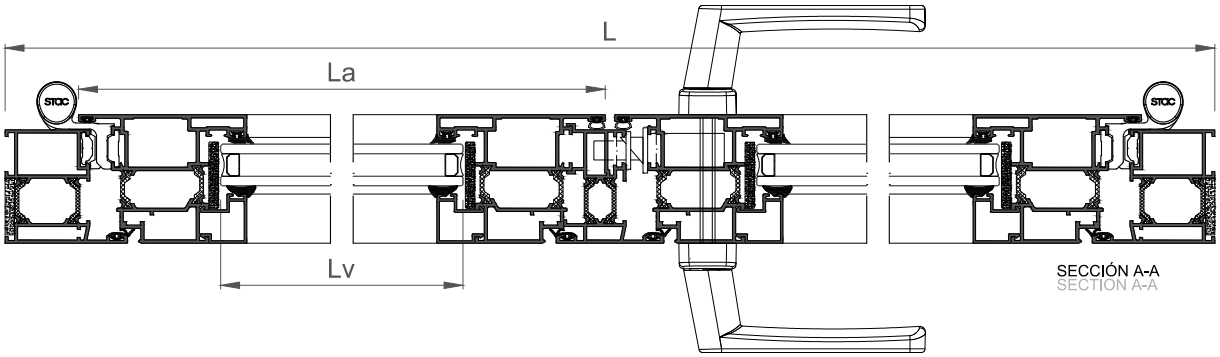

SECCIÓN B-B
SECTION B-B

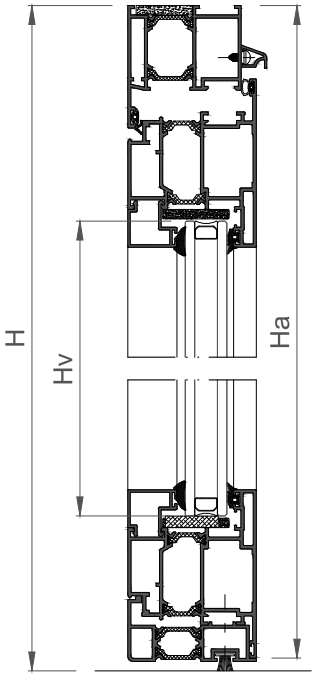

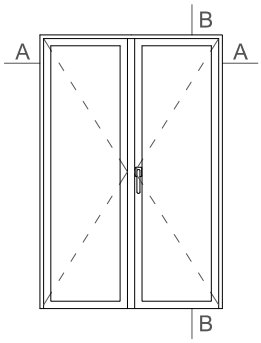

				mm
COR-7042			x 1	L
			x 1	H
			x 1	H
COR-7019			x 4	La=L/2-41.3
			x 4	Ha = H-45.6
COR-7044			x 1	H - 80.8
COR-7070			x 2	La - 68.8
COR-2015			x 4	L/2 - 179.4
			x 4	H - 223.7
COR-8296			x 1	L - 20

	227042	x 2
	960047	x 2
	223047	x 8
	237003	x 8
	960015	x 8
	246802	x 16

	383022	x 6
	308502	x 1
	290500	x 1
	290541	x 1
	290531	x 2
	303061	x 1
	321811	x 2
	303079	x 1
	303078	x 1
	303529	x 1

	223010	2L/2 + 4H
	960002	2L/2 + 4H
	287300	4La + 4Ha
	320024	L + 2H

	207003	2L/2

	240135	4Lv + 4Hv
	930060	4Lv + 4Hv

	238297	L/300+1

	130 Kg.	650 < La < 1500 (*)	
		2200 < Ha < 2900	

	e=22mm	x 2	Lv = L/2-191.3
			Hv = H - 195.7

	287070	x 2
	287086	x 1
	258206	x 1

(*) Las dos hojas como máximo medirán 2700 mm de ancho

(*) Both sashes must not exceed 2700 mm width.

Puerta 1 hoja praticable - Cerradura europea / 1 sash side hung door - European lock

1:4

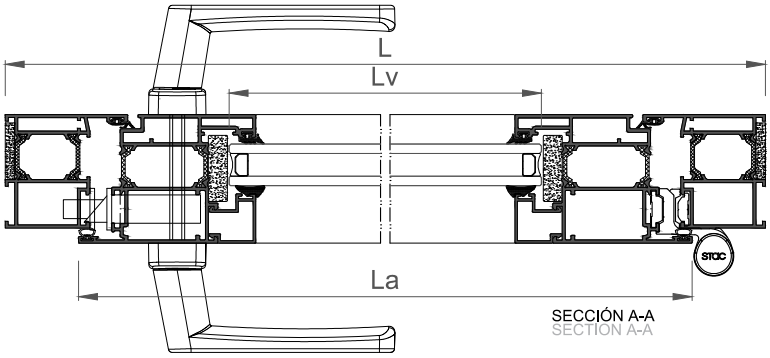

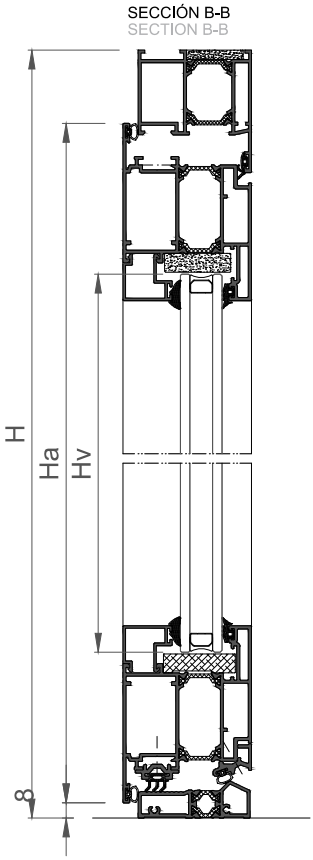

COR-7042			x 1	L
			x 1	H
			x 1	H
COR-8019		La	x 2	L - 77.5
		Ha	x 2	H - 47
COR-2015			x 2	L - 225.3
			x 2	H - 234.5
COR-7664			x 1	L - 80.5
COR-8090			x 1	L - 112.5
COR-8091			x 1	L - 121.5

	227042	x 2
	960047	x 2
	227059	x 4
	237003	x 4
	287310	x 4
	920135	x 4
	246802	x 8

	383022	x 3
	308502	x 1
	330530	x 1
	290541	x 1
	290531	x 2
	303160	x 1
	321811	x 2

	317121	x 4

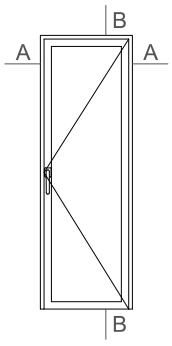

	223010	La + 2Ha
	960002	La + 2Ha
	307000	2Lv + 2Hv
	320024	L + 2H

	307600	L - 112.5
	223010	L - 121.5

	240135	2Lv + 2Hv
	930060	2Lv + 2Hv

	130 Kg.	650 < La < 1500	
		2200 < Ha < 2900	

	e=22mm	x 1	Lv = L - 237
			Hv = H - 206

COR 60
Secciones de despiece

COR 60
Cutting piece sections

Puerta 1 hoja apertura exterior - Cerradura europea / 1 sash door outwards opening - European lock

1:4

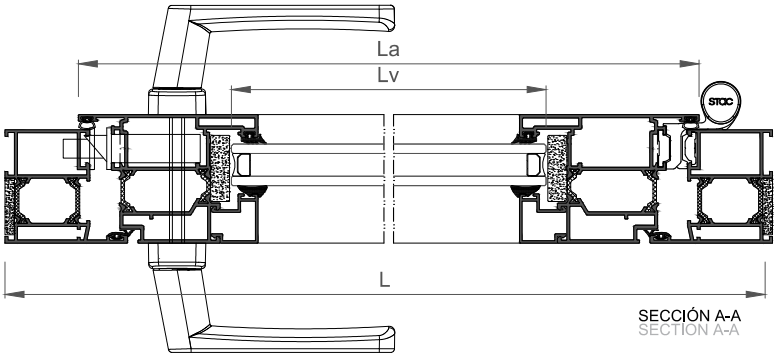

SECCIÓN B-B
SECTION B-B

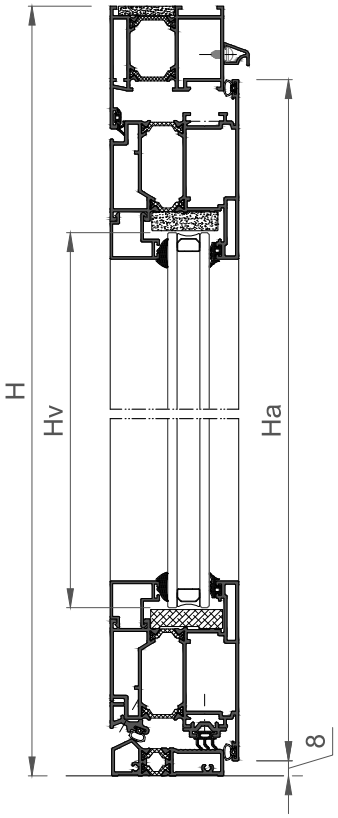

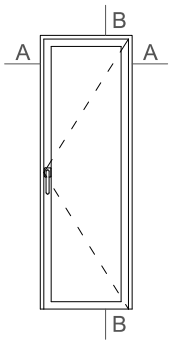

				mm
COR-7042			x 1	L
			x 1	H
			x 1	H
COR-8020		La	x 2	L - 77.5
		Ha	x 2	H - 47
COR-2015			x 2	L - 228
			x 2	H - 237
COR-8296			x 1	L - 20
COR-7664			x 1	L - 80.5
COR-8090			x 1	L - 112.5
COR-8091			x 1	L - 121.5

	227042	x 2
	960047	x 2
	227059	x 4
	237003	x 4
	287310	x 4
	920135	x 4
	246802	x 8

	383022	x 3
	308502	x 1
	330530	x 1
	290541	x 1
	290531	x 2
	303160	x 1
	321811	x 2

	223010	La + 2Ha
	960002	La + 2Ha
	307000	2Lv + 2Hv
	320024	L + 2H

	258206	x 1

	317121	x 4

	307600	L - 112.5
	223010	L - 121.5

	240135	2Lv + 2Hv
	930060	2Lv + 2Hv

	238297	L/300 + 1

130 Kg.	650 < La < 1500	
	2200 < Ha < 2900	

e=22mm	x 1	Lv = L - 239.5	
		Hv = H - 209	

COR 60
Secciones de despiece

COR 60
Cutting piece sections

Puerta 2 hojas praticables con hoja inversora - Cerradura europea / 2 sashes side hung door with inverter sash - European lock

1:4

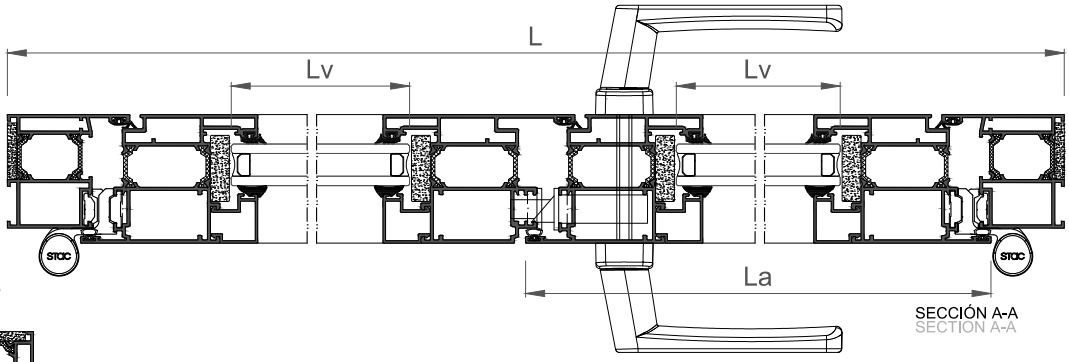

SECCIÓN B-B
SECTION B-B

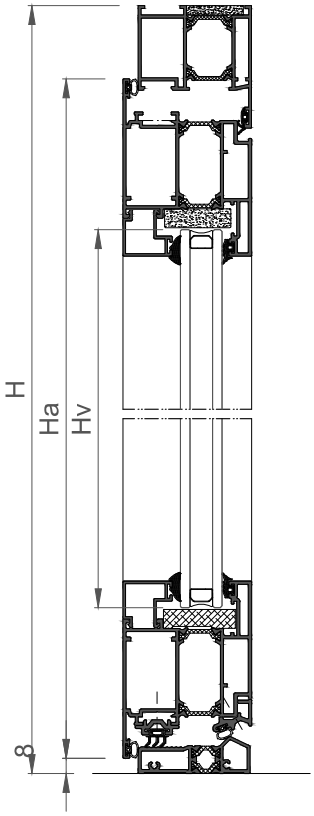

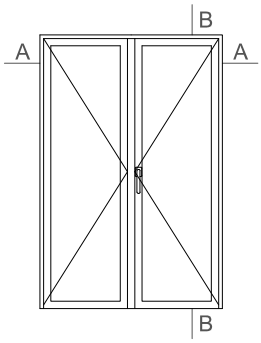

			mm
COR-7042		x 1	L
		x 1	H
		x 1	H
COR-8019		La x 4	L/2 - 30
		Ha x 3	H - 47
COR-8029		Hi x 1	H - 31.5
COR-2015		x 4	L/2 - 177.5
		x 4	H - 234.5
COR-7664		x 1	L - 80.5
COR-8090		x 2	L/2 - 64.7
COR-8091		Hoja activa/ Active sash x 1	L/2 - 73.7
		Hoja pasiva/ Passive sash x 1	L/2 - 44

	223010	2La + 4H
	960002	2La + 4H
	307000	4Lv + 4Hv
	320024	L + 2H

	307600	2x(L/2-64.7)
	223010	L/2 - 73.7
		L/2 - 44

	240135	4Lv + 4Hv
	930060	4Lv + 4Hv

	227042	x 2
	960047	x 2
	227059	x 8
	237003	x 8
	287310	x 8
	920135	x 4
	246802	x 16

	383022	x 6
	308502	x 1
	330530	x 1
	290541	x 1
	290531	x 2
	303160	x 1
	321811	x 2
	303078	x 1
	303079	x 1
	303539	x 1

	327040	x 1

	317121	x 8

	130 Kg.	650 < La < 1500 (*)
		2200 < Ha < 2900

	e=22mm	x 2	Lv = L/2 - 189
			Hv = H - 206

(*) Las dos hojas como máximo medirán 2.700 mm. de ancho.

(*) Both sashes must not exceed 2700 mm width.

COR 60
Secciones de despiece

COR 60
Cutting piece sections

Puerta 2 hojas apertura exterior con hoja inversora - Cerradura europea / 2 sashes door outwards opening with inverter sash - European lock

1:4

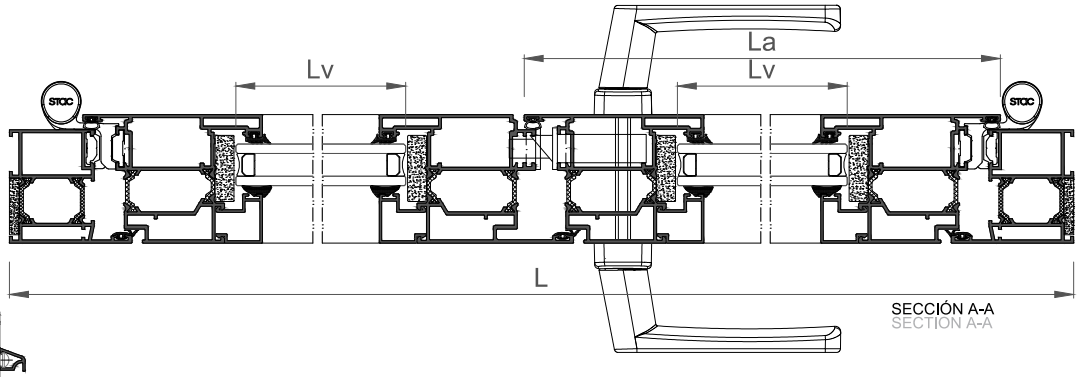

SECCIÓN B-B
SECTION B-B

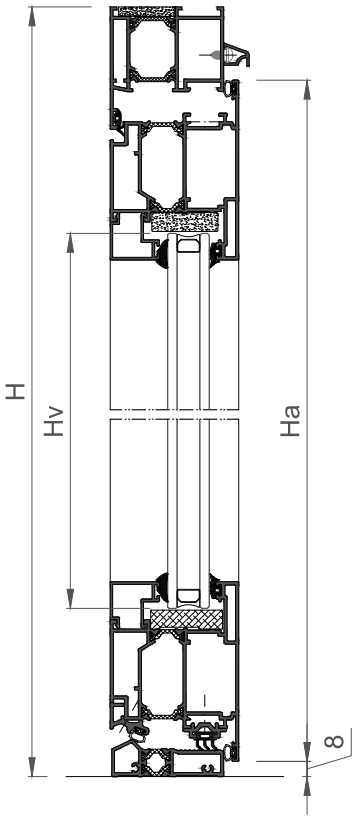

SECCIÓN A-A
SECTION A-A

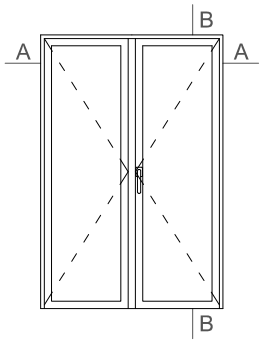

				mm
COR-7042			x 1	L
			x 1	H
			x 1	H
COR-8020		La	x 4	L/2 - 30
		Ha	x 3	H - 47
COR-8030		Hi	x 1	H - 31.5
COR-2015			x 4	L/2 - 180
			x 4	H - 237
COR-8296			x 1	L - 20
COR-7664			x 1	L - 80.5
COR-8090			x 2	L/2 - 64.7
COR-8091		Hoja activa	x 1	L/2 - 73.7
		Hoja pasiva	x 1	L/2 - 44

	223010	2La + 4H
	960002	2La + 4H
	307000	4Lv + 4Hv
	320024	L + 2H

	307600	2x(L/2-64.7)
	223010	L/2 - 73.7
		L/2 - 44

	240135	4Lv + 4Hv
	930060	4Lv + 4Hv

	238297	L/300 + 1

	227042	x 2
	960047	x 2
	227059	x 8
	237003	x 8
	287310	x 8
	920135	x 4
	246802	x 16

	383022	x 6
	308502	x 1
	330530	x 1
	290541	x 1
	290531	x 2
	303160	x 1
	321811	x 2
	303078	x 1
	303079	x 1
	303539	x 1

	327040	x 1

	258206	x 1

	317121	x 8

	130 Kg.	650 < La < 1500 (*)	
		2200 < Ha < 2900	

	e=22mm	x 2	Lv = L/2 - 191.5
			Hv = H - 209

(*) Las dos hojas como máximo medirán 2.700 mm. de ancho.

(*) Both sashes must not exceed 2700 mm width.

8. HERRAJE
8. HARDWARE

IMPORTANTE

ALUMINIOS CORTIZO S.A.U. se reserva el derecho de modificar o eliminar cualquiera de sus perfiles, accesorios o juntas del sistema sin previo aviso. ALUMINIOS CORTIZO S.A.U. no se hace responsable de las posibles erratas tipográficas de este catálogo y recomienda encarecidamente al cliente que, antes de la formalización de cualquier pedido, verifique que las referencias aparecidas en el mismo son las correctas.

IMPORTANT

ALUMINIOS CORTIZO S.A.U. reserves the right to modify or remove any of its system profiles, accessories or gaskets without prior notification. ALUMINIOS CORTIZO S.A.U. will not be responsible for any possible typographical errors in this catalogue and strongly recommends to the client that, before formalising any order, to check that the references that appear in this catalogue are correct.

COR 60
Criterios de medida adoptados en los escandallos

COR 60
Measurement criteria adopted in the sampling

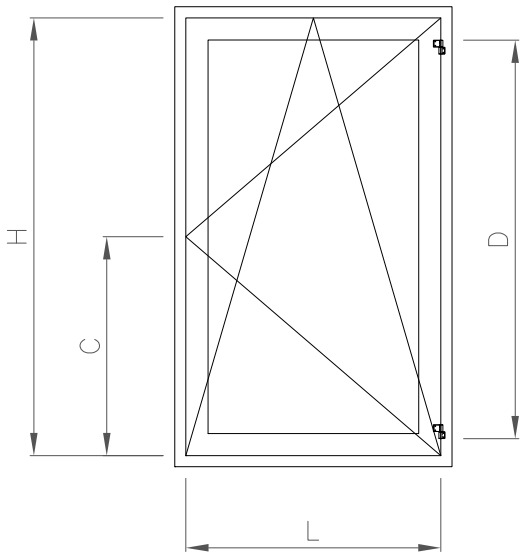

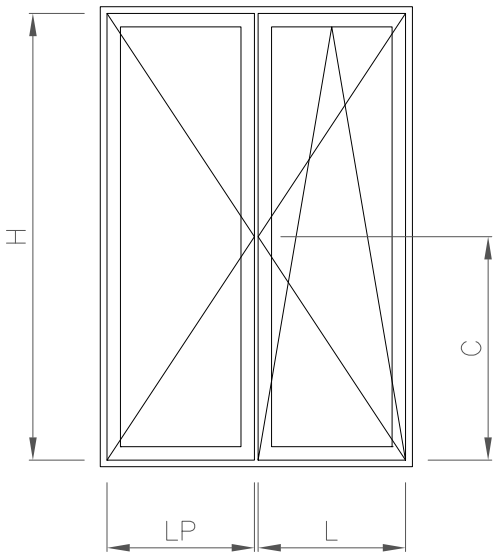

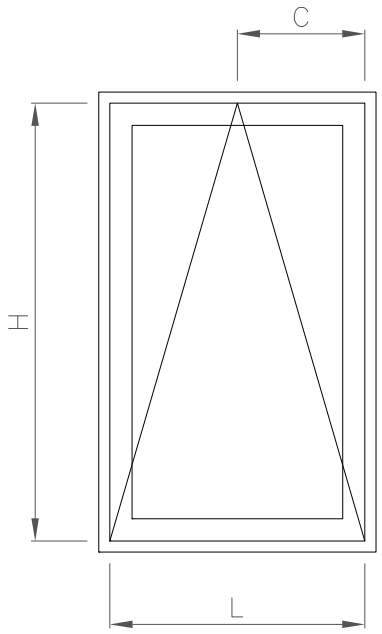

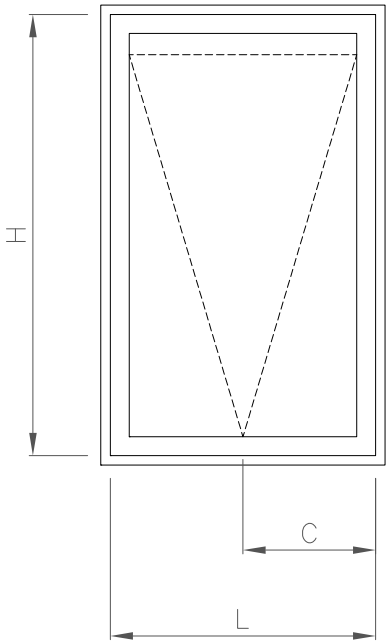

H: Altura de hoja/Sash height.
L: Anchura de hoja/Sash width.
C: Altura de la cremona ó manilla/Cremone or handle height.
D: Separación entre bisagras/Space between hinges.

- Medidas todas referidas al ala del perfil/ All measures referred to profile face.

COR 60
Cambio de manillo oscilo a practicable

COR 60
Casement or tilt and turn cremone change

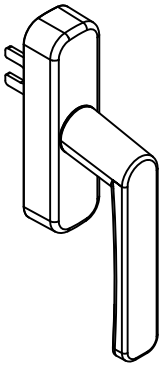

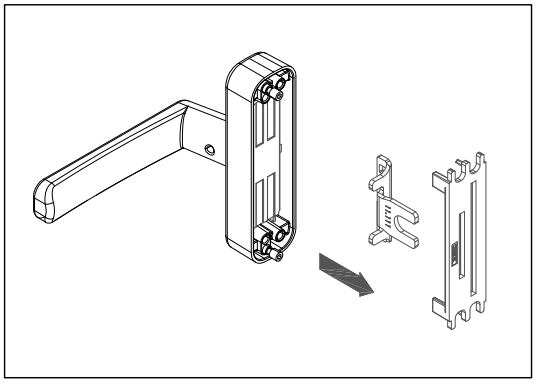

Paso 1/Step 1

CON LA CREMONA EN POSICIÓN DE APERTURA, RETIRAMOS LA TAPA DE PLÁSTICO Y LA PALA.
WITH THE CREMONE IN OPEN POSITION, REMOVE THE PLASTIC COVER AND THE LEVER.

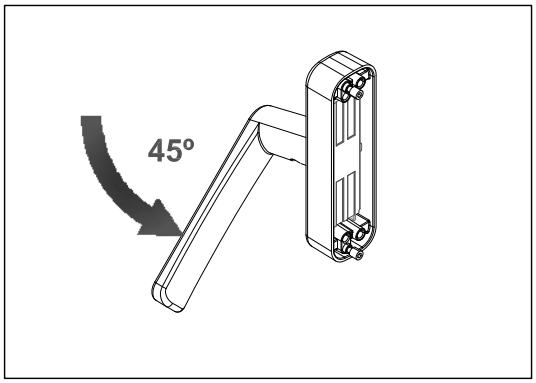

Paso 2/Step 2

GIRAMOS LA CREMONA 45º
TURN THE CREMONE 45º

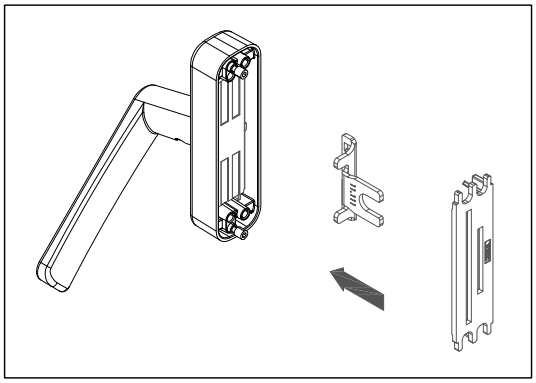

Paso 3/Step 3

COLOCAMOS LA PALA, GIRAMOS LA TAPA DE PLÁSTICO Y LA COLOCAMOS MANTENIENDO LA CREMONA EN LA POSICIÓN DE 45º.
PLACE THE LEVER, TURN THE PLASTIC COVER AND FIT IT WHILE KEEPING THE CREMONE AT 45º

CREMONA PRACTICABLE
CASEMENT OPENING CREMONE

Paso 1/Step 1
GIRAR LA MANETA 90º/TURN THE HANDLE 90º

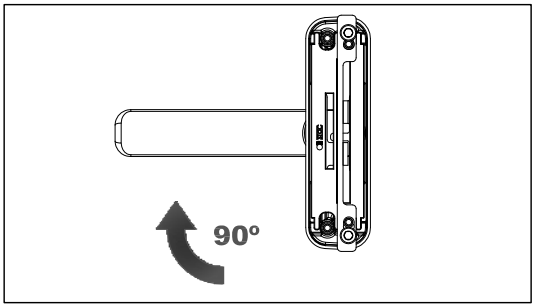

Paso 2/Step 2
RETIRAR LOS TORNILLOS DE FIJACIÓN, LA CONTRAPLACA, LA TAPA PLÁSTICA Y LAS PALAS DE TRANSMISIÓN (LLEVAN LA INSCRIPCIÓN "D" DE DERECHAS).
REMOVE THE CLAMPING SCREWS, THE PLATEN, THE PLASTIC COVER AND THE TRANSMISSION LEVERS.

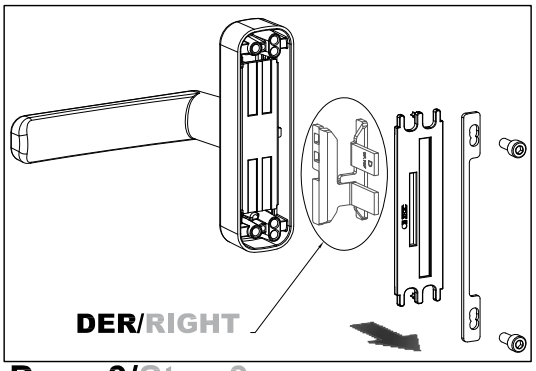

Paso 3/Step 3
COLOCAR LAS PALAS DE IZQUIERDAS (INSCRIPCIÓN "I") Y LA TAPA PLÁSTICA.
FIT THE LEFT LEVERS (INSCRIPTION "I") AND PLASTIC COVER

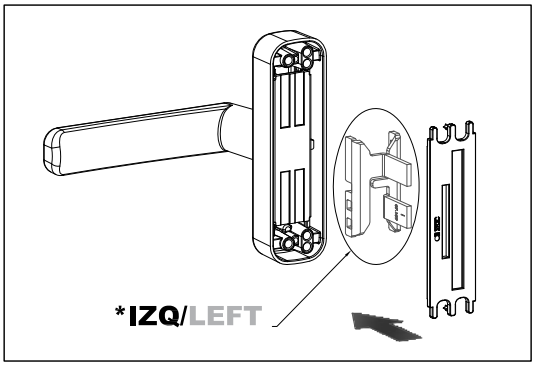

*Juego palas cremona practicable mano izda., Ref. 307400
*Cremone lever set left hand casement opening, Ref. 307400

CREMONA PRACTICABLE CON LLAVE
CASEMENT OPENING CREMONE WITH KEY

Paso 1/Step 1
GIRAR LA MANETA 90º/TURN THE HANDLE 90º

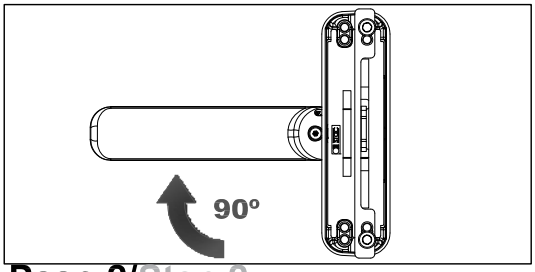

Paso 2/Step 2
RETIRAR LOS TORNILLOS DE FIJACIÓN, LA CONTRAPLACA, LA TAPA PLÁSTICA Y LAS PALAS DE TRANSMISIÓN (LLEVAN LA INSCRIPCIÓN "D" DE DERECHAS) .
REMOVE THE CLAMPING SCREWS, THE PLATEN, THE PLASTIC COVER AND THE TRANSMISSION LEVERS. (THE HAVE THE INSCRIPTION "D" OF RIGHT)

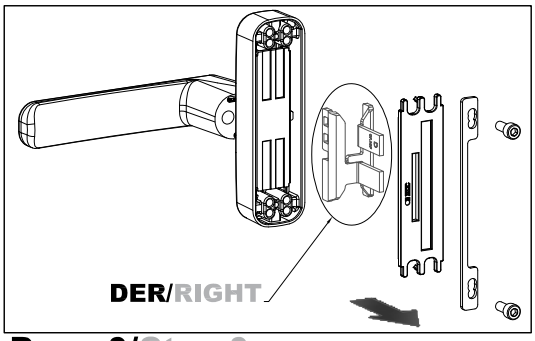

Paso 3/Step 3
ASEGURARSE DE QUE EL RESALTE QUE HAY ENTRE LOS TALADROS ESTÉ EN LA PARTE INFERIOR (IZQUIERDAS).
MAKE SURE THE PROJECTION BETWEEN DRILLS IS IN THE BOTTOM PART (LEFT)

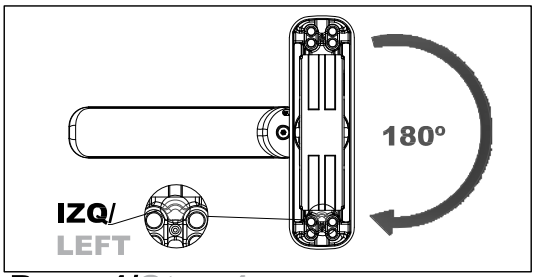

Paso 4/Step 4
COLOCAR LAS PALAS DE IZQUIERDAS (INSCRIPCIÓN "I") Y LA TAPA PLÁSTICA.
FIT LEFT LEVERS (INSCRIPTION "I") AND PLASTIC COVER.

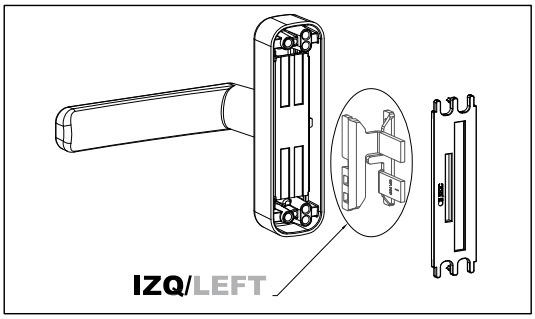

CREMONA OSCILO
TILT OPENING CREMONE

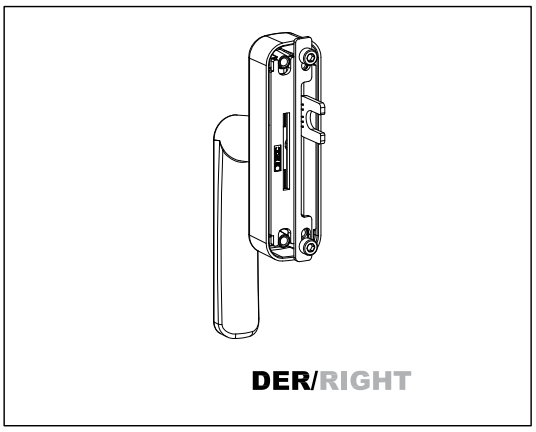

Paso 1/Step 1
GIRAR LA MANETA 180º/TURN HANDLE 180º

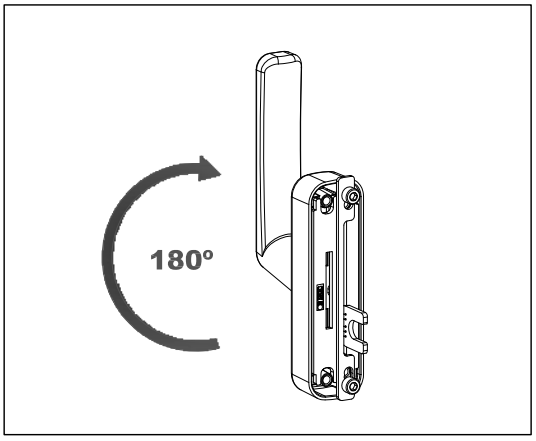

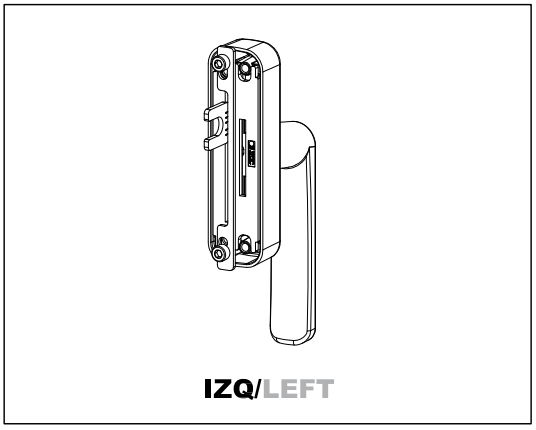

CREMONA OSCILO CON LLAVE
HOPPER WINDOW CREMONE WITH KEY

Paso 1/Step 1
GIRAR LA MANETA 90º/TURN HANDLE 90º

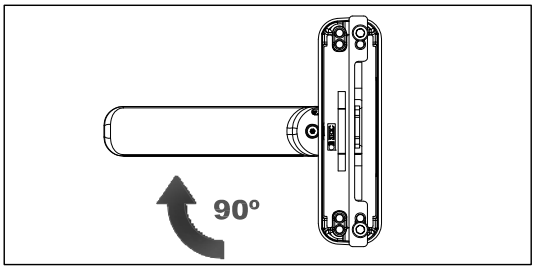

Paso 2/Step 2
RETIRAR LOS TORNILLOS DE FIJACIÓN, LA CONTRAPLACA, LA TAPA PLÁSTICA Y LA PALA DE TRANSMISIÓN.
REMOVE CLAMPING SCREWS, PLATEN, PLASTIC COVER AND TRANSMISSION LEVER

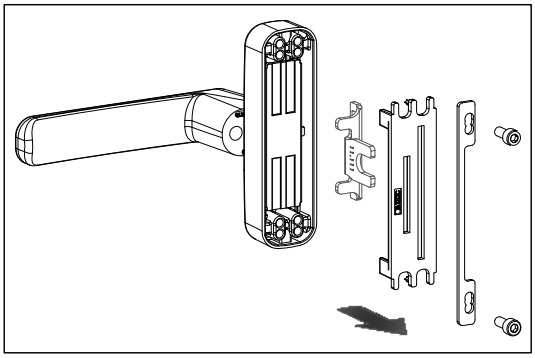

Paso 3/Step 3
ASEGURARSE DE QUE EL RESALTE QUE HAY ENTRE LOS TALADROS ESTÉ EN LA PARTE INFERIOR (IZQUIERDAS).
MAKE SURE THE PROJECTION BETWEEN THE DRILLS IS IN THE BOTTOM PART (LEFT)

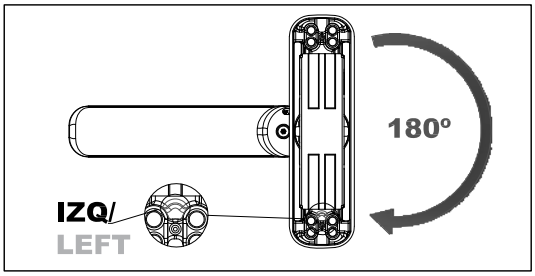

Paso 4/Step 4
COLOCAR DE NUEVO LA PALA DE TRANSMISIÓN Y LA TAPA PLÁSTICA.
PUT THE TRANSMISSION LEVER AND THE PLASTIC COVER BACK IN PLACE.

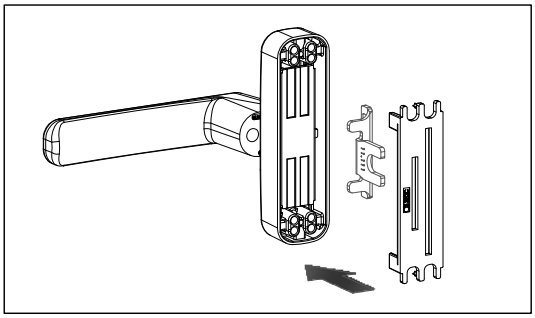

VENTANA 1 HOJA PRACTICABLE/1 SASH CASEMENT WINDOW

	L <= (mm)	1200			1500		
	H <= (mm)	1200	1800	2600	1200	1800	2600
Descripción/Description	**Referencia/ Reference**						
Kit base practicable 1 hoja 1 sash casement window kit	303021	1	1	1			
Conjunto resbalón Latch set	243076	1	1	1			
Bisagra ventana derecha Right window hinge	233013	2	3	4	2	3	4
Bisagra ventana izquierda Left window hinge	233033						
Cremona Cortizo practicable *** Cortizo casement cremone ***	307402	1	1	1			
Cremona Cortizo oscilo Cortizo tilt cremone	307302				1	1	1
Punto cierre suplementario Supplementary locking point	253064		1	1		1	1
Kit ángulo de reenvío Return angle kit	253060				2	2	2
Resbalón ángulo de reenvío Return angle latch	313016				1	1	1
Punto de cierre intermedio Intermediate locking point	253066				2	2	2

Peso máx./Max, weight (*)	Ancho min./Min, width 400 mm	Alto min./Min. height 400 mm

** Ver tabla/See table*

VENTANA 2 HOJAS PRACTICABLES/2 SASH CASEMENT WINDOW

	L <= (mm)	1200		
	H <= (mm)	1200	1800	2600
Descripción/Description	**Referencia/ Reference**			
Kit base practicable 2 hojas / 2 sash	303022	1	1	1
Bisagra ventana izquierda / Left window	233033	2	3	4
Bisagra ventana derecha / Right window	233013	2	3	4
Cremona Cortizo practicable*** / Cortizo casement cremone***	307402	1	1	1
Punto de cierre suplementario/	253064		1	1
Conjunto Resbalón / Latch set	243076	2	2	2

Peso máx./Max. Weight (*)	Ancho min./Min. width 400 mm	Alto min./Min. height 470 mm

** Ver tabla/See table*

NOTA/NOTE:

* Para apertura con microventilación, añadir referencia 290275. Una unidad por apertura.

* For microventilation opening, add reference 290275. 1 unit per opening

** La microventilación, NO es posible con cremona de practicabe.

** Microventilation, NOT possible with casement cremone

*** Para cremona practicable mano izquierda es necesario juego de palas ref. 307400.

*** For left hand casement cremone it is necessary levers set ref. 307400.

Peso máximo por hoja en función de las dimensiones

Max. Weight per sash in accordance to dimensions

Con 2 bisagras/ With 2 hinges: 60 kg PESO MÁXIMO/MAX WEIGHT

	H												
HOJA DE BALCONERA/ BALCONY SASH	2600											53	47
	2500										56	49	45
	2400										52	47	43
	2300									55	49	44	41
	2200									51	46	42	39
	2100								55	48	43	40	38
	2000								51	45	41	38	36
	1900							55	47	42	39	37	35
	1800		60 Kg					50	44	40	37	35	33
HOJA DE VENTANA/ WINDOW SASH	1700						54	46	41	38	35	34	32
	1600						49	43	39	36	34	32	31
	1500					53	45	40	37	34	33	31	30
	1400					48	42	38	35	33	31	30	29
	1300				53	44	39	35	33	31	30	29	28
	1200				47	40	36	33	31	30	29	28	27
	1100			51	42	37	34	32	30	29	28	27	26
	1000			45	38	34	32	30	29	28	27	26	26
	900		50	40	35	32	30	29	28	27	26	25	25
	800		43	36	32	30	28	27	26	26	25	25	24
	700	48	38	33	30	28	27	26	25	25	24	24	24
	600	40	33	30	28	27	26	25	24	24	24	--	--
	500	34	30	28	26	25	25	24	--	--	--	--	--
	400	30	27	26	25	--	--	--	--	--	--	--	--
	L	400	500	600	700	800	900	1000	1100	1200	1300	1400	1500
		HOJA DE VENTANA/WINDOW SASH							HOJA DE BALCONERA/BALCONY SASH				

	Configuración con peso máximo/Configuration with max. Weight
XX	Configuración con limitación de peso/Configuration with weight limit
	Recomendable utilizar 3 o más bisagras/3 or more hinges recommended
--	Configuraciones no realizables/Configurations not possible

NOTA/NOTE: Para configuraciones de hoja de grandes dimensiones y pesos, consultar con el Departamento Técnico de Cortizo./For sash configurations of big dimensions and weights, consult with the Technical Department of Cortizo.

Peso máximo por hoja en función de las dimensiones

Max. Weight per sash in accordance to dimensions

Con 3 bisagras/With 3 hinges: 75 kg PESO MÁXIMO/MAX. WEIGHT

	H												
HOJA DE BALCONERA/ BALCONY SASH	2600											66	59
	2500										70	62	56
	2400										65	58	54
	2300									69	61	55	51
	2200									64	57	53	49
	2100								69	60	54	50	47
	2000								63	56	51	48	45
	1900							68	59	53	49	46	43
	1800							63	55	50	46	44	42
HOJA DE VENTANA/ WINDOW SASH	1700						68	58	52	47	44	42	40
	1600						61	54	49	45	42	40	39
	1500					67	56	50	46	43	41	39	38
	1400					60	52	47	43	41	39	38	36
	1300				66	55	48	44	41	39	38	36	35
	1200				58	50	45	42	39	38	36	35	34
	1100			64	53	46	42	39	38	36	35	34	33
	1000			56	48	43	40	38	36	35	34	33	32
	900		63	50	44	40	38	36	34	33	33	32	--
	800		54	45	40	38	36	34	33	32	--	--	--
	700	60	47	41	38	35	34	33	--	--	--	--	--
	600	50	42	38	35	33	--	--	--	--	--	--	--
	500	43	38	35	--	--	--	--	--	--	--	--	--
	400	38	--	--	--	--	--	--	--	--	--	--	--
	L	400	500	600	700	800	900	1000	1100	1200	1300	1400	1500
		HOJA DE VENTANA/WINDOW SASH							HOJA DE BALCONERA/BALCONY SASH				

75 Kg

	Configuración con peso máximo/Configuration with max. weight
XX	Configuración con limitación de peso/Configuration with weight limit
	Recomendable utilizar 4 bisagras/4 hinges recommended
--	Configuraciones no realizables/Configurations not possible

NOTA/NOTE: Para configuraciones de hoja de grandes dimensiones y pesos, consultar con el Departamento Técnico de Cortizo./For sash configurations of big dimensions and weights, consult with the Technical Department of Cortizo.

COR 60
Ventana 1 hoja practicable

COR 60
1 sash casement window

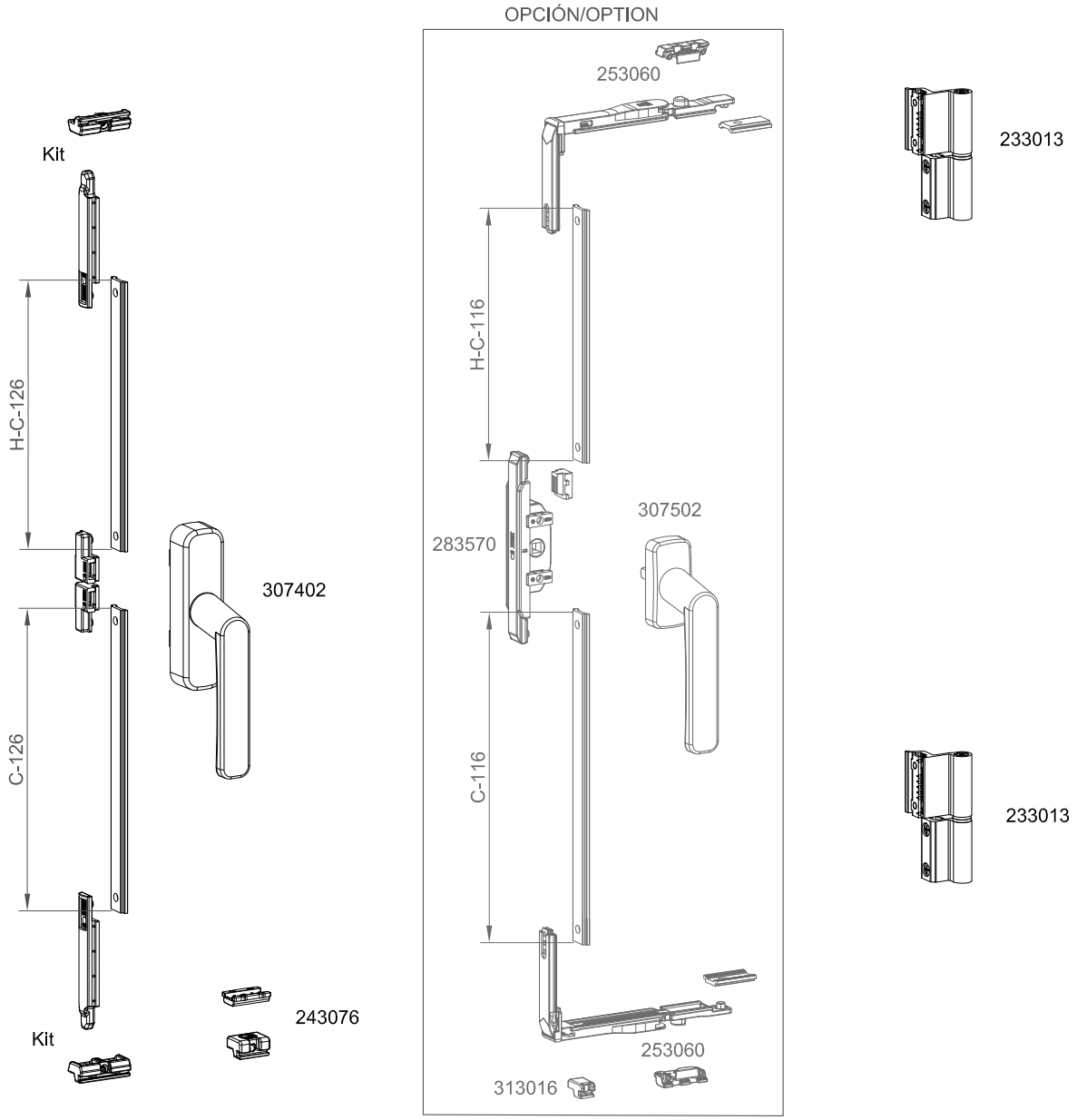

Ref. kit 303021

	Max.	Min.	
Altura/ Height	1200 mm	400 mm	Ver tabla peso máx. See table max. weight
Anchura/ Width	1200 mm	400 mm	

COR 60
Ventana 1 hoja practicable

COR 60
1 sash casement window

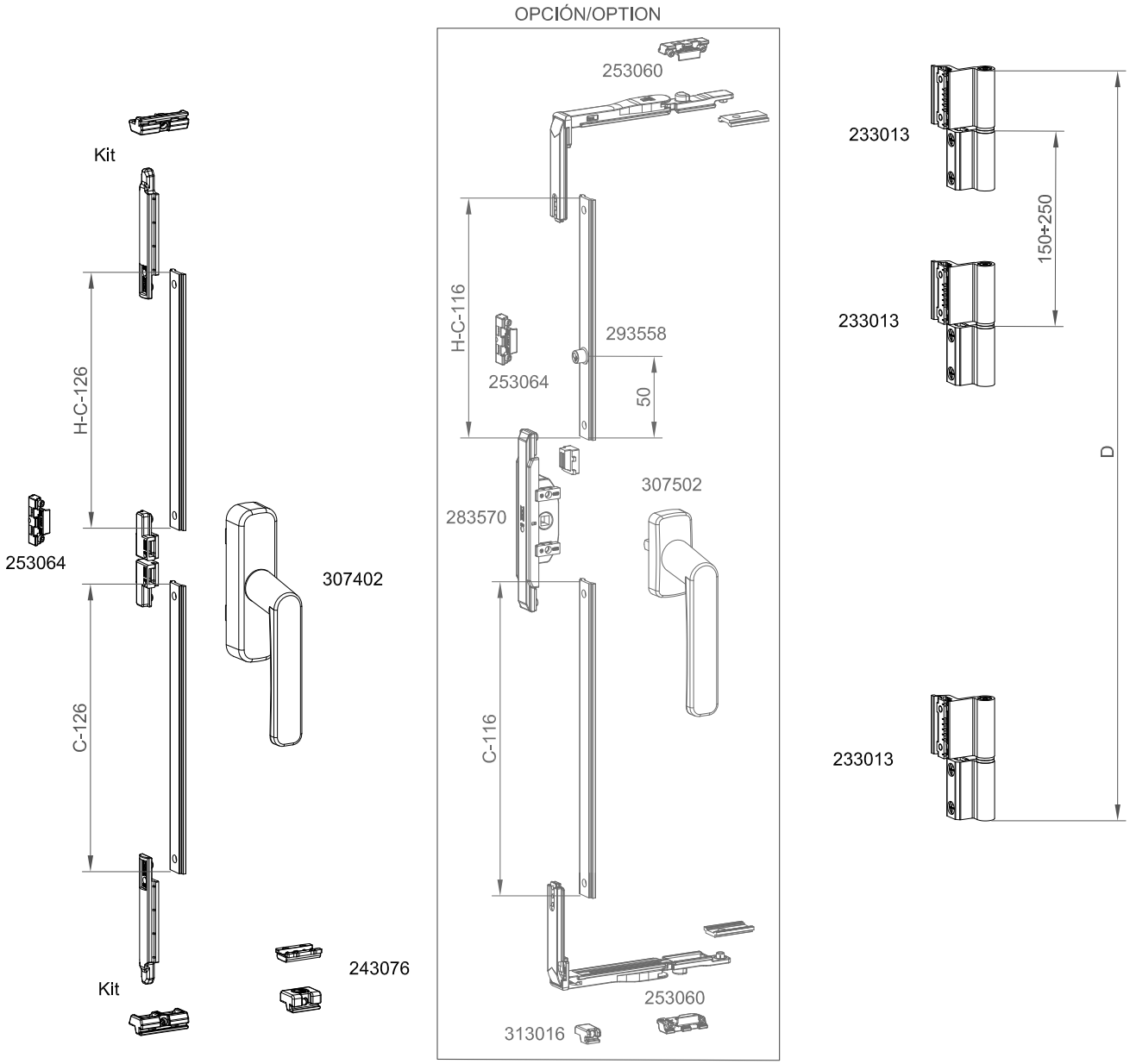

Ref. kit 303021

	Max.	Min.	
Altura/ Height	1800 mm	1200 mm	Ver tabla peso máx. See table max. weight
Anchura/ Width	1200 mm	400 mm	

COR 60
Ventana 1 hoja practicable

COR 60
1 sash casement window

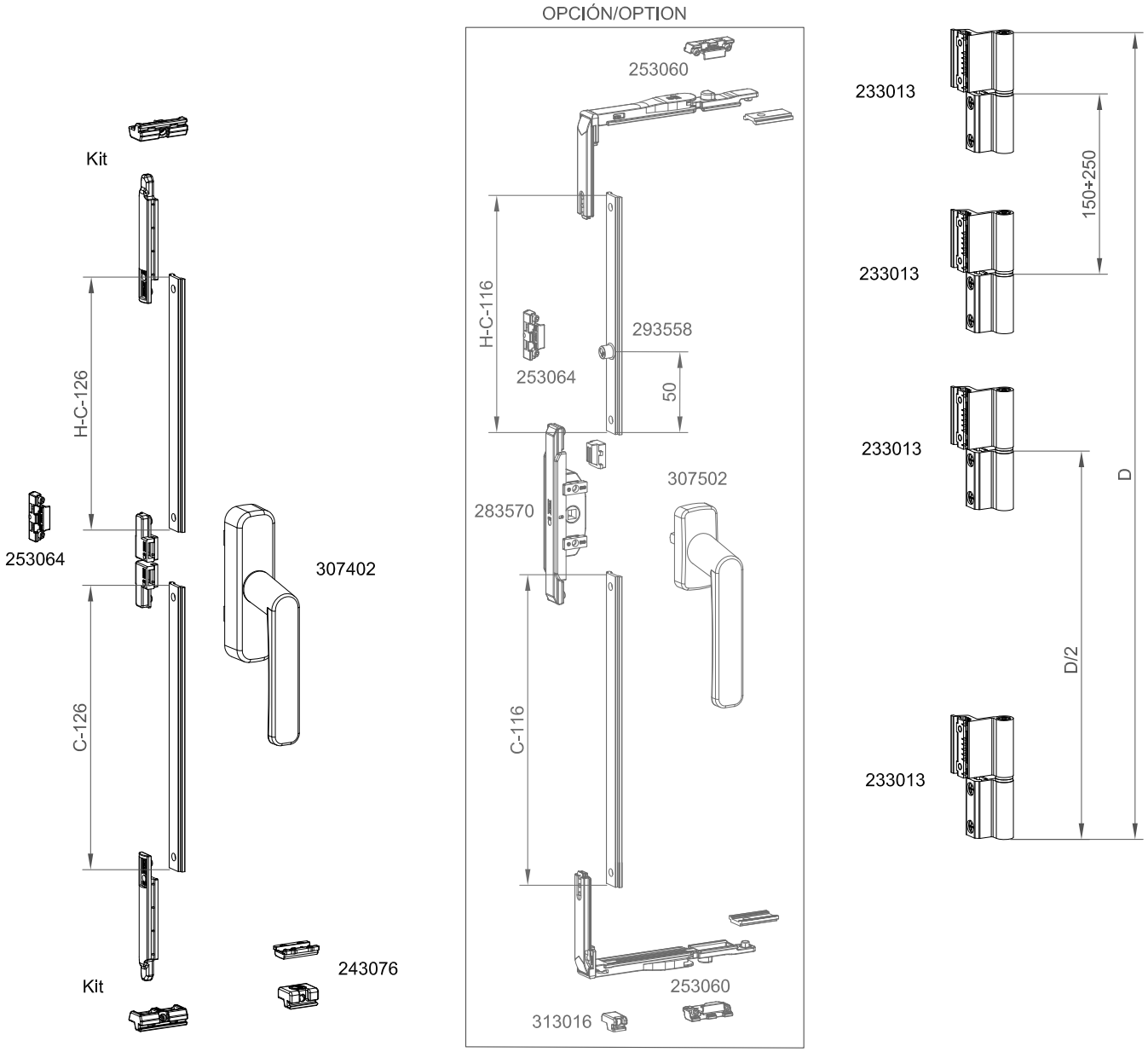

Ref. kit 303021

	Max.	Min.	
Altura/ Height	2600 mm	1800 mm	Ver tabla peso máx. See table max. weight
Anchura/ Width	1200 mm	400 mm	

COR 60
Ventana 1 hoja practicable

COR 60
1 sash casement window

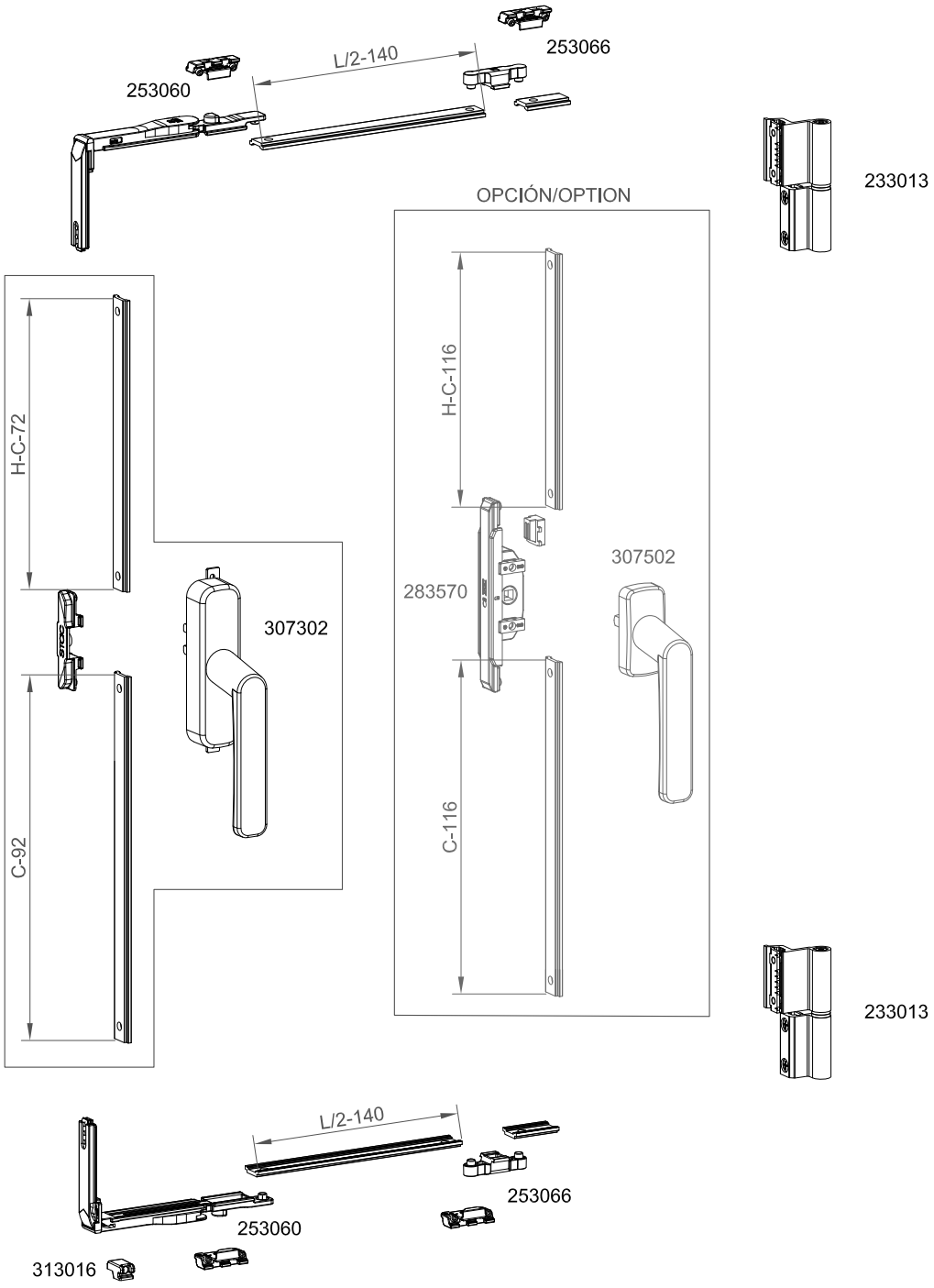

	Max.	Min.	
Altura/ Height	1200 mm	400 mm	Ver tabla peso máx. See table max. weight
Anchura/ Width	1500 mm	1200 mm	

COR 60
Ventana 1 hoja practicable

COR 60
1 sash casement window

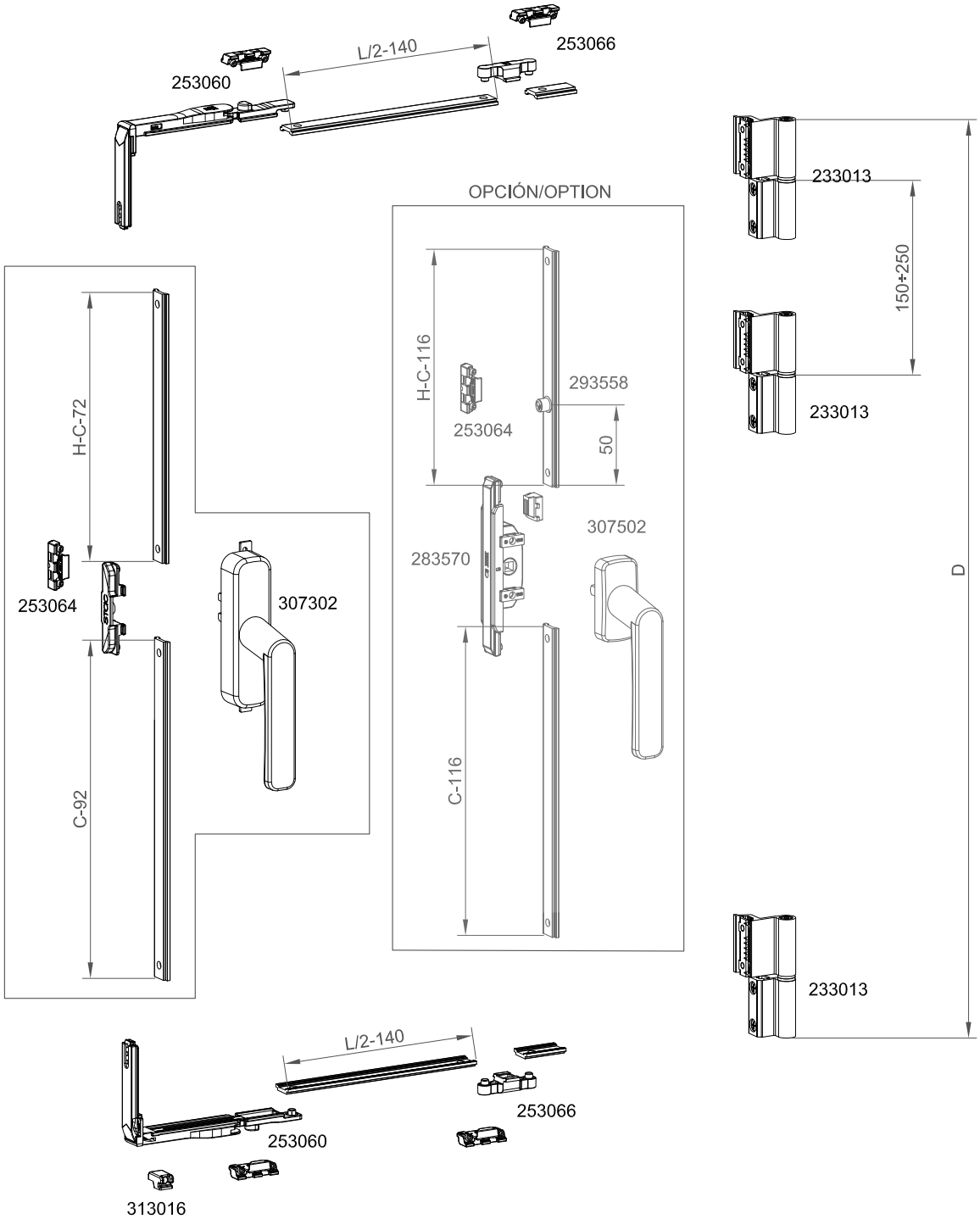

	Max.	Min.	
Altura/ Height	1800 mm	1200 mm	Ver tabla peso máx. See table max. weight
Anchura/ Width	1500 mm	1200 mm	

COR 60
Ventana 1 hoja practicable

COR 60
1 sash casement window

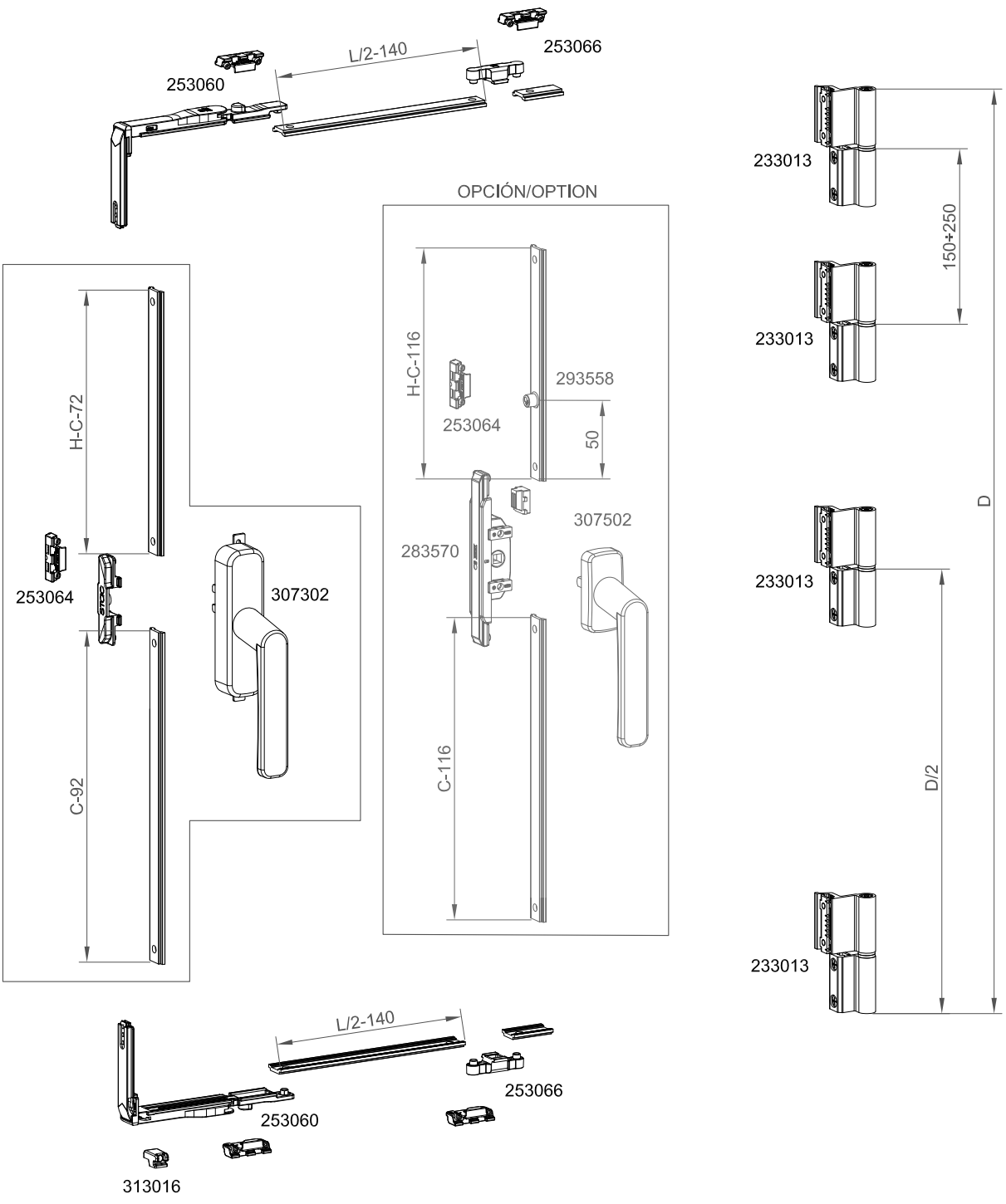

	Max.	Min.	
Altura/ Height	2600 mm	1800 mm	Ver tabla peso máx. See table max. weight
Anchura/ Width	1500 mm	1200 mm	

COR 60
Ventana 2 hojas practicable

COR 60
2 sash casement window

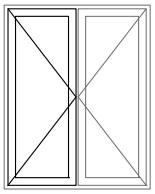



Kit

233033

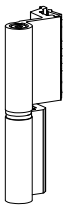



Kit

233033

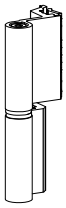

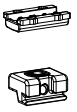

243076

Ref. kit 303022

	Max.	Min.	
Altura/ Height	1200 mm	470 mm	Ver tabla peso máx. See table max. weight
Anchura/ Width	1200 mm	400 mm	

COR 60
Ventana 2 hojas practicable

COR 60
2 sash casement window

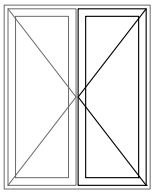



Kit

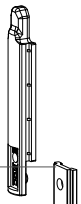

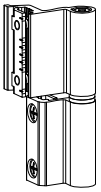

233013

H-C-126

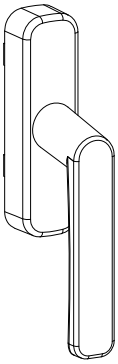

307402

C-126

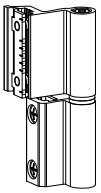

233013



243076



Kit



Ref. kit 303022

	Max.	Min.	
Altura/ Height	1200 mm	470 mm	Ver tabla peso máx. See table max. weight
Anchura/ Width	1200 mm	400 mm	

COR 60
Ventana 2 hojas practicable

COR 60
2 sash casement window

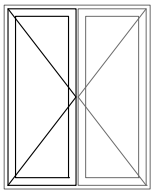

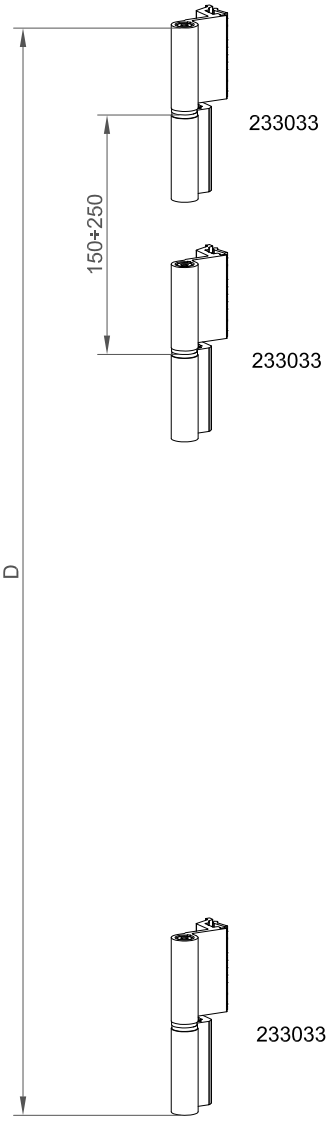



Kit



Kit

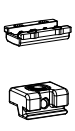

243076

Ref. kit 303022

	Max.	Min.	
Altura/ Height	1800 mm	1200 mm	Ver tabla peso máx. See table max. weight
Anchura/ Width	1200 mm	400 mm	

COR 60
Ventana 2 hojas practicable

COR 60
2 sash casement window

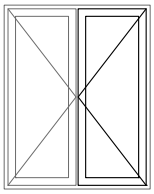

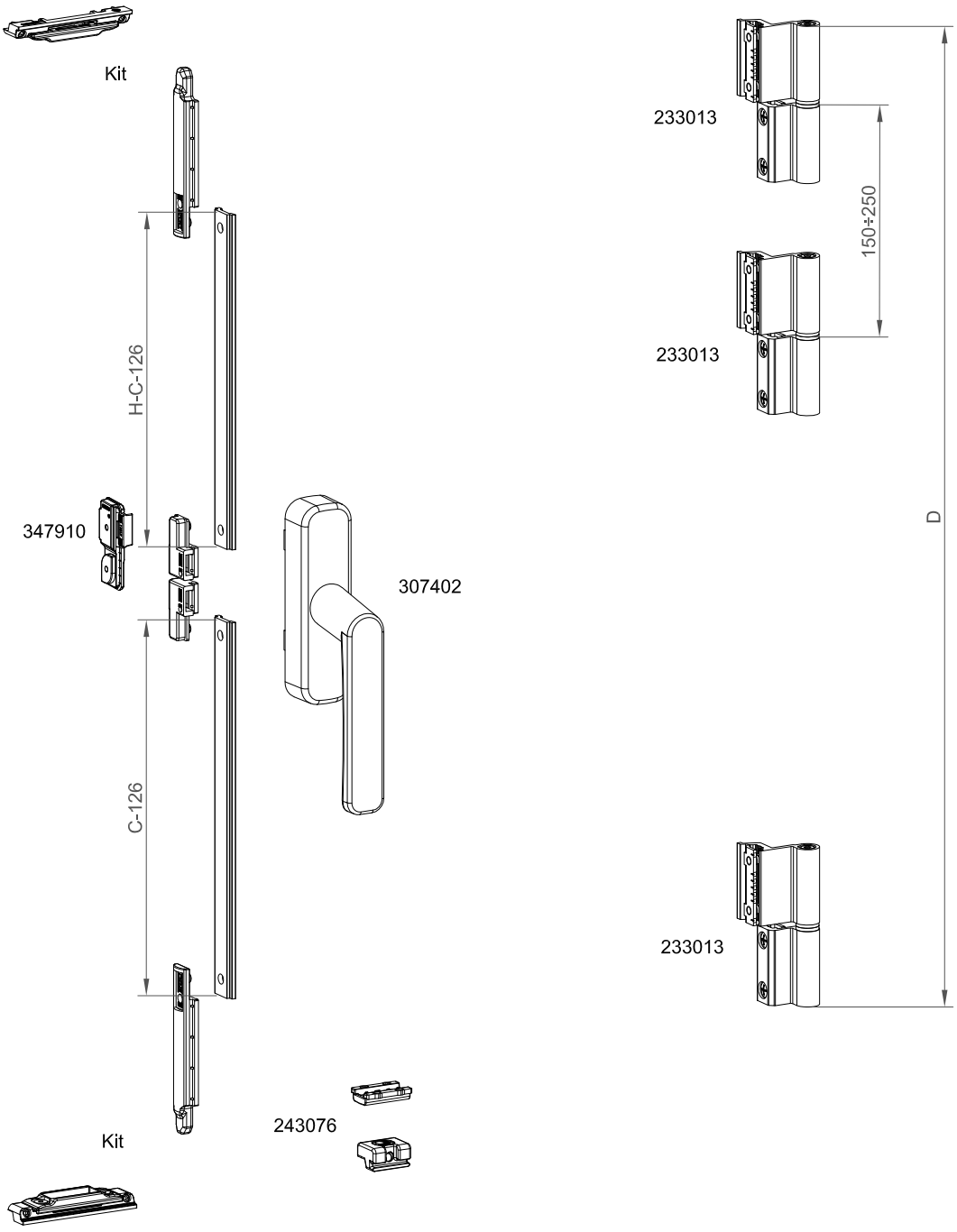

Ref. kit 303022

	Max.	Min.	
Altura/ Height	1800 mm	1200 mm	Ver tabla peso máx. See table max. weight
Anchura/ Width	1200 mm	400 mm	

COR 60
Ventana 2 hojas practicable

COR 60
2 sash casement window

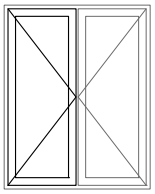

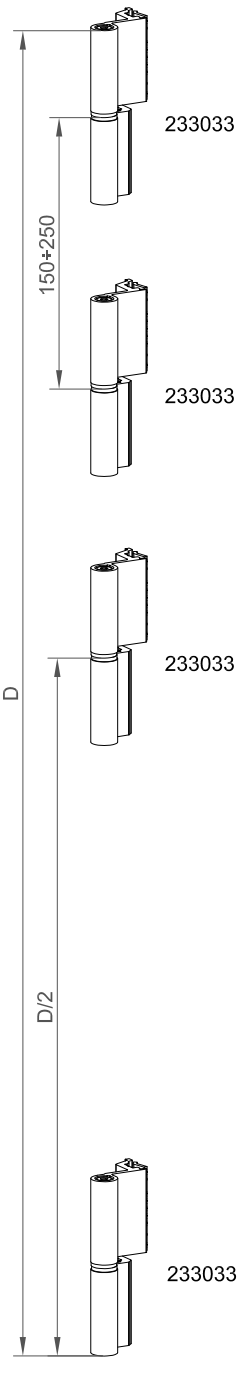



Kit



Kit

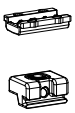

243076

Ref. kit 303022

	Max.	Min.	
Altura/ Height	2600 mm	1800 mm	Ver tabla peso máx. See table max. weight
Anchura/ Width	1200 mm	400 mm	

COR 60
Ventana 2 hojas practicable

COR 60
2 sash casement window

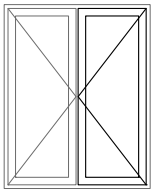

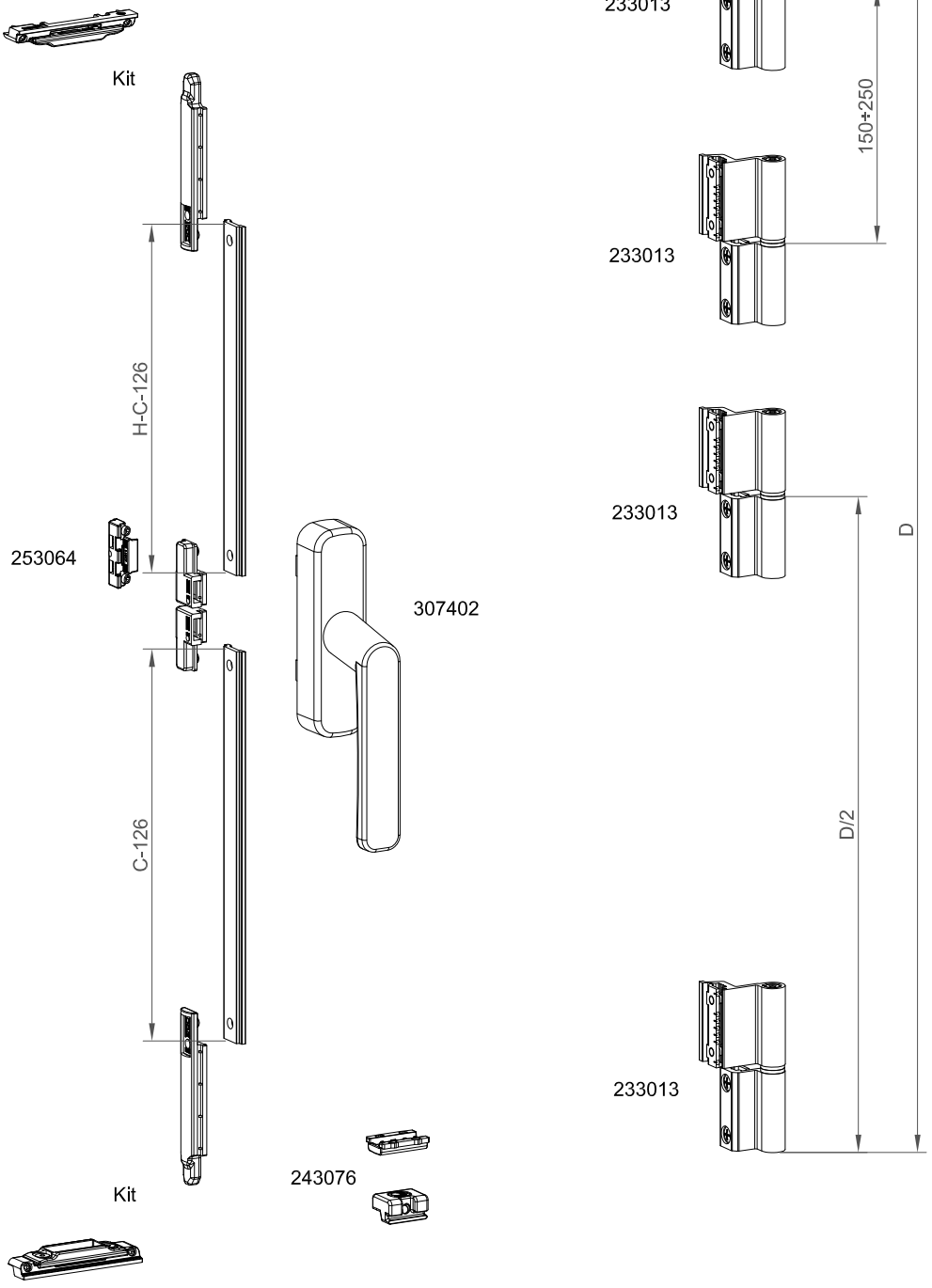

Ref. kit 303022

	Max.	Min.	
Altura	2600 mm	1800 mm	Ver tabla peso máx.
Anchura	1200 mm	400 mm	

COR 60
Microventilación practicable

COR 60
Casement microventilation

TRANSMISION/TRANSMISSION	A	B	C	D	E	X
FUNDA/COVER	HS-126	HS-193	HS-82	HI-167	HI-133	HI-105
CAJA DE TRANSMISION/TRANSMISSION BOX	HS-160	HS-227	HS-116	HI-201	HI-167	HI-70

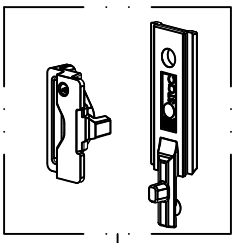

290275
Conjunto microventilación/
Microventilation set

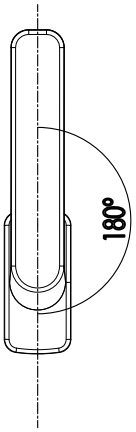

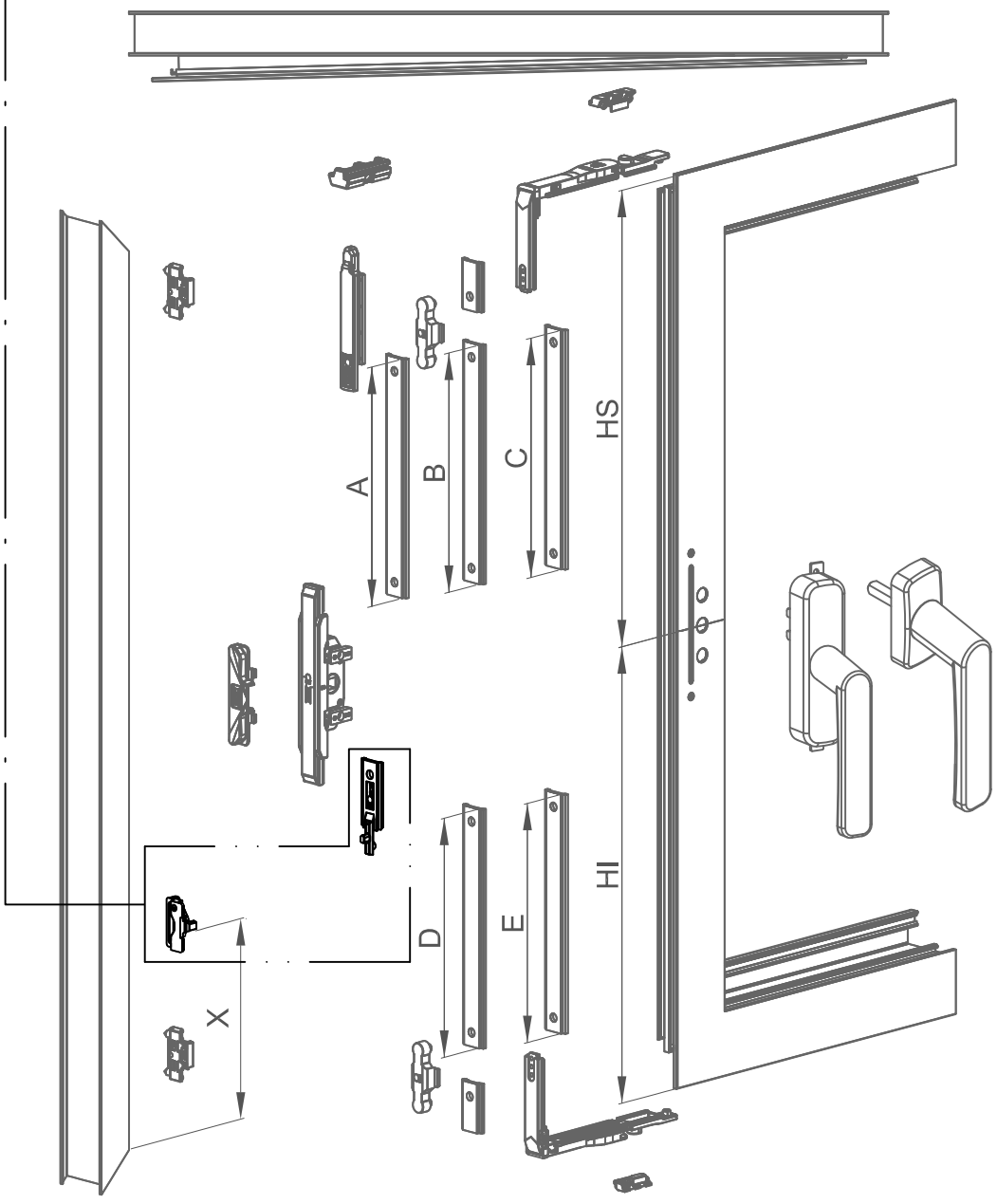

VENTANA 1 HOJA PRACTICABLE APERTURA EXTERIOR / 1 SASH OUTWARDS OPENING CASEMENT WINDOW

	L <= (mm)	1200			1500		
	H <= (mm)	1200	1800	2600	1200	1800	2600
Descripción / Description	**Referencia/ Reference**						
Manilla apertura exterior / Outwards opening handle	307522	1	1	1	1	1	1
Caja transmisión / Transmission box	341014	1	1	1	1	1	1
Ángulo de reenvío y cerradero / Return angle and striker	253060				2	2	2
Kit punto de cierre terminal / Terminal locking point kit	337062		1	1		1	1
Punto cierre intermedio / Intermediate locking point	253066	2	2	3	2	2	3
Bisagra ventana derecha / Right window hinge	233013	2	3	4	2	3	4
Bisagra ventana izquierda / Left window hinge	233033						
Conjunto resbalón / Latch set	243076	1	1	1			
Resbalón ángulo reenvío / Return angle latch	313016				1	1	1

Peso máx / Max weight(*)	Ancho min / Min width 400 mm	Alto min / Min height 500 mm

** Ver tabla/ See table*

VENTANA 2 HOJAS PRACTICABLES APERTURA EXTERIOR / 2 SASH OUTWARDS OPENING CASEMENT WINDOW

	L <= (mm)	1200		
	H <= (mm)	1200	1800	2600
Descripción / Description	**Referencia/ Reference**			
Manilla apertura exterior / Outwards opening handle	307522	1	1	1
Caja transmisión / Transmission box	341014	1	1	1
Punto cierre intermedio / Intermediate locking point	253066			1
Punto cierre intermedio / Intermediate locking point	337066	2	2	2
Kit punto de cierre terminal / Terminal locking point kit	337062		1	1
Bisagra ventana derecha / Right window hinge	233013	2	3	4
Bisagra ventana izquierda / Left window hinge	233033	2	3	4
Pasador largo practicable / Long casement shootbolt	253079	2	2	2
Conjunto Resbalón / Latch set	243076	2	2	2

Peso máx / Max weight (*)	Ancho min / Min width 400 mm	Alto min / Min height 700 mm

** Ver tabla/ See table*

COR 60
Tablas accesorios para ventanas y balconeras practicables apertura exterior

COR 60
Accessories table for outwards opening casement windows and balconies

Peso máximo por hoja en función de las dimensiones

Max weight per sash in accordance to dimensions

Con 2 bisagras/With 2 hinges: 60 kg PESO MÁXIMO/MAX. WEIGHT

H												
2600											53	47
2500										56	49	45
2400										52	47	43
2300									55	49	44	41
2200									51	46	42	39
2100								55	48	43	40	38
2000								51	45	41	38	36
1900		60 Kg					55	47	42	39	37	35
1800							50	44	40	37	35	33
1700						54	46	41	38	35	34	32
1600						49	43	39	36	34	32	31
1500					53	45	40	37	34	33	31	30
1400					48	42	38	35	33	31	30	29
1300				53	44	39	35	33	31	30	29	28
1200				47	40	36	33	31	30	29	28	27
1100			51	42	37	34	32	30	29	28	27	26
1000			45	38	34	32	30	29	28	27	26	26
900		50	40	35	32	30	29	28	27	26	25	25
800		43	36	32	30	28	27	26	26	25	25	24
700	48	38	33	30	28	27	26	25	25	24	24	24
600	40	33	30	28	27	26	25	24	24	24	--	--
500	34	30	28	26	25	25	24	--	--	--	--	--
L	**400**	**500**	**600**	**700**	**800**	**900**	**1000**	**1100**	**1200**	**1300**	**1400**	**1500**

	Configuración con peso máximo/Configuration with max. weight
XX	Configuración con limitación de peso/Configuration with weight limit
	Recomendable utilizar 3 o más bisagras/3 or more hinges recommended
--	Configuraciones no realizables/Configurations not possible

NOTA/NOTE: Para configuraciones de hoja de grandes dimensiones y pesos, consultar con el Departamento Técnico de Cortizo./For sash configurations of big dimensions and weights, consult with Cortizo Technical Department

Peso máximo por hoja en función de las dimensiones

Max. Weight per sash in accordance to dimensions

Con 3 bisagras/With 3 hinges: 75 kg PESO MÁXIMO/MAX. WEIGHT

H												
2600											66	59
2500										70	62	56
2400										65	58	54
2300									69	61	55	51
2200									64	57	53	49
2100								69	60	54	50	47
2000								63	56	51	48	45
1900		75 Kg					68	59	53	49	46	43
1800							63	55	50	46	44	42
1700						68	58	52	47	44	42	40
1600						61	54	49	45	42	40	39
1500					67	56	50	46	43	41	39	38
1400					60	52	47	43	41	39	38	36
1300				66	55	48	44	41	39	38	36	35
1200				58	50	45	42	39	38	36	35	34
1100			64	53	46	42	39	38	36	35	34	33
1000			56	48	43	40	38	36	35	34	33	32
900		63	50	44	40	38	36	34	33	33	32	--
800		54	45	40	38	36	34	33	32	--	--	--
700	60	47	41	38	35	34	33	--	--	--	--	--
600	50	42	38	35	33	--	--	--	--	--	--	--
500	43	38	35	--	--	--	--	--	--	--	--	--
L	**400**	**500**	**600**	**700**	**800**	**900**	**1000**	**1100**	**1200**	**1300**	**1400**	**1500**

	Configuración con peso máximo/Configuration with max. weight.
XX	Configuración con limitación de peso/Configuration with weight limit.
	Recomendable utilizar 4 bisagras/4 hinges recommended.
--	Configuraciones no realizables/Configurations not possible

NOTA/NOTE: Para configuraciones de hoja de grandes dimensiones y pesos, consultar con el Departamento Técnico de Cortizo./For sash configurations of big dimensions and weights, consult with Cortizo Technical Department.

COR 60
Ventana 1 hoja apertura exterior

COR 60
1 sash outwards opening window

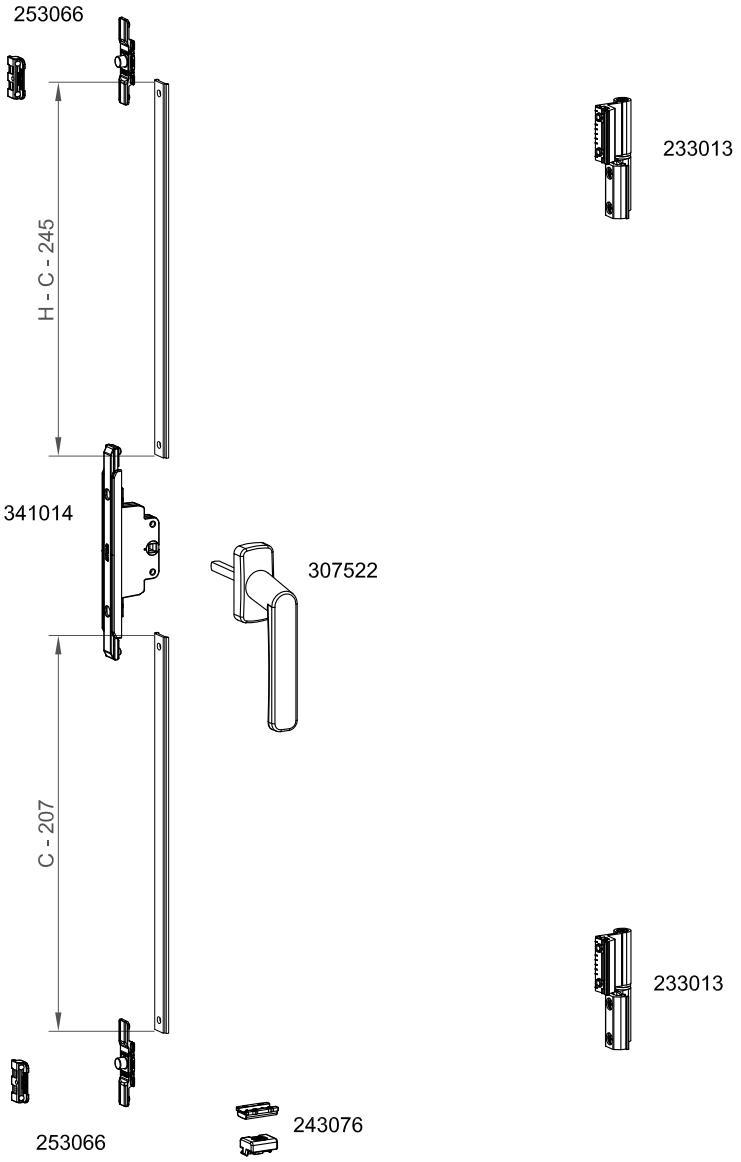

	Max.	Min.	
Altura/ Height	1200 mm	500 mm	Ver tabla peso max./ See table max. weight
Anchura/ Width	1200 mm	400 mm	

COR 60
Ventana 1 hoja apertura exterior

COR 60
1 sash outwards opening window

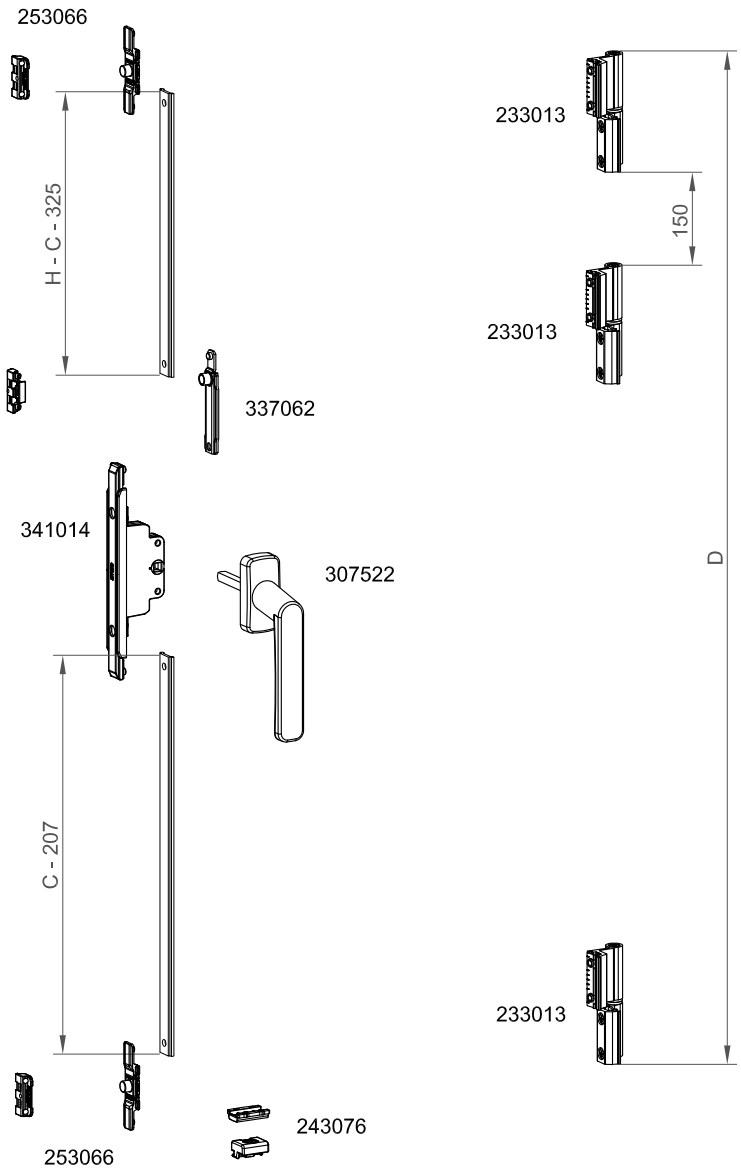

	Max.	Min.	
Altura/ Height	1800 mm	1200 mm	Ver tabla peso max./ See table max. weight
Anchura/ Width	1200 mm	400 mm	

COR 60
Ventana 1 hoja apertura exterior

COR 60
1 sash outwards opening window

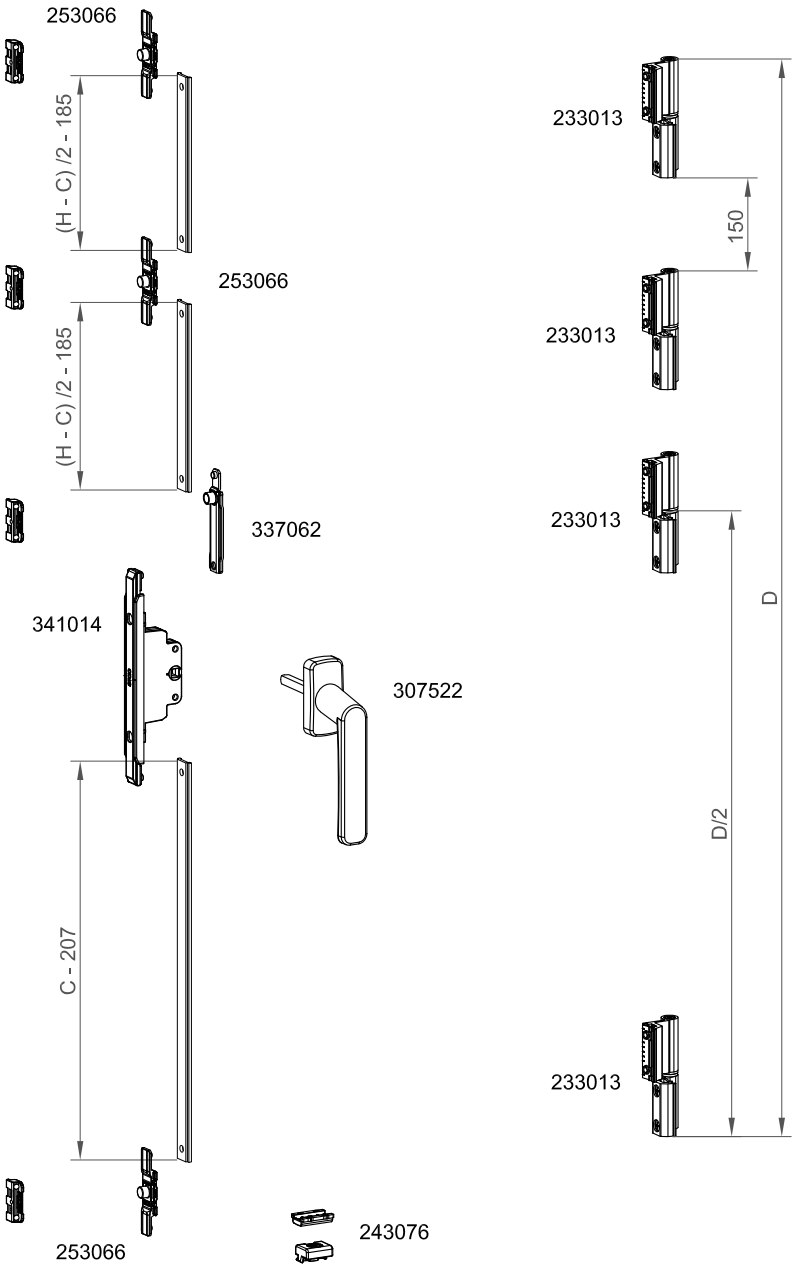

	Max.	Min.	
Altura/ Height	2600 mm	1800 mm	Ver tabla peso max./ See table max. weight
Anchura/ Width	1200 mm	400 mm	

COR 60
Ventana 1 hoja apertura exterior

COR 60
1 sash outwards opening window

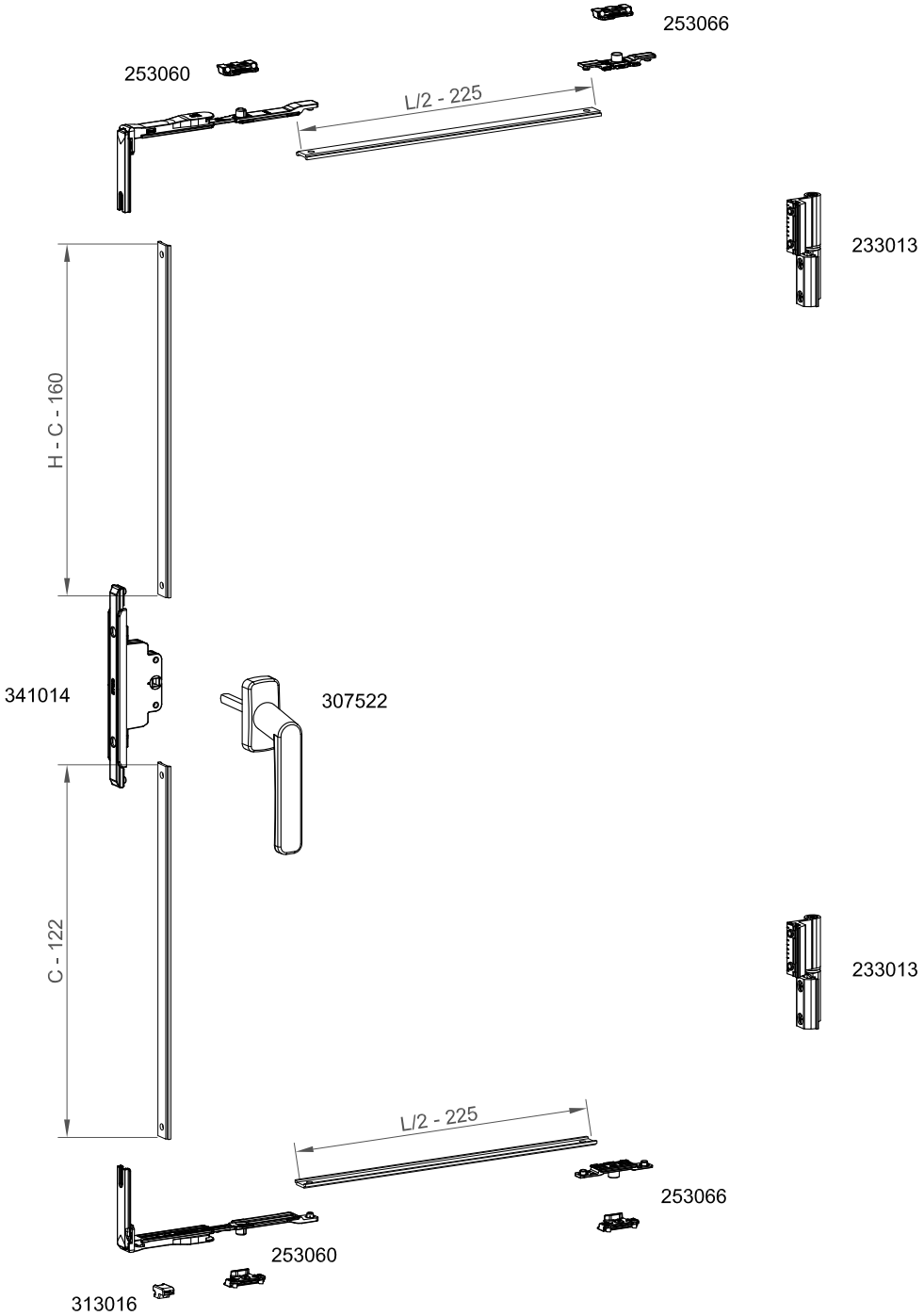

	Max.	Min.	
Altura/ Height	1200 mm	500 mm	Ver tabla peso max./ See table max. weight
Anchura/ Width	1500 mm	1200 mm	

COR 60
Ventana 1 hoja apertura exterior

COR 60
1 sash outwards opening window

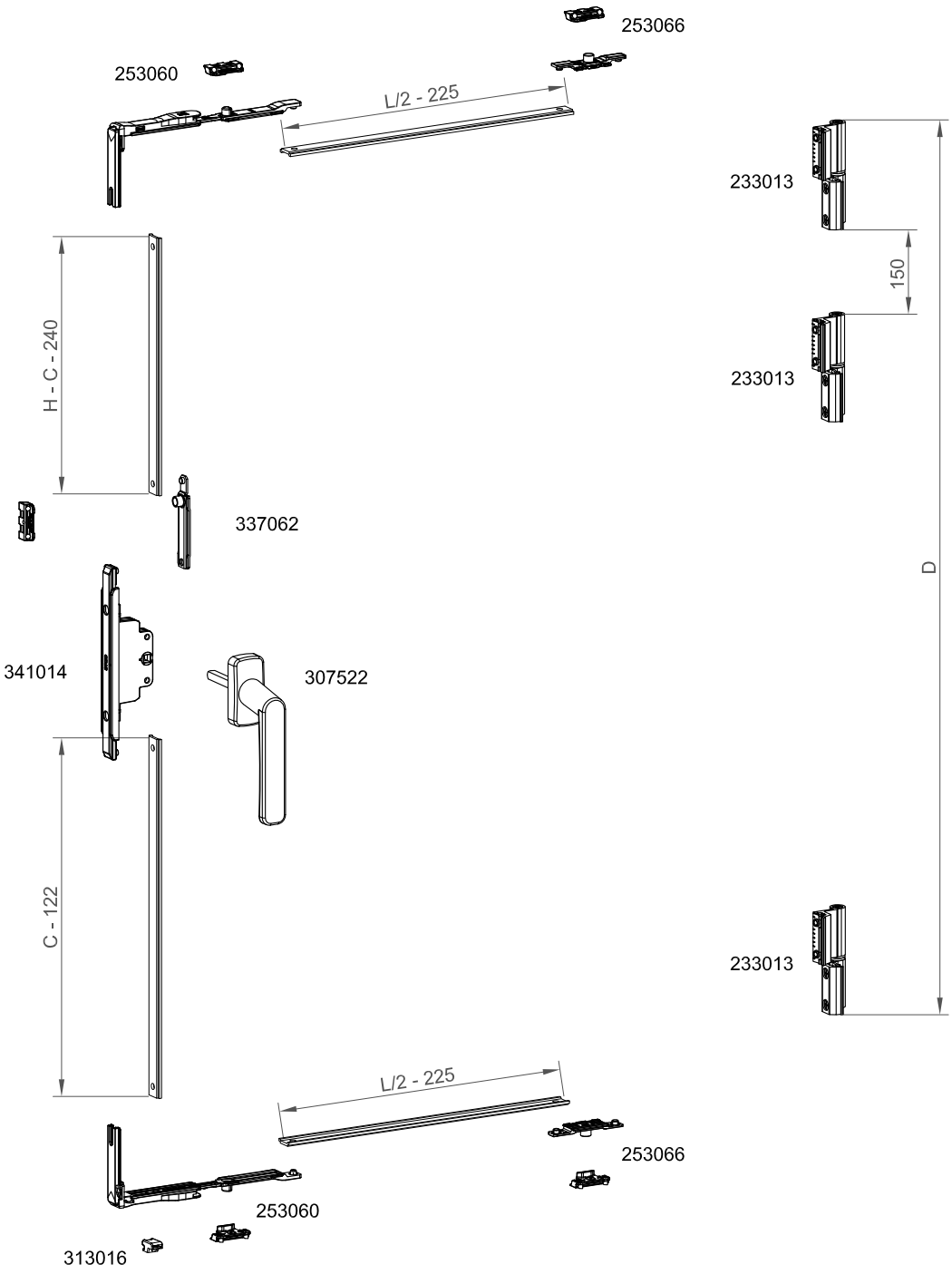

	Max.	Min.	
Altura/ Height	1800 mm	1200 mm	Ver tabla peso max./ See table max. weight
Anchura/ Width	1500 mm	1200 mm	

COR 60
Ventana 1 hoja apertura exterior

COR 60
1 sash outwards opening window

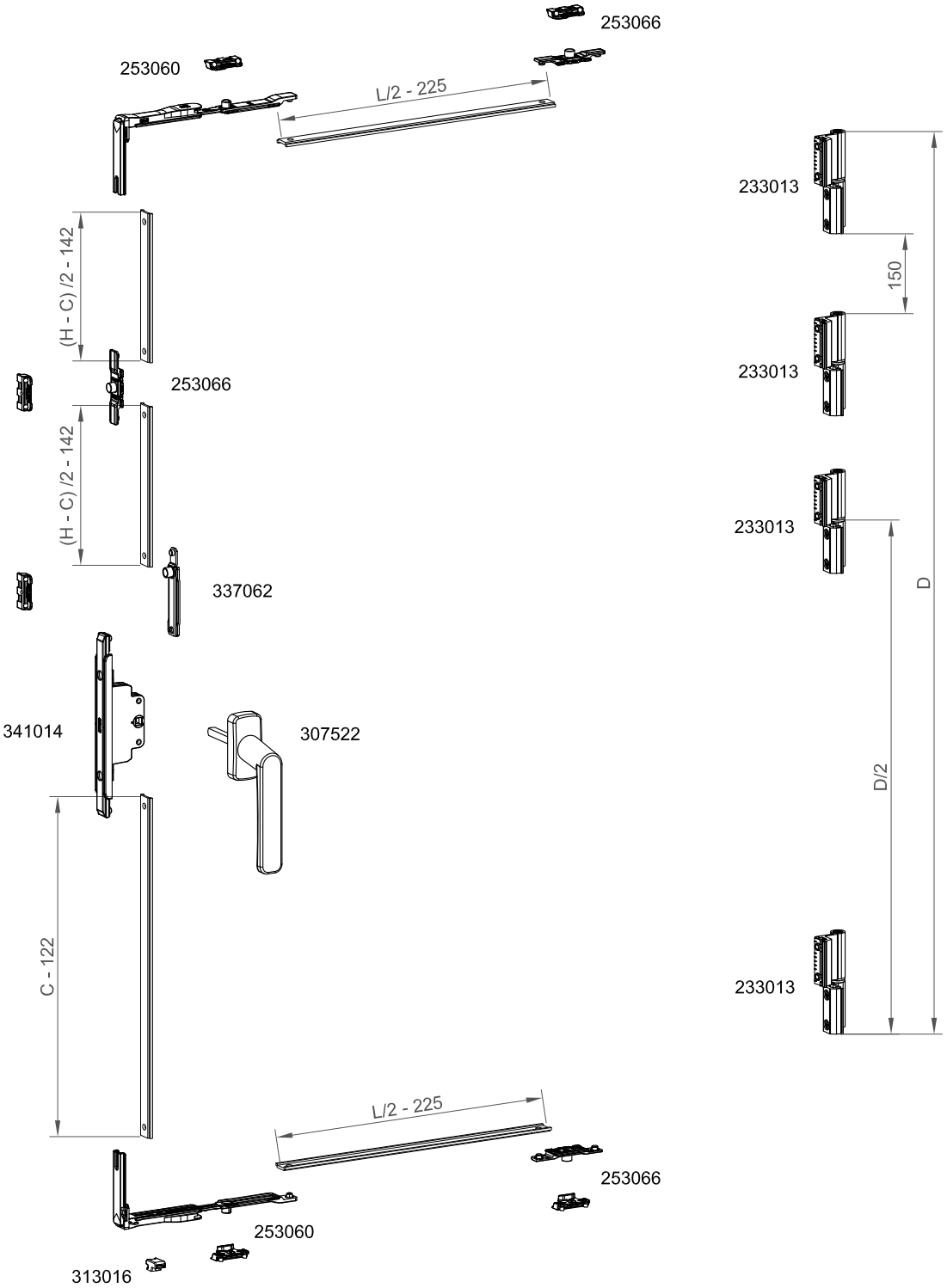

	Max.	Min.	
Altura/ Height	2600 mm	1800 mm	Ver tabla peso max./ See table max. weight
Anchura/ Width	1500 mm	1200 mm	

COR 60
Ventana 2 hojas apertura exterior

COR 60
2 sash outwards opening window

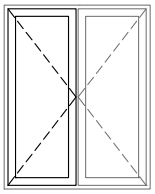

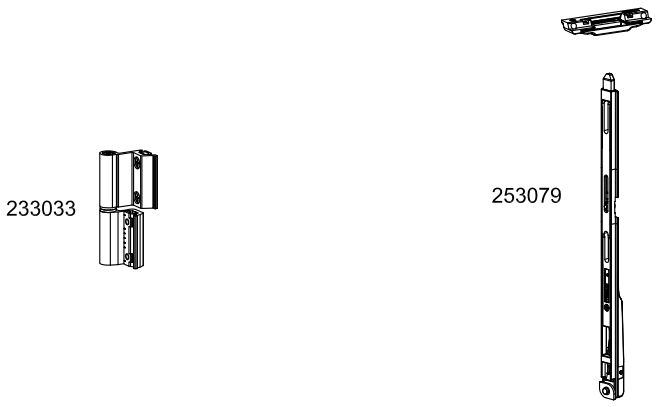

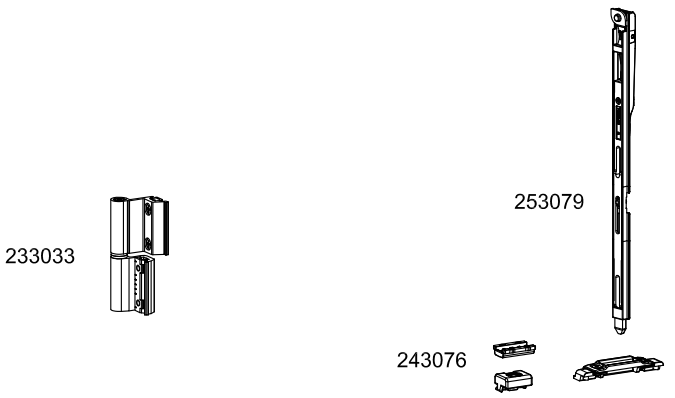

	Max.	Min.	
Altura/ Height	1200 mm	700 mm	Ver tabla peso max./ See table max. weight
Anchura/ Width	1200 mm	400 mm	

COR 60
Ventana 2 hojas apertura exterior

COR 60
2 sash outwards opening window

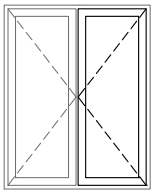

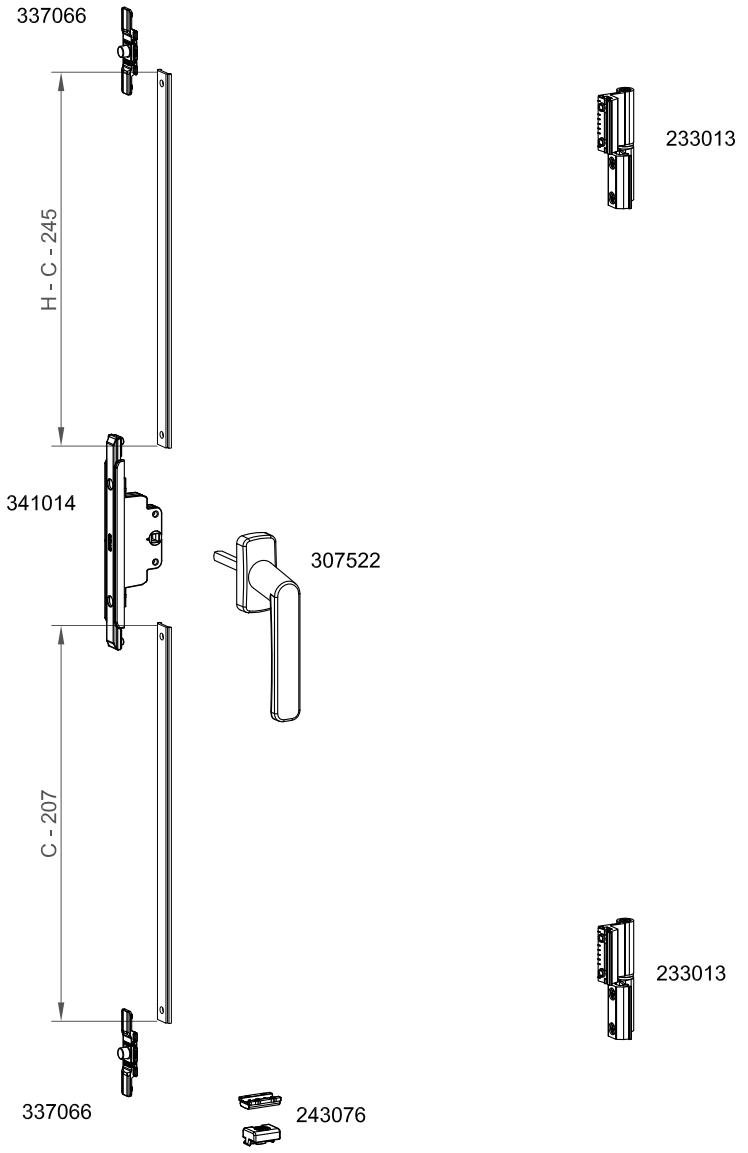

	Max.	Min.	
Altura/ Height	1200 mm	700 mm	Ver tabla peso max./ See table max. weight
Anchura/ Width	1200 mm	400 mm	

COR 60
Ventana 2 hojas apertura exterior

COR 60
2 sash outwards opening window

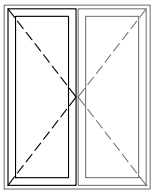

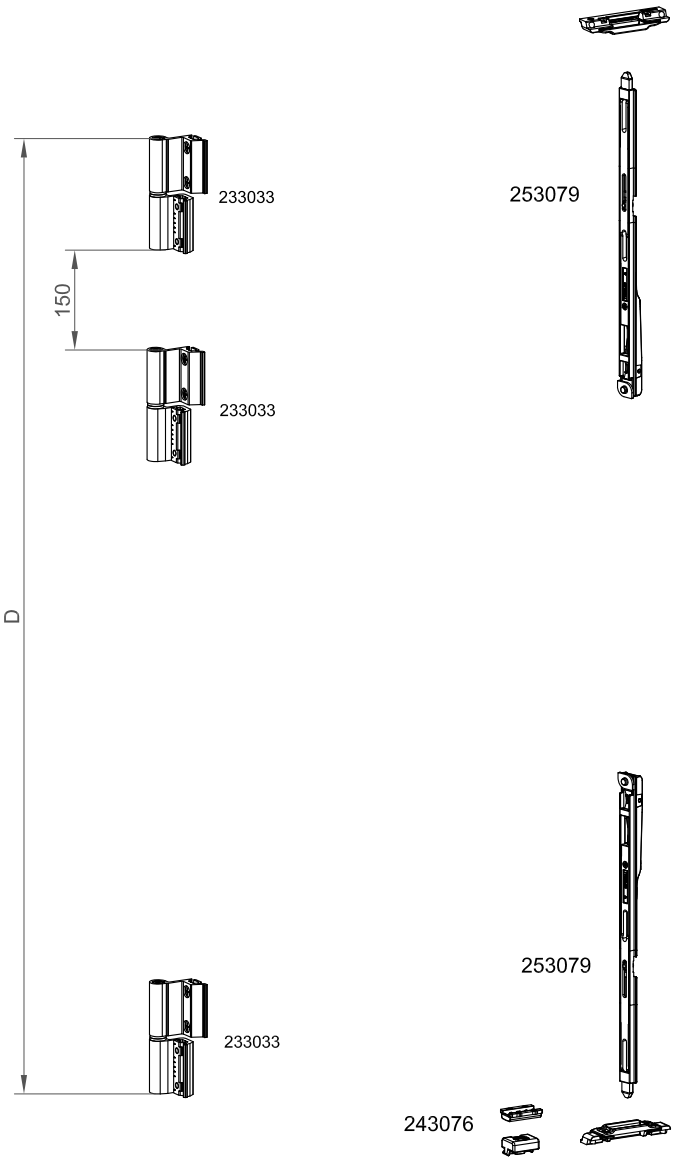

	Max.	Min.	
Altura/ Height	1800 mm	1200 mm	Ver tabla peso max./ See table max. weight
Anchura/ Width	1200 mm	400 mm	

COR 60
Ventana 2 hojas apertura exterior

COR 60
2 sash outwards opening window

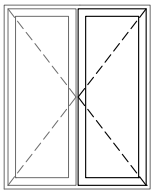

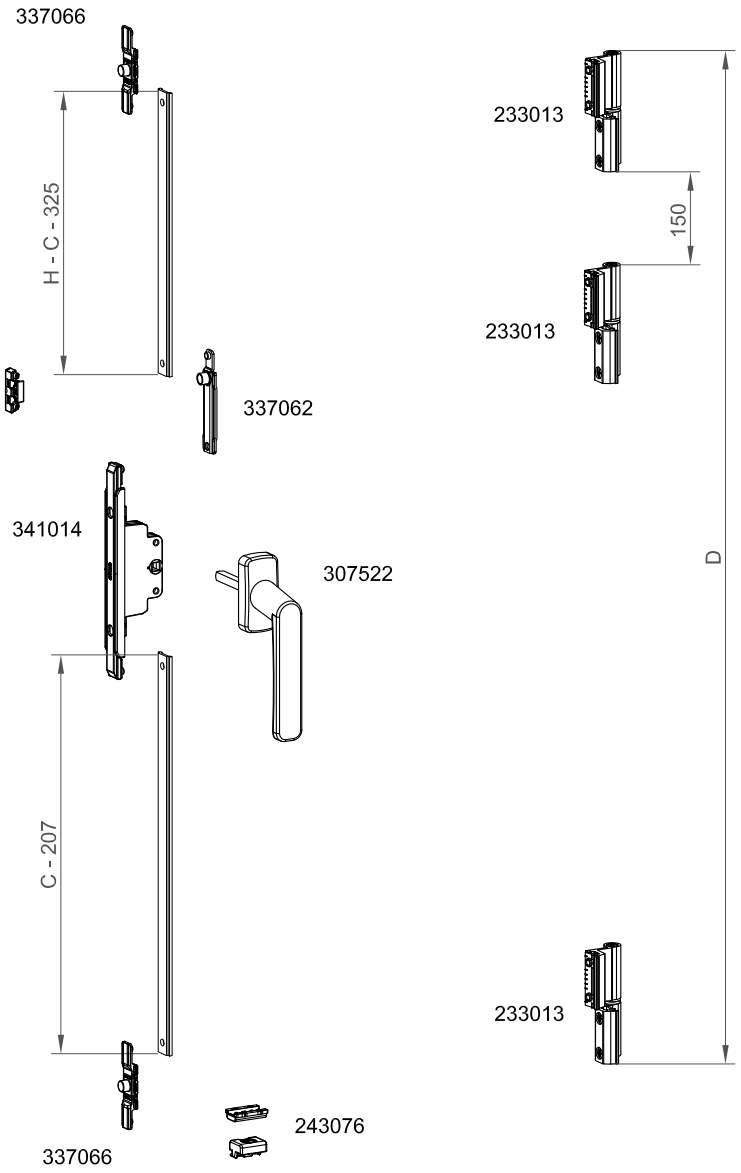

	Max.	Min.	
Altura/ Height	1800 mm	1200 mm	Ver tabla peso max./ See table max. weight
Anchura/ Width	1200 mm	400 mm	

COR 60
Ventana 2 hojas apertura exterior

COR 60
2 sash outwards opening window

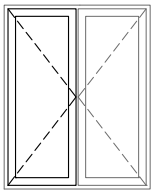

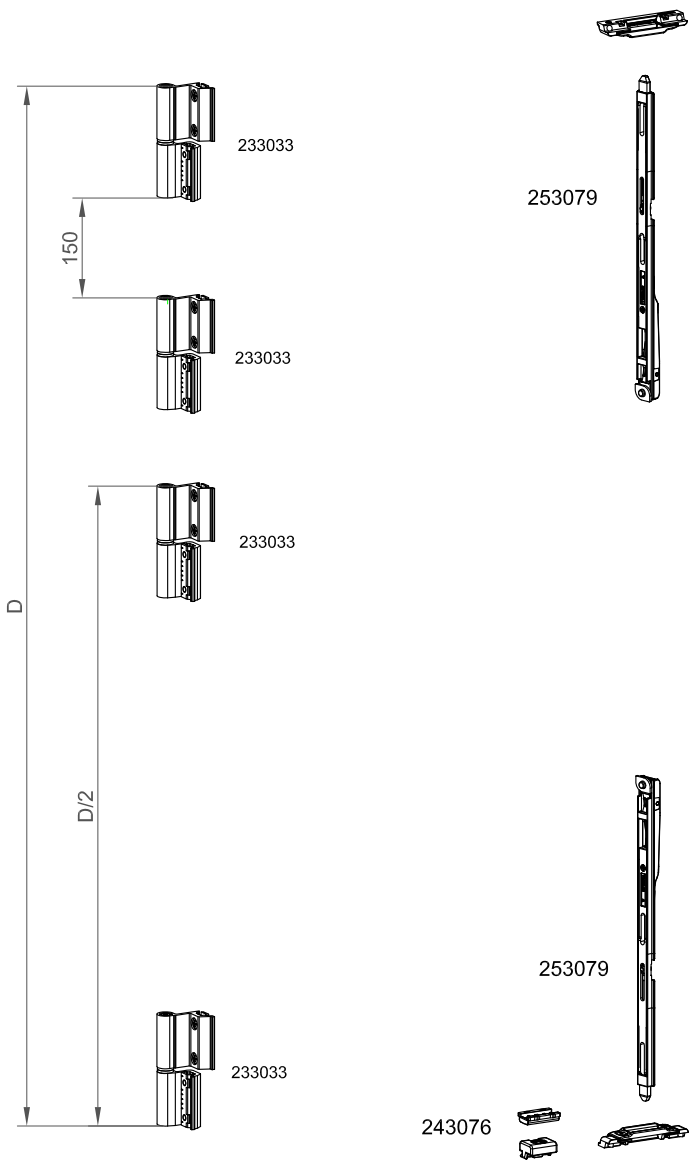

	Max.	Min.	
Altura/ Height	2600 mm	1800 mm	Ver tabla peso max./ See table max. weight
Anchura/ Width	1200 mm	400 mm	

COR 60
Ventana 2 hojas apertura exterior

COR 60
2 sash outwards opening window

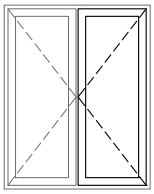

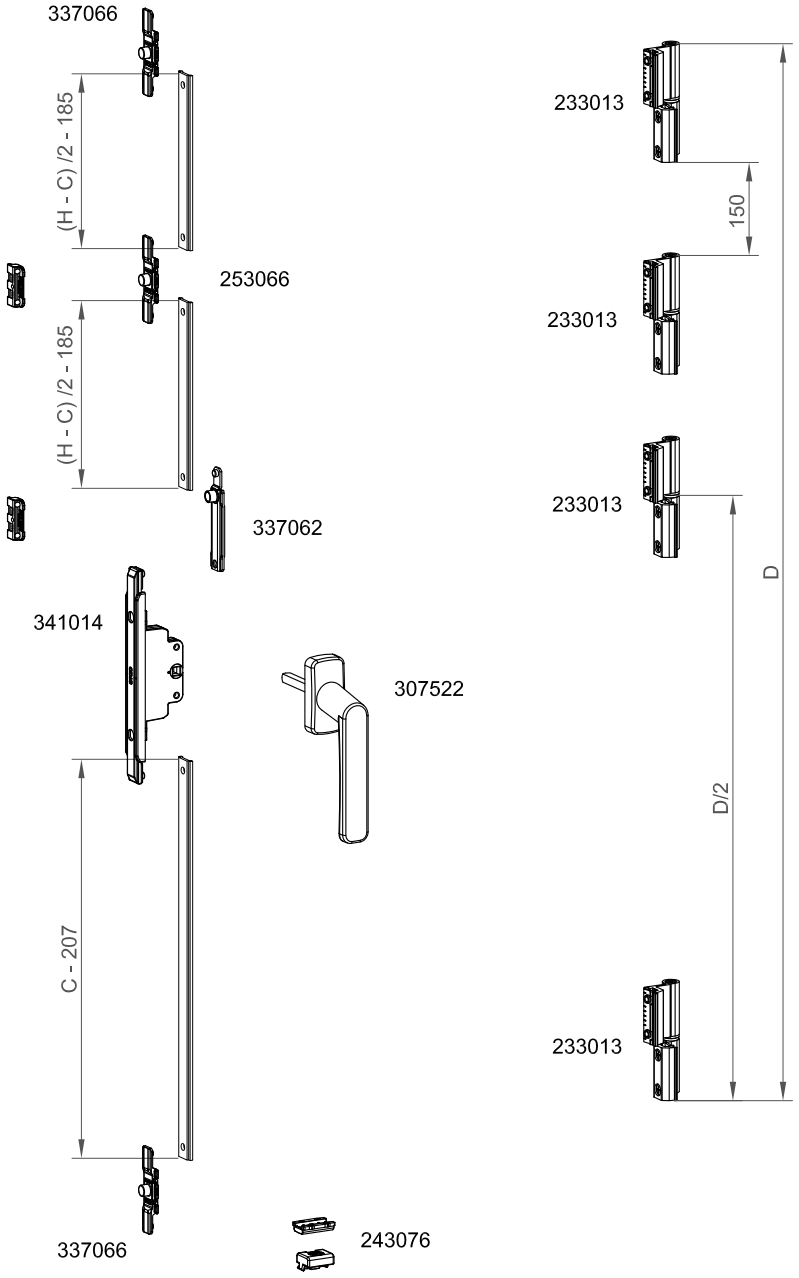

	Max.	Min.	
Altura/ Height	2600 mm	1800 mm	Ver tabla peso max./ See table max. weight
Anchura/ Width	1200 mm	400 mm	

COR 60
Apertura oscilobatiente cierre al inversor

COR 60
Opening tilt and turn locking to inverter

VENTANA 1 HOJA OSCILOBATIENTE - CIERRE AL INVERSOR
1 SASH TILT AND TURN - LOCKING TO INVERTER

	L <= (mm)	1200			1500		
	H <= (mm)	1200	1800	2600	1200	1800	2600
Descripción / Description	**Referencia/ Reference**						
Kit base oscilo / Base tilt kit	272011	1	1	1	1	1	1
Compas / Friction stay	*Ver tabla/ See table*	1	1	1	1	1	1
Cremona Cortizo OB / Cortizo tilt and turn cremone	307302	1	1	1	1	1	1
Conjunto punto cierre sup. / Additional locking point set	253063		1	1	1	2	2
Compas suplementario / Additional friction stay	253073				1	1	1
Cerradero para punto de cierre / Striker for locking point	253064			0*			0*
Remache para punto de cierre / Locking point rivets	293558			0*			0*

Peso máx./ Max. weight (*)	Ancho min./Min. width	Alto min./Min. height
	400 mm	450 mm

* *Ver tabla/ See table*

VENTANA 2 HOJAS OSCILOBATIENTE - CIERRE AL INVERSOR
2 SASH TILT AND TURN-LOCKING TO INVERTER

	L <= (mm)	1200		
	H <= (mm)	1200	1800	2600
Descripción / Description	**Referencia/ Reference**			
Kit base oscilo 2 hojas / Base 2 sash tilt kit	283311	1	1	1
Compas / Friction stay	*Ver tabla/ See table*	1	1	1
Cremona Cortizo OB / Cortizo tilt and turn cremone	307302	1	1	1
Conjunto punto cierre sup. / Additional locking point set	253063		1	1
Bisagra oculta / Concealed hinge	253065		1	1
Cerradero inversor Evo-Soft / Evo-Soft locking to inverter	347910		1	1*
Remache para punto de cierre / Locking point rivets	293558			0*

Peso máx./ Max. weight (*)	Ancho min./Min. width	Alto min./Min. height
	400 mm	700 mm

* *Ver tabla/ See table*

NOTA / NOTE:
* Cuando la altura de la cremona (H-C) es mayor de 1200, es necesario poner un punto de cierre adicional. Ver esquemas de montaje de herraje.
* When the height of the cremone (H-C) is bigger than 1200, it is necessary to fit an additional locking point. See schemes in hardware assembly.

COR 60
Apertura oscilobatiente cierre al inversor

COR 60
Opening tilt and turn locking to inverter

COMPAS / FRICTION STAY	Referencia / Reference	L Min	L Máx	"X"
COMPAS MICRO / MICRO FRICTION STAY	343075	400	699	110
COMPAS GRANDE / BIG FRICTION STAY	253070	700	1199	183
COMPAS GRANDE + SUPLEMENTARIO / BIG FRICTION STAY + ADDITIONAL	253070+253073	1200	1500	183

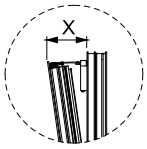

NOTA: * Para apertura con microventilación, añadir referencia 290275. Una unidad por apertura.

NOTE: * For microventilation opening, add reference 290275. 1 unit per sash.

COMPAS MICROVENTILACIÓN MICROVENTILATION FRICTION STAY	Referencia / Reference	L Min	L Máx	"X"
COMPAS MICRO / MICRO FRICTION STAY	343075	435	699	110
COMPAS GRANDE / BIG FRICTION STAY	253070	700	1199	183
COMPAS GRANDE + SUPLEMENTARIO / BIG FRICTION STAY + ADDITIONAL	253070+253073	1200	1500	183

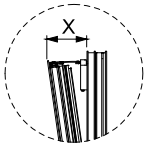

Peso máximo por hoja en función de las dimensiones

Max. Weight per sash according to dimensions

	H	L 400	500	600	700	800	900	1000	1100	1200	1300	1400	1500
HOJA BALCONERA / BALCONY SASH	2600									--	--	--	--
	2500										--	--	--
	2400											--	--
	2300											106	--
	2200										111	100	92
	2100									118	104	94	88
	2000			120 Kg						109	97	89	84
	1900								115	101	92	85	80
	1800								106	94	87	81	76
HOJA DE VENTANA/ WINDOW SASH	1700							112	98	89	82	77	73
	1600							103	91	84	78	74	70
	1500						109	94	85	79	74	71	68
	1400					118	99	88	80	75	71	68	65
	1300					105	91	82	76	71	68	65	63
	1200				114	94	84	76	71	68	65	63	61
	1100				100	86	78	72	68	65	62	60	59
	1000			109	89	79	72	68	64	62	60	58	57
	900			94	81	73	68	64	61	59	58	56	--
	800		103	84	74	68	64	61	59	57	56	--	--
	700	118	88	75	68	63	60	58	56	--	--	--	--
	600	94	76	68	63	59	57	--	--	--	--	--	--
	500	79	68	62	58	56	--	--	--	--	--	--	--
	L	400	500	600	700	800	900	1000	1100	1200	1300	1400	1500
		HOJA DE VENTANA / WINDOW SASH							HOJA DE BALCONERA / BALCONY SASH				

	Configuración con peso máximo / Configuration with max. weight
XX	Configuración con limitación de peso / Configuration with weight limit
--	Configuraciones no realizables / Configurations not possible

NOTA / NOTE: Para configuraciones de hoja de grandes dimensiones y pesos, consultar con el Departamento Técnico de Cortizo. / For sash configurations of big dimensions and weights, consult with Cortizo Technical Department.

COR 60
Apertura oscilobatiente cierre al inversor

COR 60
Opening tilt and turn locking to inverter

VENTANA 1 HOJA OSCILOBATIENTE CIERRE AL INVERSOR
1 SASH WINDOW TILT AND TURN LOCKING TO INVERTER

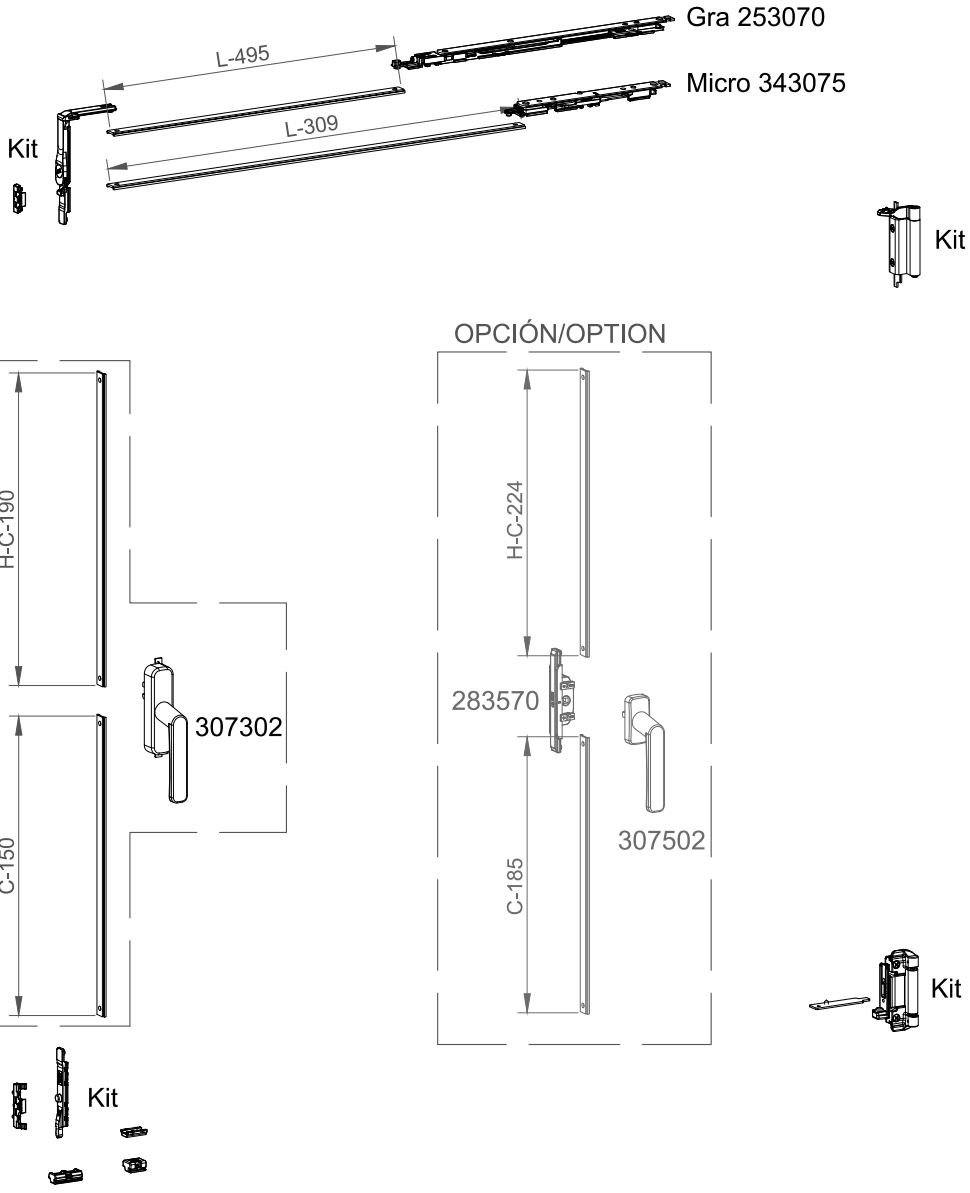

Ref. kit 272011

	Max.	Min.	
Altura/ Height	1200 mm	450 mm	Ver tabla de pesos max See table of max. weight
Anchura/ Width	1200 mm	400 mm	

COR 60
Apertura oscilobatiente cierre al inversor

COR 60
Opening tilt and turn locking to inverter

VENTANA 1 HOJA OSCILOBATIENTE CIERRE AL INVERSOR
1 SASH WINDOW TILT AND TURN LOCKING TO INVERTER

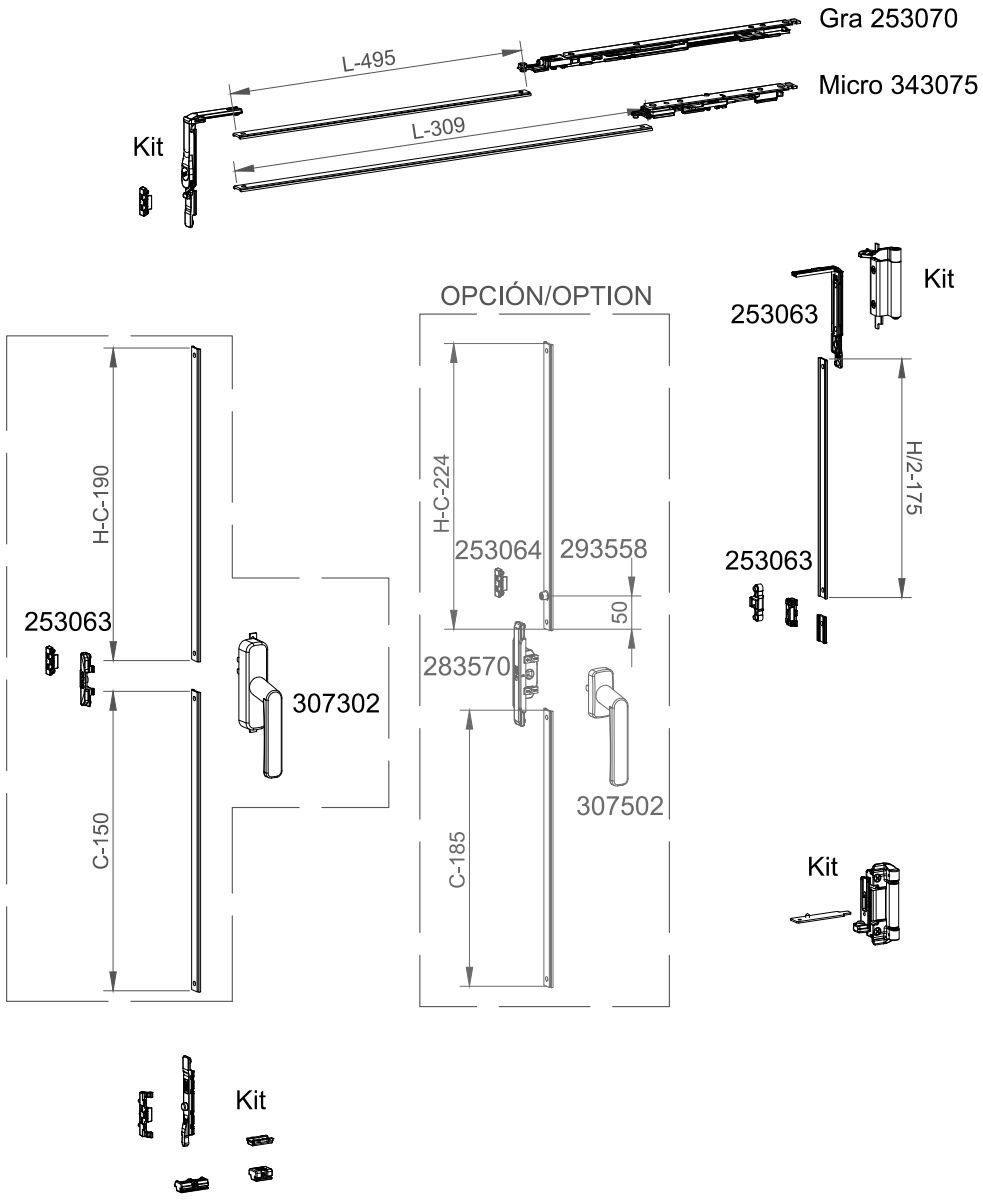

Ref. kit 272011

	Max.	Min.	
Altura/ Height	1800 mm	1200 mm	Ver tabla de pesos max./See table of max. weight
Anchura/ Width	1200 mm	400 mm	

COR 60
Apertura oscilobatiente cierre al inversor

COR 60
Opening tilt and turn locking to inverter

VENTANA 1 HOJA OSCILOBATIENTE CIERRE AL INVERSOR
1 SASH WINDOW TILT AND TURN LOCKING TO INVERTER

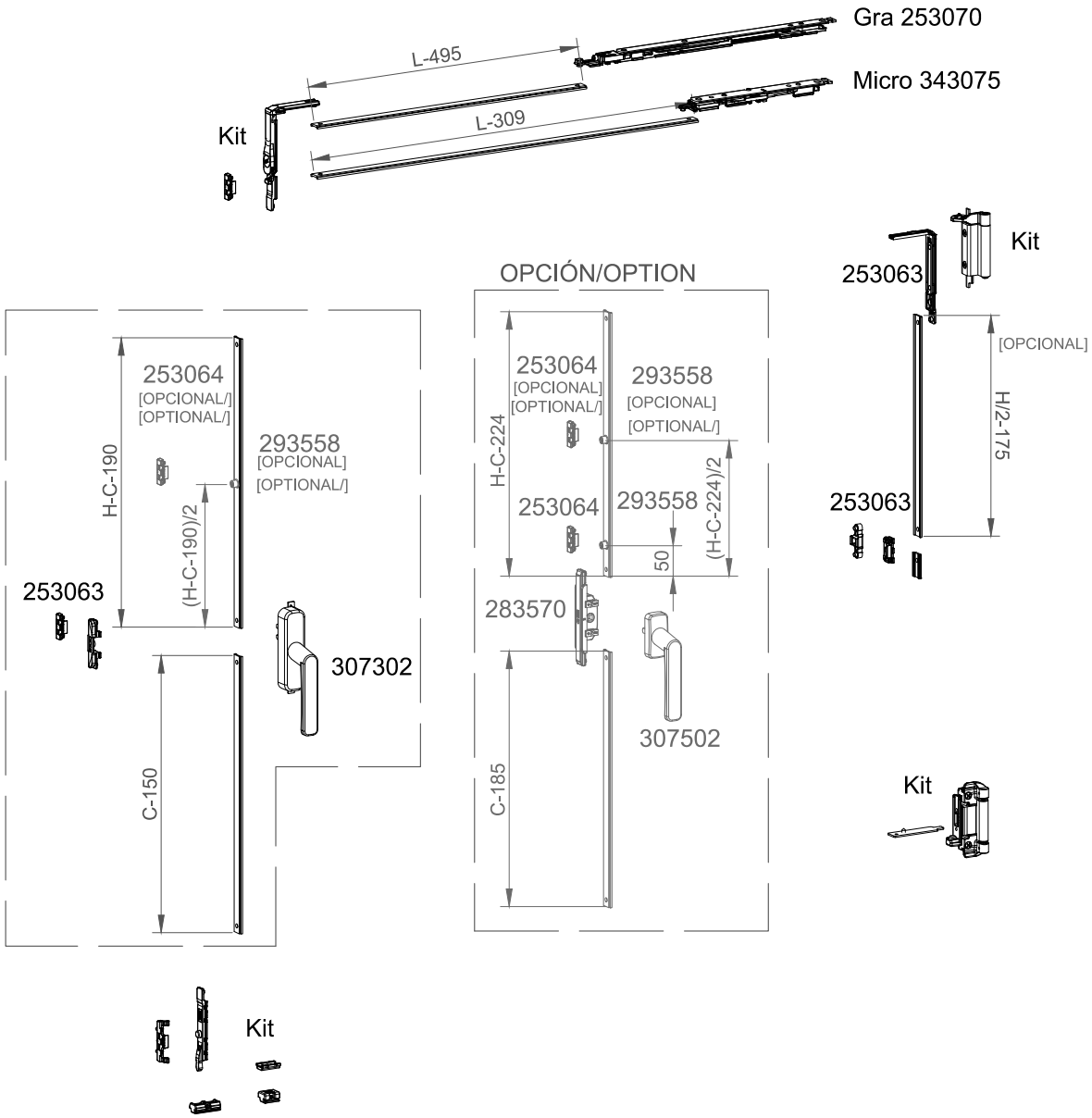

[PUNTO DE CIERRE OPCIONAL/OPTIONAL LOCKING POINT]:
Cuando H-C >1200 es necesario poner un punto de cierre adicional/.
When H-C >1200 an additional locking point is necessary

Ref. kit 272011

	Max.	Min.	
Altura/ Height	2600 mm	1800 mm	Ver tabla de pesos max./See table of max. weight
Anchura/ Width	1200 mm	400 mm	

COR 60
Apertura oscilobatiente cierre al inversor

COR 60
Opening tilt and turn locking to inverter

VENTANA 1 HOJA OSCILOBATIENTE CIERRE AL INVERSOR
1 SASH WINDOW TILT AND TURN LOCKING TO INVERTER

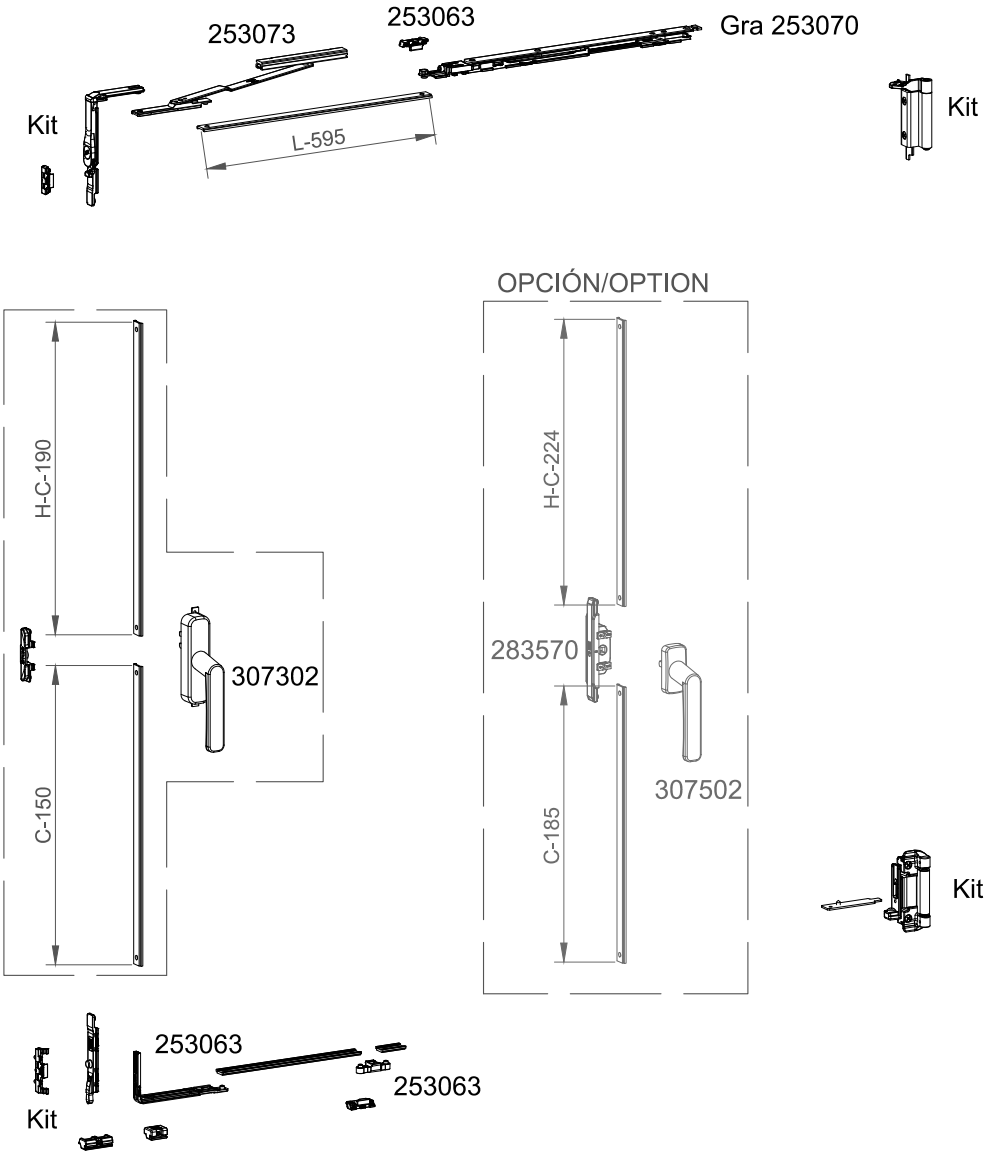

Ref. kit 272011

	Max.	Min.	
Altura/ Height	1200 mm	450 mm	Ver tabla de pesos max./See table of max. weight
Anchura/ Width	1500 mm	1200 mm	

COR 60
Apertura oscilobatiente cierre al inversor

COR 60
Opening tilt and turn locking to inverter

VENTANA 1 HOJA OSCILOBATIENTE CIERRE AL INVERSOR
1 SASH WINDOW TILT AND TURN LOCKING TO INVERTER

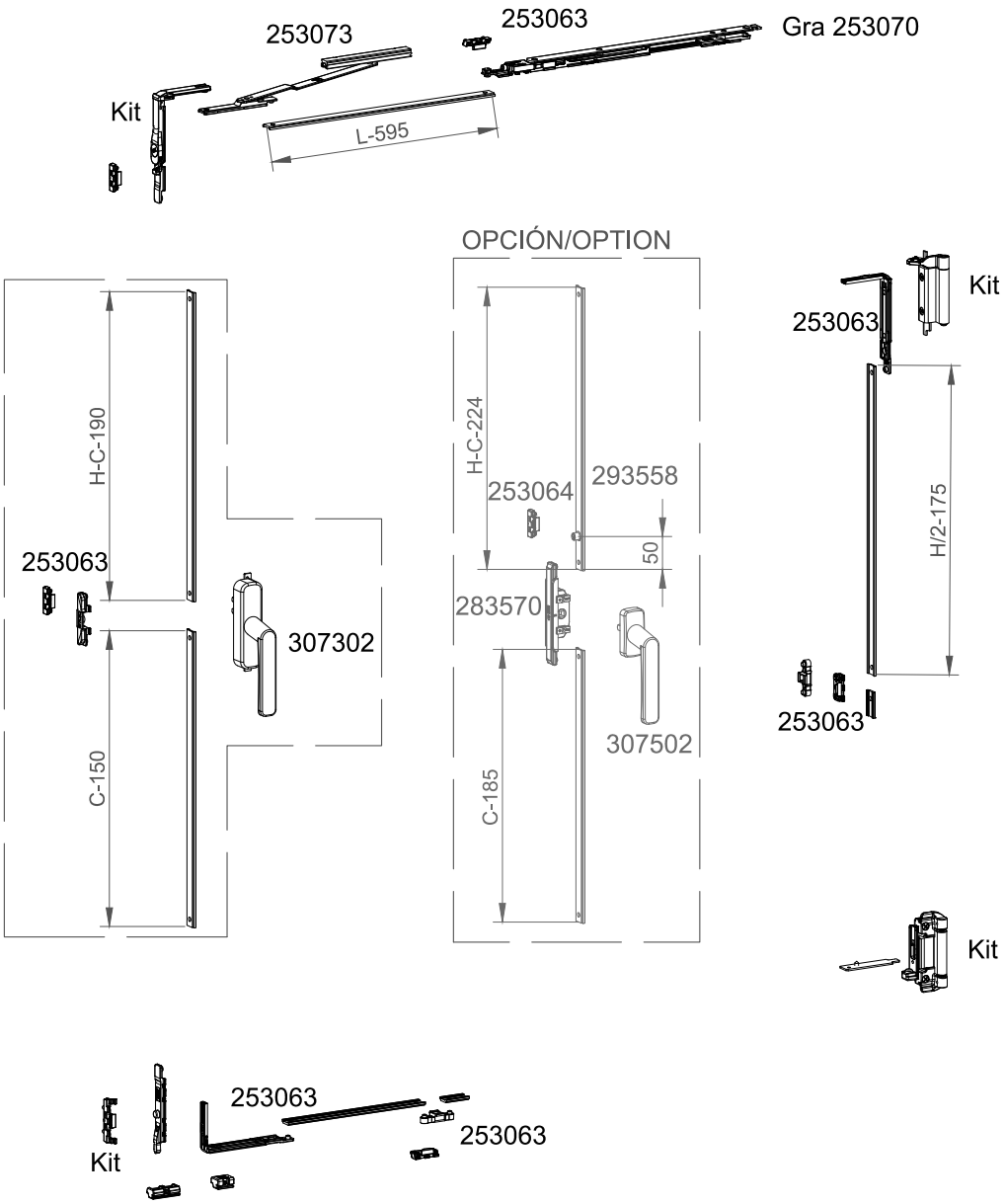

Ref. kit 272011

	Max.	Min.	
Altura/ Height	1800 mm	1200 mm	Ver tabla de pesos max./See table of max. weight
Anchura/ Width	1500 mm	1200 mm	

VENTANA 1 HOJA OSCILOBATIENTE CIERRE AL INVERSOR
1 SASH WINDOW TILT AND TURN LOCKING TO INVERTER

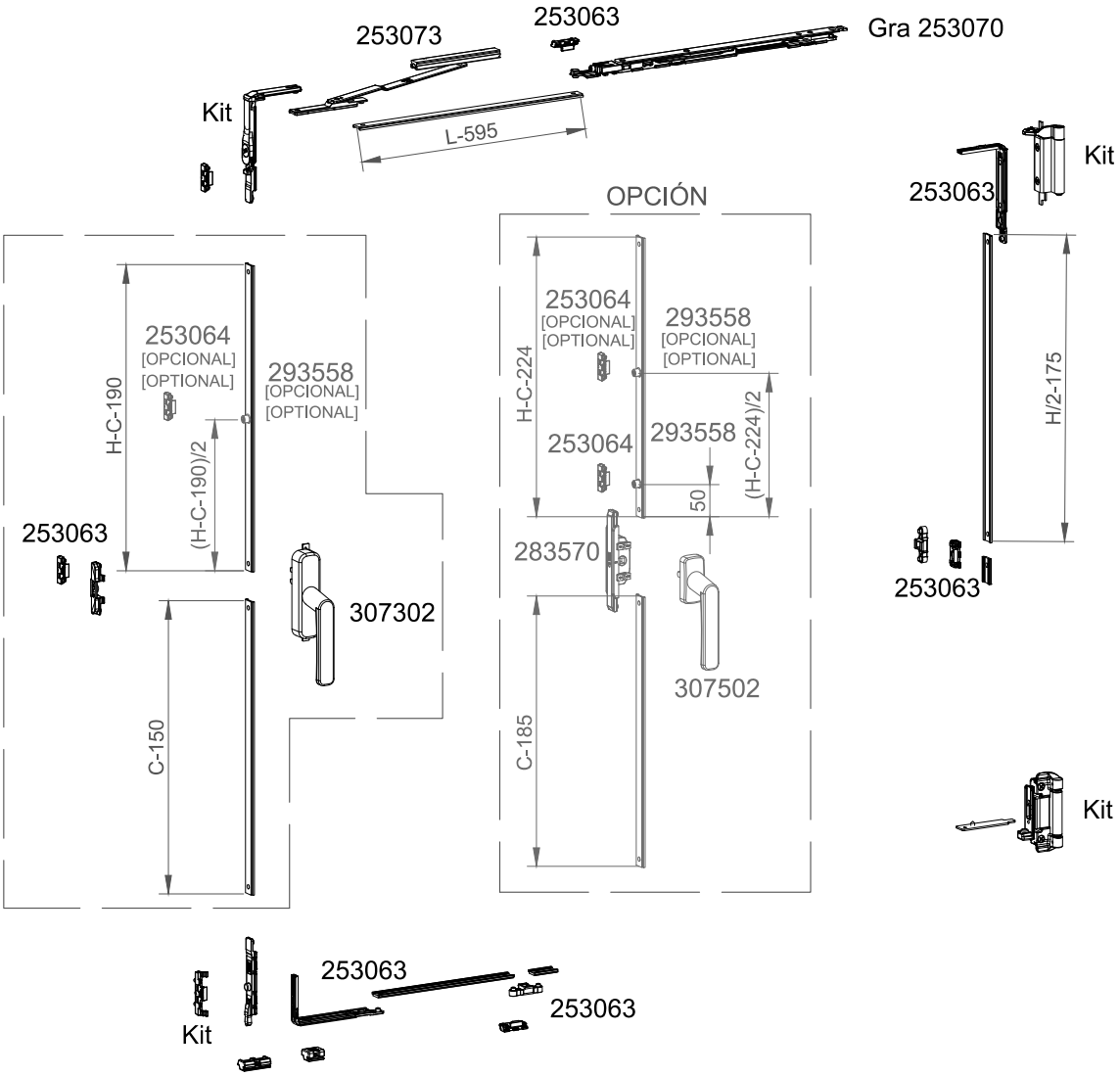

[PUNTO DE CIERRE OPCIONAL/OPTIONAL LOCKING POINT]:
Cuando H-C >1200 es necesario poner un punto de cierre adicional.
When H-C >1200 an additional locking point is necessary.

Ref. kit 272011

	Max.	Min.	
Altura/ Height	2600 mm	1800 mm	Ver tabla de pesos max./See table of max. weight
Anchura/ Width	1500 mm	1200 mm	

COR 60
Apertura oscilobatiente cierre al inversor

COR 60
Opening tilt and turn locking to inverter

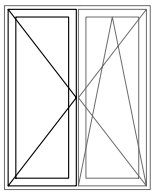

VENTANA 2 HOJAS OSCILOBATIENTE CIERRE AL INVERSOR
2 SASHES WINDOW TILT AND TURN LOCKING TO INVERTER

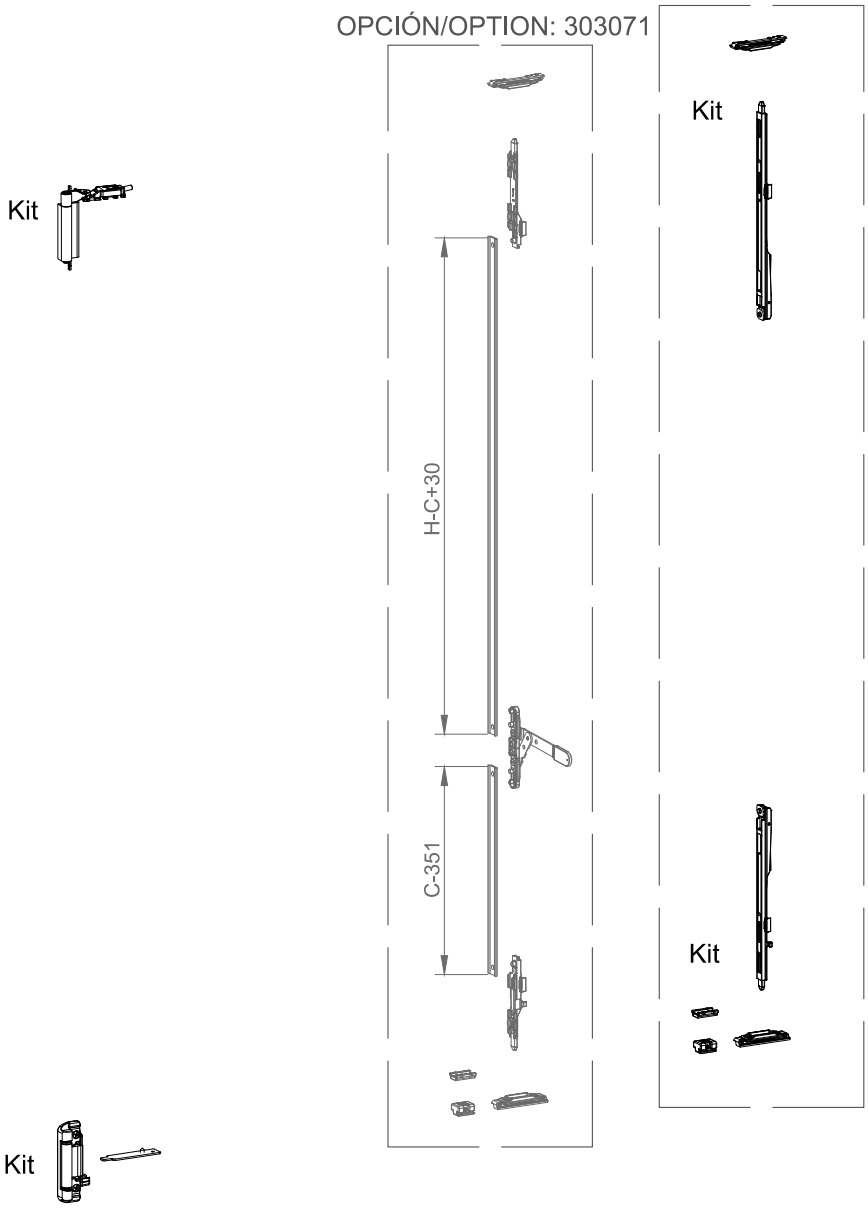

Ref. kit 283311

	Max.	Min.	
Altura/ Height	1200 mm	700 mm	Ver tabla de pesos max./See table of max. weight
Anchura/ Width	1200 mm	400 mm	

COR 60
Apertura oscilobatiente cierre al inversor

COR 60
Opening tilt and turn locking to inverter

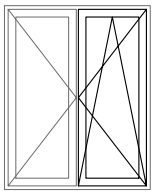

VENTANA 2 HOJAS OSCILOBATIENTE CIERRE AL INVERSOR
2 SASHES WINDOW TILT AND TURN LOCKING TO INVERTER

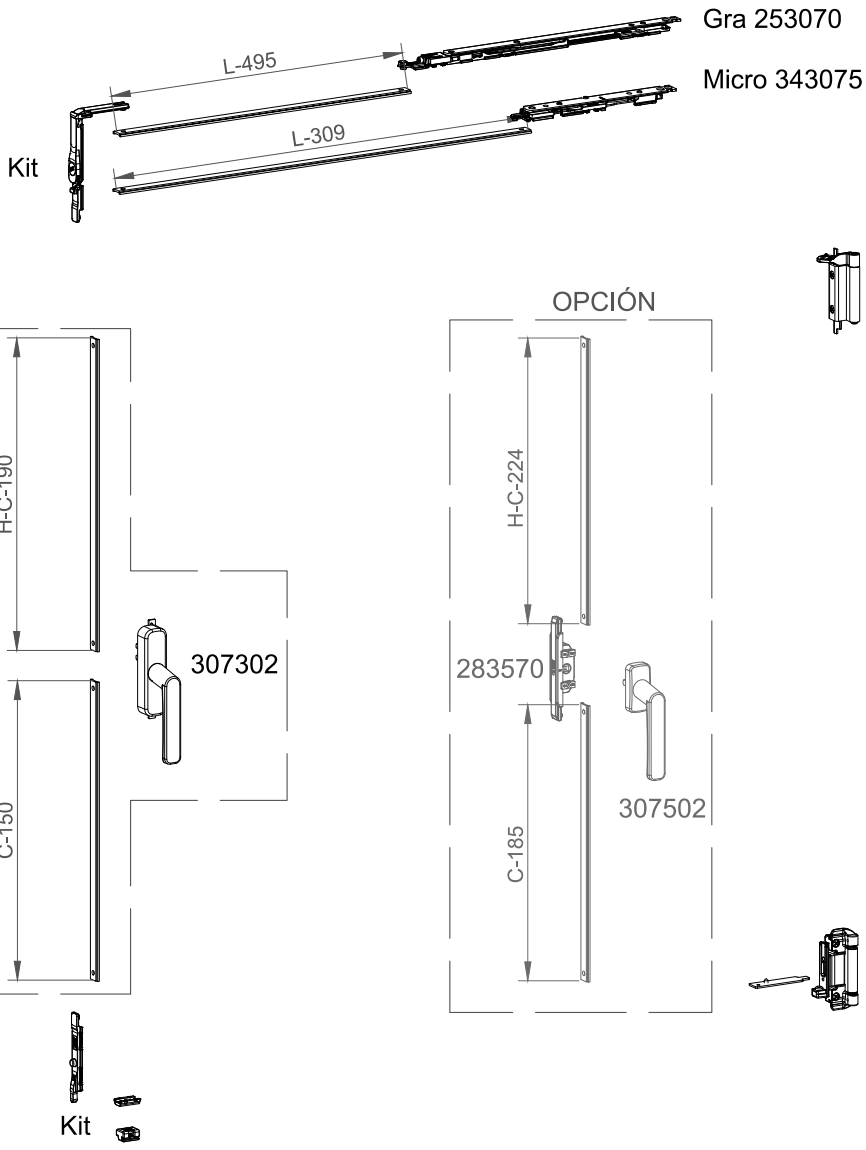

Ref. kit 283311

	Max.	Min.	
Altura/ Height	1200 mm	700 mm	Ver tabla de pesos max./See table of max. weight
Anchura/ Width	1200 mm	400 mm	

COR 60
Apertura oscilobatiente cierre al inversor

COR 60
Opening tilt and turn locking to inverter

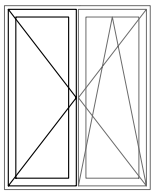

VENTANA 2 HOJAS OSCILOBATIENTE CIERRE AL INVERSOR
2 SASHES WINDOW TILT AND TURN LOCKING TO INVERTER

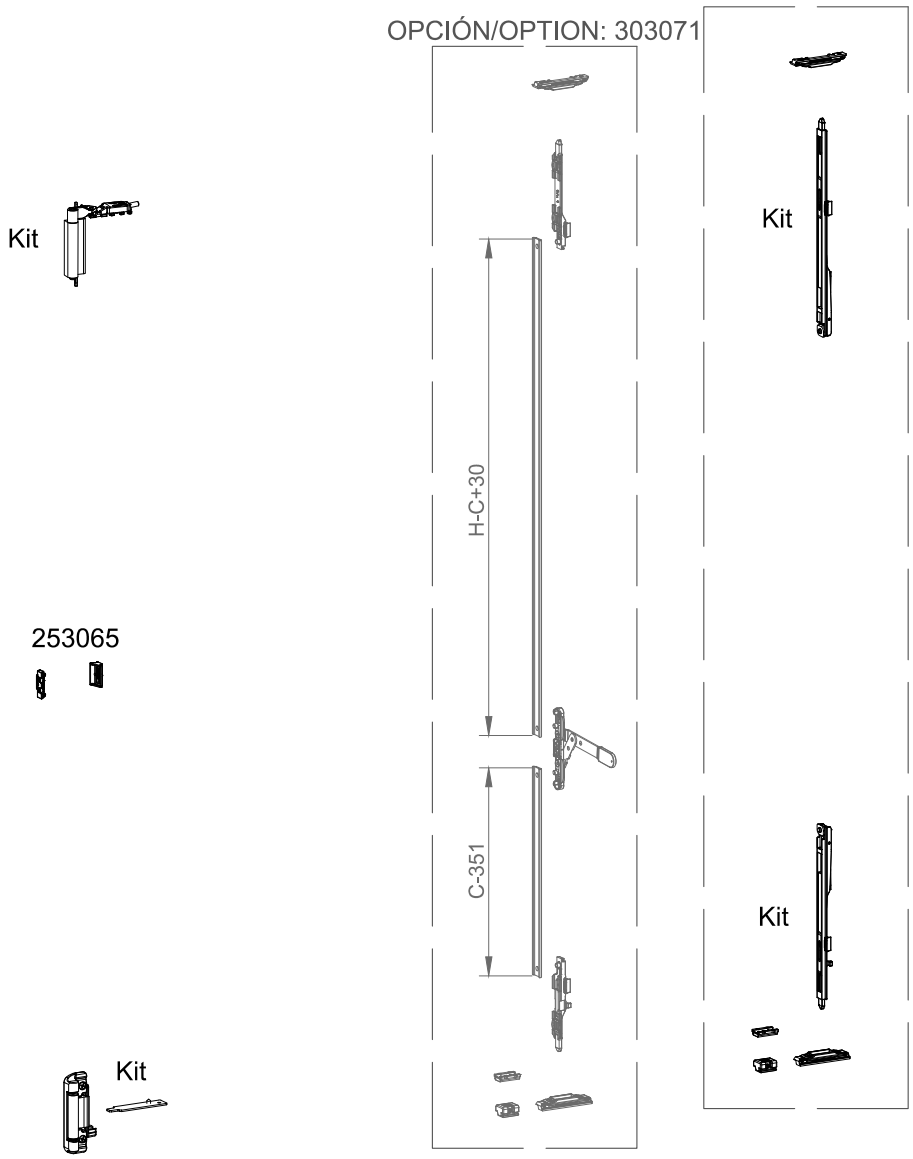

Ref. kit 283311

	Max.	Min.	
Altura/ Height	1800 mm	1200 mm	Ver tabla de pesos max./See table of max. weight
Anchura/ Width	1200 mm	400 mm	

COR 60
Apertura oscilobatiente cierre al inversor

COR 60
Opening tilt and turn locking to inverter

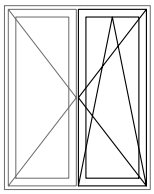

VENTANA 2 HOJAS OSCILOBATIENTE CIERRE AL INVERSOR
2 SASHES WINDOW TILT AND TURN LOCKING TO INVERTER

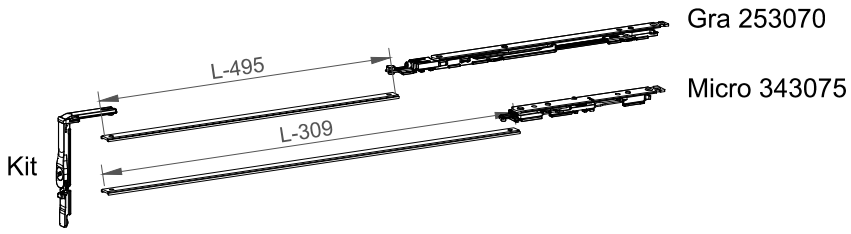

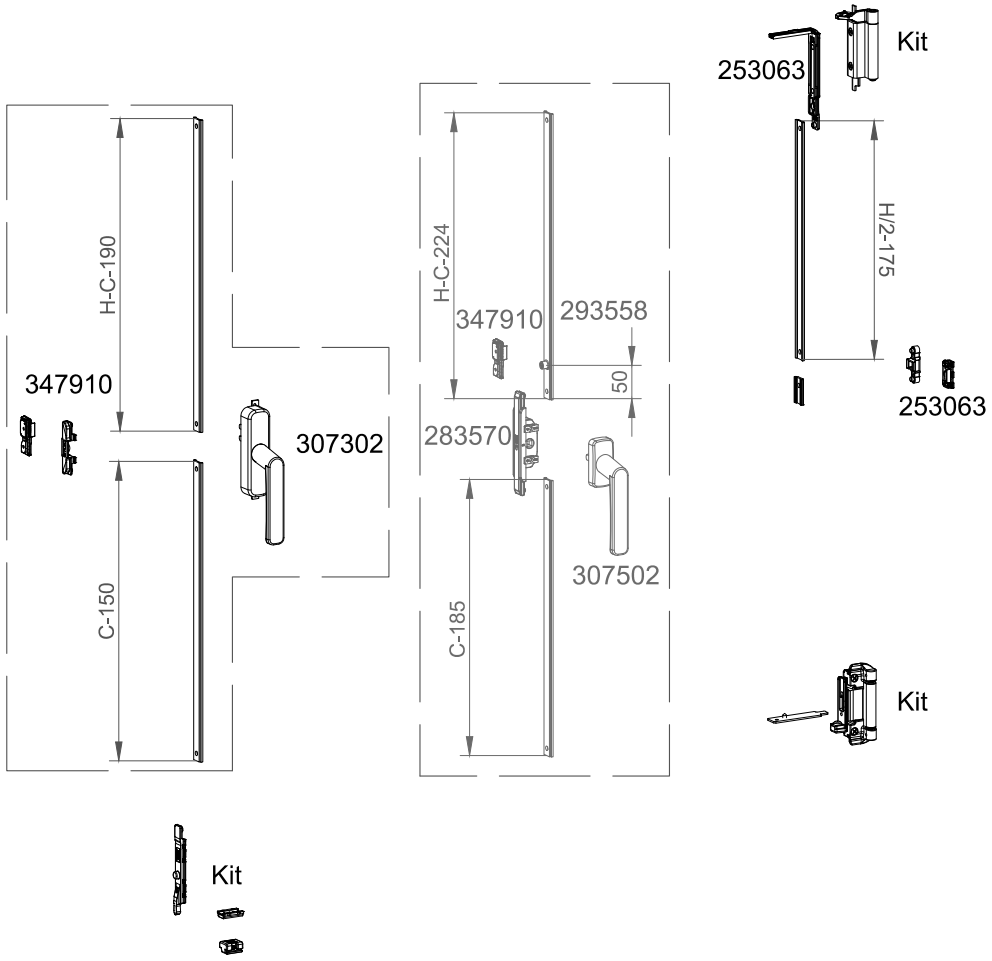

Ref. kit 283311

	Max.	Min.	
Altura/ Height	1800 mm	1200 mm	Ver tabla de pesos max./See table of max. weight
Anchura/ Width	1200 mm	400 mm	

COR 60
Apertura oscilobatiente cierre al inversor

COR 60
Opening tilt and turn locking to inverter

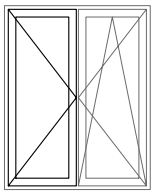

VENTANA 2 HOJAS OSCILOBATIENTE CIERRE AL INVERSOR
2 SASHES WINDOW TILT AND TURN LOCKING TO INVERTER

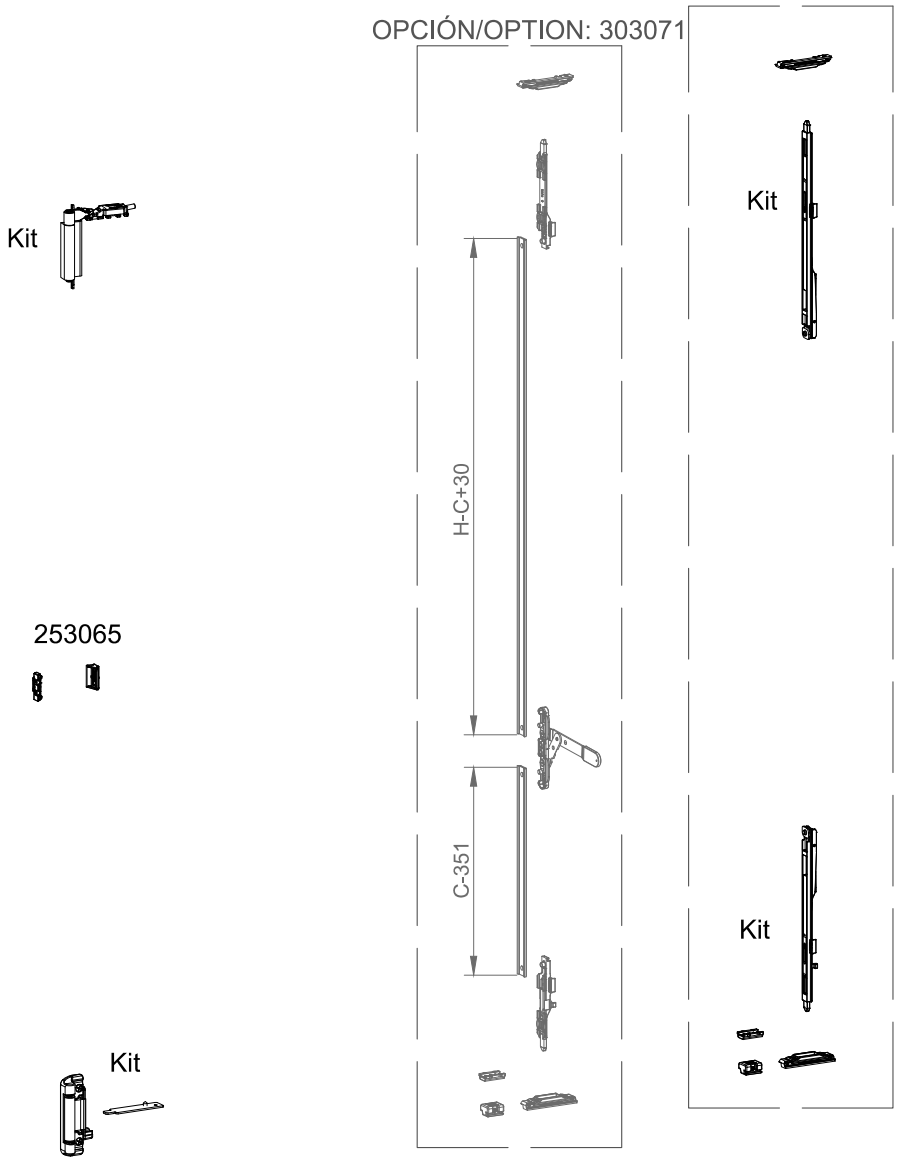

Ref. kit 283311

	Max.	Min.	
Altura/ Height	2600 mm	1800 mm	Ver tabla de pesos max./See table of max. weight
Anchura/ Width	1200 mm	400 mm	

COR 60
Apertura oscilobatiente cierre al inversor

COR 60
Opening tilt and turn locking to inverter

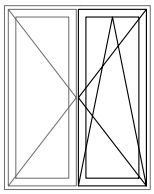

VENTANA 2 HOJAS OSCILOBATIENTE CIERRE AL INVERSOR
2 SASHES WINDOW TILT AND TURN LOCKING TO INVERTER

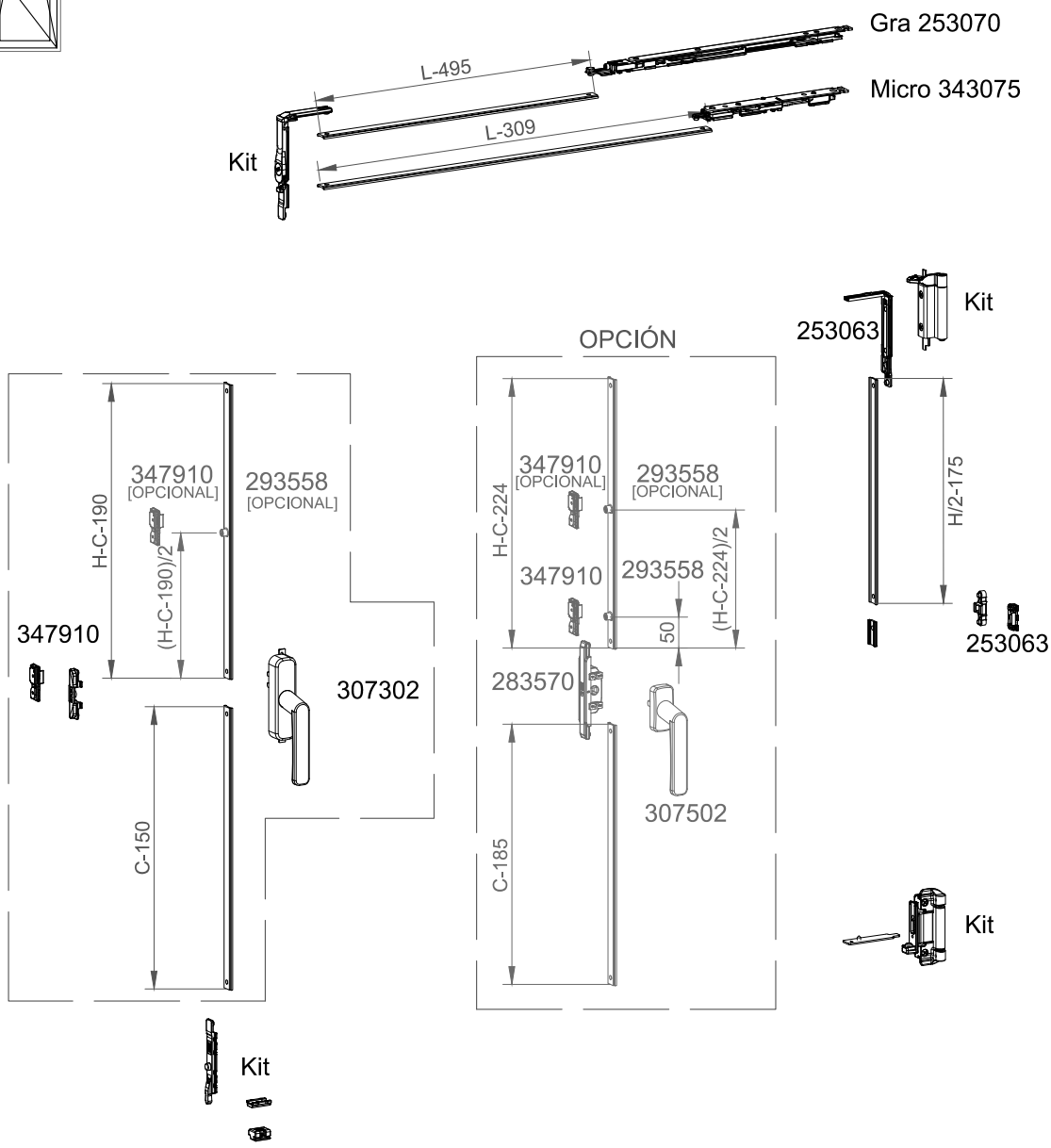

[PUNTO DE CIERRE OPCIONAL/OPTIONAL LOCKING POINT]:
Cuando H-C >1200 es necesario poner un punto de cierre adicional.
When H-C >1200 an additional locking point is necessary.

Ref. kit 283311

	Max.	Min.	
Altura/ Height	2600 mm	1800 mm	Ver tabla de pesos max./See table of max. weight
Anchura/ Width	1200 mm	400 mm	

COR 60
Apertura proyectante deslizante

COR 60
Projected top-hung opening

VENTANA PROYECTANTE DESLIZANTE COR 60/COR 60 TOP GUIDED WINDOW

	L < (mm)	1000				1200	1400		
	H < (mm)	550	900	1350	1400	550	900	1350	1400
Descripción/Description	**Referencia/ Reference**							0	0
Compás proyectante 35 kg/35 kg friction stay	237004	1				1			
Compás proyectante 50 kg/50 kg friction stay	920600		1				1		
Compás proyectante 70 kg/70 kg friction stay	920490			1				1	
Compás proyectante 80 kg (*)/80 kg friction stay (*)	259101				1				1
Cierre de presión derecho AE/AE right pressure shut off	260803	1	1	1	1	1	1	1	1
Cierre de presión izquierdo AE/AE left pressure shut off	260804	1	1	1	1	1	1	1	1
Bisagra oculta(**)/Concealed hinge (**)	253065	1	1	1	1	2	2	2	2

Compás/Friction stay	Ancho/Width mín.	Alto/Height mín.
237004	350	400
920600	350	495
920490	400	650
259101	350	650

* Admite reguladores 287005/Admits regulators 287005.

** Para colocar la bisagra oculta 253065 en la serie COR 60, deberá suministrarse el perfil 19061/To place conealed hinge 253065 in serie COR 60 it is necessary to supply profile 19061.

COR 60
Apertura proyectante deslizante

COR 60
Projected top-hung opening

253065



237004

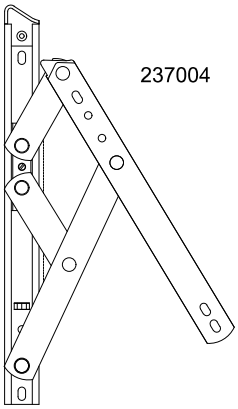

237004

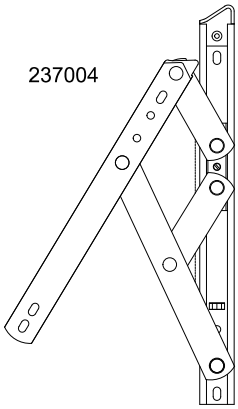

260814

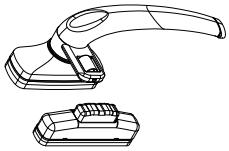

260813

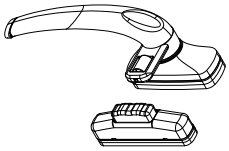

	Max.	Min.	
Altura/ Height	550 mm	400 mm	Peso máx./Max. weight 35 kg.
Anchura/ Width	1000 mm	350 mm	

COR 60
Apertura proyectante deslizante

COR 60
Projected top-hung opening

253065



920600

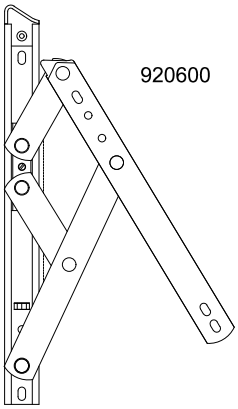

920600

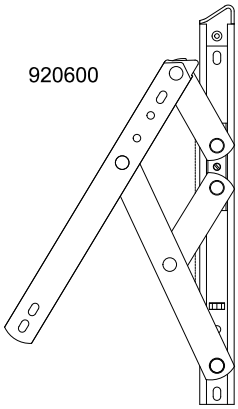

260814

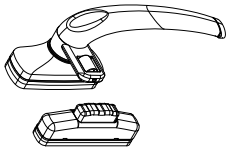

260813

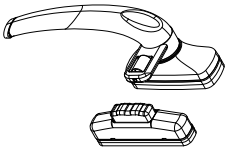

	Max.	Min.	
Altura/ Height	900 mm	495 mm	Peso máx./Max. weight 50 kg.
Anchura/ Width	1000 mm	350 mm	

COR 60
Apertura proyectante deslizante

COR 60
Projected top-hung opening

253065



920490

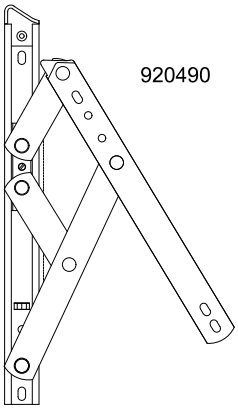

920490

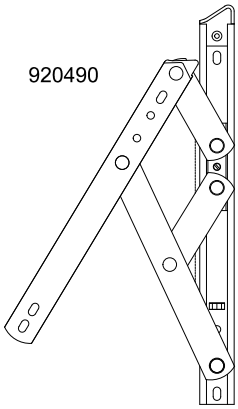

260814

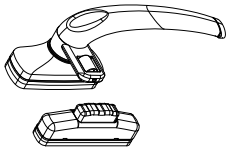

260813

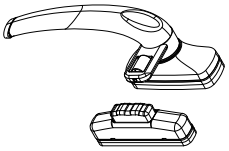

	Max.	Min.	
Altura/ Height	1350 mm	650 mm	Peso máx./Max. weight 70 kg.
Anchura/ Width	1000 mm	400 mm	

COR 60
Apertura proyectante deslizante

COR 60
Projected top-hung opening

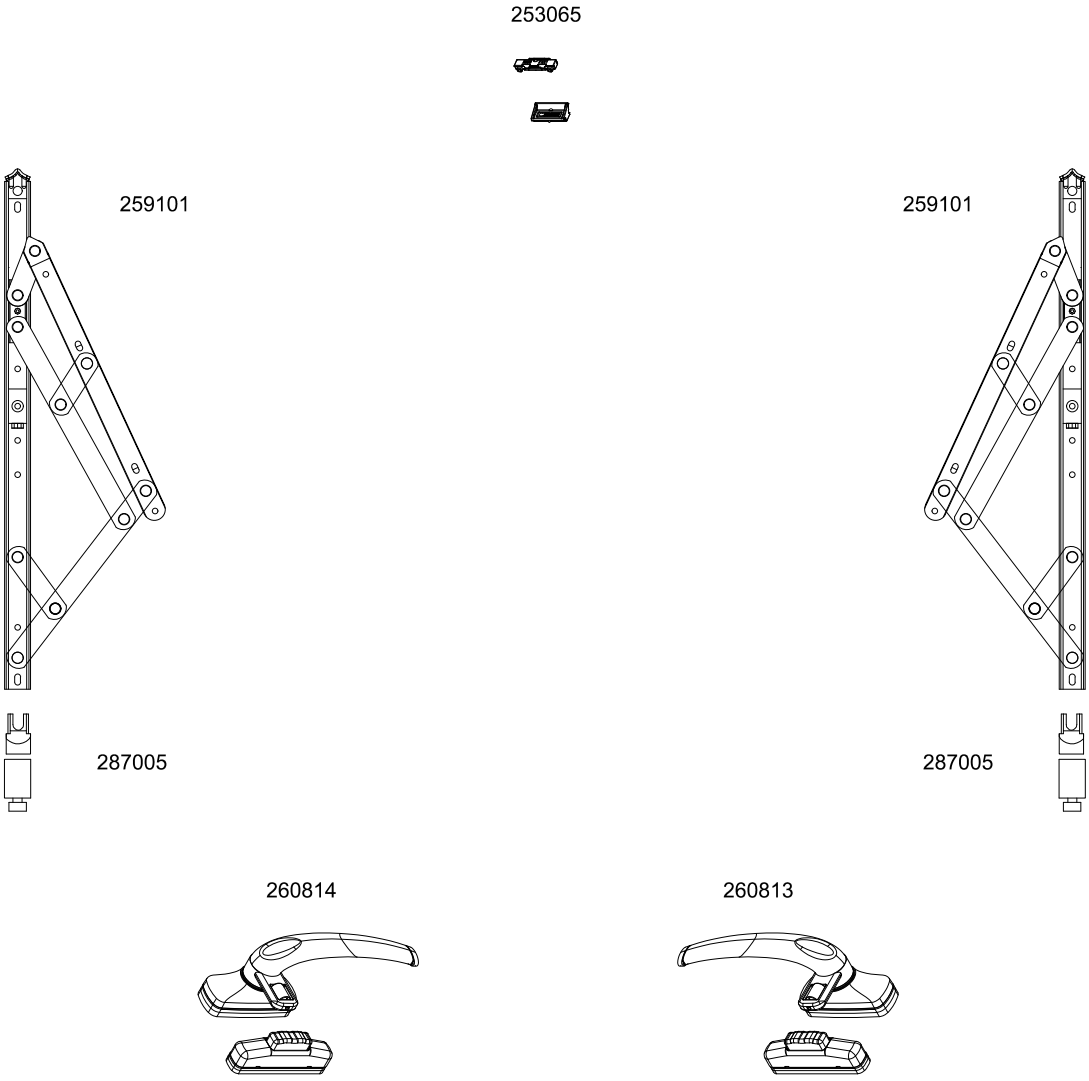

	Max.	Min.	
Altura/ Height	1400 mm	650 mm	Peso máx./Max. weight 80 kg.
Anchura/ Width	1000 mm	350 mm	

COR 60
Apertura proyectante deslizante

COR 60
Projected top-hung opening

253065



253065



237004

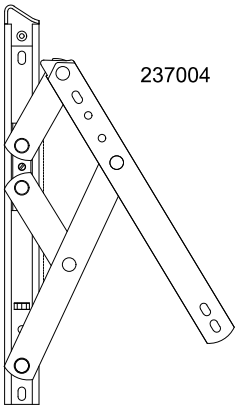

237004

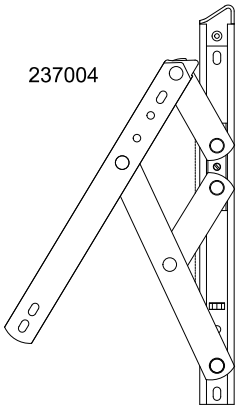

260814

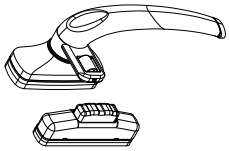

260813

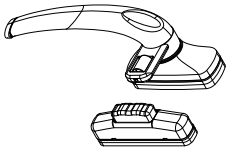

	Max.	Min.	
Altura/ Height	550 mm	400 mm	Peso máx./Max. weight 35 kg.
Anchura/ Width	1200 mm	1001 mm	

COR 60
Apertura proyectante deslizante

COR 60
Projected top-hung opening

253065



253065



920600

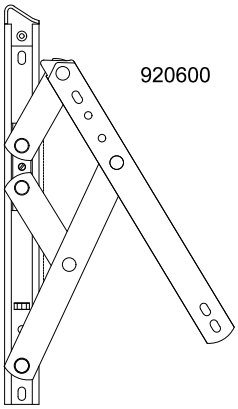

920600

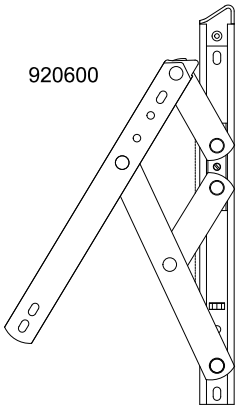

260814

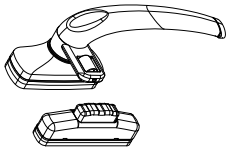

260813

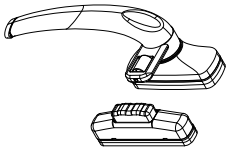

	Max.	Min.	
Altura/ Height	900 mm	495 mm	Peso máx./Max. weight 50 kg.
Anchura/ Width	1400 mm	1001 mm	

COR 60
Apertura proyectante deslizante

COR 60
Projected top-hung opening

253065



920490

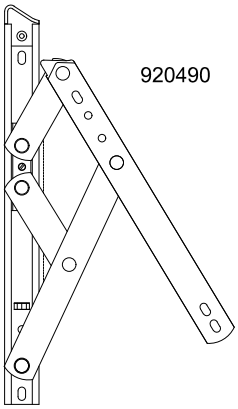

253065



920490

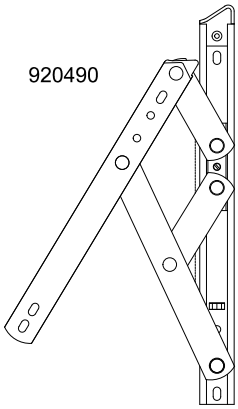

260814

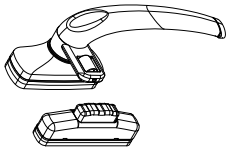

260813

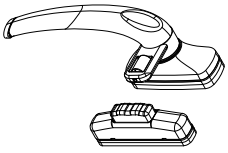

	Max.	Min.	
Altura/ Height	1350 mm	650 mm	Peso máx./Max. weight 70 kg.
Anchura/ Width	1400 mm	1001 mm	

COR 60
Apertura proyectante deslizante

COR 60
Projected top-hung opening

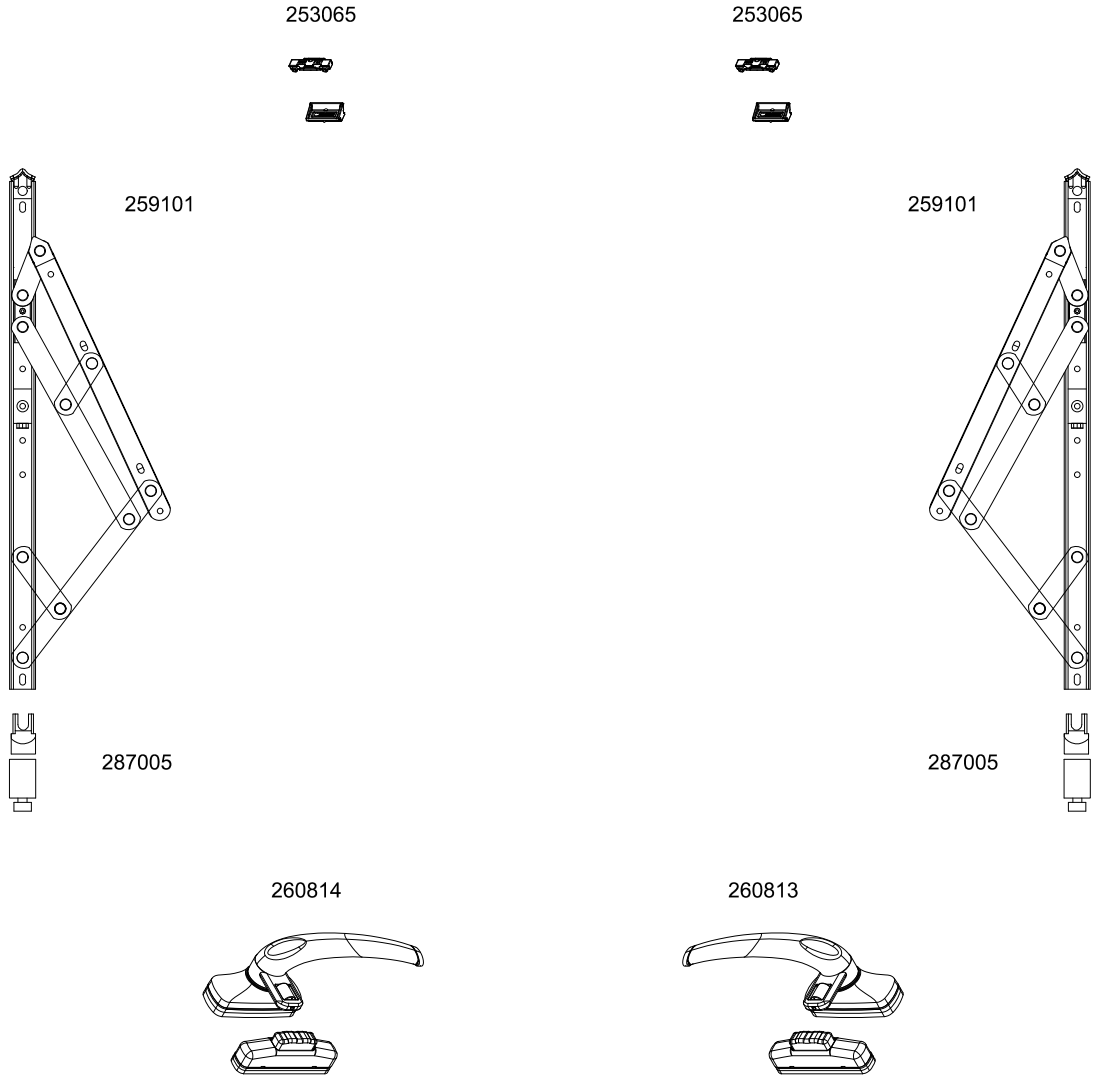

	Max.	Min.	
Altura/ Height	1400 mm	650 mm	Peso máx./Max. weight 80 kg.
Anchura/ Width	1400 mm	1001 mm	

COR 60
Apertura oscilobatiente cierre al marco

COR 60
Tilt and turn opening locking to frame

VENTANA 1 HOJA OSCILOBATIENTE CIERRE AL MARCO
1 SASH TILT AND TURN WINDOW LOCKING TO FRAME

	L <= (mm)	1200			1500		
	H <= (mm)	1200	1800	2600	1200	1800	2600
Descripción / Description	**Referencia/ Reference**						
Kit base oscilo cierre al marco / Base tilt kit locking to frame	300811	1	1	1	1	1	1
Compas según medida / Friction stay according to measures	*Ver tabla/ See table*	1	1	1	1	1	1
Cremona Cortizo OB / Cortizo tilt turn cremone	307302	1	1	1	1	1	1
Conjunto punto cierre sup. / Additional locking point set	253063		1	1		1	1
Compas suplementario / Additional friction stay	253073				1	1	1
Punto cierre intermedio / Intermediate locking point	253066				1	1	1
Cerradero suplementario / Additional striker	253064			0*	1	1	1*
Remache para punto de cierre / Locking point rivet	293558			0*			0*

Peso máx./Max weight (*)	Ancho min. / Min. Width 400 mm	Alto min. / Min. height 450 mm

** Ver tabla/ See table*

VENTANA 2 HOJAS OSCILOBATIENTE CIERRE AL MARCO
2 SASH TILT TURN LOCKING TO FRAME

	L <= (mm)	1200		
	H <= (mm)	1200	1800	2600
Descripción / Description	**Referencia/ Reference**			
Kit base oscilo cierre al marco / Base tiltkit locking to frame	313062	1	1	1
Compas según medida / Friction stay according to measures	*Ver tabla/ See table*	1	1	1
Cremona Cortizo OB / Cortizo tilt turn cremone	307302	1	1	1
Conjunto punto cierre sup. / Additional locking point set	253063		1	1
Bisagra oculta / Concealed hinge	253065		1	1
Cerradero inversor Evo-Soft / Evo-Soft locking to inverter	347910		1	1*
Remache para punto de cierre / Locking point rivet	293558			0*

Peso máx./Max weight (*)	Ancho min. / Min. Width 400 mm	Alto min. / Min. height 700 mm

** Ver tabla/ See table*

NOTA / NOTE:

* Cuando la altura de la cremona (H-C) mayor de 1200, es necesario poner un punto de cierre adicional. Ver esquemas de montaje de herraje. / When cremone height (H-C) is bigger than 1200, an additional locking point is necessary. See schemes in hardware assembly.

COR 60
Apertura oscilobatiente cierre al marco

COR 60
Tilt and turn opening locking to frame

COMPAS / FRICTION STAY	Referencia / Reference	L Min	L Máx	"X"
COMPAS MICRO / MICRO FRICTION STAY	343075	400	699	110
COMPAS GRANDE / BIG FRICTION STAY	253070	700	1199	183
COMPAS GRANDE + SUPLEMENTARIO / BIG FRICTION STAY + ADDITIONAL	253070+253073	1200	1500	183

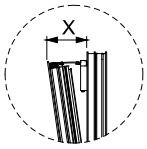

NOTA: * Para apertura con microventilación, añadir referencia 290275. Una unidad por apertura.

NOTE: * For microventilation opening, add reference 290275. 1 unit per sash.

COMPAS MICROVENTILACIÓN MICROVENTILATION FRICTION STAY	Referencia / Reference	L Min	L Máx	"X"
COMPAS MICRO / MICRO FRICTION STAY	343075	435	699	110
COMPAS GRANDE / BIG FRICTION STAY	253070	700	1199	183
COMPAS GRANDE + SUPLEMENTARIO / BIG FRICTION STAY + ADDITIONAL	253070+253073	1200	1500	183

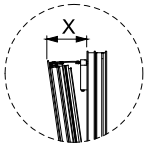

Peso máximo por hoja en función de las dimensiones

Max. Weight per sash according to dimensions

	H	L 400	500	600	700	800	900	1000	1100	1200	1300	1400	1500
HOJA BALCONERA / BALCONY SASH	2600									--	--	--	--
	2500										--	--	--
	2400											--	--
	2300											106	--
	2200										111	100	92
	2100									118	104	94	88
	2000			120 Kg						109	97	89	84
	1900								115	101	92	85	80
	1800								106	94	87	81	76
HOJA DE VENTANA/ WINDOW SASH	1700							112	98	89	82	77	73
	1600							103	91	84	78	74	70
	1500						109	94	85	79	74	71	68
	1400					118	99	88	80	75	71	68	65
	1300					105	91	82	76	71	68	65	63
	1200				114	94	84	76	71	68	65	63	61
	1100				100	86	78	72	68	65	62	60	59
	1000			109	89	79	72	68	64	62	60	58	57
	900			94	81	73	68	64	61	59	58	56	--
	800		103	84	74	68	64	61	59	57	56	--	--
	700	118	88	75	68	63	60	58	56	--	--	--	--
	600	94	76	68	63	59	57	--	--	--	--	--	--
	500	79	68	62	58	56	--	--	--	--	--	--	--
	L	400	500	600	700	800	900	1000	1100	1200	1300	1400	1500
		HOJA DE VENTANA / WINDOW SASH							HOJA DE BALCONERA / BALCONY SASH				

	Configuración con peso máximo / Configuration with max. weight
XX	Configuración con limitación de peso / Configuration with weight limit
--	Configuraciones no realizables / Configurations not possible

NOTA / NOTE: Para configuraciones de hoja de grandes dimensiones y pesos, consultar con el Departamento Técnico de Cortizo. / For sash configurations of big dimensions and weights, consult with Cortizo Technical Department.

COR 60
Apertura oscilobatiente cierre al marco

COR 60
Tilt and turn opening locking to frame

VENTANA 1 HOJA OSCILOBATIENTE CIERRE AL MARCO
1 SASH WINDOW TILT AND TURN LOCKING TO FRAME

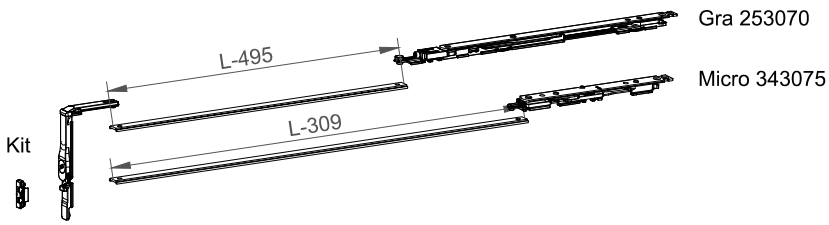

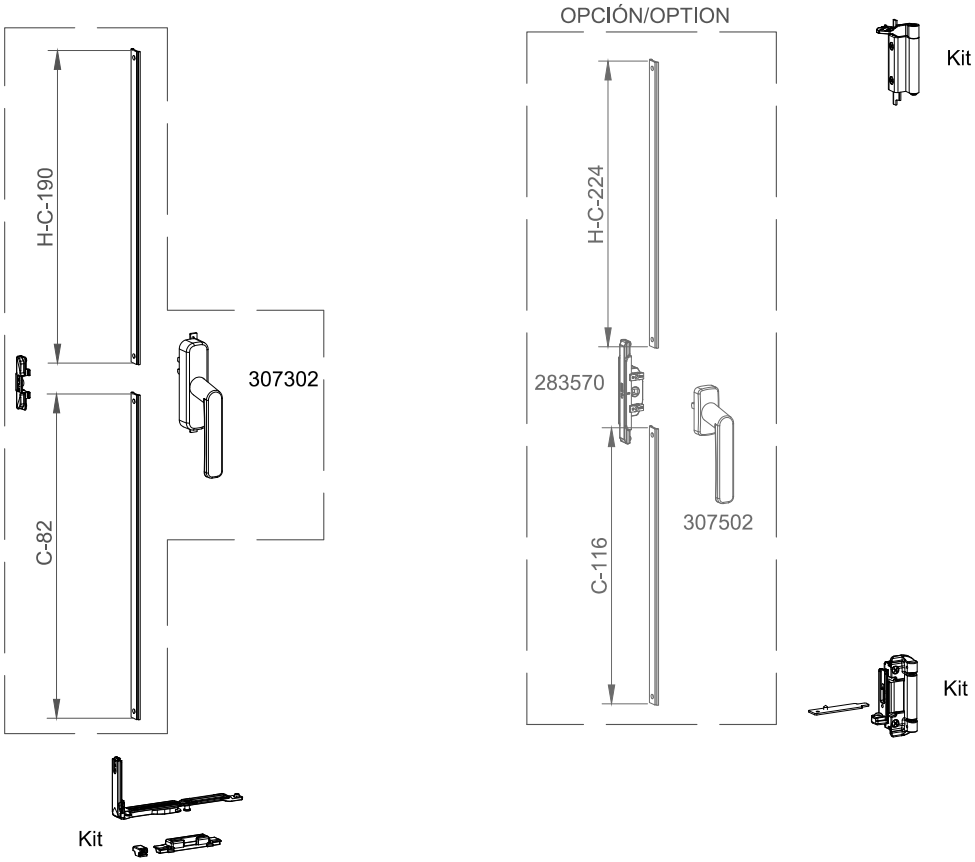

Ref. kit 300811

	Max.	Min.	
Altura/ Height	1200 mm	450 mm	Ver tabla max. de pesos/See table of max. weight
Anchura/ Width	1200 mm	400 mm	

COR 60
Apertura oscilobatiente cierre al marco

COR 60
Tilt and turn opening locking to frame

VENTANA 1 HOJA OSCILOBATIENTE CIERRE AL MARCO
1 SASH WINDOW TILT AND TURN LOCKING TO FRAME

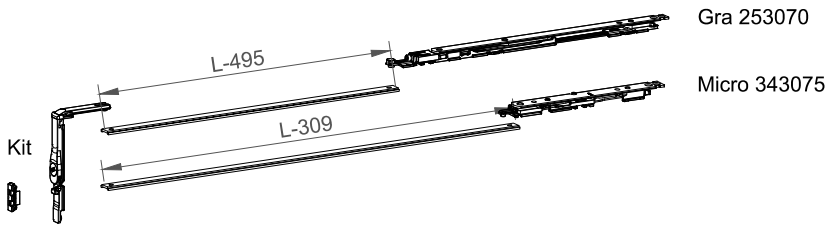

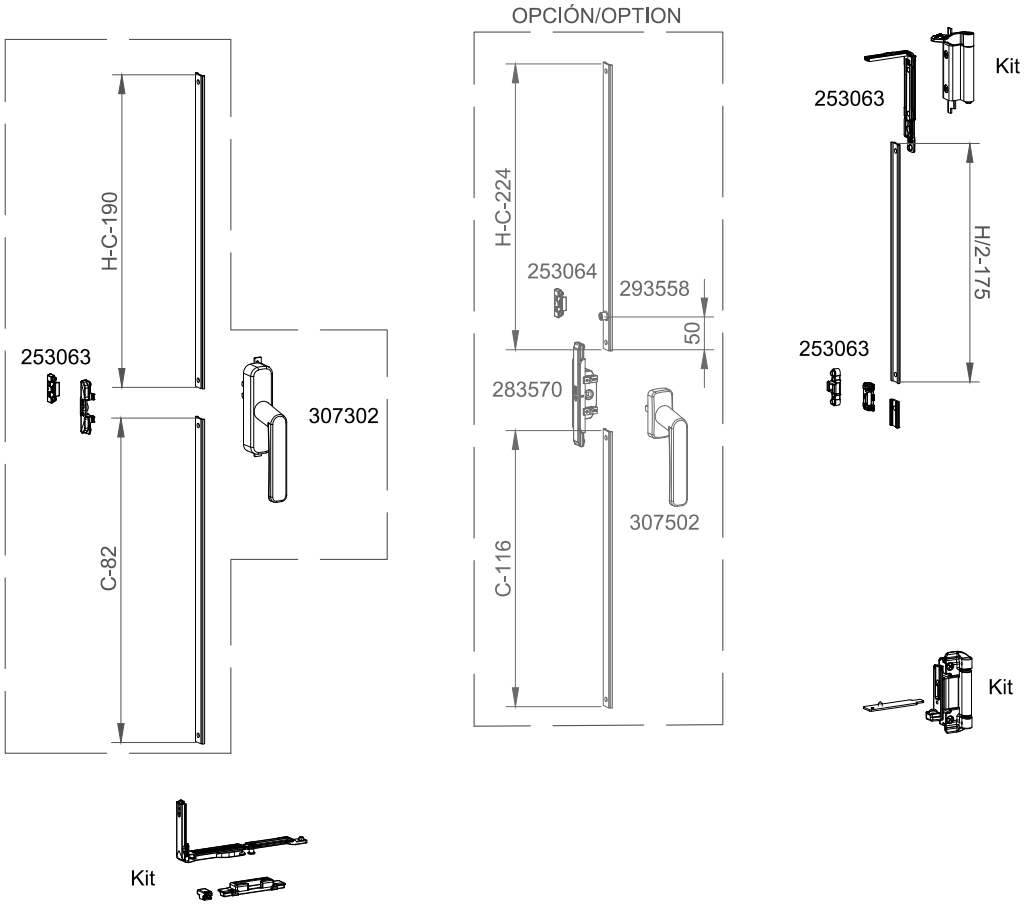

Ref. kit 300811

	Max.	Min.	
Altura/ Height	1800 mm	1200 mm	Ver tabla max. de pesos/See table of max. weight
Anchura/ Width	1200 mm	400 mm	

COR 60
Apertura oscilobatiente cierre al marco

COR 60
Tilt and turn opening locking to frame

VENTANA 1 HOJA OSCILOBATIENTE CIERRE AL MARCO
1 SASH WINDOW TILT AND TURN LOCKING TO FRAME

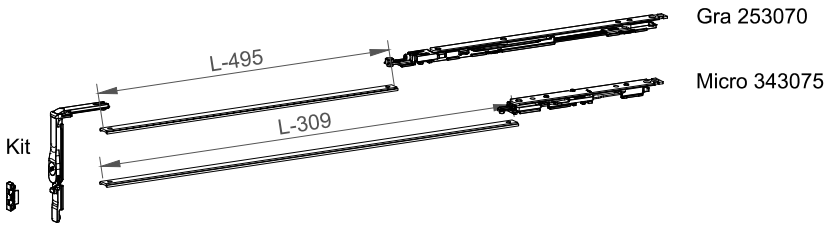

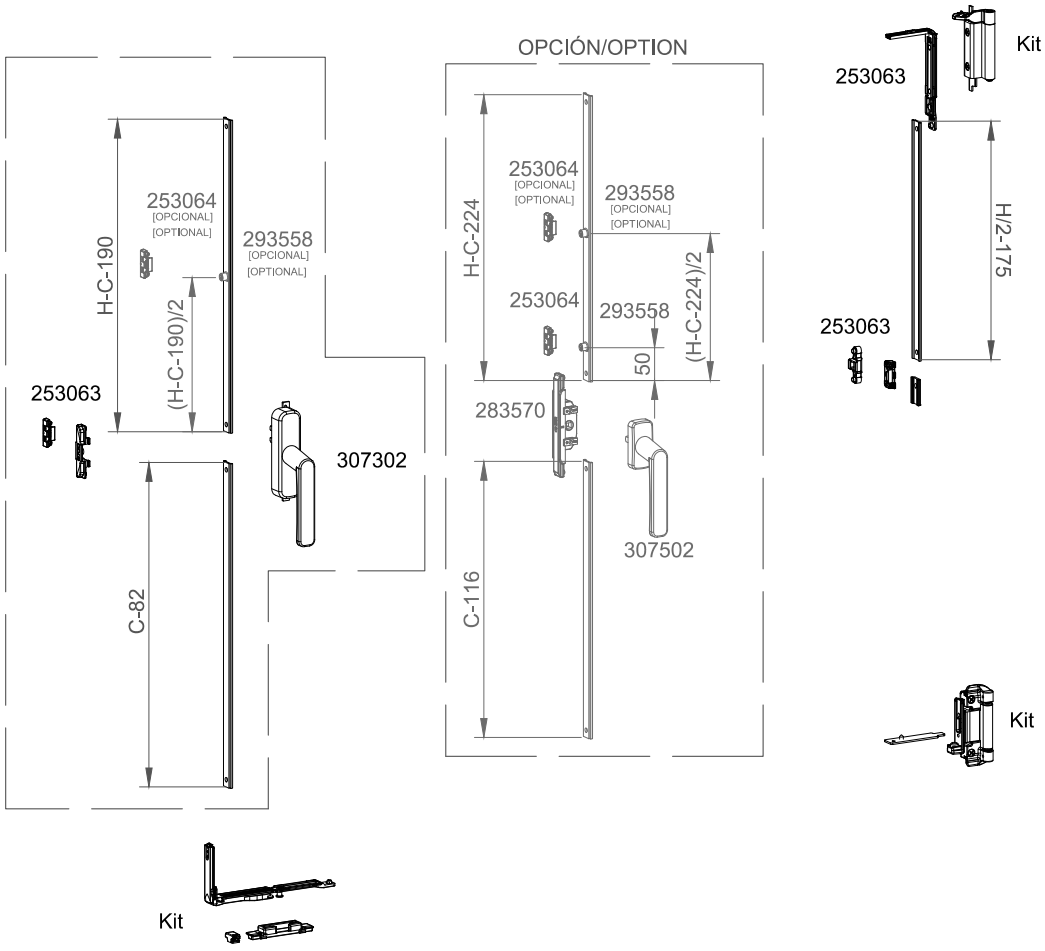

[PUNTO DE CIERRE OPCIONAL/OPTIONAL LOCKING POINT]:
Cuando H-C >1200 es necesario poner un punto de cierre adicional.
When H-C >1200 an additional locking point is necessary

Ref. kit 300811

	Max.	Min.	
Altura/ Height	2600 mm	1800 mm	Ver tabla max. de pesos/See table of max. weight
Anchura/ Width	1200 mm	400 mm	

VENTANA 1 HOJA OSCILOBATIENTE CIERRE AL MARCO
1 SASH WINDOW TILT AND TURN LOCKING TO FRAME

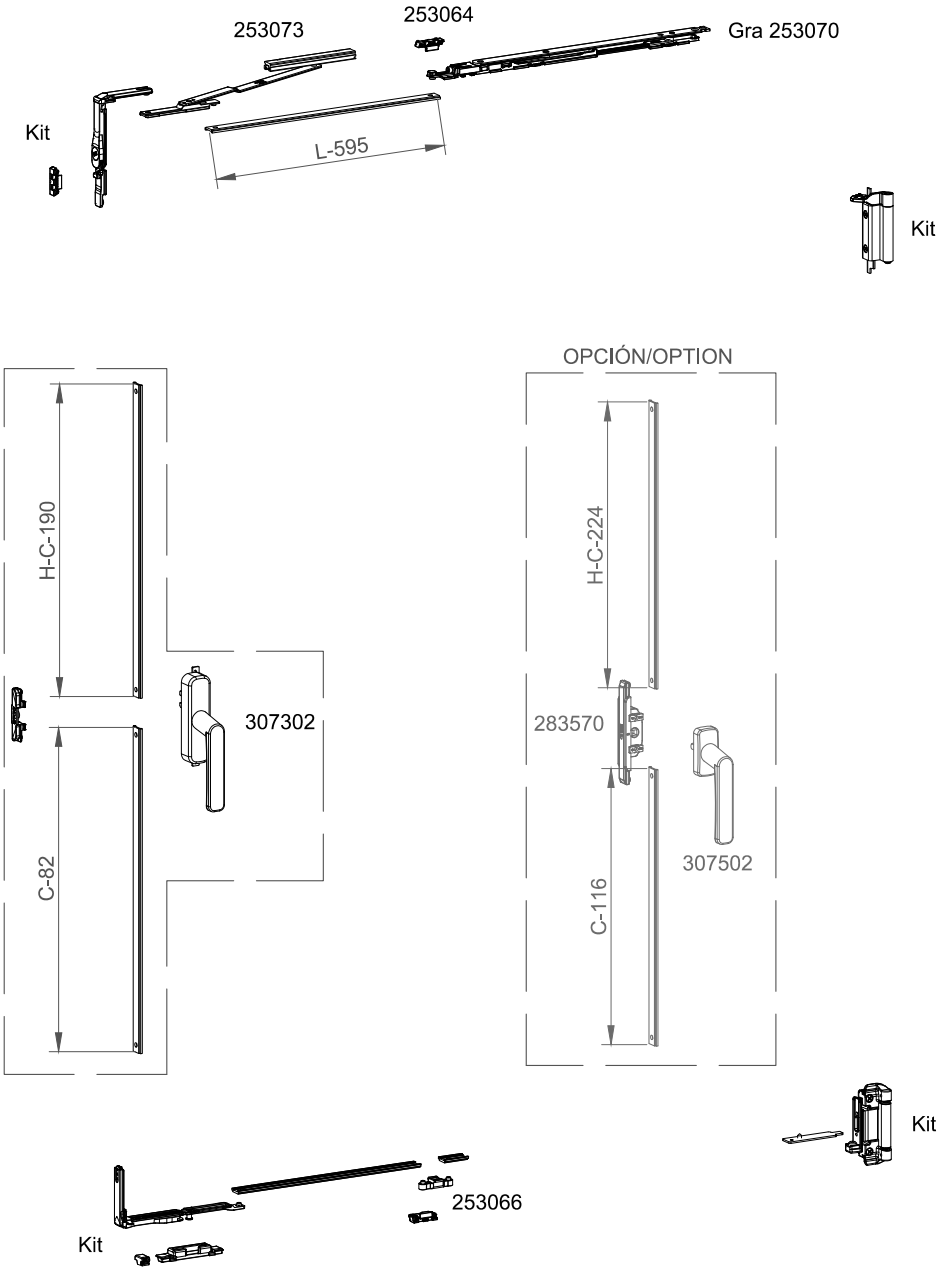

Ref. kit 300811

	Max.	Min.	
Altura/ Height	1200 mm	450 mm	Ver tabla max. de pesos/See table of max. weight
Anchura/ Width	1500 mm	1200 mm	

VENTANA 1 HOJA OSCILOBATIENTE CIERRE AL MARCO
1 SASH WINDOW TILT AND TURN LOCKING TO FRAME

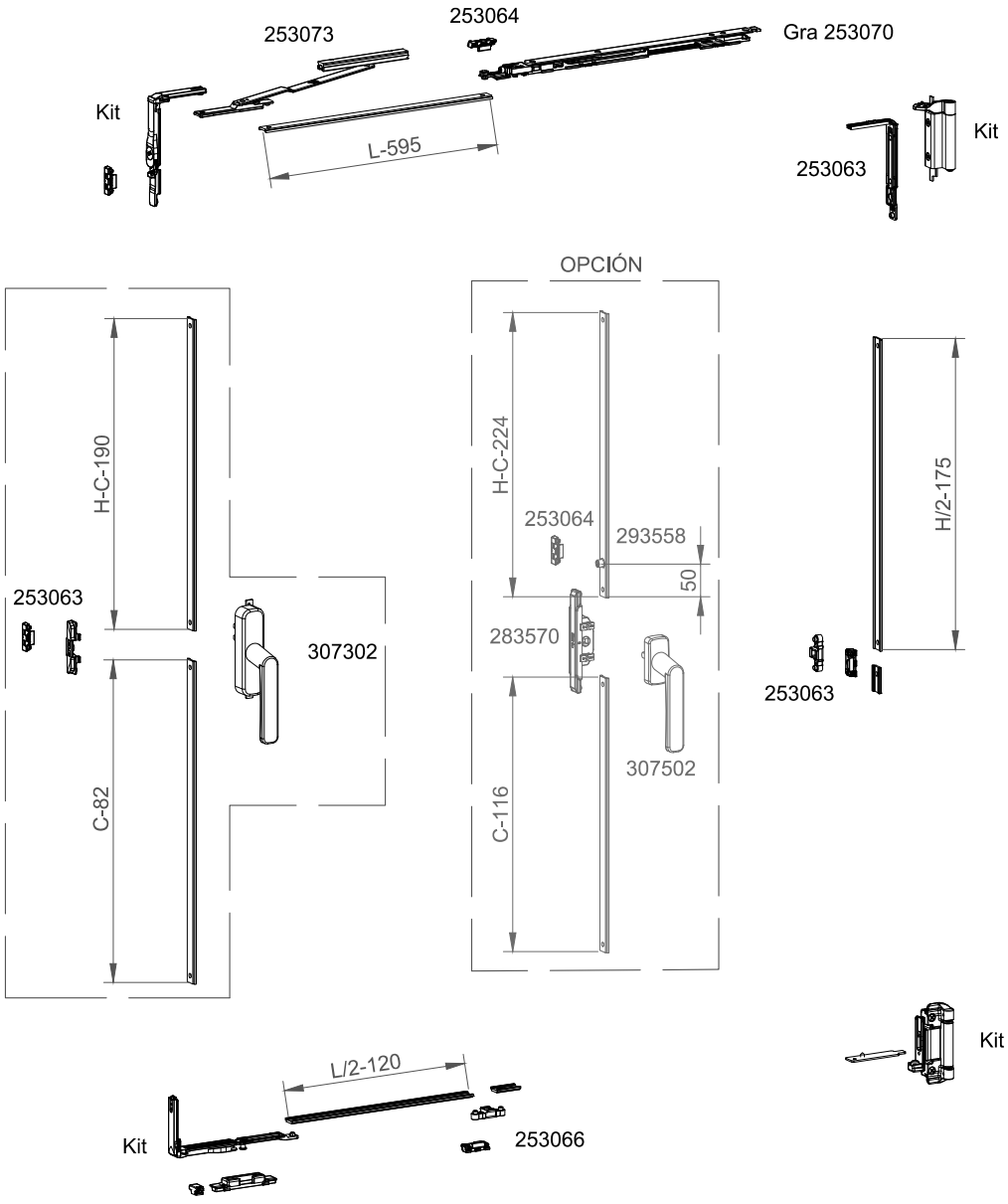

Ref. kit 300811

	Max.	Min.	
Altura/ Height	1800 mm	1200 mm	Ver tabla max. de pesos/See table of max. weight
Anchura/ Width	1500 mm	1200 mm	

VENTANA 1 HOJA OSCILOBATIENTE CIERRE AL MARCO
1 SASH WINDOW TILT AND TURN LOCKING TO FRAME

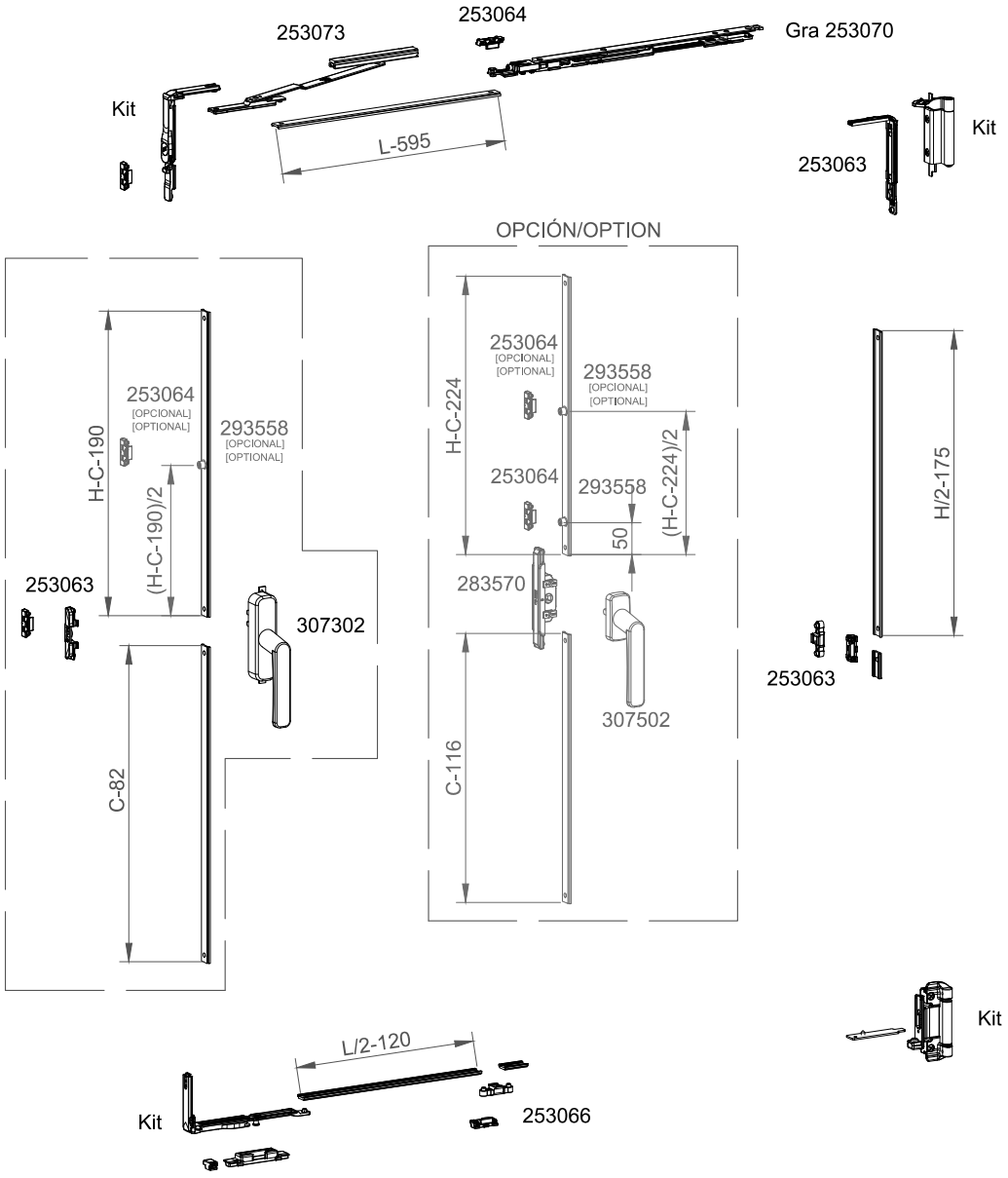

[PUNTO DE CIERRE OPCIONAL/OPTIONAL LOCKING POINT]:
Cuando H-C >1200 es necesario poner un punto de cierre adicional.
When H-C >1200 an additional locking point is necessary.

Ref. kit 300811

	Max.	Min.	
Altura/ Height	2600 mm	1800 mm	Ver tabla max. de pesos/See table of max. weight
Anchura/ Width	1500 mm	1200 mm	

COR 60
Apertura oscilobatiente cierre al marco

COR 60
Tilt and turn opening locking to frame

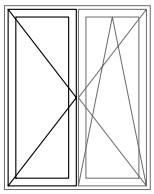

VENTANA 2 HOJAS OSCILOBATIENTE CIERRE AL MARCO
2 SASHES WINDOW TILT AND TURN LOCKING TO FRAME





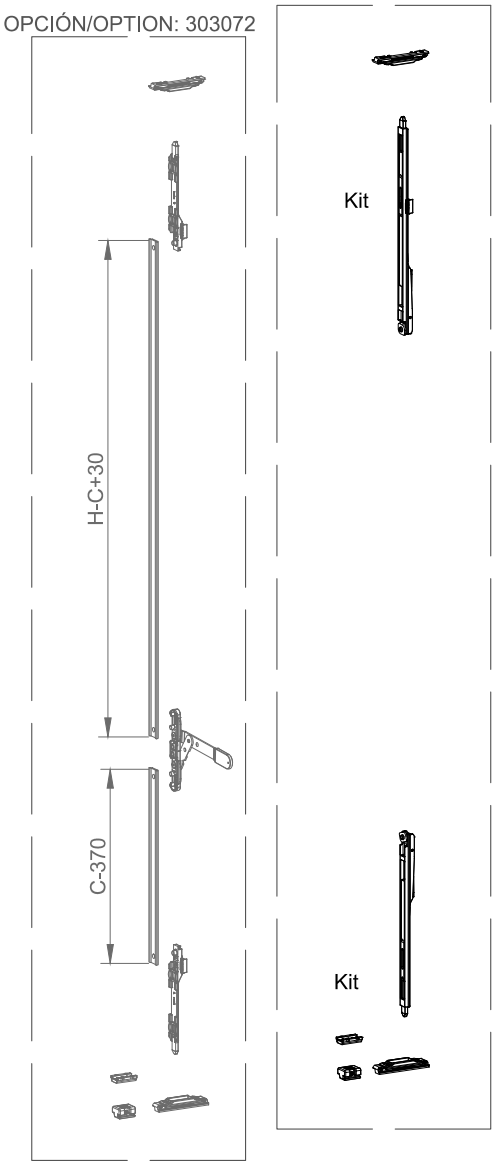

Ref. kit 313062

	Max.	Min.	
Altura/ Height	1200 mm	700 mm	Ver tabla max. de pesos/See table of max. weight
Anchura/ Width	1200 mm	400 mm	

COR 60
Apertura oscilobatiente cierre al marco

COR 60
Tilt and turn opening locking to frame

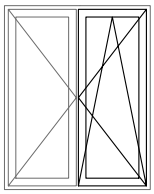

VENTANA 2 HOJAS OSCILOBATIENTE CIERRE AL MARCO
2 SASHES WINDOW TILT AND TURN LOCKING TO FRAME

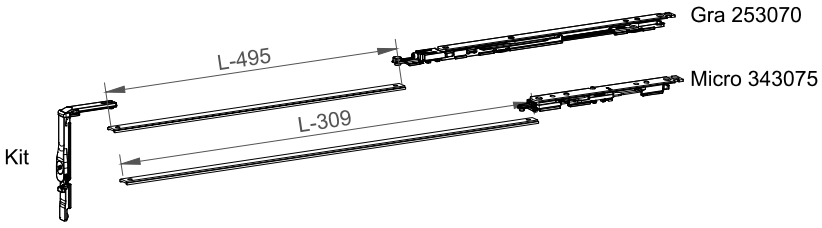

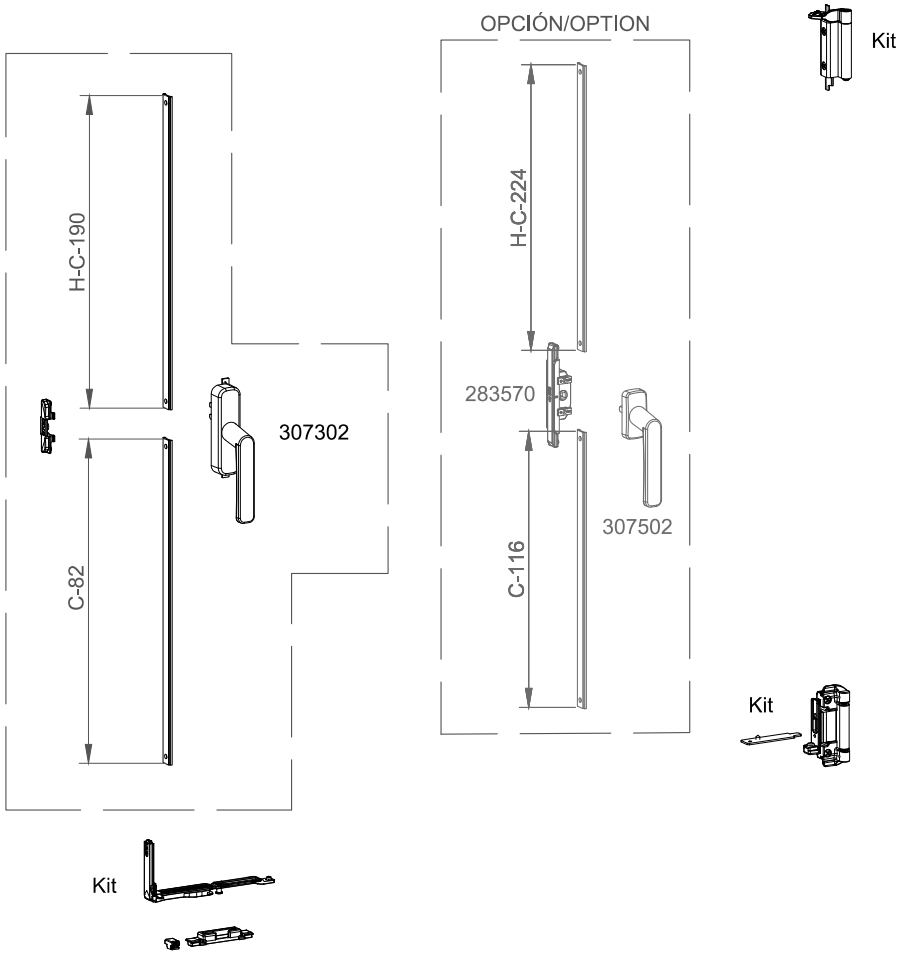

Ref. kit 313062

	Max.	Min.	
Altura/ Height	1200 mm	700 mm	Ver tabla max. de pesos/See table of max. weight
Anchura/ Width	1200 mm	400 mm	

COR 60
Apertura oscilobatiente cierre al marco

COR 60
Tilt and turn opening locking to frame

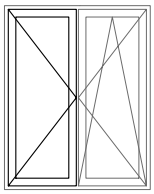

VENTANA 2 HOJAS OSCILOBATIENTE CIERRE AL MARCO
2 SASHES WINDOW TILT AND TURN LOCKING TO FRAME



253065



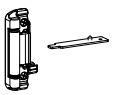

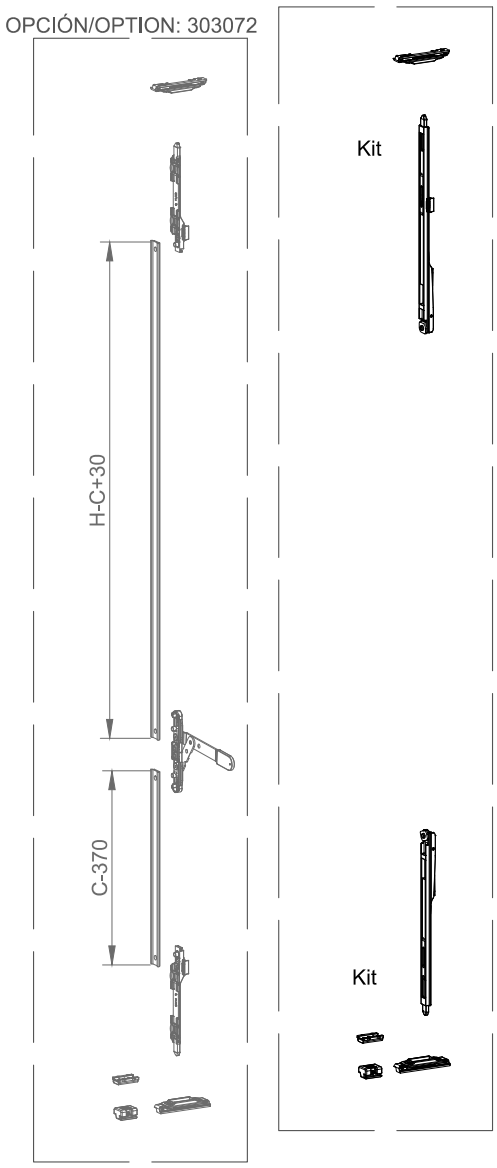

Ref. kit 313062

	Max.	Min.	
Altura/ Height	1800 mm	1200 mm	Ver tabla max. de pesos/See table of max. weight
Anchura/ Width	1200 mm	400 mm	

COR 60
Apertura oscilobatiente cierre al marco

COR 60
Tilt and turn opening locking to frame

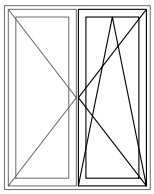

VENTANA 2 HOJAS OSCILOBATIENTE CIERRE AL MARCO
2 SASHES WINDOW TILT AND TURN LOCKING TO FRAME

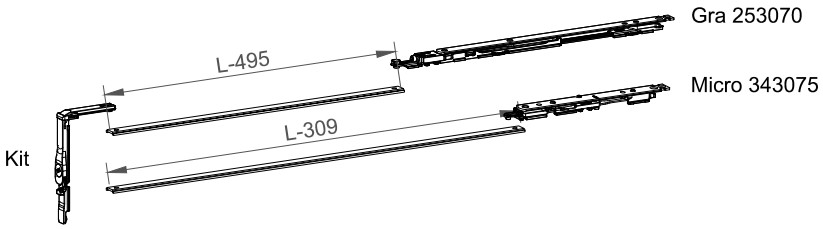

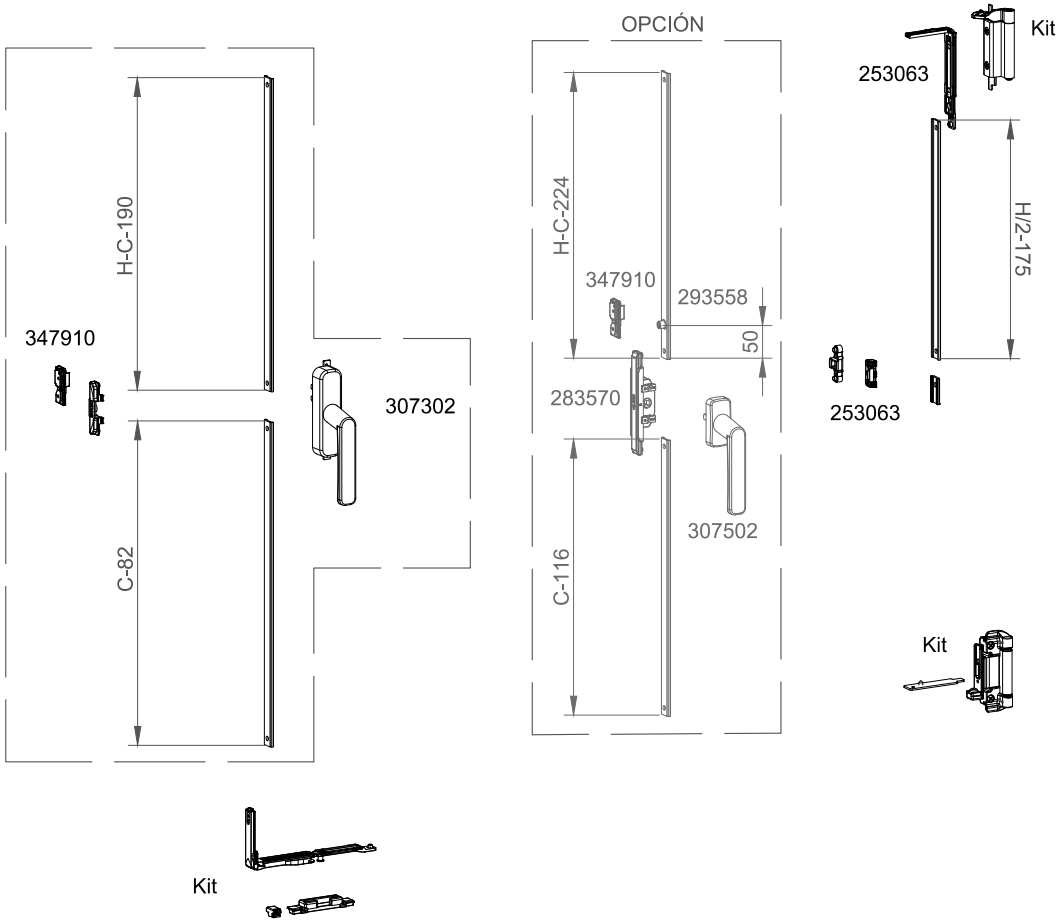

Ref. kit 313062

	Max.	Min.	
Altura/ Height	1800 mm	1200 mm	Ver tabla max. de pesos/See table of max. weight
Anchura/ Width	1200 mm	400 mm	

COR 60
Apertura oscilobatiente cierre al marco

COR 60
Tilt and turn opening locking to frame

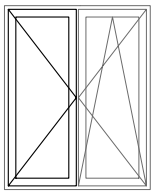

VENTANA 2 HOJAS OSCILOBATIENTE CIERRE AL MARCO
2 SASHES WINDOW TILT AND TURN LOCKING TO FRAME



253065





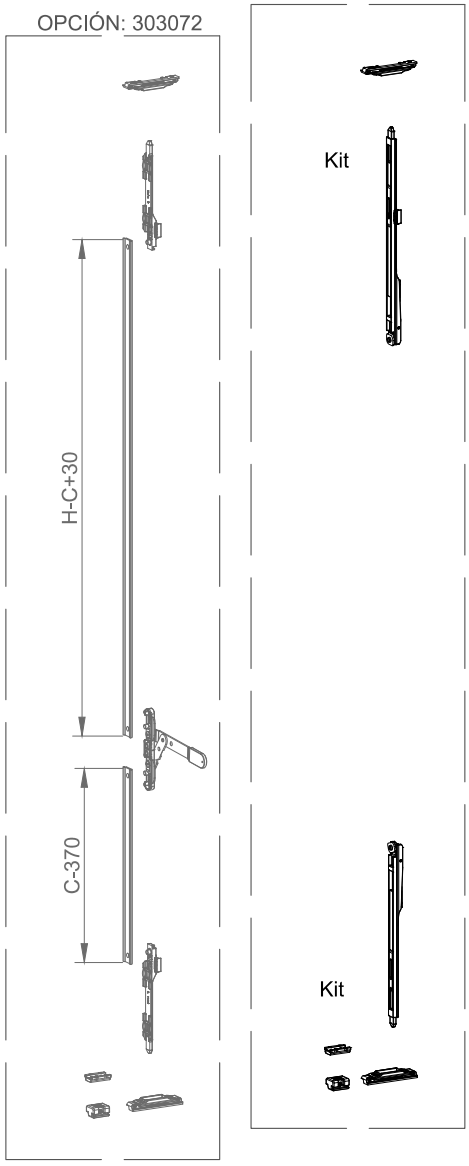

Ref. kit 313062

	Max.	Min.	
Altura/ Height	2600 mm	1800 mm	Ver tabla max. de pesos/See table of max. weight
Anchura/ Width	1200 mm	400 mm	

COR 60
Apertura oscilobatiente cierre al marco

COR 60
Tilt and turn opening locking to frame

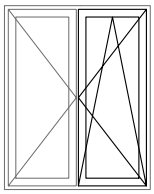

VENTANA 2 HOJAS OSCILOBATIENTE CIERRE AL MARCO

2 SASHES WINDOW TILT AND TURN LOCKING TO FRAME

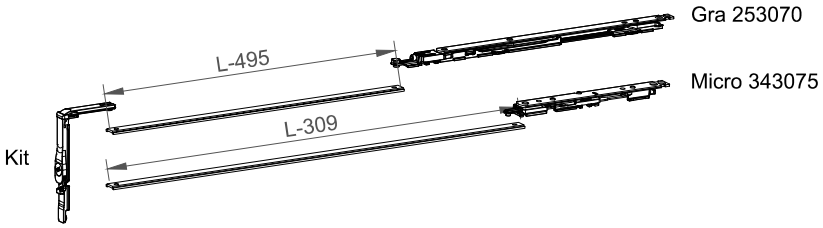

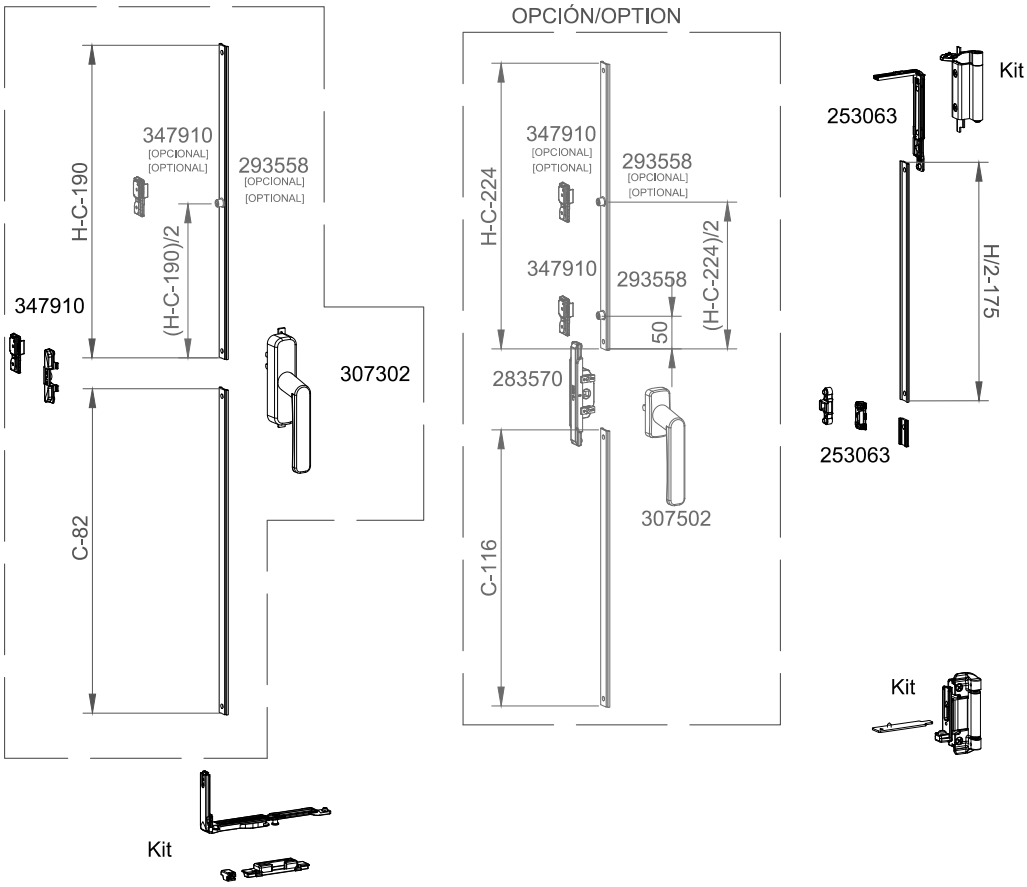

[PUNTO DE CIERRE OPCIONAL/OPTIONAL LOCKING POINT]:
Cuando H-C >1200 es necesario poner un punto de cierre adicional.
When H-C >1200 an additional locking point is necessary.

Ref. kit 313062

	Max.	Min.	
Altura/ Height	2600 mm	1800 mm	Ver tabla max. de pesos/See table of max. weight
Anchura/ Width	1200 mm	400 mm	

MICROVENTILACIÓN OSCILO / TILTMICROVENTILATION

COMPÁS/FRICTION STAY	DESCUENTO FALLEBA A/OPERATING ROD ALLOWANCE	POSICIÓN B/ POSITION B
LARGO/LONG 253070	L-546	493
MICRO 343075	L-360	310

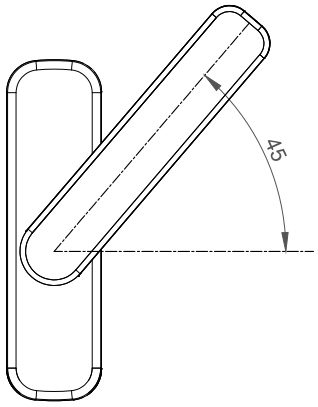

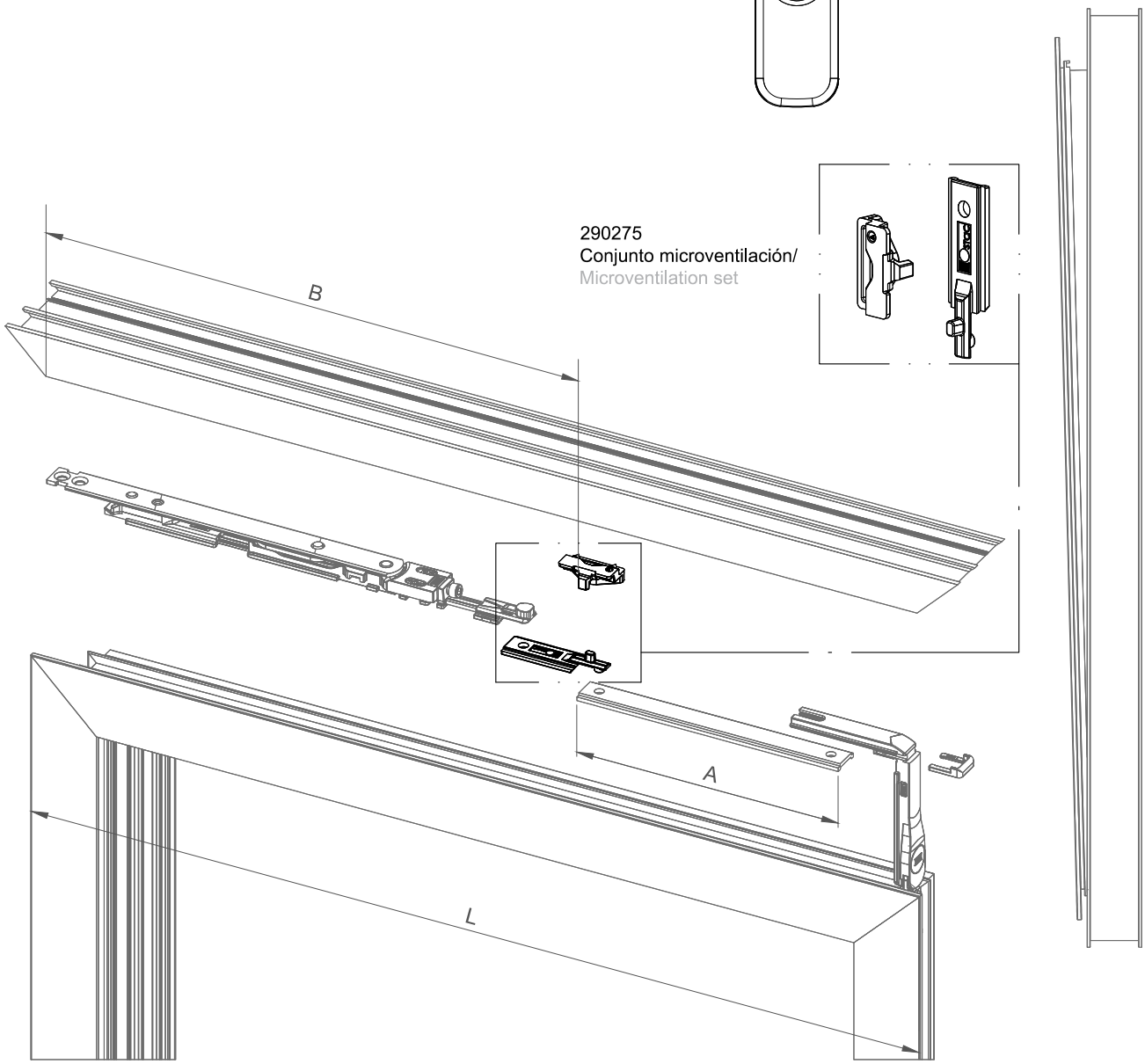

290275
Conjunto microventilación/
Microventilation set

SECUENCIADOR DE BALCONERA OSCILO / TILT&TURN BALCONY SEQUENCER

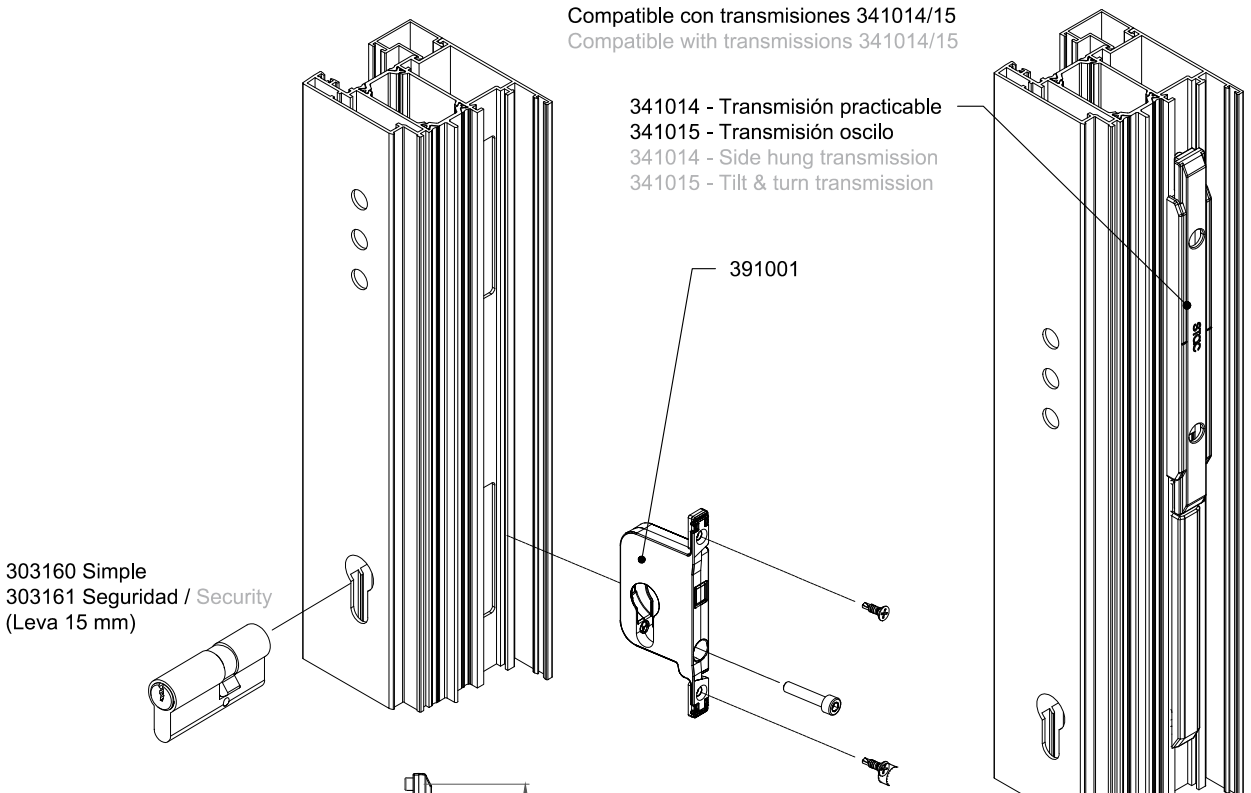

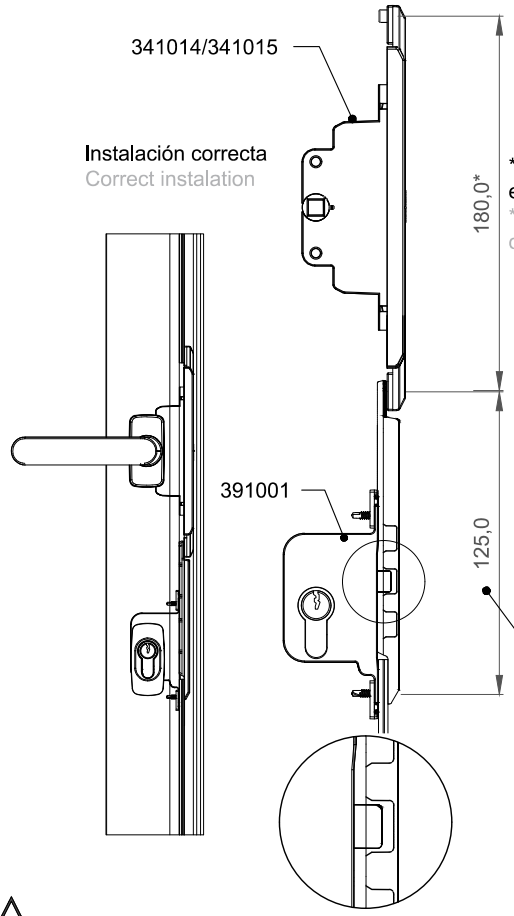

* En la transmision 283570 esta cota es de 130 mm
* In transmission 283570 this dimension is 130 mm

Posibilidad de combinación de diferentes manillas
Possibility of combination of differente handles

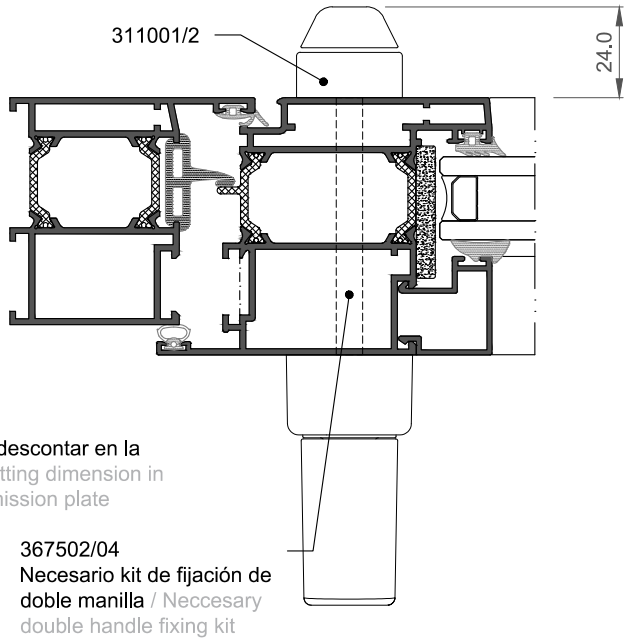

Medida a descontar en la falleba/Cutting dimension in the transmission plate

367502/04
Necesario kit de fijación de doble manilla / Neccesary double handle fixing kit

Ancho mínimo de hoja con manilla CORTIZO 400 mm. Comprobar medida mínima de hoja caso de utilizar otras manillas / 400 mm minimum sash width with outdoor installation of CORTIZO handle. Check minimum dimensions in case of using other handles.

COR 60
Apertura oscilobatiente maniobra lógica

COR 60
Opening tilt before turn

VENTANA 1 HOJA OSCILOBATIENTE CIERRE MANIOBRA LÓGICA / 1 SASH TILT TURN WINDOW LOGICAL MANOEUVRE LOCK

	L <= (mm)	1200			1500		
	H <= (mm)	1200	1800	2600	1200	1800	2600
Descripción / Description	**Referencia/ Reference**						
Kit base oscilo 1h cierre al marco ml / Base tilt 1 h kit locking to frame	312982	1	1	1	1	1	1
Compas maniobra lógica / Logical manoeuvre friction stay	*Ver tabla/ See table*	1	1	1	1	1	1
Cremona con llave / Cremone with key	323511	1	1	1	1	1	1
Conjunto punto cierre sup. / Locking point set	253063		1	1		1	1
Compas suplementario / Supplementary friction stay	253073				1	1	1
Punto cierre intermedio / Intermediate locking point	253066				1	1	1
Cerradero suplementario / Supplementary striker	253064			0*	1	1	1*
Remache para punto de cierre / Locking point rivet	293558			0*			0*
Deslizadera punto de cierre / Locking point slider	280200				1	1	1

Peso máx./ Max weight (*)	Ancho min./ Min width 442 mm	Alto min./ Min height 450 mm

* Ver tabla/ See table

VENTANA 2 HOJAS OSCILOBATIENTE CIERRE MANIOBRA LÓGICA / 2 SASH TILT TURN LOGICAL MANOEUVRE LOCK

	L <= (mm)	1200		
	H <= (mm)	1200	1800	2600
Descripción / Description	**Referencia/ Reference**			
Kit base oscilo 2h cierre al marco ml / Base tilt 2h kit locking to frame	313082	1	1	1
Compas maniobra lógica / Logical manoeuvre friction stay	*Ver tabla/ See table*	1	1	1
Cremona con llave / Cremone with key	323511	1	1	1
Conjunto punto cierre sup. / Locking point set	253063		1	1
Bisagra oculta / Concealed hinge	253065		1	1
Cerradero inversor Evo-Soft / Evo-Soft inverter lock	347910		1	1*
Remache para punto de cierre / Locking point rivet	293558			0*

Peso máx./ Max weight (*)	Ancho min./ Min width 442 mm	Alto min./ Min height 700 mm

* Ver tabla/ See table

NOTA/NOTE:

* Cuando la altura de la cremona (H-C) es mayor de 1200, es necesario poner un punto de cierre adicional. Ver esquemas de montaje de herraje.

* When the height of the cremone (H-C) is bigger than 1200, it is necessary to fit an additional locking point. See schemes in hardware assembly.

COR 60
Apertura oscilobatiente maniobra lógica

COR 60
Opening tilt before turn

COMPAS / FRICTION STAY	REFS.	L MÍN	L MÁX
COMPAS PEQUEÑO / SMALL FRICTION STAY	313073	442	569
COMPAS GRANDE / BIG FRICTION STAY	313074	570	1199
COMPAS GRANDE + SUPLEMENTARIO / BIG FRICTION STAY + SUPPLEMENTARY	313074+253073	1200	1500

Peso máximo por hoja en función de las dimensiones

Maximum weight per sash in accordance to dimensions

	H	L 442	500	600	700	800	900	1000	1100	1200	1300	1400	1500
HOJA BALCONERA / BALCONY SASH	2600									--	--	--	--
	2500										--	--	--
	2400											--	--
	2300											106	--
	2200										111	100	92
	2100									118	104	94	88
	2000									109	97	89	84
	1900		120 Kg						115	101	92	85	80
	1800								106	94	87	81	76
HOJA DE VENTANA / WINDOW SASH	1700							112	98	89	82	77	73
	1600							103	91	84	78	74	70
	1500						109	94	85	79	74	71	68
	1400					118	99	88	80	75	71	68	65
	1300					105	91	82	76	71	68	65	63
	1200				114	94	84	76	71	68	65	63	61
	1100				100	86	78	72	68	65	62	60	59
	1000			109	89	79	72	68	64	62	60	58	57
	900			94	81	73	68	64	61	59	58	56	--
	800		103	84	74	68	64	61	59	57	56	--	--
	700	118	88	75	68	63	60	58	56	--	--	--	--
	600	94	76	68	63	59	57	--	--	--	--	--	--
	500	79	68	62	58	56	--	--	--	--	--	--	--

HOJA DE VENTANA / WINDOW SASH | **HOJA DE BALCONERA / BALCONY SASH**

	Configuración con peso máximo / Configuration with maximum weight
XX	Configuración con limitación de peso / Configuration with weight limit
--	Configuraciones no realizables / Configurations not possible

NOTA / NOTE: Para configuraciones de hoja de grandes dimensiones y pesos, consultar con el Departamento Técnico de Cortizo / For sash configurations of large dimensions and weights, please consult Cortizo Technical Department.

COR 60
Apertura oscilobatiente maniobra lógica

COR 60
Opening tilt before turn

VENTANA 1 HOJA OSCILOBATIENTE MANIOBRA LÓGICA
1 SASH WINDOW TILT-BEFORE-TURN

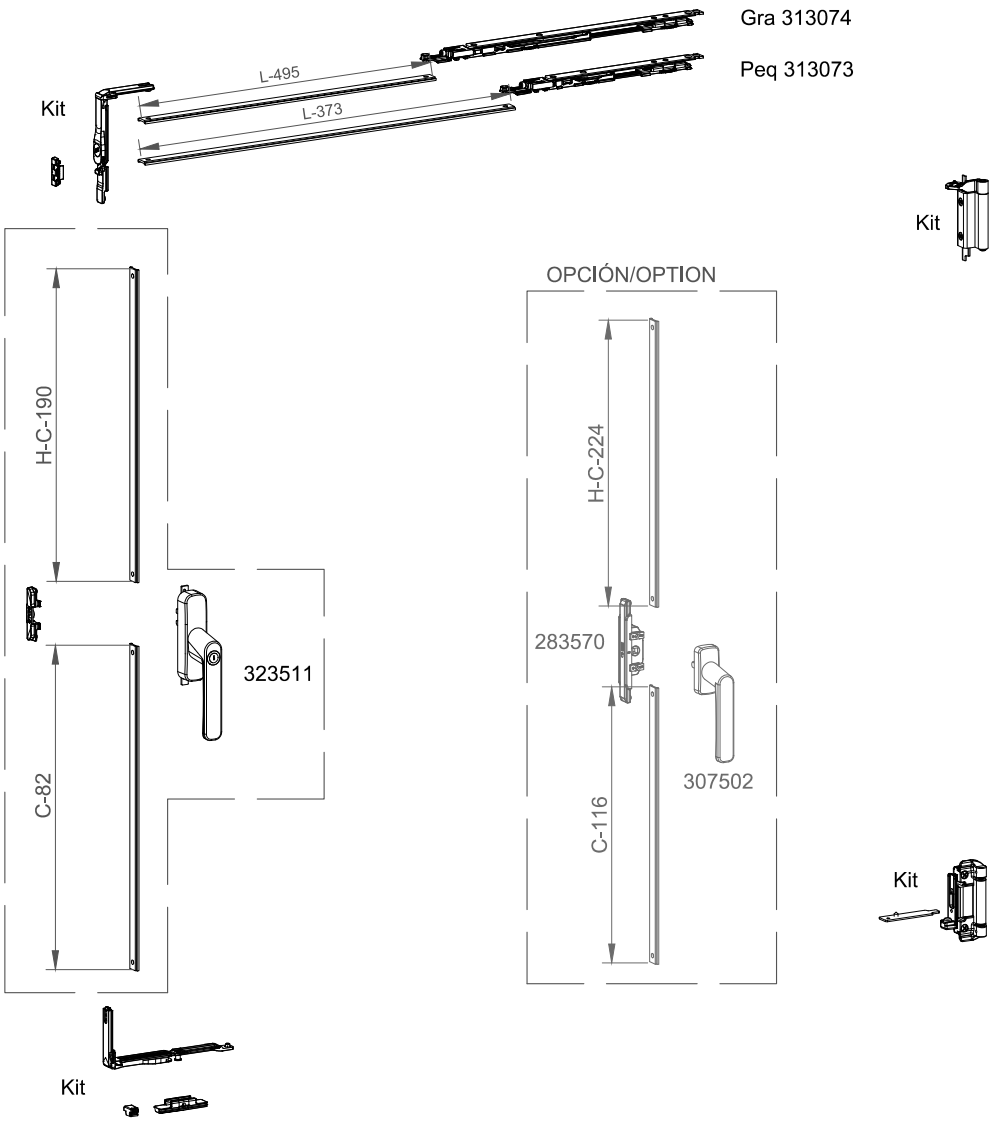

Ref. kit 312982

	Max.	Min.	
Altura/ Height	1200 mm	450 mm	Ver tabla peso max./ See table max. weight
Anchura/ Width	1200 mm	442 mm	

VENTANA 1 HOJA OSCILOBATIENTE MANIOBRA LÓGICA
1 SASH WINDOW TILT-BEFORE-TURN

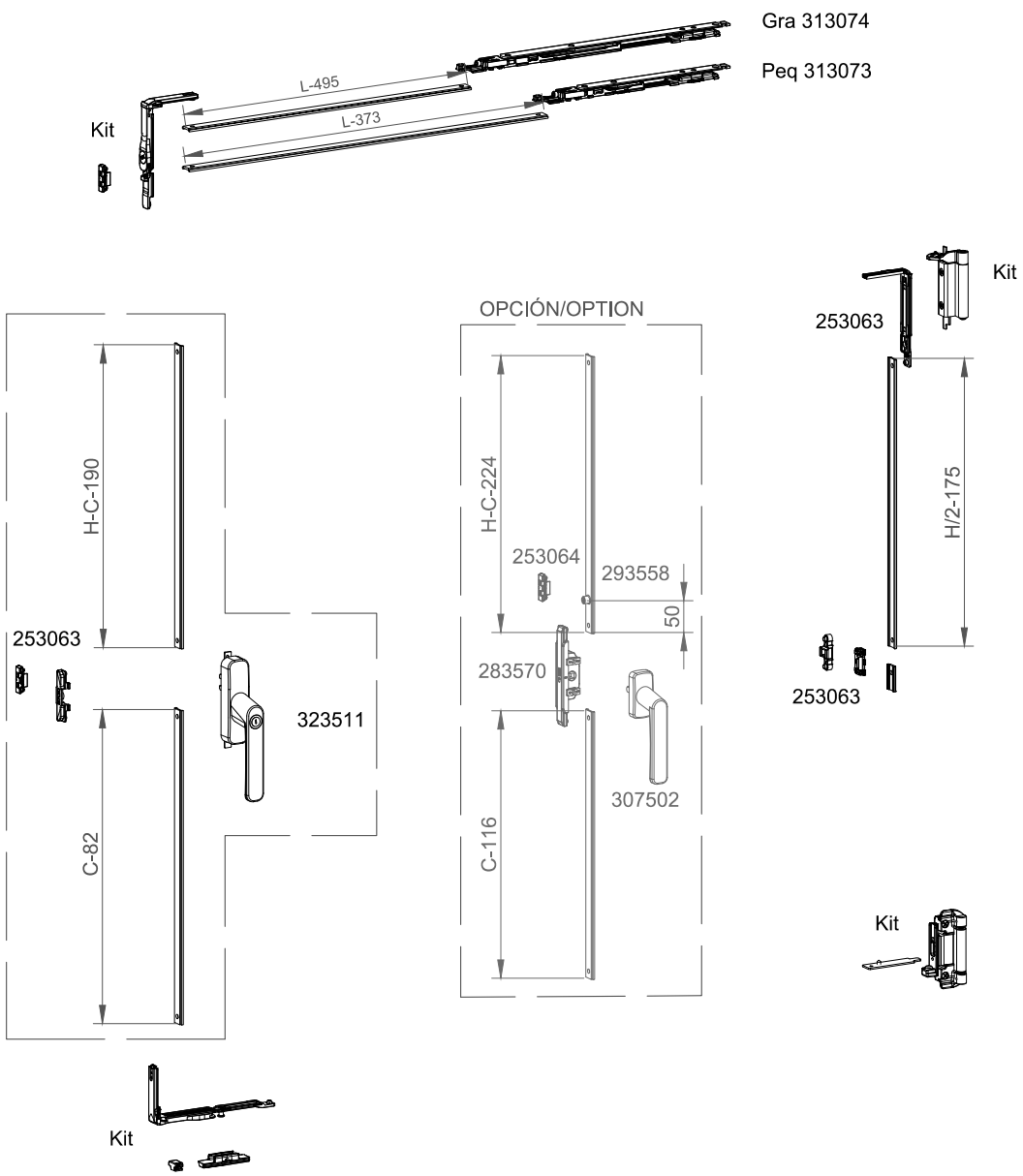

Ref. kit 312982

	Max.	Min.	
Altura/ Height	1800 mm	1200 mm	Ver tabla peso max./ See table max. weight
Anchura/ Width	1200 mm	442 mm	

COR 60
Apertura oscilobatiente maniobra lógica

COR 60
Opening tilt before turn

VENTANA 1 HOJA OSCILOBATIENTE MANIOBRA LÓGICA
1 SASH WINDOW TILT-BEFORE-TURN

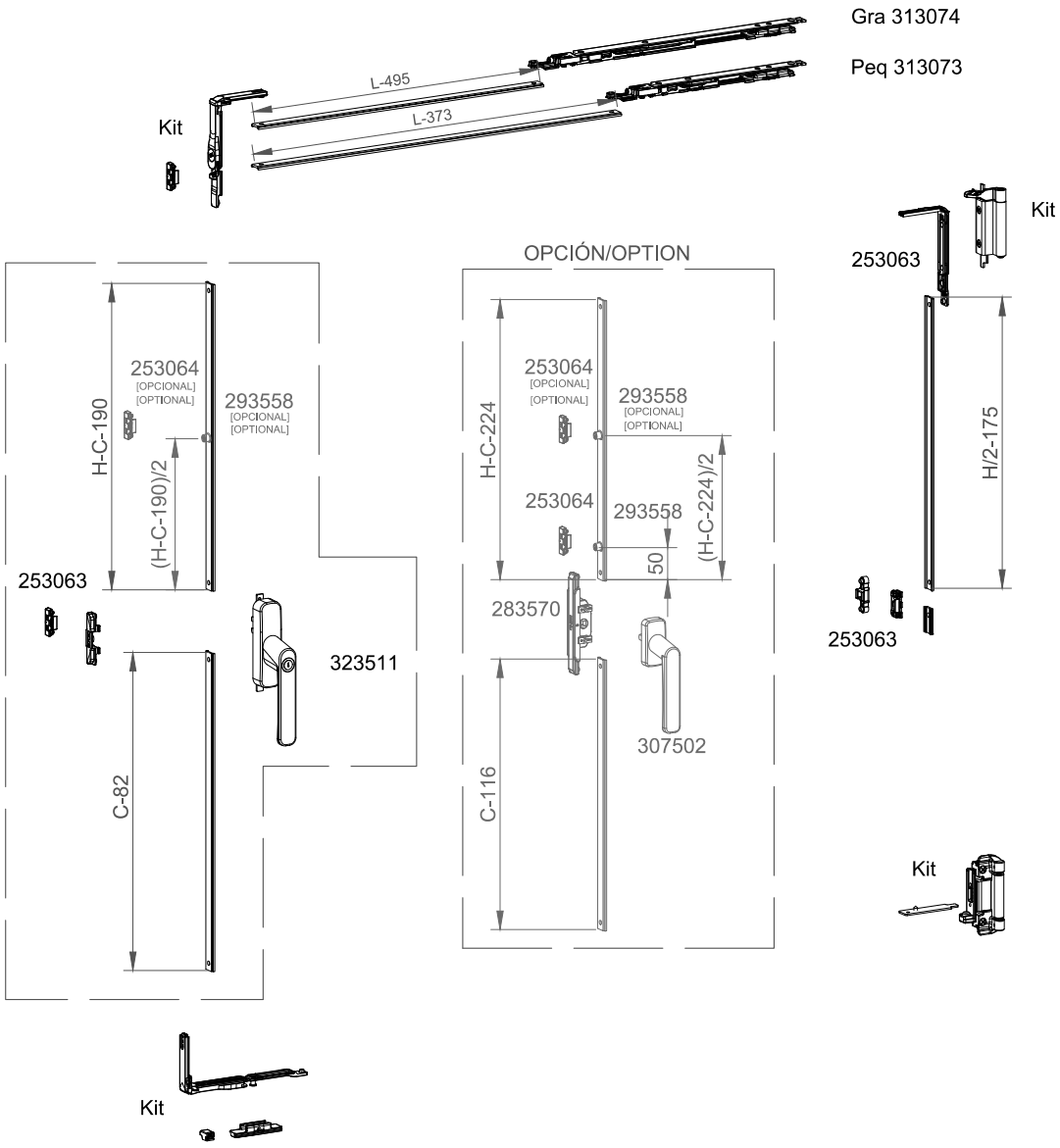

[PUNTO DE CIERRE OPCIONAL/OPTIONAL LOCKING POINT]:
Cuando H-C >1200 es necesario poner un punto de cierre adicional.
When H-C >1200 an additional locking point is necessary.

Ref. kit 312982

	Max.	Min.	
Altura/ Height	2600 mm	1800 mm	Ver tabla peso max./ See table max. weight
Anchura/ Width	1200 mm	442 mm	

COR 60
Apertura oscilobatiente maniobra lógica

COR 60
Opening tilt before turn

VENTANA 1 HOJA OSCILOBATIENTE MANIOBRA LÓGICA

1 SASH WINDOW TILT-BEFORE-TURN

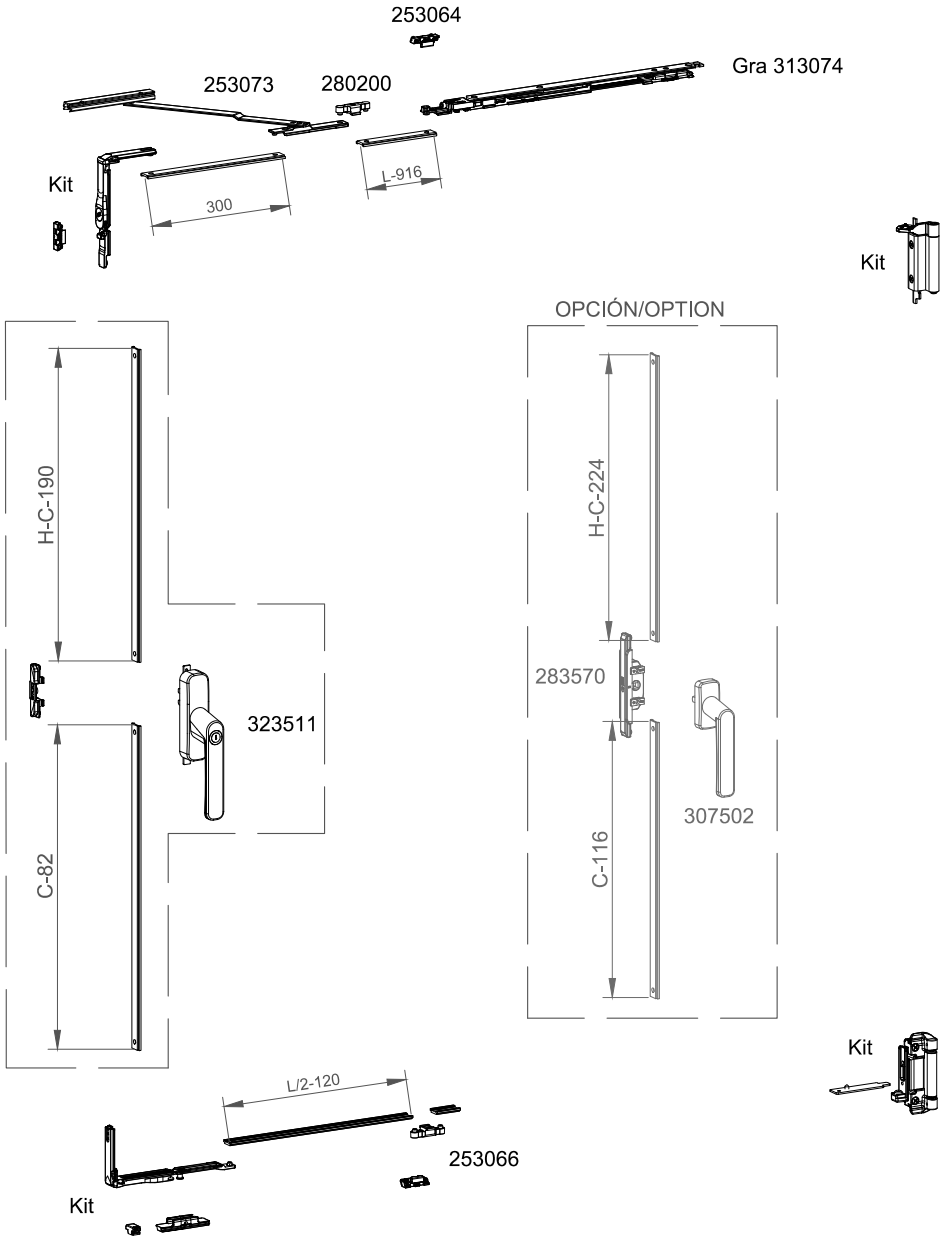

Ref. kit 312982

	Max.	Min.	
Altura/ Height	1200 mm	450 mm	Ver tabla peso max./ See table max. weight
Anchura/ Width	1500 mm	1200 mm	

COR 60
Apertura oscilobatiente maniobra lógica

COR 60
Opening tilt before turn

VENTANA 1 HOJA OSCILOBATIENTE MANIOBRA LÓGICA
1 SASH WINDOW TILT-BEFORE-TURN

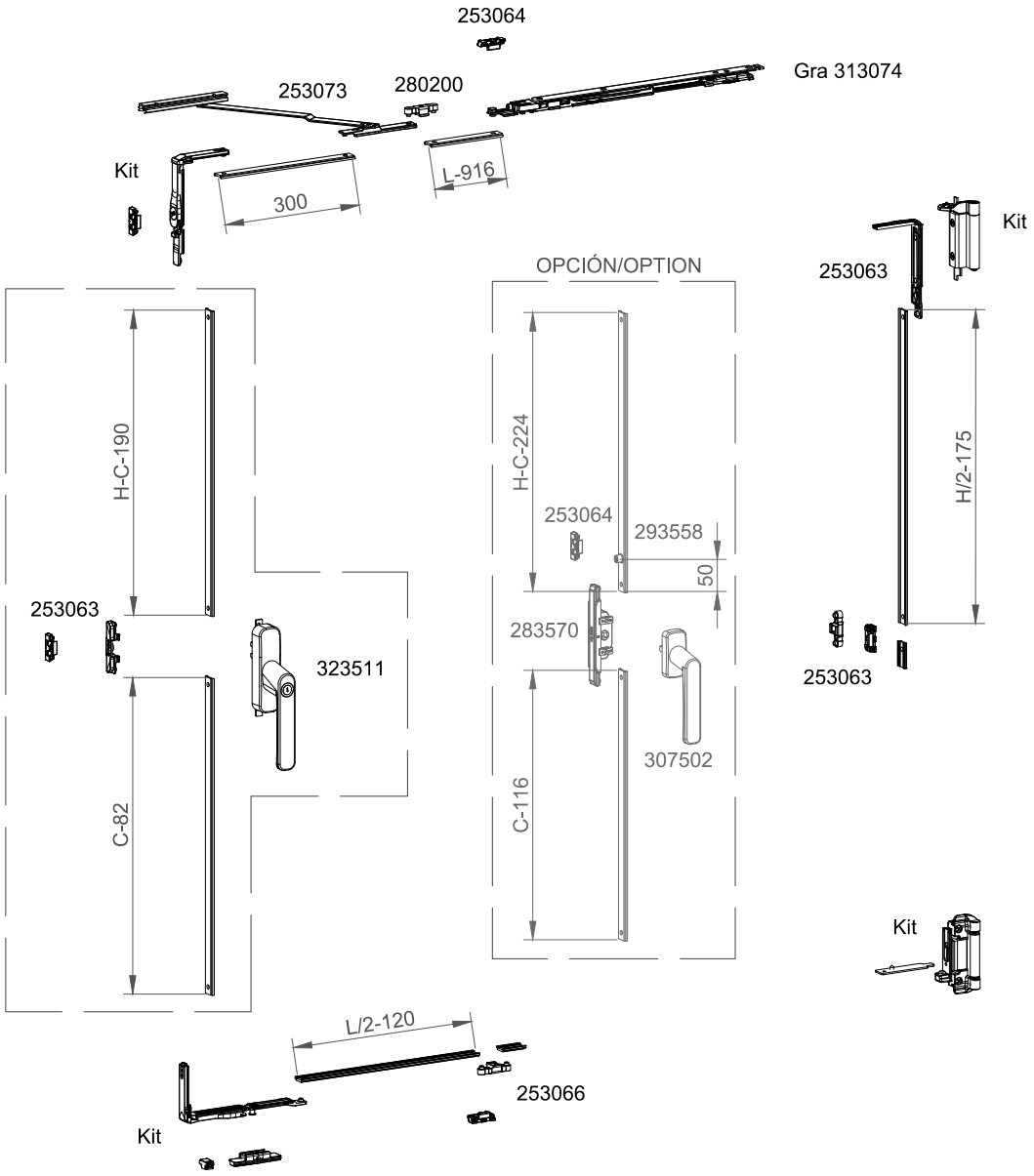

Ref. kit 312982

	Max.	Min.	
Altura/ Height	1800 mm	1200 mm	Ver tabla peso max./ See table max. weight
Anchura/ Width	1500 mm	1200 mm	

COR 60
Apertura oscilobatiente maniobra lógica

COR 60
Opening tilt before turn

VENTANA 1 HOJA OSCILOBATIENTE MANIOBRA LÓGICA

1 SASH WINDOW TILT-BEFORE-TURN

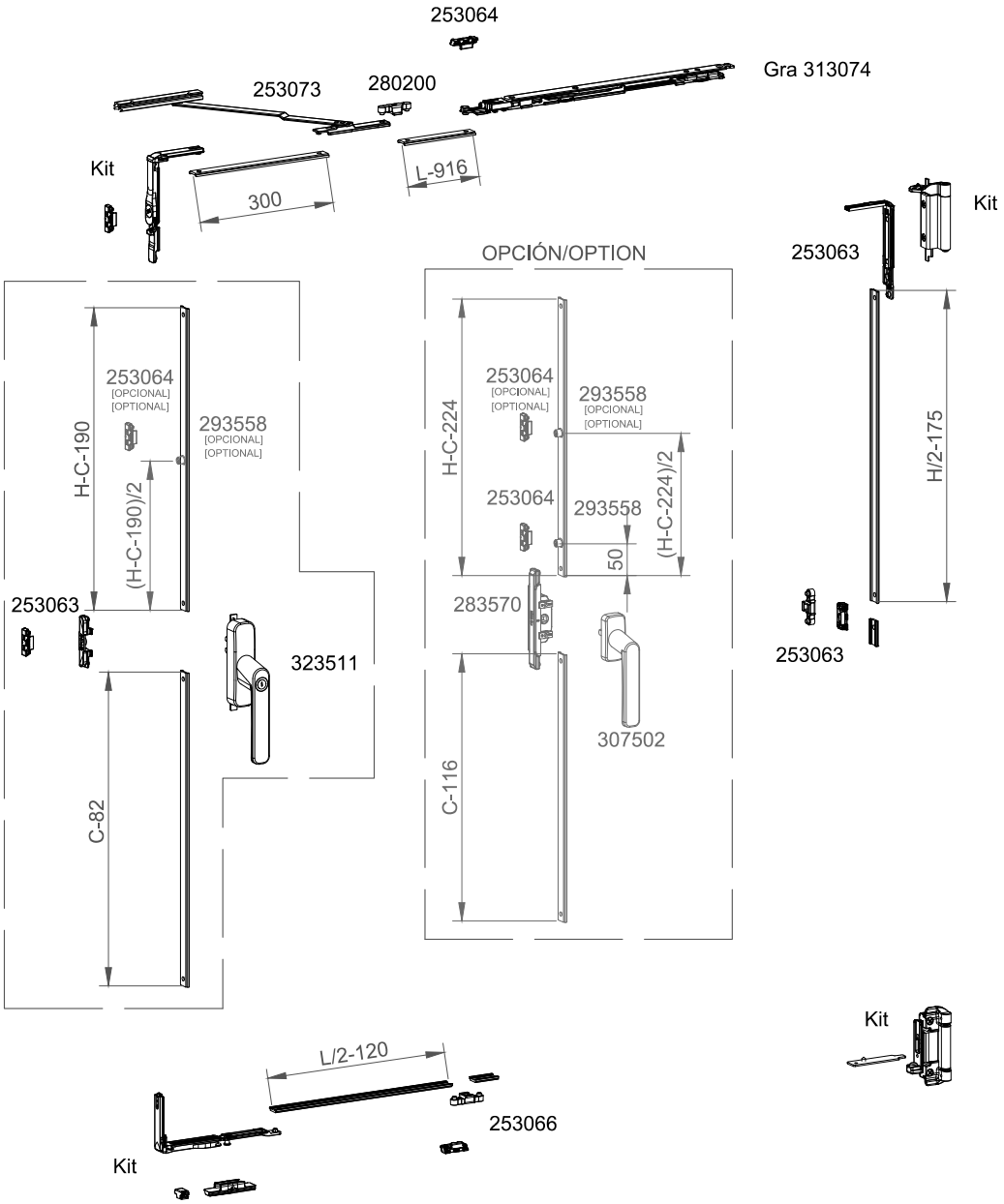

Ref. kit 312982

	Max.	Min.	
Altura/ Height	2600 mm	1800 mm	Ver tabla peso max./ See table max. weight
Anchura/ Width	1500 mm	1200 mm	

COR 60
Apertura oscilobatiente maniobra lógica

COR 60
Opening tilt before turn

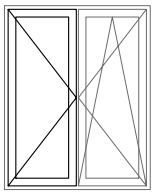

VENTANA 2 HOJAS OSCILOBATIENTE MANIOBRA LÓGICA
2 SASHES WINDOW TILT-BEFORE-TURN





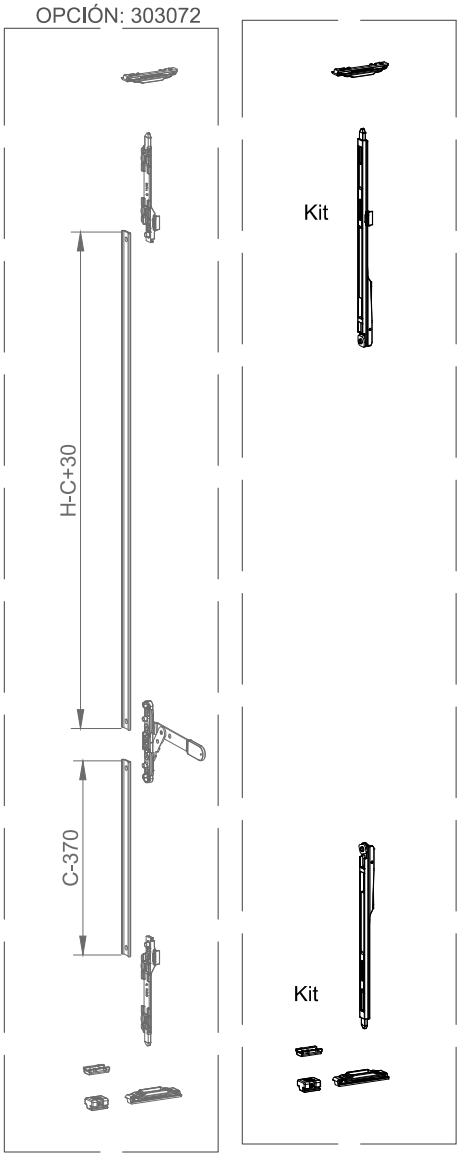

Ref. kit 313082

	Max.	Min.	
Altura/ Height	1200 mm	700 mm	Ver tabla peso max./ See table max. weight
Anchura/ Width	1200 mm	442 mm	

COR 60
Apertura oscilobatiente maniobra lógica

COR 60
Opening tilt before turn

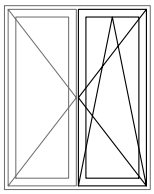

VENTANA 2 HOJAS OSCILOBATIENTE MANIOBRA LÓGICA

2 SASHES WINDOW TILT-BEFORE-TURN

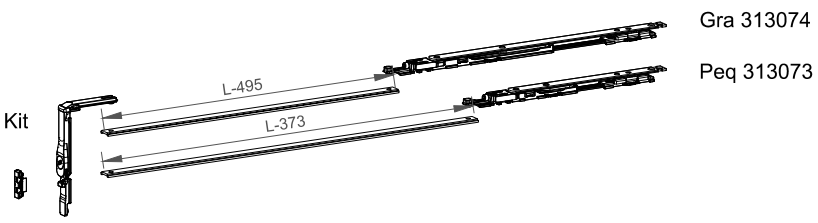

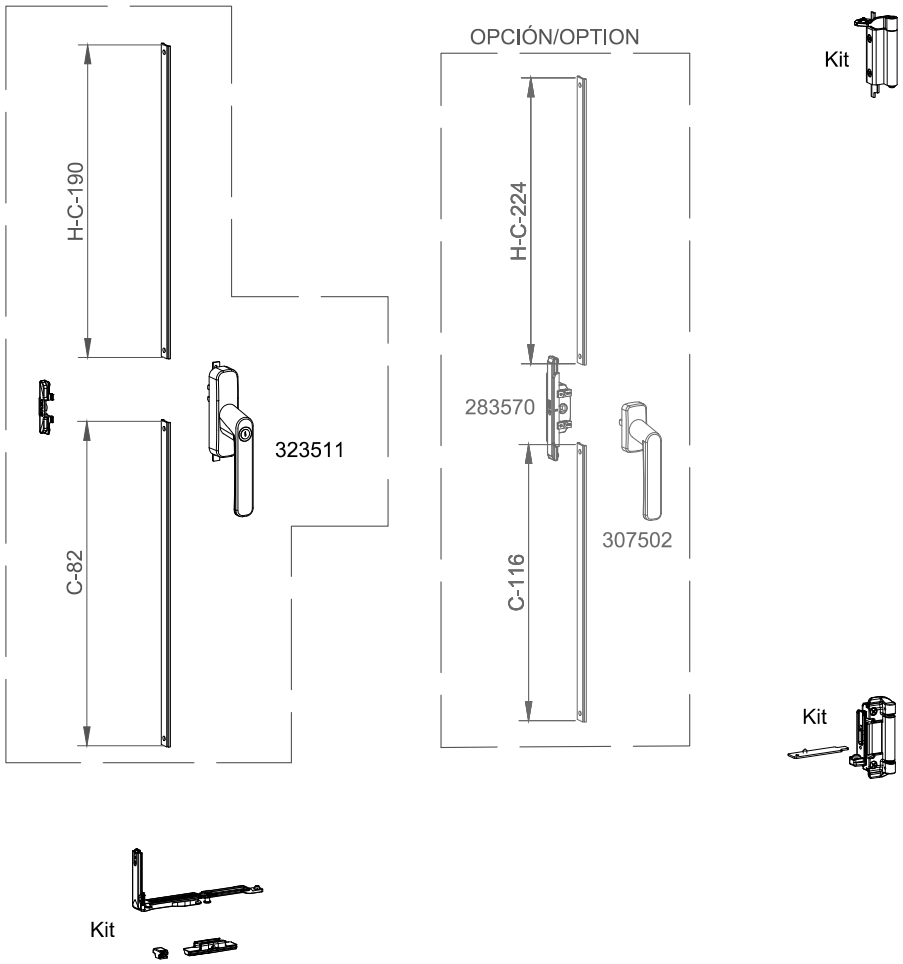

Ref. kit 313082

	Max.	Min.	
Altura/ Height	1200 mm	700 mm	Ver tabla peso max./ See table max. weight
Anchura/ Width	1200 mm	442 mm	

COR 60
Apertura oscilobatiente maniobra lógica

COR 60
Opening tilt before turn

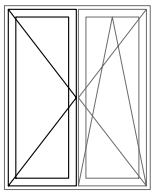

VENTANA 2 HOJAS OSCILOBATIENTE MANIOBRA LÓGICA
2 SASHES WINDOW TILT-BEFORE-TURN



253065



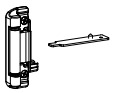

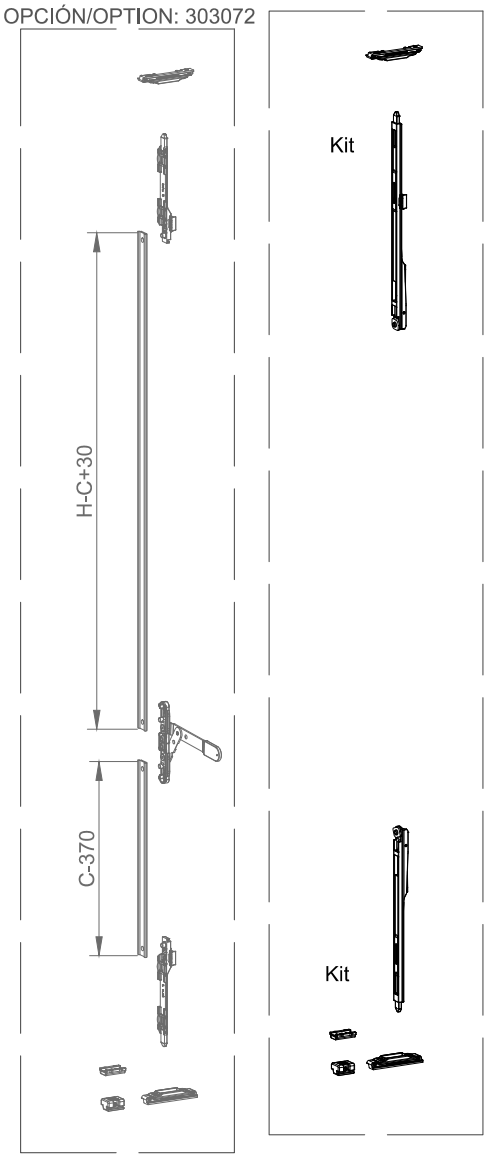

Ref. kit 313082

	Max.	Min.	
Altura/ Height	1800 mm	1200 mm	Ver tabla peso max./ See table max. weight
Anchura/ Width	1200 mm	442 mm	

COR 60
Apertura oscilobatiente maniobra lógica

COR 60
Opening tilt before turn

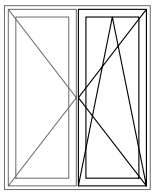

VENTANA 2 HOJAS OSCILOBATIENTE MANIOBRA LÓGICA

2 SASHES WINDOW TILT-BEFORE-TURN

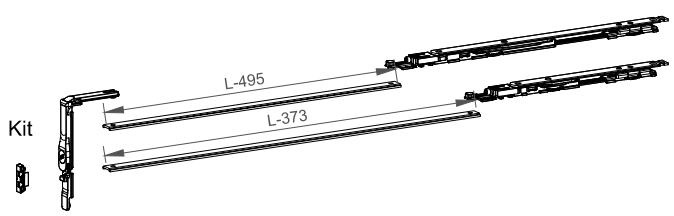

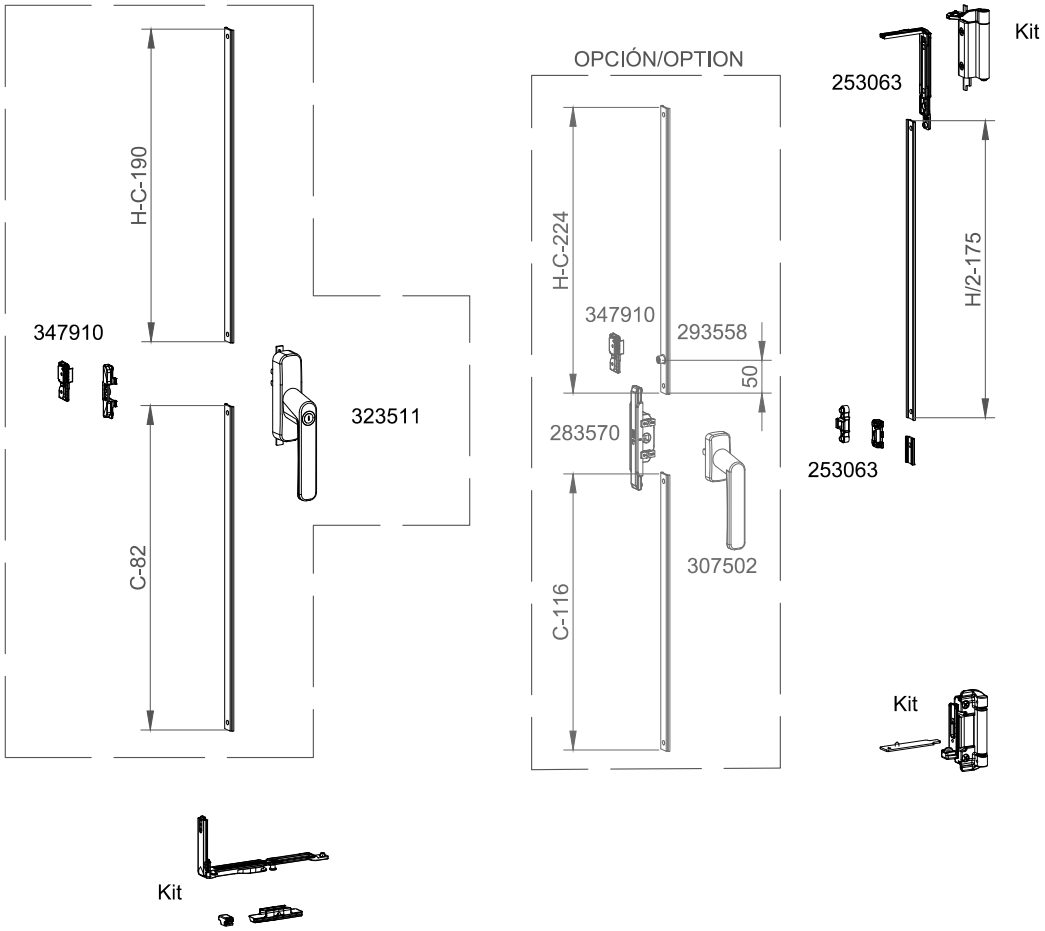

Ref. kit 313082

	Max.	Min.	
Altura/ Height	1800 mm	1200 mm	Ver tabla peso max./ See table max. weight
Anchura/ Width	1200 mm	442 mm	

COR 60
Apertura oscilobatiente maniobra lógica

COR 60
Opening tilt before turn

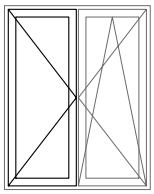

VENTANA 2 HOJAS OSCILOBATIENTE MANIOBRA LÓGICA

2 SASHES WINDOW TILT-BEFORE-TURN

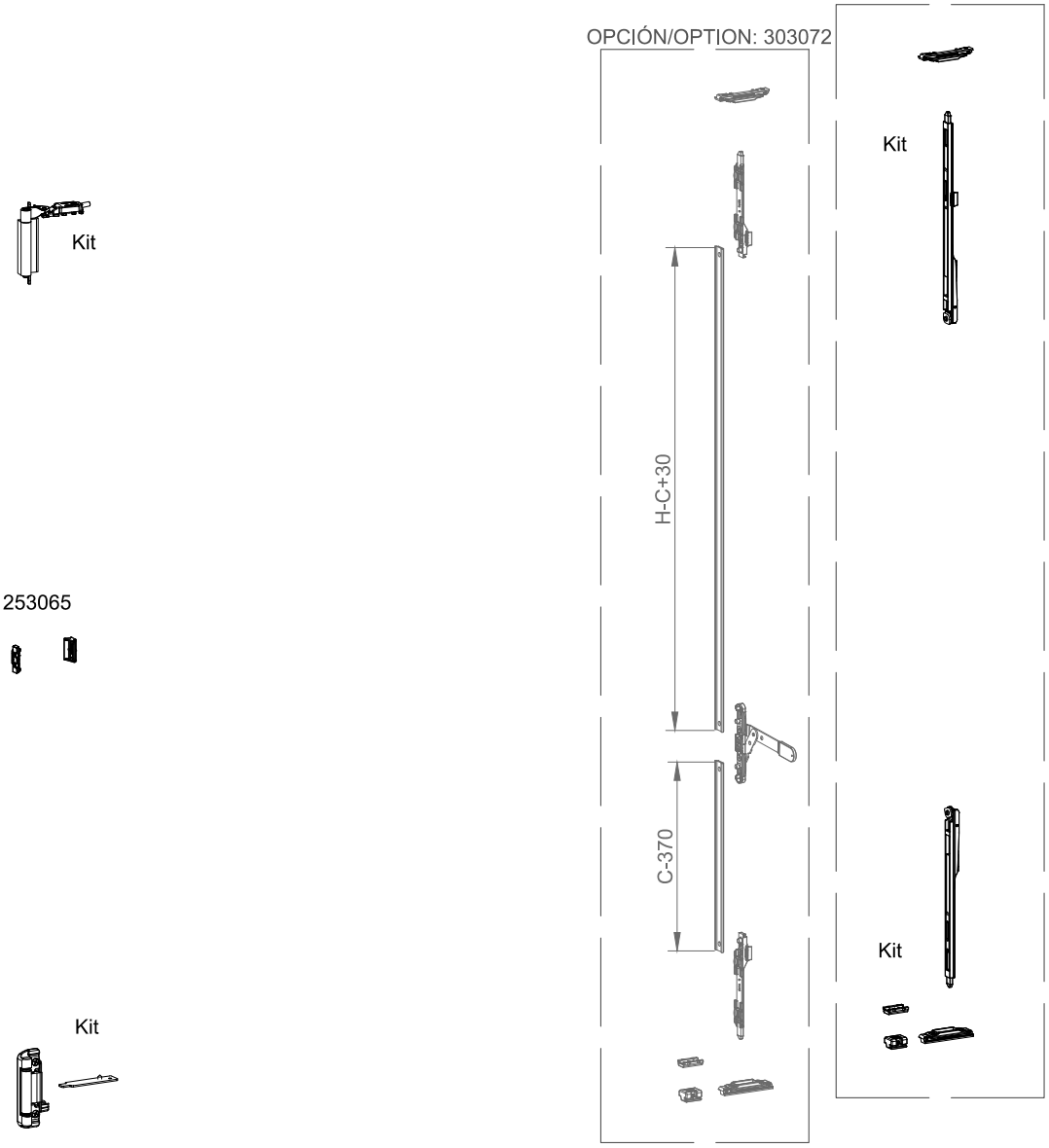

Ref. kit 313082

	Max.	Min.	
Altura/ Height	2600 mm	1800 mm	Ver tabla peso max./ See table max. weight
Anchura/ Width	1200 mm	442 mm	

COR 60
Apertura oscilobatiente maniobra lógica

COR 60
Opening tilt before turn

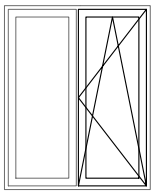

VENTANA 2 HOJAS OSCILOBATIENTE MANIOBRA LÓGICA
2 SASHES WINDOW TILT-BEFORE-TURN

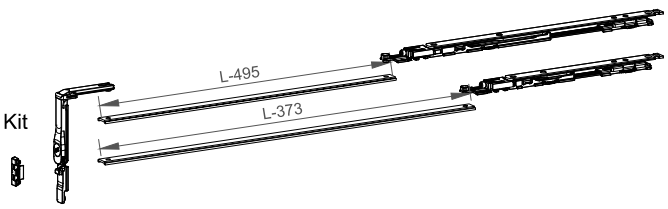

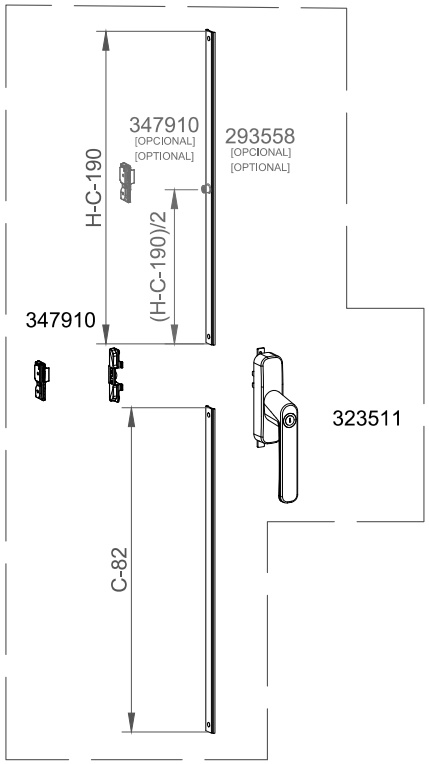

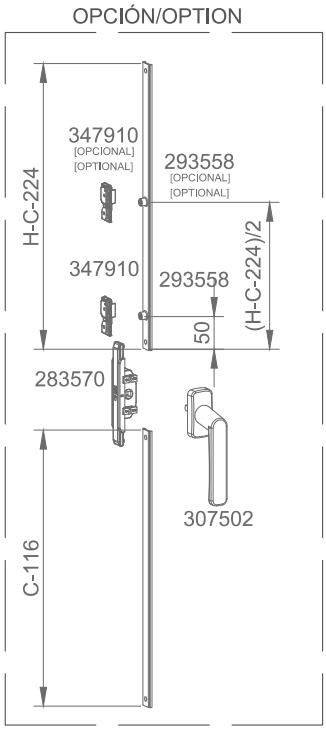

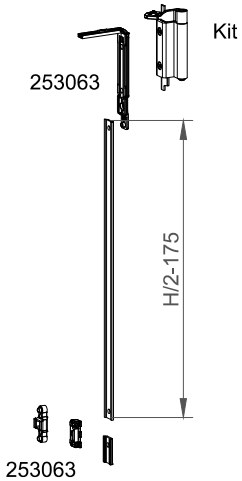

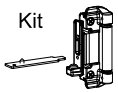

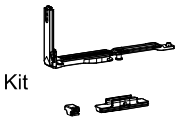

Ref. kit 313082

	Max.	Min.	
Altura/ Height	2600 mm	1800 mm	Ver tabla peso max./ See table max. weight
Anchura/ Width	1200 mm	442 mm	

MONTAJE SECUENCIADOR DE MANIOBRA LÓGICA 377950 /
ASSEMBLY TILT-BEFORE-TURN SEQUENCER 377950

(1) No es necesaria manilla o cremona con llave
(1) No key handle or cremone is required

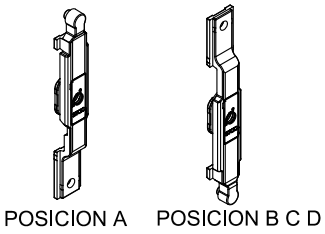

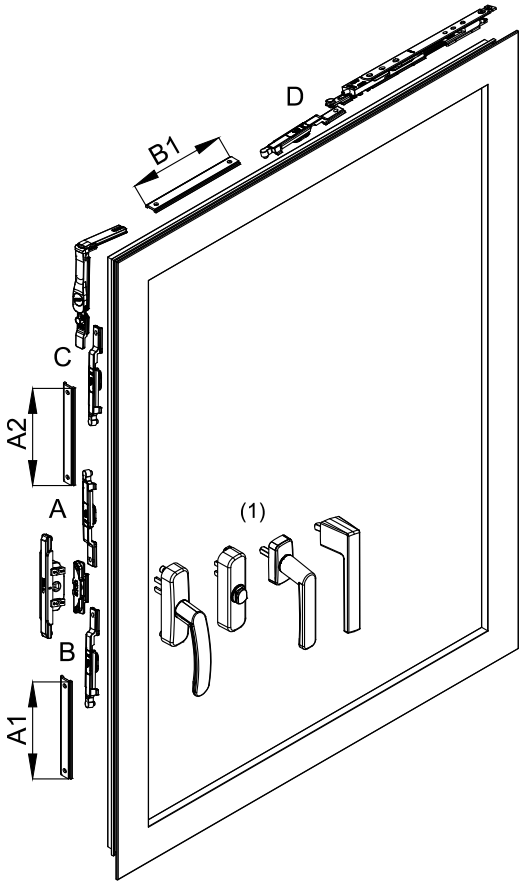

Secuenciador en posiciones A, B o C Sequencer in positions A, B or C		
	A1	A2
Funda / Cover	C - 202	H - C - 310
Caja de transmisión/ Transmission box	C - 236	H - C - 344
Secuenciador en posicion D Sequencer in positions D		
		B1
Compás pequeño / small friction stay 313073		L - 493
Compás grande / big friction stay 313074		L - 615

Girar con llave Torx20
(incluida en el kit) /
Turn with Torx20 key
(included in the kit)

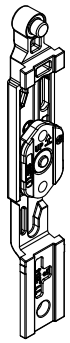

Posición del tetón siempre en la parte superior/
Position of the stud always at the top

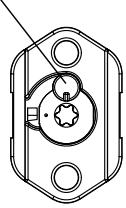

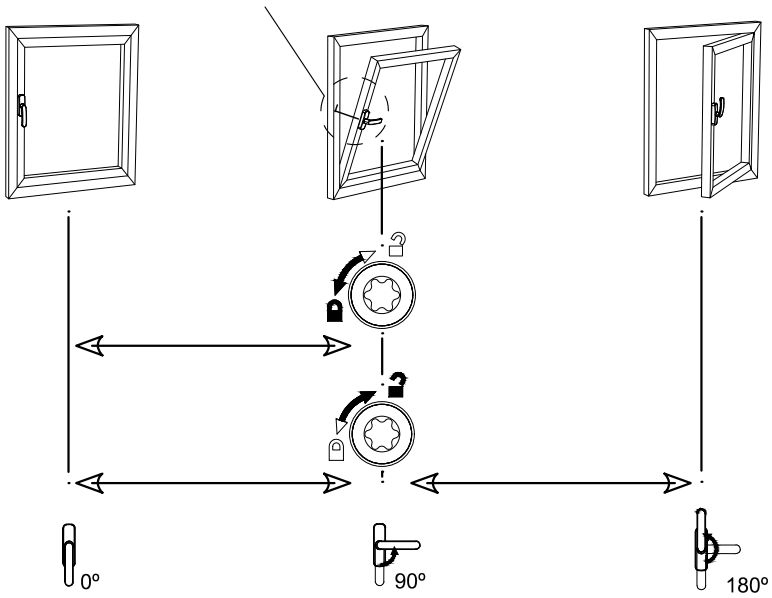

COR 60
Apertura oscilobatiente herraje oculto

COR 60
Tilt and turn opening concealed hardware

VENTANA 1 HOJA OSCILOBATIENTE OCULTO 180º - CIERRE AL INVERSOR
1 SASH TILT AND TURN CONCEALED 180 º - LOCKING TO INVERTER

	L <= (mm)	1000			1500		
	H <= (mm)	1200	2200	2600	1200	2200	2600
Descripción / Description	Referencia Reference						
Cremona Cortizo OB / Cortizo tilt and turn cremone	307302	1	1	1	1	1	1
Kit oscilobatiente oculto compás grande izda. Concealed tilt turn kit left, big friction stay	397001				1	1	1
Kit oscilobatiente oculto compás grande dcha. Concealed tilt turn kit right, big friction stay	397002						
Kit oscilobatiente oculto compás pequeño izda. Concealed tilt turn kit left, small friction stay	397003	1	1	1			
Kit oscilobatiente oculto compás pequeño dcha. Concealed tilt turn kit right, small friction stay	397004						
Kit ángulo de reenvío suplementario herraje oculto Suplement return angle kit concealed hinges	397063		1	1	1	2	2
Kit punto de cierre intermedio / Intermediate locking point kit	337061			2	1	1	3
Compás suplementario / Additional friction stay	253073				1	1	1
Kit punto de cierre terminal / Terminal locking point kit	337062		1	1		1	1

Peso max. (*) Max. weight (*)	Ancho min. / Min. width	Alto min. / Min. height
	505 mm	550 mm

* Ver gráfica
* See table

COR 60
Apertura oscilobatiente herraje oculto

COR 60
Tilt and turn opening concealed hardware

VENTANA 2 HOJAS OSCILOBATIENTE OCULTO 180º - CIERRE AL INVERSOR
2 SASH TILT AND TURN CONCEALED 180 º - LOCKING TO INVERTER

	L <= (mm)	1000			1200		
	H <= (mm)	1200	2200	2600	1200	2200	2600
Descripción / Description	Referencia Reference						
Cremona Cortizo OB / Cortizo tilt and turn cremone	307302	1	1	1	1	1	1
Kit oscilobatiente oculto compás grande izda. Concealed tilt turn kit left, big friction stay	397001				1	1	1
Kit oscilobatiente oculto compás grande dcha. Concealed tilt turn kit right, big friction stay	397002						
Kit oscilobatiente oculto compás pequeño izda. Concealed tilt turn kit left, small friction stay	397003	1	1	1			
Kit oscilobatiente oculto compás pequeño dcha. Concealed tilt turn kit right, small friction stay	397004						
Kit ángulo de reenvío suplementario herraje oculto Suplement return angle kit concealed hinges	397063		1	1		1	1
Kit punto de cierre intermedio / Intermediate locking point kit	337061			2			2
Kit punto de cierre terminal / Terminal locking point kit	337062		1	1		1	1
Juego pasadores hoja pasiva / Passive sash bolt set	253077	1	1		1	1	
Terminales palanca extensibles inversor Extensible levers terminal kit	253067			1			1
Kit bisagras ocultos hoja pasiva izda. Concealed hinges kit passive sash left	397041	1	1	1	1	1	1
Kit bisagras ocultos hoja pasiva dcha. Concealed hinges kit passive sash right	397042						
Punto de cierre oculto Concealed locking point	253065		1	2		1	2

Peso max. (*) Max. weight (*)	Ancho min. / Min. width 505 mm	Alto min. / Min. height 700 mm

* Ver gráfica
* See table

COR 60
Apertura oscilobatiente herraje oculto

COR 60
Tilt and turn opening concealed hardware

COMPÁS FRICTION STAY	Referencia Reference	L Min	L Máx	Microventilación L Min	Microventilación L Máx	Microventilación "X"
Kit oscilobatiente oculto compás pequeño Concealed tilt turn kit, small friction stay	397003/ 04	505	1000	553	1000	90
Kit oscilobatiente oculto compás grande Concealed tilt turn kit, big friction stay	397001/ 02	590	1500	638	1500	130
Kit oscilobatiente oculto compás grande + supl. Concealed tilt turn kit, big friction stay + supl.	397001/ 02 + 253073	930	1500	1000	1500	130

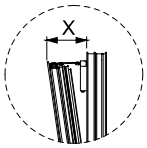

NOTA: * Para apertura con microventilación, añadir referencia 290275. Una unidad por apertura.
NOTE: * For microventilation opening, add reference 290275. 1 unit per sash.

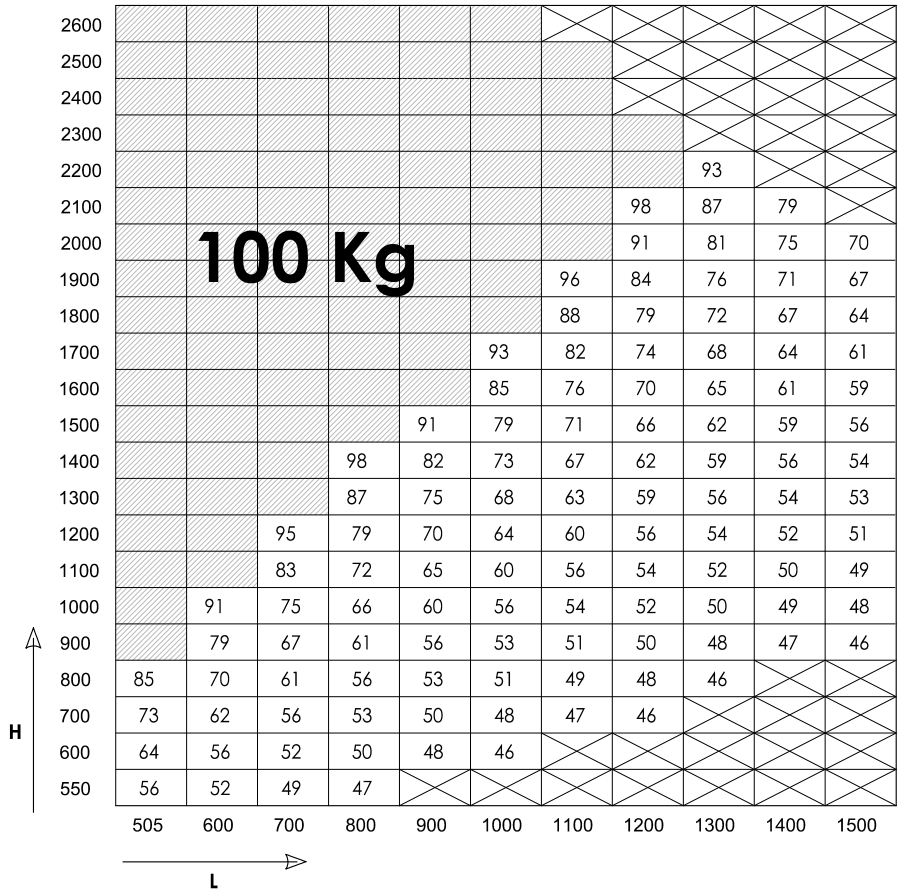

Configuración con peso máximo / Configuration with max. weight
XX Configuración con limitación de peso / Configuration with weight limit
Configuraciones no realizables / Configuration not possible

NOTA: Para configuraciones de hojas de grandes dimensiones y pesos, consultar con el Departamento Técnico de Cortizo
NOTE: For sash configurations of big dimensions and weights, consult Cortizo Technical

VENTANA 1 HOJA OSCILOBATIENTE OCULTO 180º - CIERRE AL INVERSOR

1 SASH TILT WINDOW CONCEALED HINGES 180º - LOCKING TO INVERTER

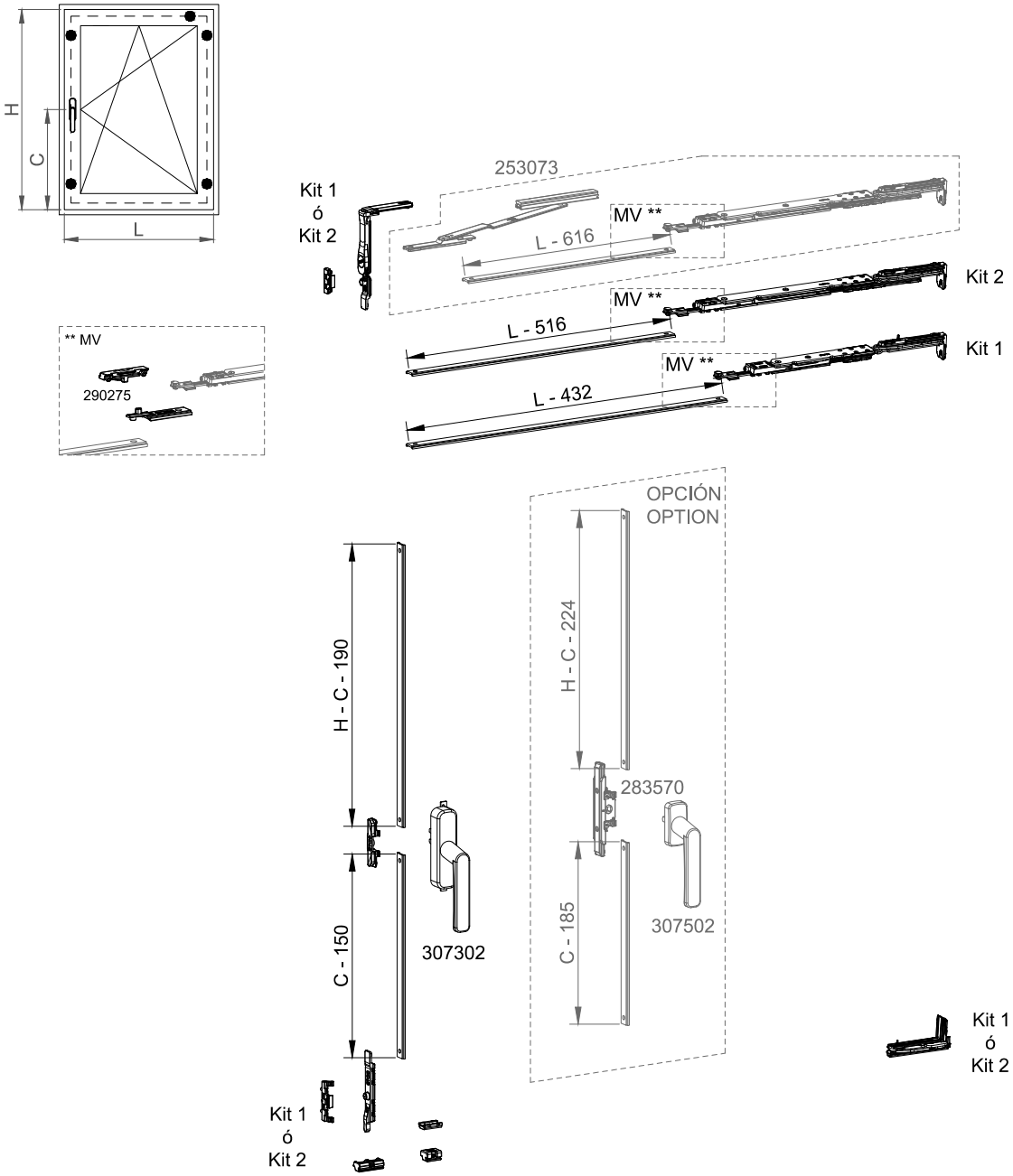

Ref. kit 1: 397004
Ref. kit 2: 397002

	Max.	Min.	
Altura/ Height	1200 mm	550 mm	Ver tabla max. de pesos/See table of max. weight
Anchura/ Width	1000 mm	505 mm	

VENTANA 1 HOJA OSCILOBATIENTE OCULTO 180º - CIERRE AL INVERSOR

1 SASH TILT WINDOW CONCEALED HINGES 180º - LOCKING TO INVERTER

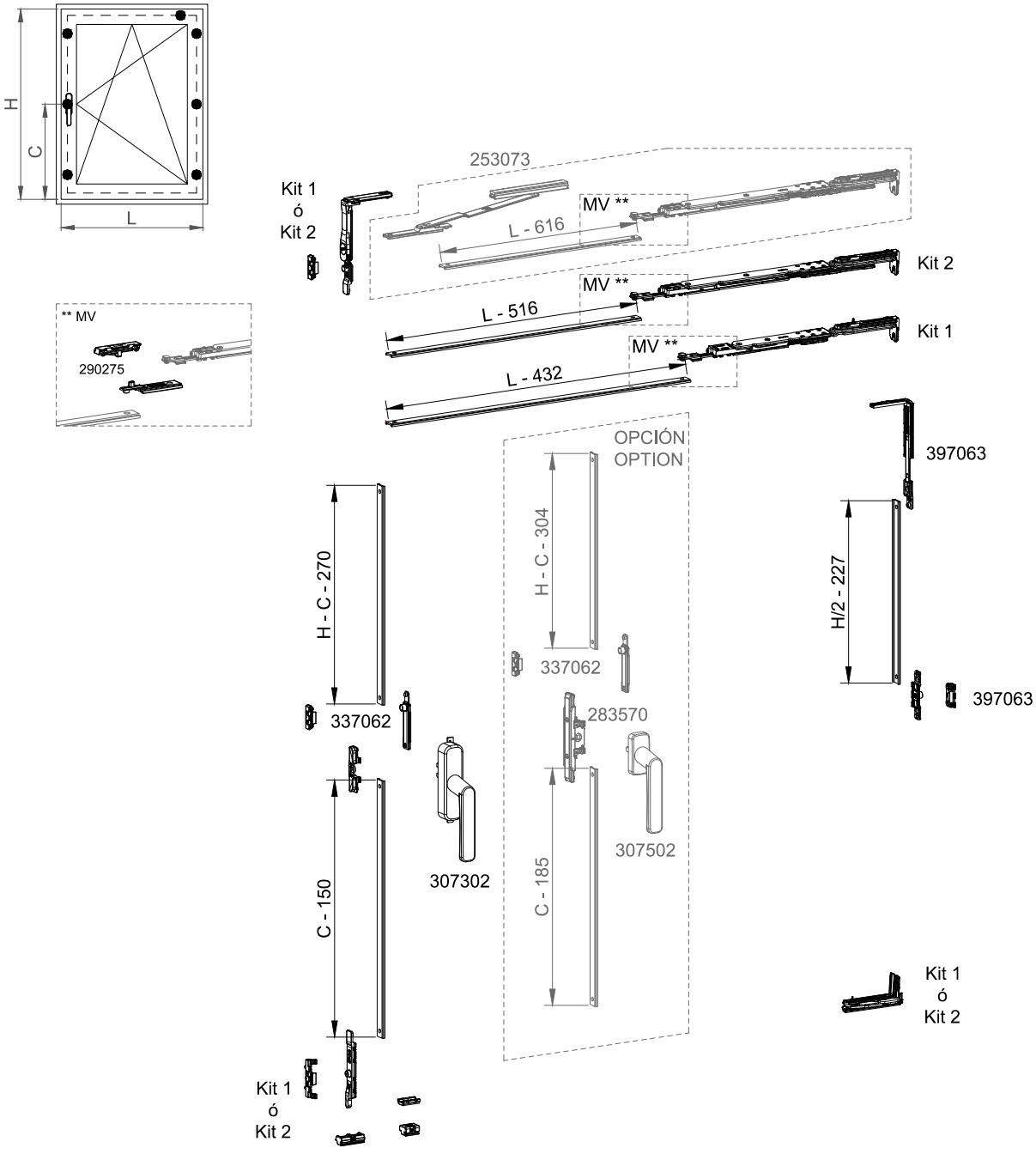

Ref. kit 1: 397004
Ref. kit 2: 397002

	Max.	Min.	
Altura/ Height	2200 mm	1201 mm	Ver tabla max. de pesos/See table of max. weight
Anchura/ Width	1000 mm	505 mm	

VENTANA 1 HOJA OSCILOBATIENTE OCULTO 180º - CIERRE AL INVERSOR

1 SASH TILT WINDOW CONCEALED HINGES 180º - LOCKING TO INVERTER

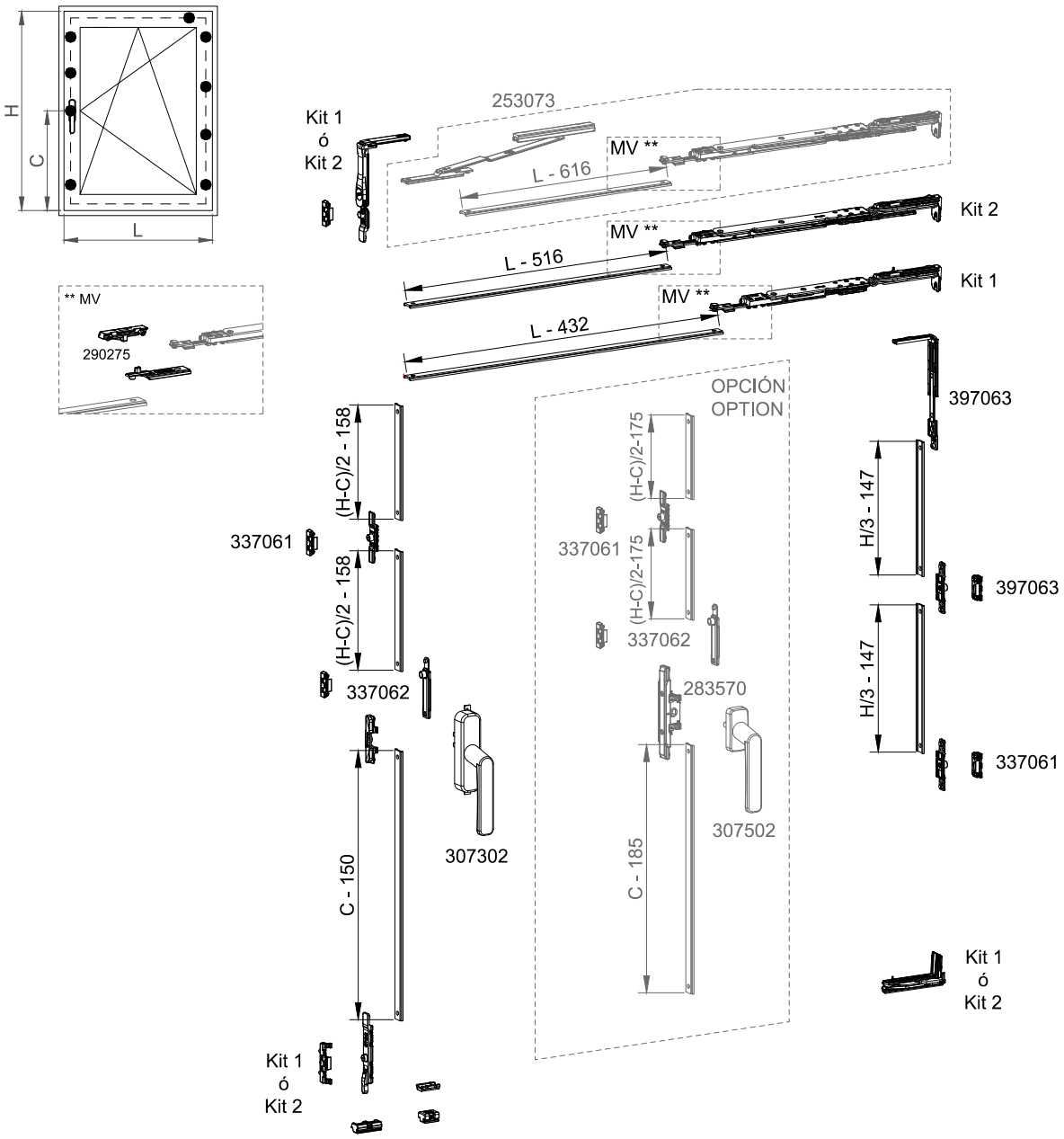

Nota: Cuando H-C< 1200 montar la configuración anterior.
Note: When H-C< 1200 mount the previous configuration.

Ref. kit 1: 397004
Ref. kit 2: 397002

	Max.	Min.	
Altura/ Height	2600 mm	2201 mm	Ver tabla max. de pesos/See table of max. weight
Anchura/ Width	1000 mm	505 mm	

COR 60
Apertura oscilobatiente herraje oculto

COR 60
Tilt and turn opening concealed hardware

VENTANA 1 HOJA OSCILOBATIENTE OCULTO 180º - CIERRE AL INVERSOR
1 SASH TILT WINDOW CONCEALED HINGES 180º - LOCKING TO INVERTER

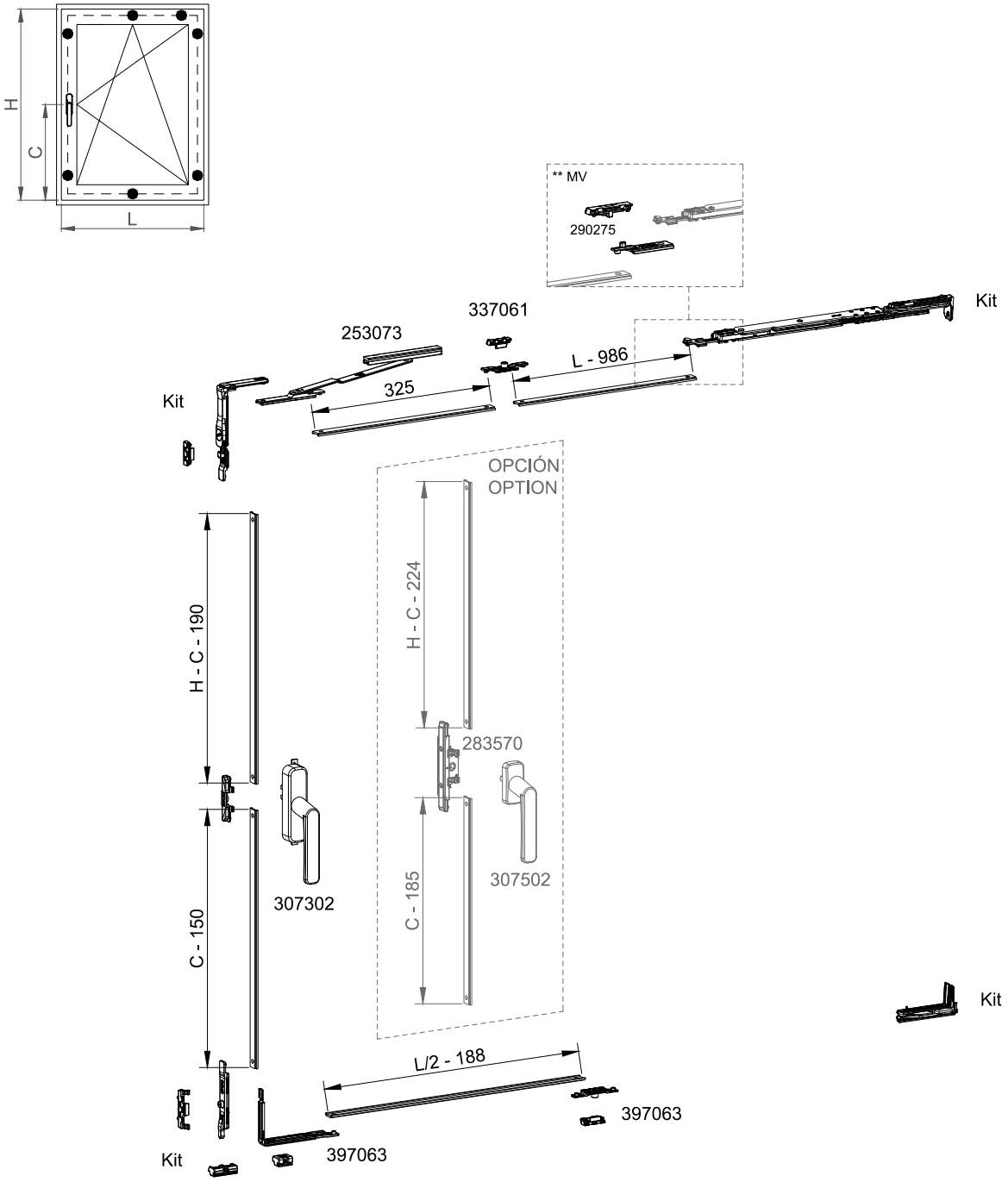

Ref. kit: 397002

	Max.	Min.	
Altura/ Height	1200 mm	550 mm	Ver tabla max. de pesos/See table of max. weight
Anchura/ Width	1500 mm	1001 mm	

COR 60
Apertura oscilobatiente herraje oculto

COR 60
Tilt and turn opening concealed hardware

VENTANA 1 HOJA OSCILOBATIENTE OCULTO 180º - CIERRE AL INVERSOR
1 SASH TILT WINDOW CONCEALED HINGES 180º - LOCKING TO INVERTER

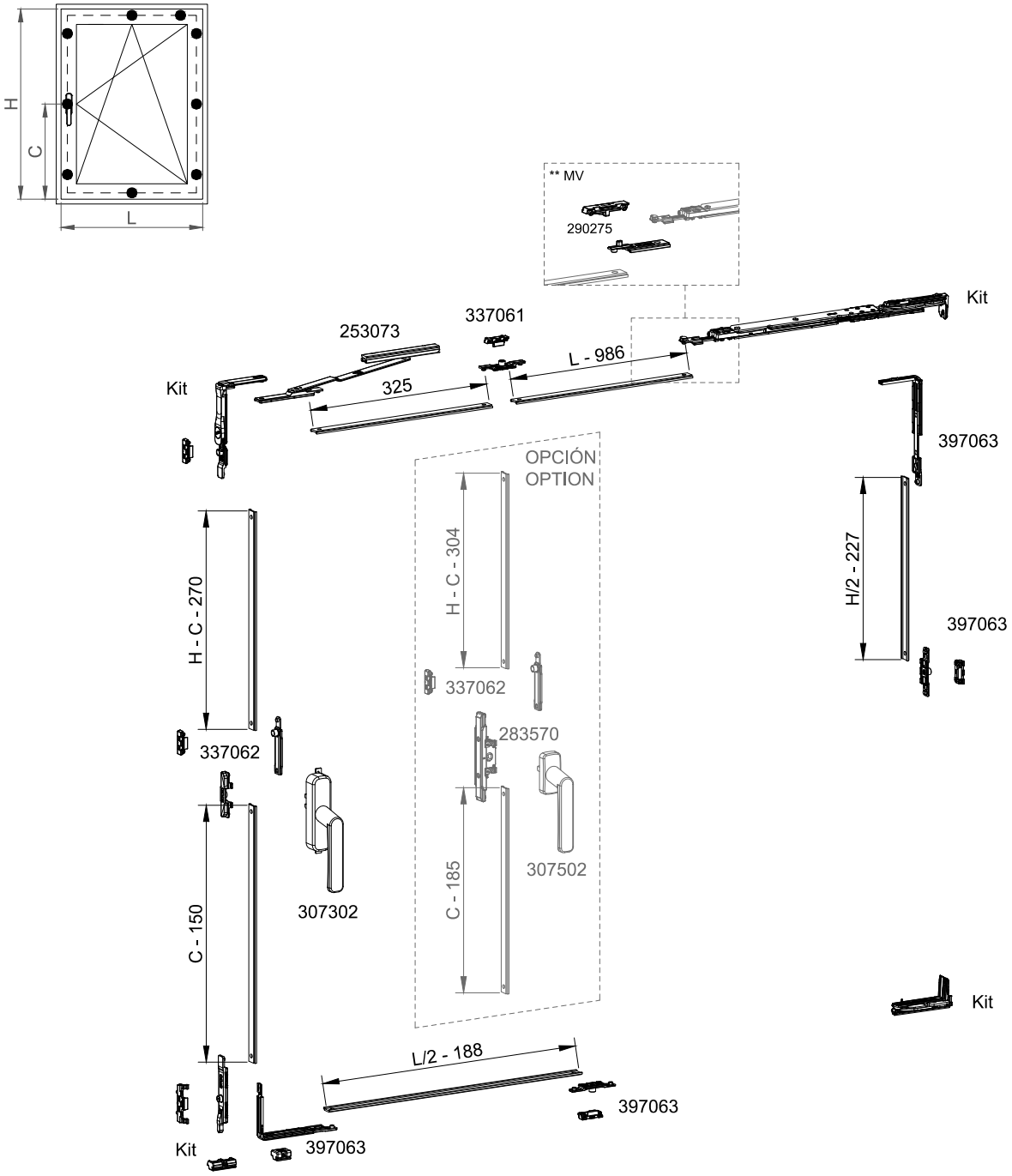

Ref. kit: 397002

	Max.	Min.	
Altura/ Height	2200 mm	1201 mm	Ver tabla max. de pesos/See table of max. weight
Anchura/ Width	1500 mm	1001 mm	

VENTANA 1 HOJA OSCILOBATIENTE OCULTO 180º - CIERRE AL INVERSOR

1 SASH TILT WINDOW CONCEALED HINGES 180º - LOCKING TO INVERTER

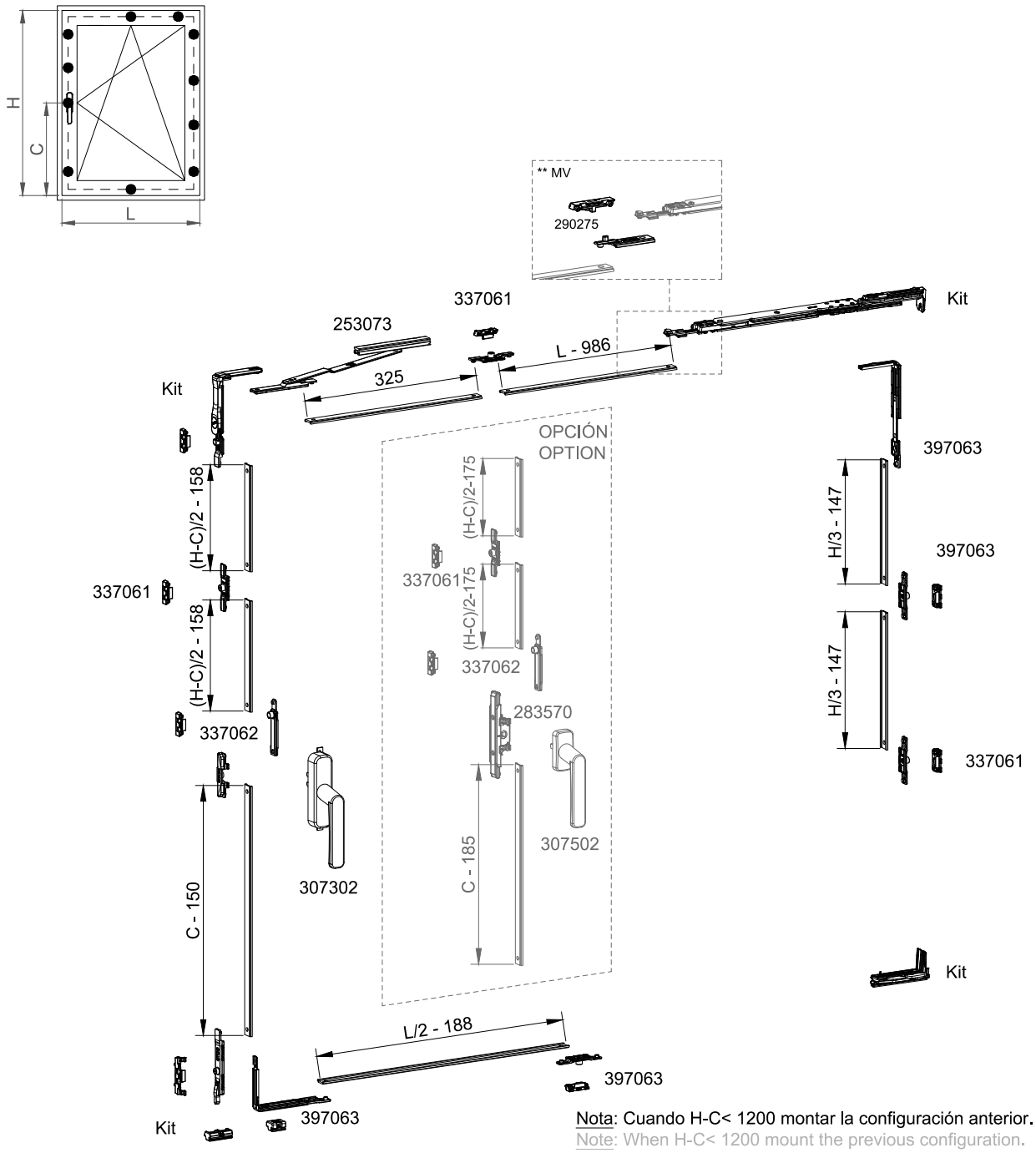

Nota: Cuando H-C< 1200 montar la configuración anterior.
Note: When H-C< 1200 mount the previous configuration.

Ref. kit: 397002

	Max.	Min.	
Altura/ Height	2600 mm	2201 mm	Ver tabla max. de pesos/See table of max. weight
Anchura/ Width	1500 mm	1001 mm	

VENTANA 2 HOJAS OSCILOBATIENTE OCULTO 180º - CIERRE AL INVERSOR

2 SASH TILT WINDOW CONCEALED HINGES 180º - LOCKING TO INVERTER

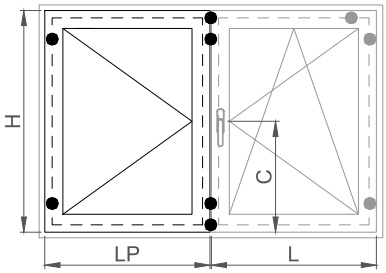

OPCIÓN/OPTION
303071

Kit 4





Kit 3



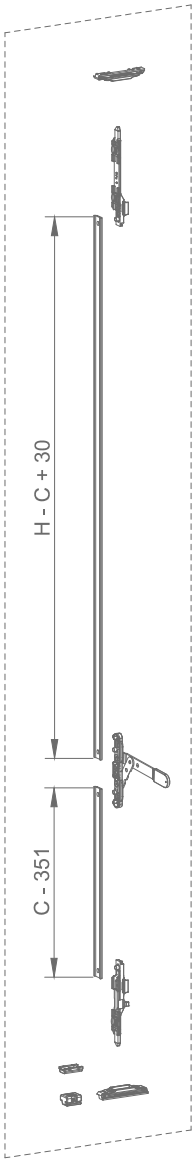

Kit 4

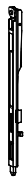



Kit 3



Ref. kit 3: 397041
Ref. kit 4: 253077

	Max.	Min.	
Altura/ Height	1200 mm	700 mm	Ver tabla max. de pesos/See table of max. weight
Anchura/ Width	1200 mm	505 mm	

VENTANA 2 HOJAS OSCILOBATIENTE OCULTO 180º - CIERRE AL INVERSOR

2 SASH TILT WINDOW CONCEALED HINGES 180º - LOCKING TO INVERTER

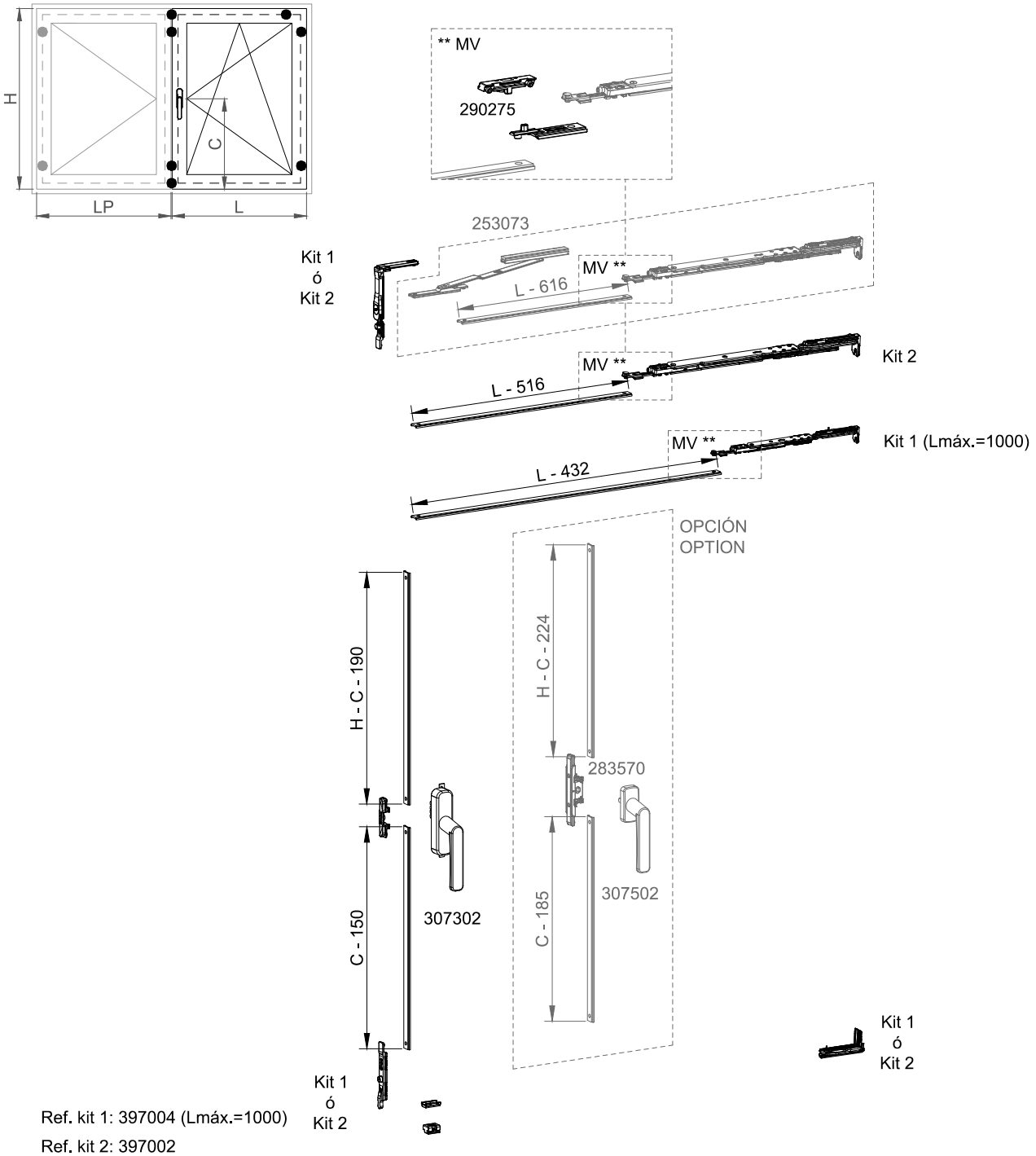

Ref. kit 1: 397004 (Lmáx.=1000)

Ref. kit 2: 397002

	Max.	Min.	
Altura/ Height	1200 mm	700 mm	Ver tabla max. de pesos/See table of max. weight
Anchura/ Width	1200 mm	505 mm	

VENTANA 2 HOJAS OSCILOBATIENTE OCULTO 180º - CIERRE AL INVERSOR
2 SASH TILT WINDOW CONCEALED HINGES 180º - LOCKING TO INVERTER

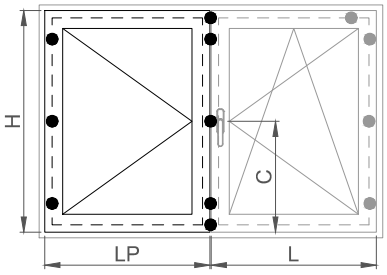

OPCIÓN/OPTION
303071

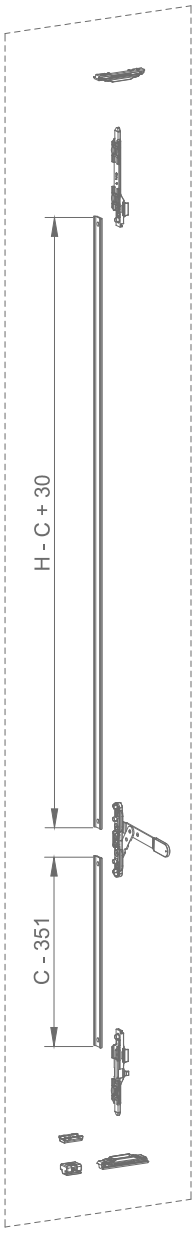

Kit 4

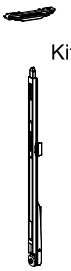

Kit 3



253065



Kit 4

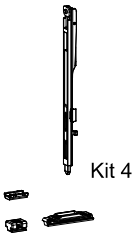

Kit 3



Ref. kit 3: 397041
Ref. kit 4: 253077

	Max.	Min.	
Altura/ Height	2200 mm	1201 mm	Ver tabla max. de pesos/See table of max. weight
Anchura/ Width	1200 mm	505 mm	

VENTANA 2 HOJAS OSCILOBATIENTE OCULTO 180º - CIERRE AL INVERSOR

2 SASH TILT WINDOW CONCEALED HINGES 180º - LOCKING TO INVERTER

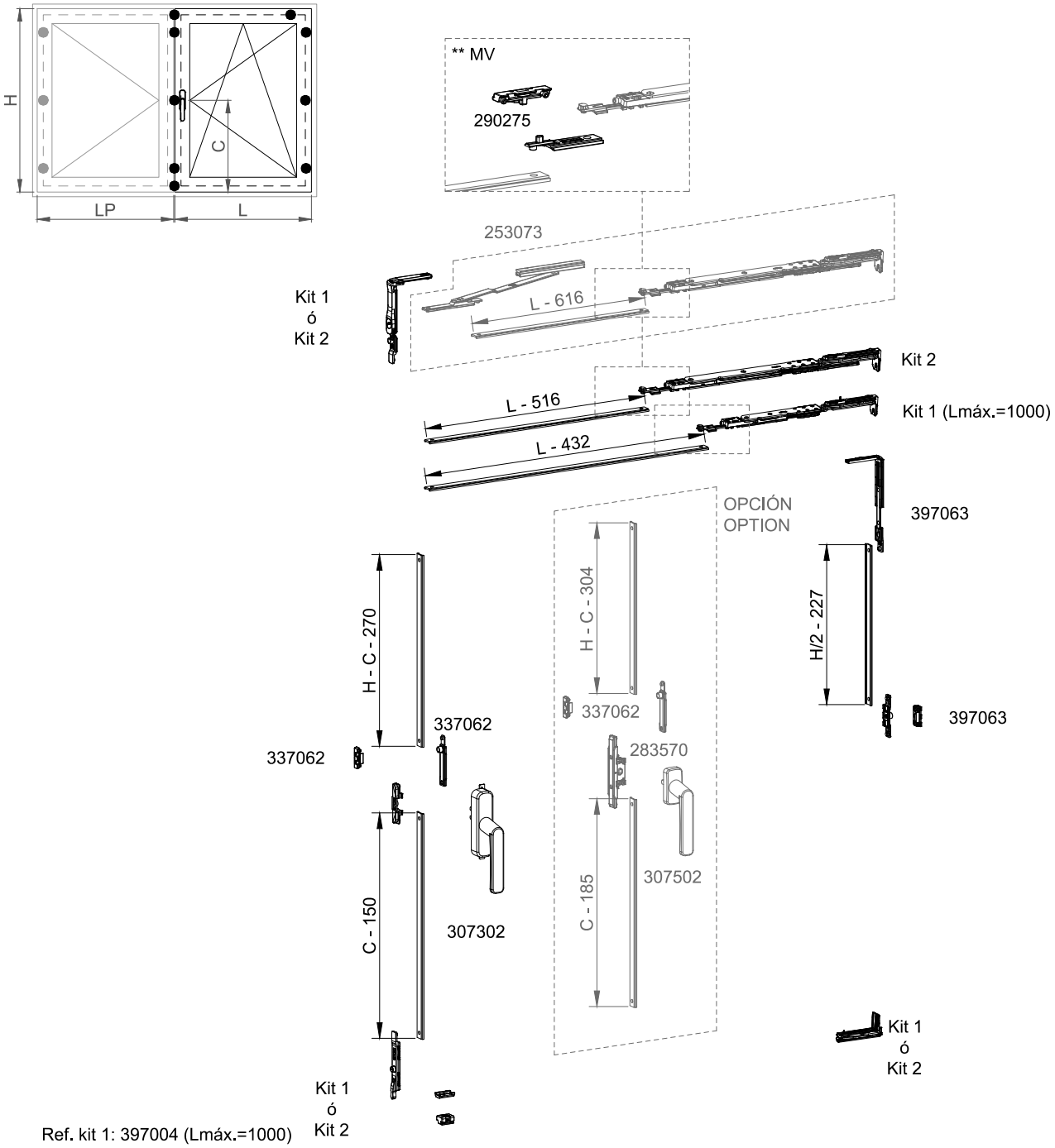

Ref. kit 1: 397004 (Lmáx.=1000)

Ref. kit 2: 397002

	Max.	Min.	
Altura/ Height	2200 mm	1201 mm	Ver tabla max. de pesos/See table of max. weight
Anchura/ Width	1200 mm	505 mm	

COR 60
Apertura oscilobatiente herraje oculto

COR 60
Tilt and turn opening concealed hardware

VENTANA 2 HOJAS OSCILOBATIENTE OCULTO 180º - CIERRE AL INVERSOR
2 SASH TILT WINDOW CONCEALED HINGES 180º - LOCKING TO INVERTER

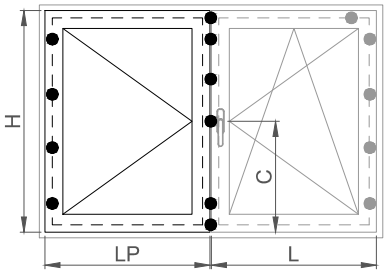

Ref. kit 3: 397041
Ref. kit 4: 253067

	Max.	Min.	
Altura/ Height	2600 mm	2201 mm	Ver tabla max. de pesos/See table of max. weight
Anchura/ Width	1200 mm	505 mm	

VENTANA 2 HOJAS OSCILOBATIENTE OCULTO 180º - CIERRE AL INVERSOR

2 SASH TILT WINDOW CONCEALED HINGES 180º - LOCKING TO INVERTER

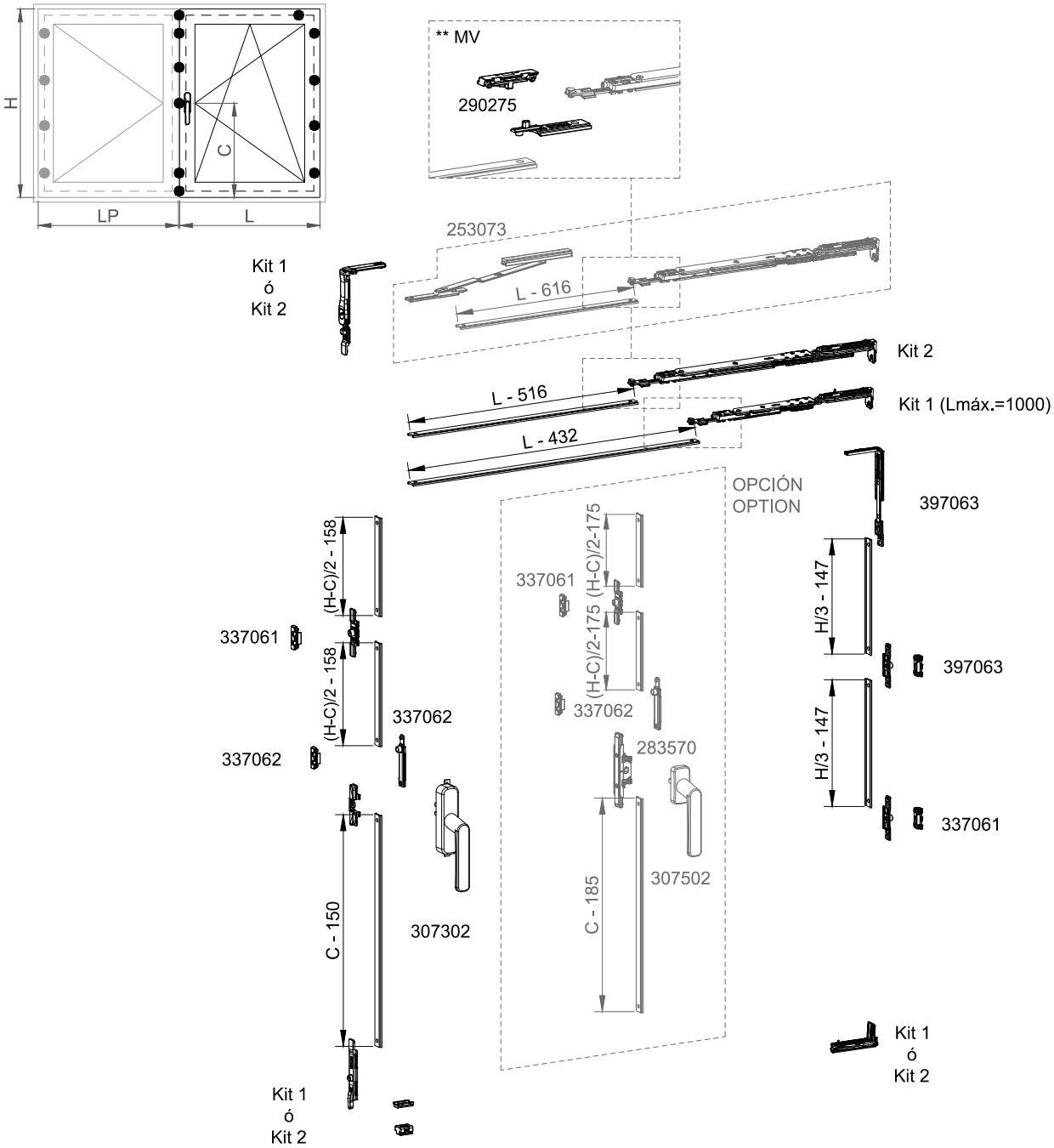

Ref. kit 1: 397004 (Lmáx.=1000)

Ref. kit 2: 397002

Nota: Cuando H-C< 1200 montar la configuración anterior.

Note: When H-C< 1200 mount the previous configuration.

	Max.	Min.	
Altura/ Height	2600 mm	2201 mm	Ver tabla max. de pesos/See table of max. weight
Anchura/ Width	1200 mm	505 mm	

COR 60
Apertura oscilobatiente herraje oculto

COR 60
Tilt and turn opening concealed hardware

VENTANA 1 HOJA OSCILOBATIENTE OCULTO 180º - CIERRE AL MARCO
1 SASH TILT AND TURN CONCEALED 180 º - LOCKING TO FRAME

	L <= (mm)	1000			1500		
	H <= (mm)	1200	2200	2600	1200	2200	2600
Descripción / Description	Referencia Reference						
Cremona Cortizo OB / Cortizo tilt and turn cremone	307302	1	1	1	1	1	1
Kit oscilobatiente oculto compás grande izda. Concealed tilt turn kit left, big friction stay	397005				1	1	1
Kit oscilobatiente oculto compás grande dcha. Concealed tilt turn kit right, big friction stay	397006						
Kit oscilobatiente oculto compás pequeño izda. Concealed tilt turn kit left, small friction stay	397007	1	1	1			
Kit oscilobatiente oculto compás pequeño dcha. Concealed tilt turn kit right, small friction stay	397008						
Kit ángulo de reenvío suplementario herraje oculto Suplement return angle kit concealed hinges	397063		1	1		1	1
Kit punto de cierre intermedio / Intermediate locking point kit	337061			2	2	2	4
Compás suplementario / Additional friction stay	253073				1	1	1
Kit punto de cierre terminal / Terminal locking point kit	337062		1	1		1	1

Peso max. (*) Max. weight (*)	Ancho min. / Min. width	Alto min. / Min. height
	505 mm	550 mm

* Ver gráfica
* See table

VENTANA 2 HOJAS OSCILOBATIENTE OCULTO 180º - CIERRE AL MARCO
2 SASH TILT AND TURN CONCEALED 180 º - LOCKING TO FRAME

	L <= (mm)	800			1200		
	H <= (mm)	1200	2200	2600	1200	2200	2600
Descripción / Description	Referencia Reference						
Cremona Cortizo OB / Cortizo tilt and turn cremone	307302	1	1	1	1	1	1
Kit oscilobatiente oculto compás grande izda. Concealed tilt turn kit left, big friction stay	397005				1	1	1
Kit oscilobatiente oculto compás grande dcha. Concealed tilt turn kit right, big friction stay	397006						
Kit oscilobatiente oculto compás pequeño izda. Concealed tilt turn kit left, small friction stay	397007	1	1	1			
Kit oscilobatiente oculto compás pequeño dcha. Concealed tilt turn kit right, small friction stay	397008						
Kit ángulo de reenvío suplementario herraje oculto Suplement return angle kit concealed hinges	397063		1	1		1	1
Kit punto de cierre intermedio / Intermediate locking point kit	337061			2			2
Kit punto de cierre terminal / Terminal locking point kit	337062		1	1	1	2	2
Juego pasadores hoja pasiva / Passive sash bolt set	303080	1	1		1	1	
Terminales palanca extensibles Extensible levers terminal kit	253068			1			1
Kit bisagras ocultos hoja pasiva izda. Concealed hinges kit passive sash left	397041	1	1	1	1	1	1
Kit bisagras ocultos hoja pasiva dcha. Concealed hinges kit passive sash right	397042						
Punto de cierre oculto Concealed locking point	253065		1	2		1	2

Peso max. (*) Max. weight (*)	Ancho min. / Min. width	Alto min. / Min. height
	505 mm	700 mm

* Ver gráfica
* See table

COR 60
Apertura oscilobatiente herraje oculto

COR 60
Tilt and turn opening concealed hardware

COMPÁS FRICTION STAY	Referencia Reference	L Min	L Máx	Microventilación L Min	Microventilación L Máx	Microventilación "X"
Kit oscilobatiente oculto compás pequeño Concealed tilt turn kit, small friction stay	397007/ 08	505	1000	553	1000	90
Kit oscilobatiente oculto compás grande Concealed tilt turn kit, big friction stay	397005/ 06	590	1500	638	1500	130
Kit oscilobatiente oculto compás grande + supl. Concealed tilt turn kit, big friction stay + supl.	397005/ 06 + 253073	930	1500	1000	1500	130

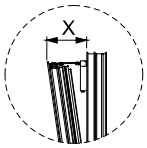

NOTA: * Para apertura con microventilación, añadir referencia 290275. Una unidad por apertura.
NOTE: * For microventilation opening, add reference 290275. 1 unit per sash.

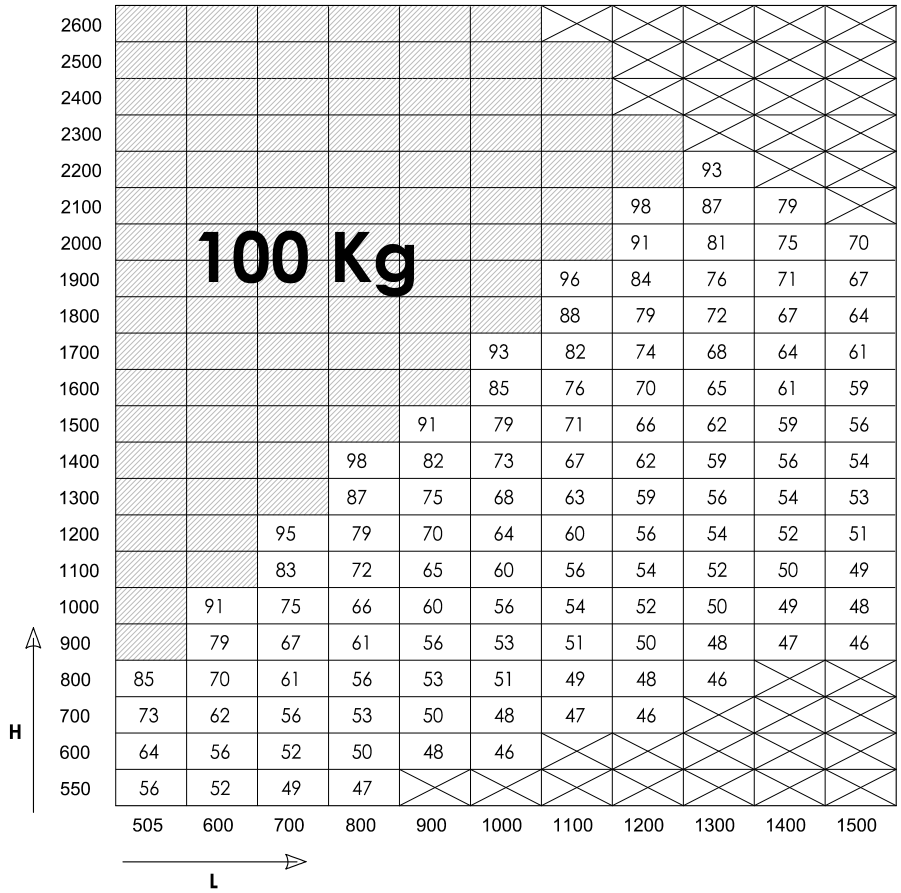

Configuración con peso máximo / Configuration with max. weight
XX Configuración con limitación de peso / Configuration with weight limit
Configuraciones no realizables / Configuration not possible

NOTA: Para configuraciones de hojas de grandes dimensiones y pesos, consultar con el Departamento Técnico de Cortizo
NOTE: For sash configurations of big dimensions and weights, consult Cortizo Technical

VENTANA 1 HOJA OSCILOBATIENTE OCULTO 180º - CIERRE AL MARCO

1 SASH TILT WINDOW CONCEALED HINGES 180º - LOCKING TO FRAME

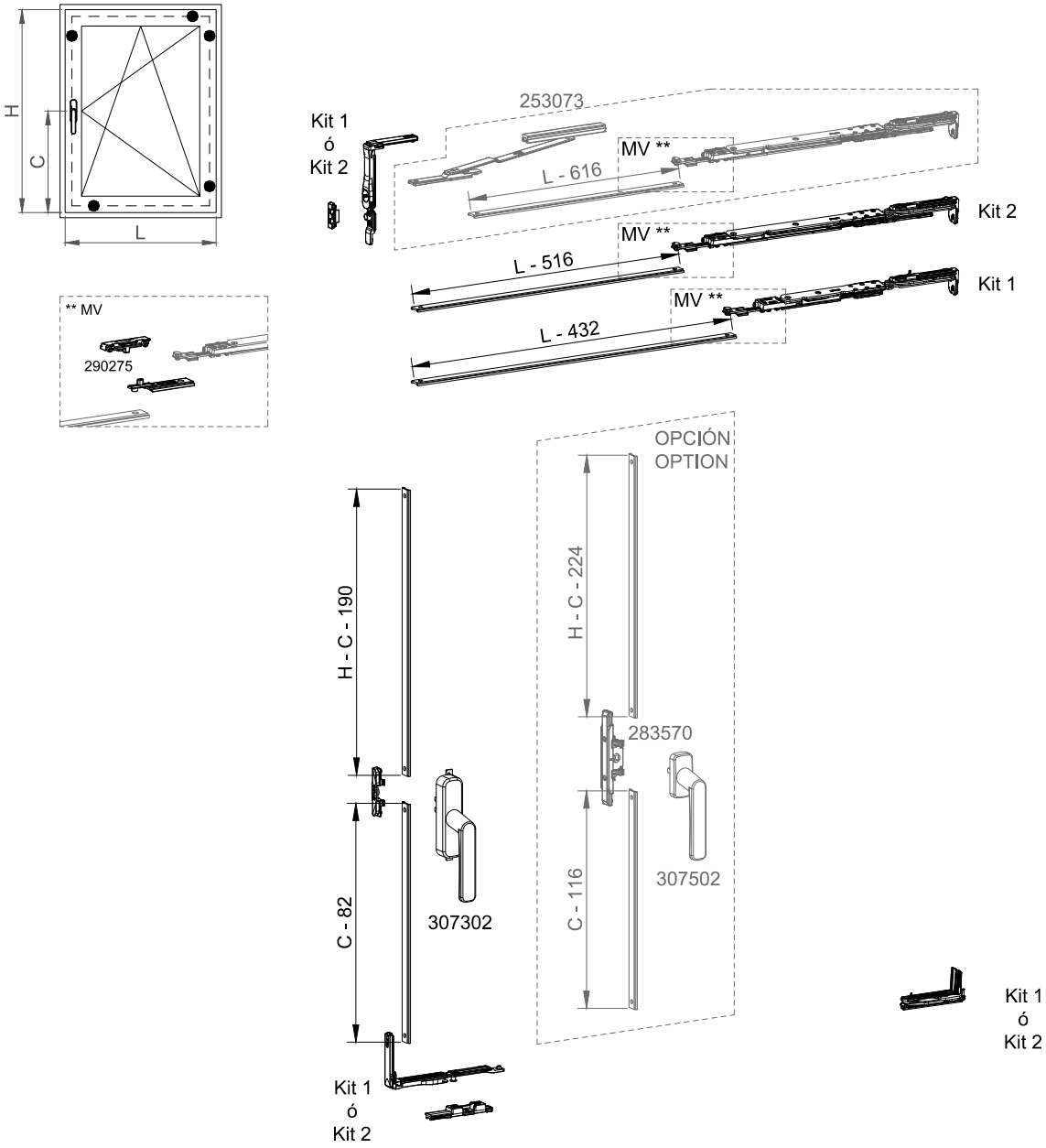

Ref. kit 1: 397008
Ref. kit 2: 397006

	Max.	Min.	
Altura/ Height	1200 mm	550 mm	Ver tabla max. de pesos/See table of max. weight
Anchura/ Width	1000 mm	505 mm	

VENTANA 1 HOJA OSCILOBATIENTE OCULTO 180º - CIERRE AL MARCO
1 SASH TILT WINDOW CONCEALED HINGES 180º - LOCKING TO FRAME

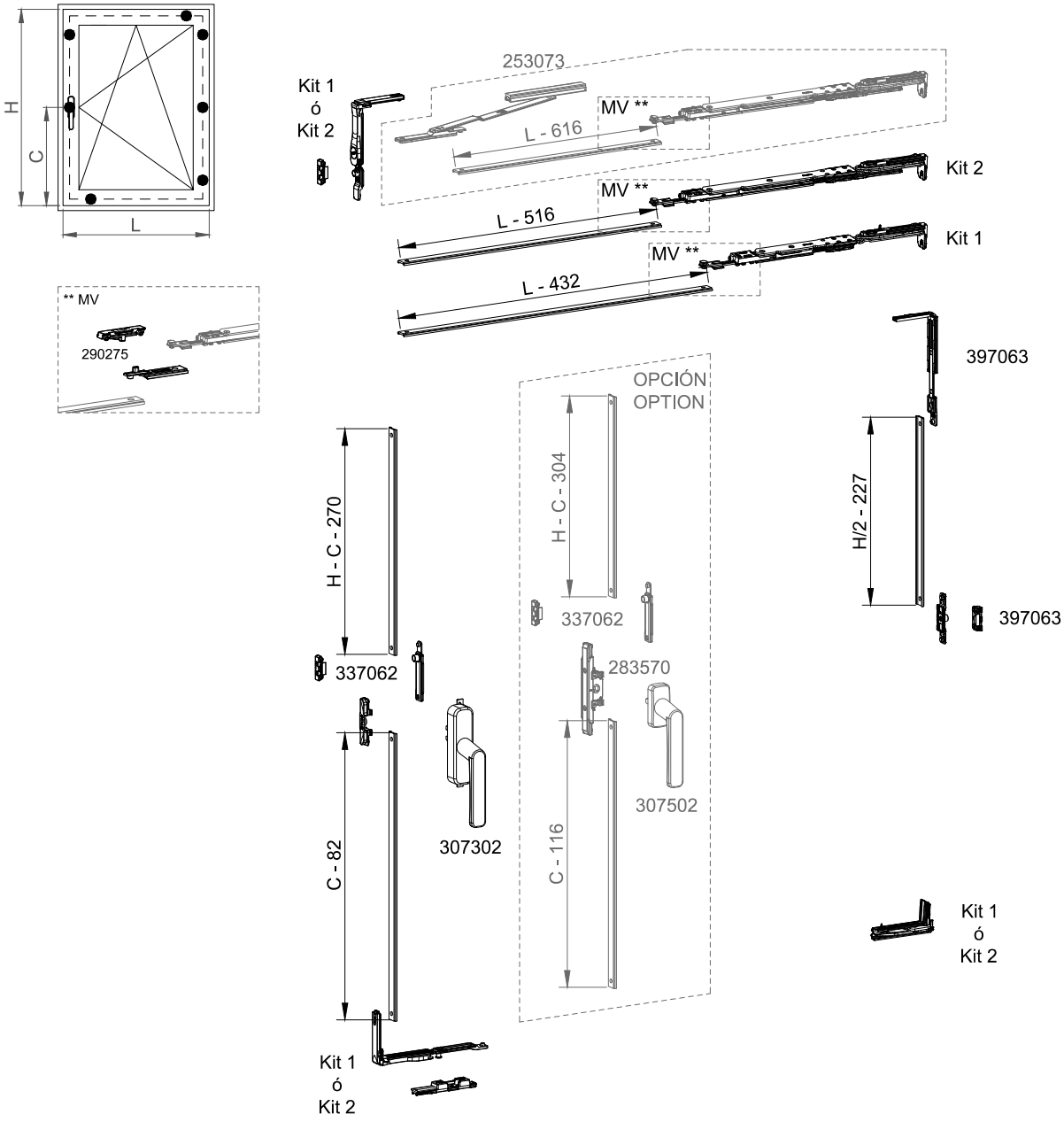

Ref. kit 1: 397008
Ref. kit 2: 397006

	Max.	Min.	
Altura/ Height	2200 mm	1201 mm	Ver tabla max. de pesos/See table of max. weight
Anchura/ Width	1000 mm	505 mm	

VENTANA 1 HOJA OSCILOBATIENTE OCULTO 180º - CIERRE AL MARCO

1 SASH TILT WINDOW CONCEALED HINGES 180º - LOCKING TO FRAME

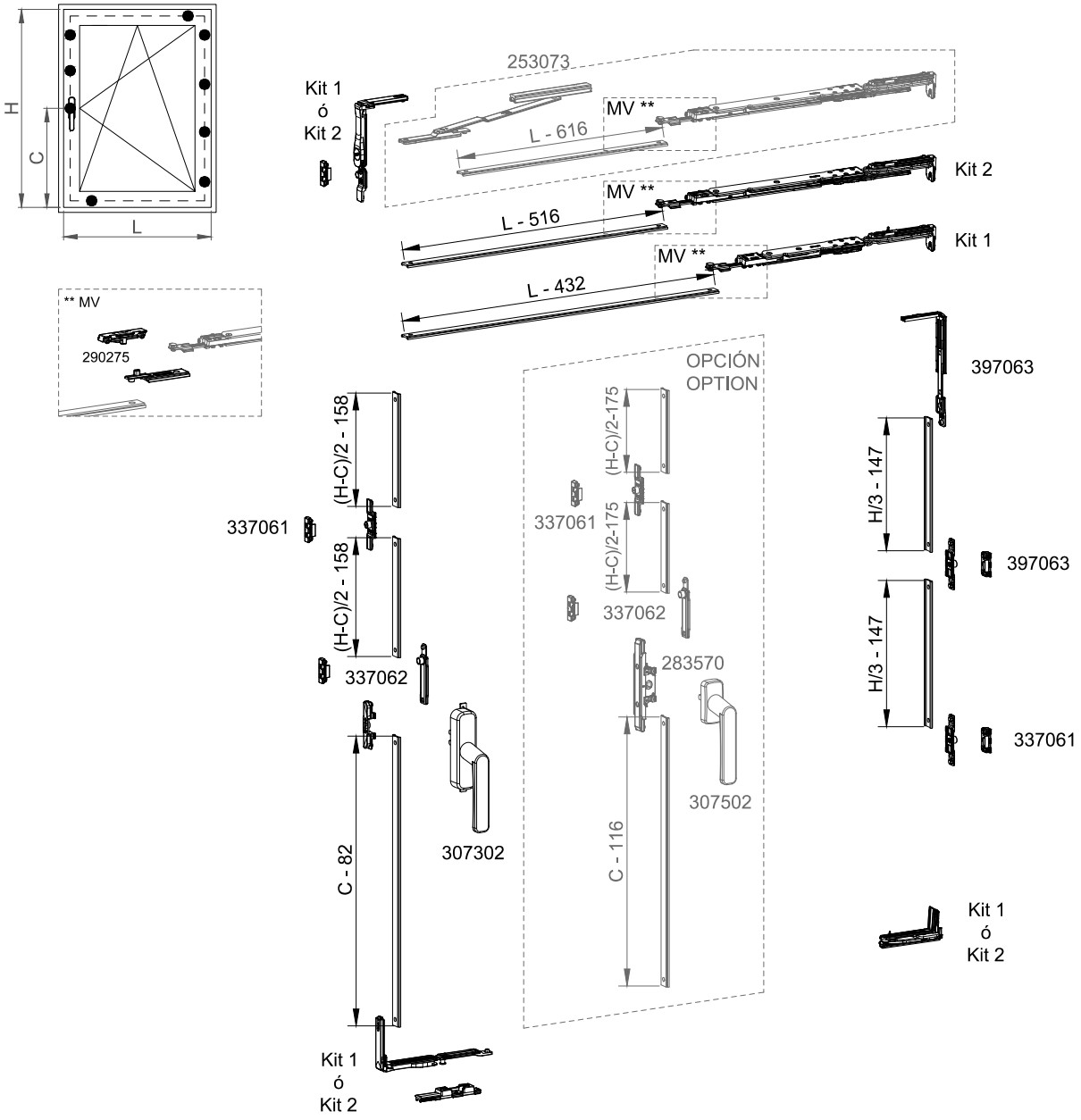

Nota: Cuando H-C< 1200 montar la configuración anterior.
Note: When H-C< 1200 mount the previous configuration.

Ref. kit 1: 397008
Ref. kit 2: 397006

	Max.	Min.	
Altura/ Height	2600 mm	2201 mm	Ver tabla max. de pesos/See table of max. weight
Anchura/ Width	1000 mm	505 mm	

VENTANA 1 HOJA OSCILOBATIENTE OCULTO 180º - CIERRE AL MARCO
1 SASH TILT WINDOW CONCEALED HINGES 180º - LOCKING TO FRAME

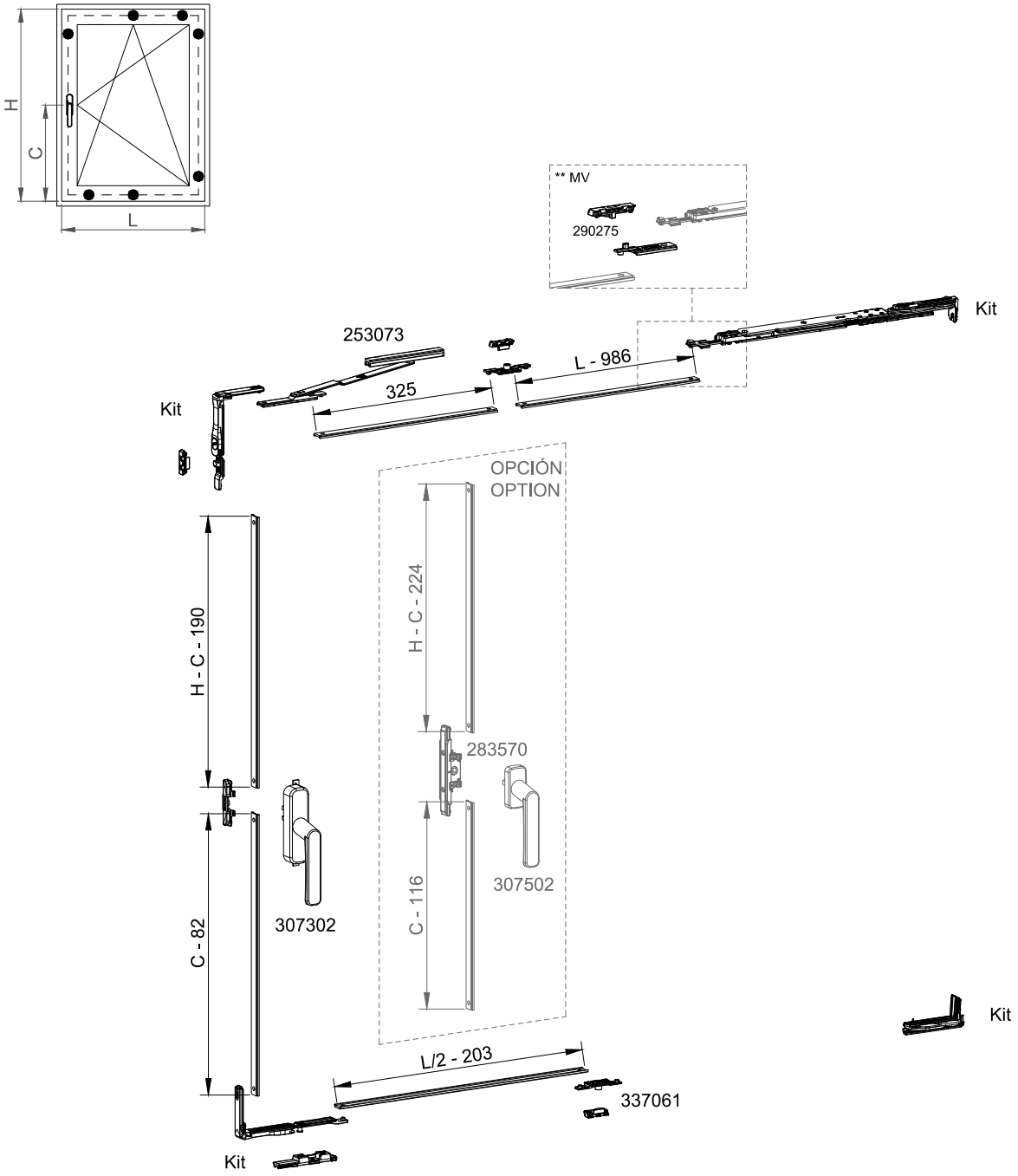

Ref. kit: 397006

	Max.	Min.	
Altura/ Height	1200 mm	550 mm	Ver tabla max. de pesos/See table of max. weight
Anchura/ Width	1500 mm	1001 mm	

VENTANA 1 HOJA OSCILOBATIENTE OCULTO 180º - CIERRE AL MARCO

1 SASH TILT WINDOW CONCEALED HINGES 180º - LOCKING TO FRAME

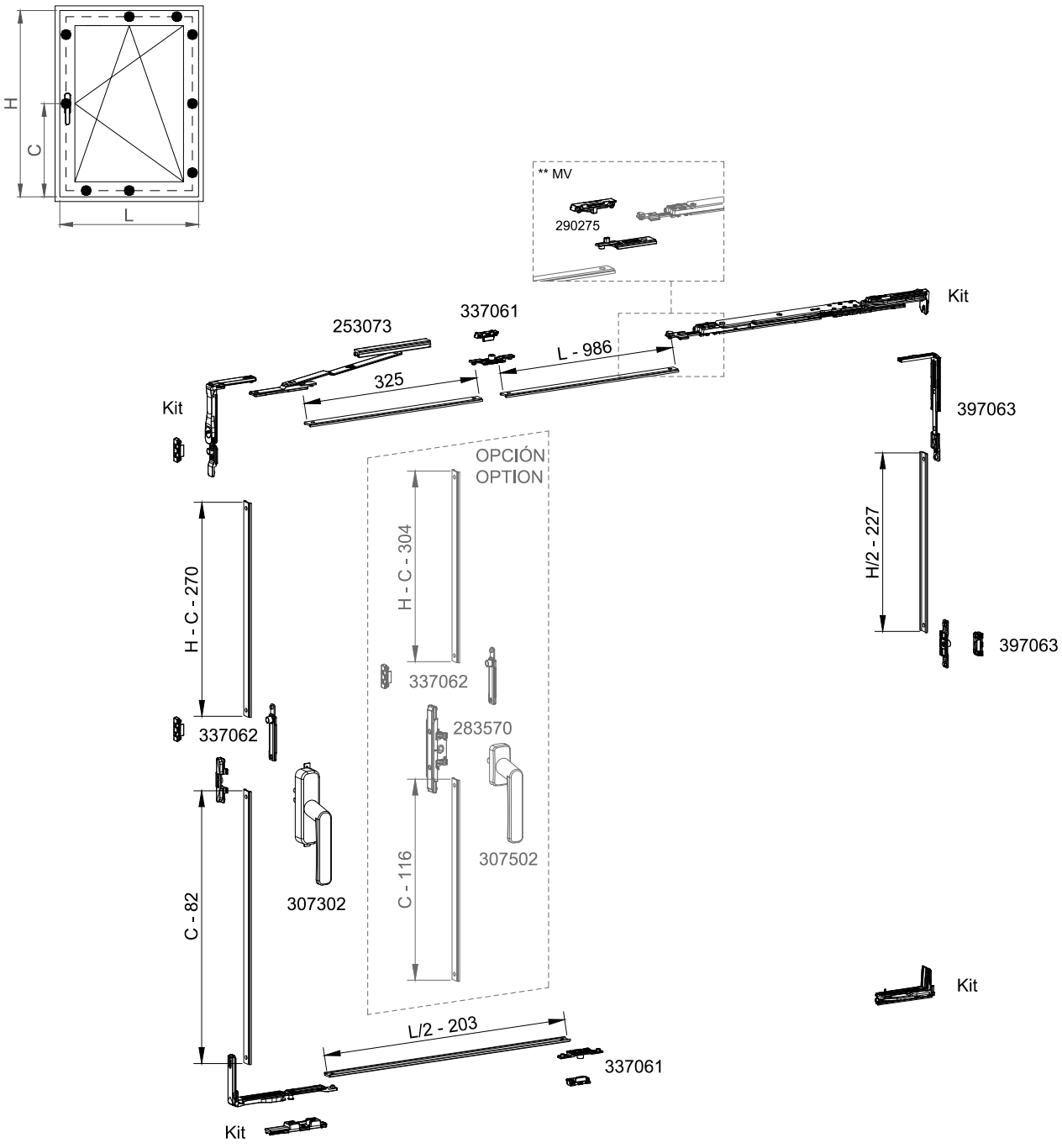

Ref. kit: 397006

	Max.	Min.	
Altura/ Height	2200 mm	1201 mm	Ver tabla max. de pesos/See table of max. weight
Anchura/ Width	1500 mm	1001 mm	

VENTANA 1 HOJA OSCILOBATIENTE OCULTO 180º - CIERRE AL MARCO
1 SASH TILT WINDOW CONCEALED HINGES 180º - LOCKING TO FRAME

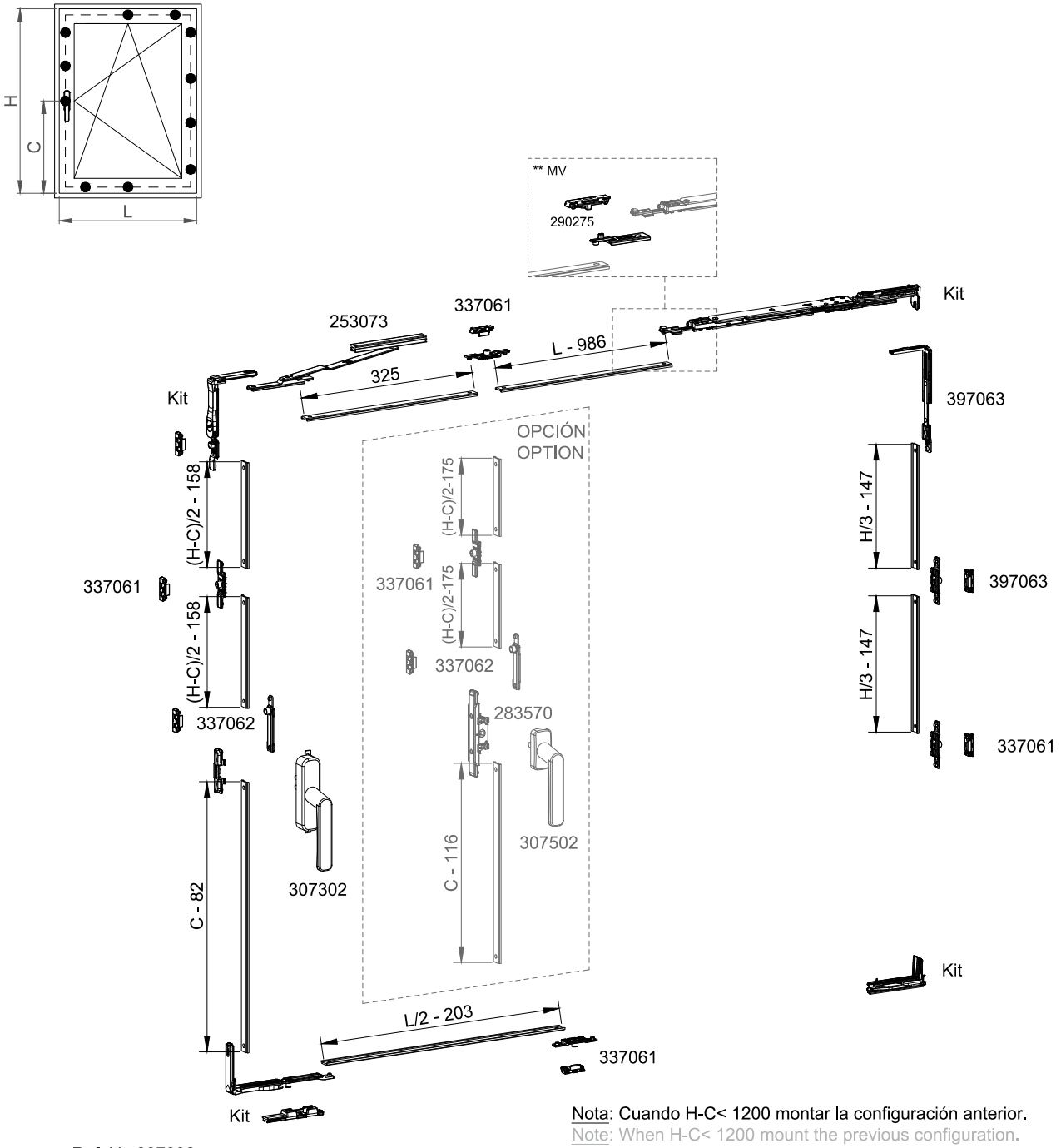

Nota: Cuando H-C< 1200 montar la configuración anterior.
Note: When H-C< 1200 mount the previous configuration.

Ref. kit: 397006

	Max.	Min.	
Altura/ Height	2600 mm	2201 mm	Ver tabla max. de pesos/See table of max. weight
Anchura/ Width	1500 mm	1001 mm	

VENTANA 2 HOJAS OSCILOBATIENTE OCULTO 180º - CIERRE AL MARCO

2 SASH TILT WINDOW CONCEALED HINGES 180º - LOCKING TO FRAME

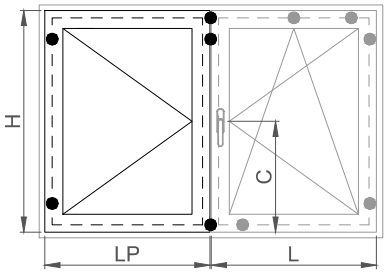

Kit 3



OPCIÓN/OPTION
303072

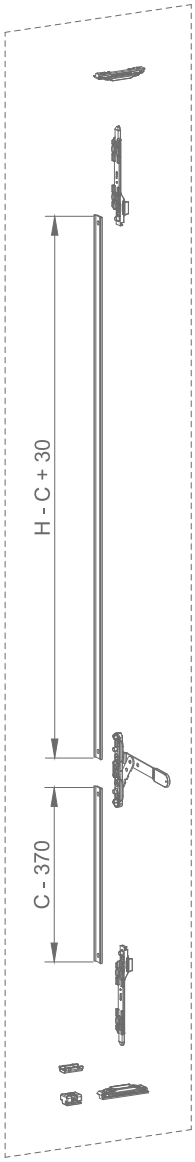

Kit 4



Kit 4



Kit 3



Ref. kit 3: 397041
Ref. kit 4: 303080

	Max.	Min.	
Altura/ Height	1200 mm	700 mm	Ver tabla max. de pesos/See table of max. weight
Anchura/ Width	800 mm	505 mm	

VENTANA 2 HOJAS OSCILOBATIENTE OCULTO 180º - CIERRE AL MARCO

2 SASH TILT WINDOW CONCEALED HINGES 180º - LOCKING TO FRAME

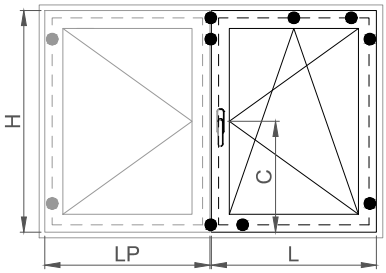

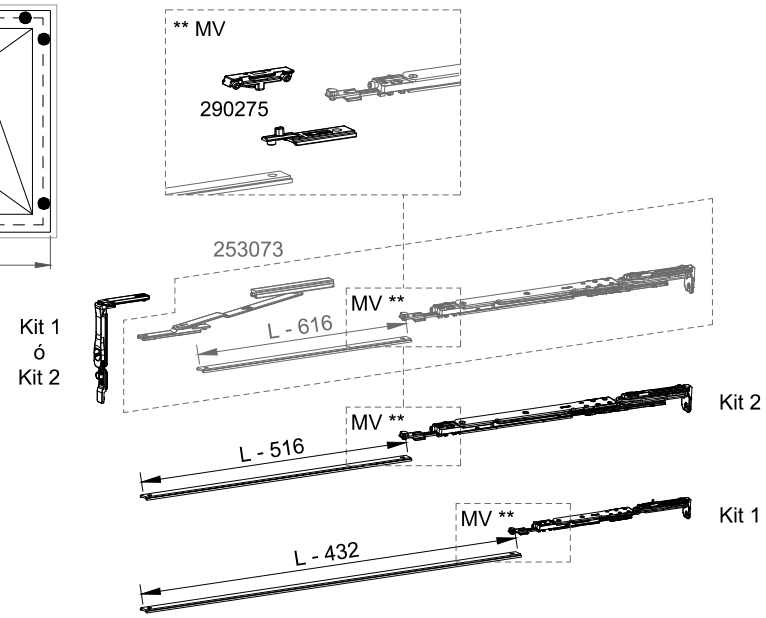

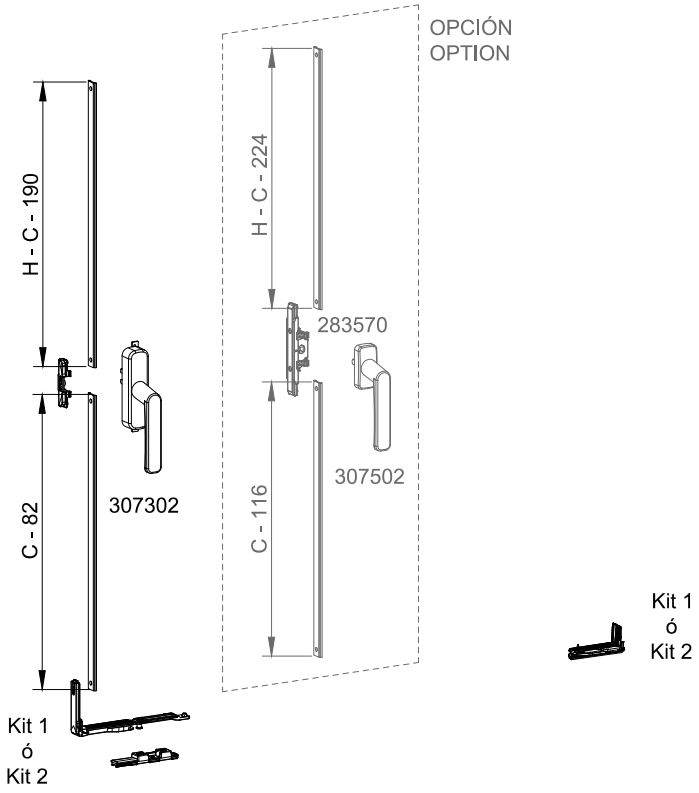

Ref. kit 1: 397008
Ref. kit 2: 397006

	Max.	Min.	
Altura/ Height	1200 mm	700 mm	Ver tabla max. de pesos/See table of max. weight
Anchura/ Width	800 mm	505 mm	

VENTANA 2 HOJAS OSCILOBATIENTE OCULTO 180º - CIERRE AL MARCO

2 SASH TILT WINDOW CONCEALED HINGES 180º - LOCKING TO FRAME

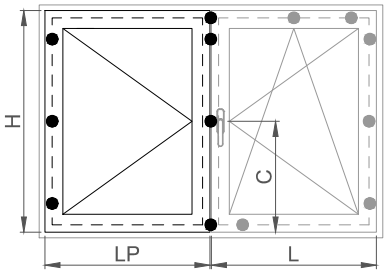

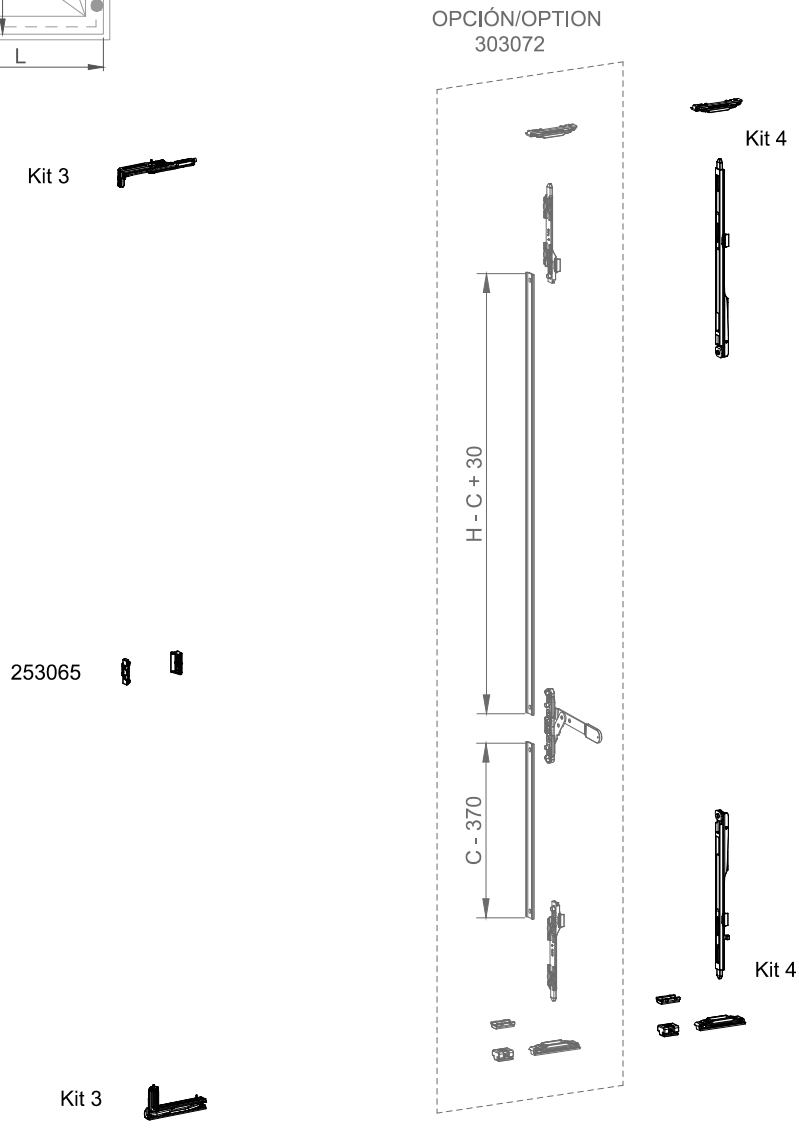

Ref. kit 3: 397041
Ref. kit 4: 303080

	Max.	Min.	
Altura/ Height	2200 mm	1201 mm	Ver tabla max. de pesos/See table of max. weight
Anchura/ Width	800 mm	505 mm	

VENTANA 2 HOJAS OSCILOBATIENTE OCULTO 180º - CIERRE AL MARCO

2 SASH TILT WINDOW CONCEALED HINGES 180º - LOCKING TO FRAME

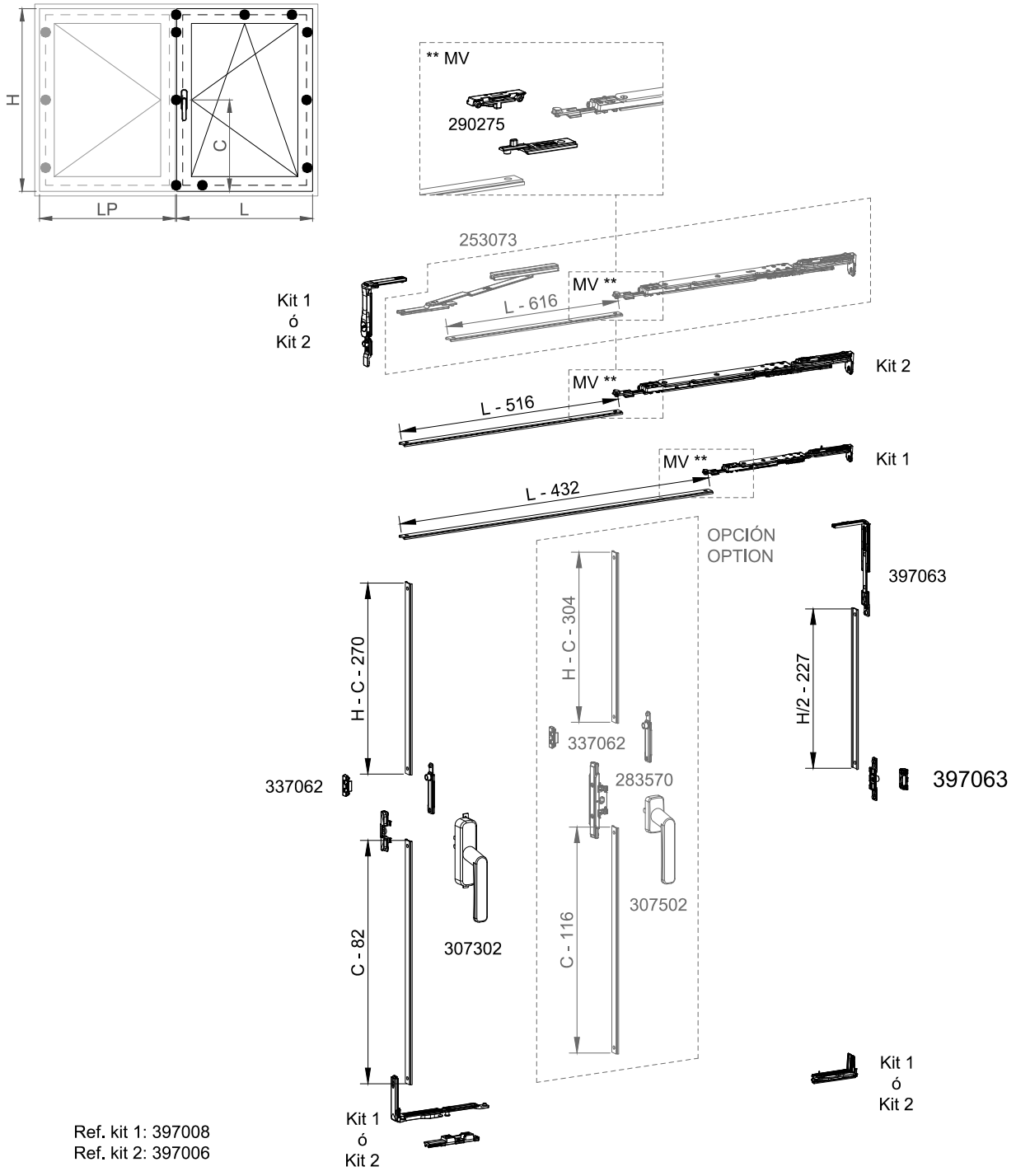

Ref. kit 1: 397008
Ref. kit 2: 397006

	Max.	Min.	
Altura/ Height	2200 mm	1201 mm	Ver tabla max. de pesos/See table of max. weight
Anchura/ Width	800 mm	505 mm	

VENTANA 2 HOJAS OSCILOBATIENTE OCULTO 180º - CIERRE AL MARCO

2 SASH TILT WINDOW CONCEALED HINGES 180º - LOCKING TO FRAME

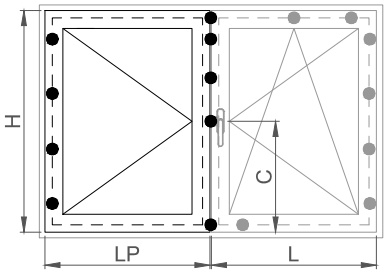

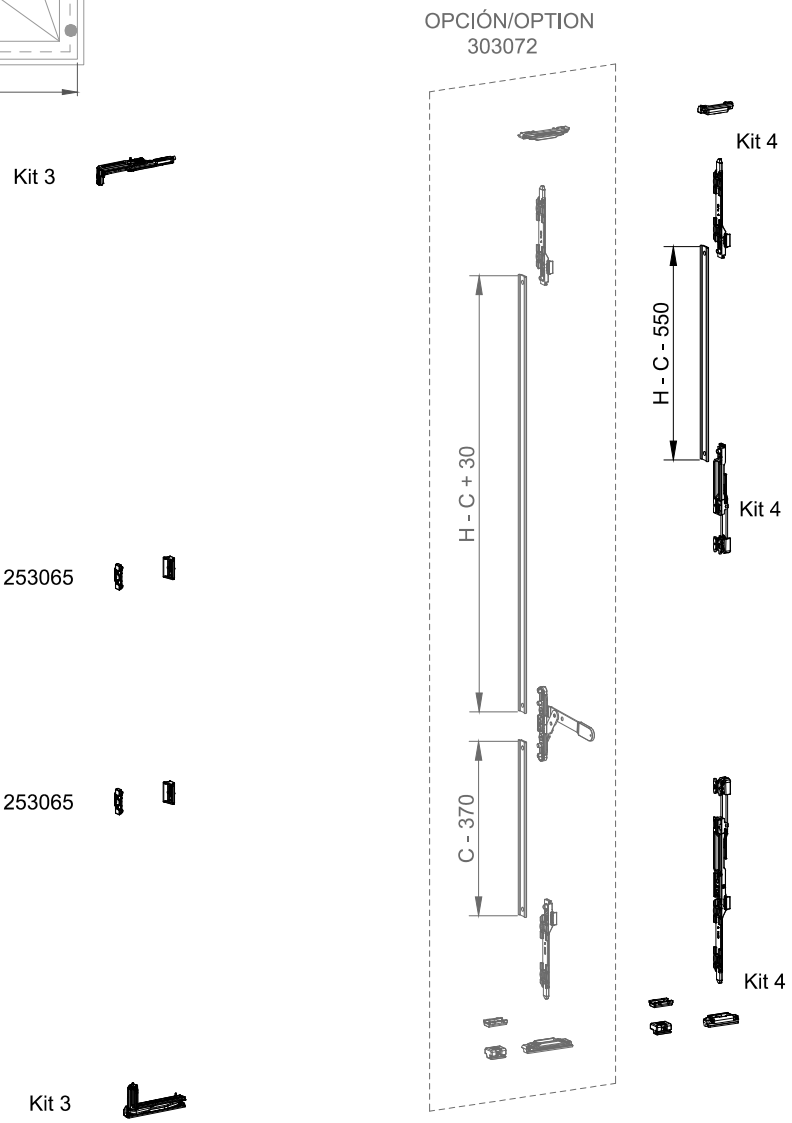

Ref. kit 3: 397041
Ref. kit 4: 253068

	Max.	Min.	
Altura/ Height	2600 mm	2201 mm	Ver tabla max. de pesos/See table of max. weight
Anchura/ Width	800 mm	505 mm	

VENTANA 2 HOJAS OSCILOBATIENTE OCULTO 180º - CIERRE AL MARCO

2 SASH TILT WINDOW CONCEALED HINGES 180º - LOCKING TO FRAME

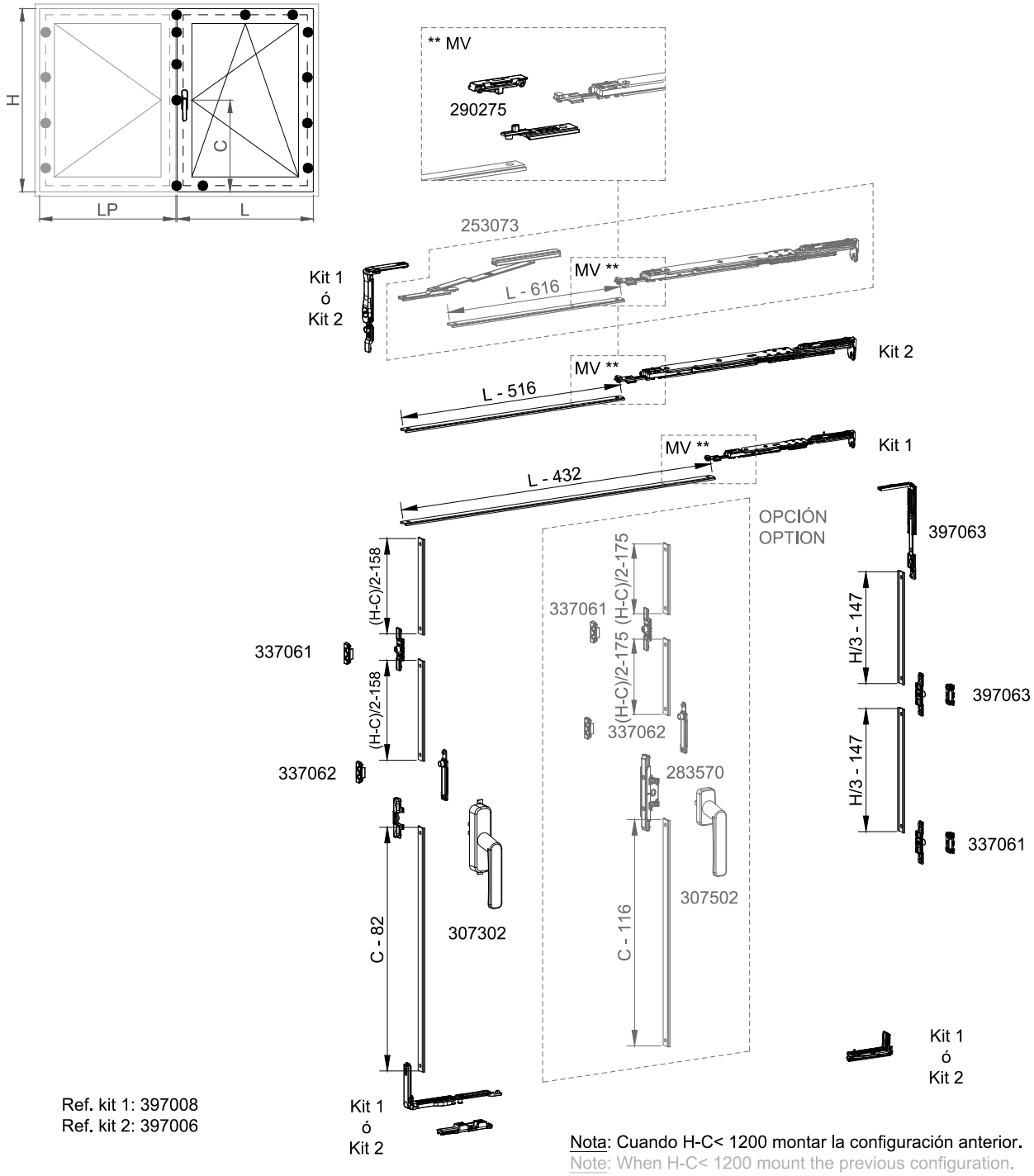

Ref. kit 1: 397008
Ref. kit 2: 397006

Nota: Cuando H-C< 1200 montar la configuración anterior.
Note: When H-C< 1200 mount the previous configuration.

	Max.	Min.	
Altura/ Height	2600 mm	2201 mm	Ver tabla max. de pesos/See table of max. weight
Anchura/ Width	800 mm	505 mm	

VENTANA 2 HOJAS OSCILOBATIENTE OCULTO 180º - CIERRE AL MARCO

2 SASH TILT WINDOW CONCEALED HINGES 180º - LOCKING TO FRAME

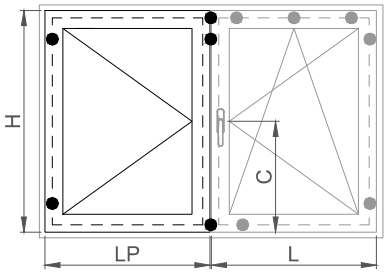



Kit 3

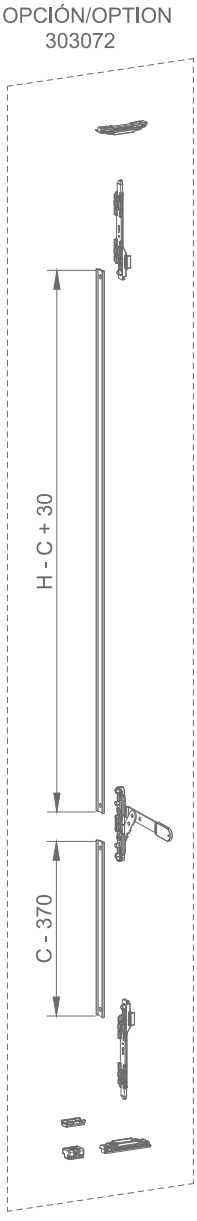



Kit 4



Kit 3

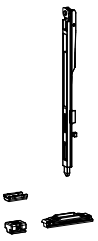

Kit 4

Ref. kit 3: 397041
Ref. kit 4: 303080

	Max.	Min.	
Altura/ Height	1200 mm	700 mm	Ver tabla max. de pesos/See table of max. weight
Anchura/ Width	1200 mm	801 mm	

VENTANA 2 HOJAS OSCILOBATIENTE OCULTO 180º - CIERRE AL MARCO

2 SASH TILT WINDOW CONCEALED HINGES 180º - LOCKING TO FRAME

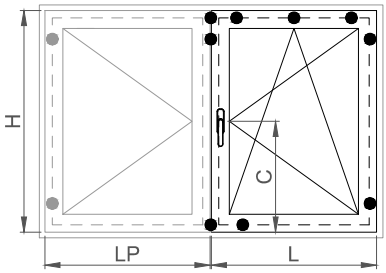

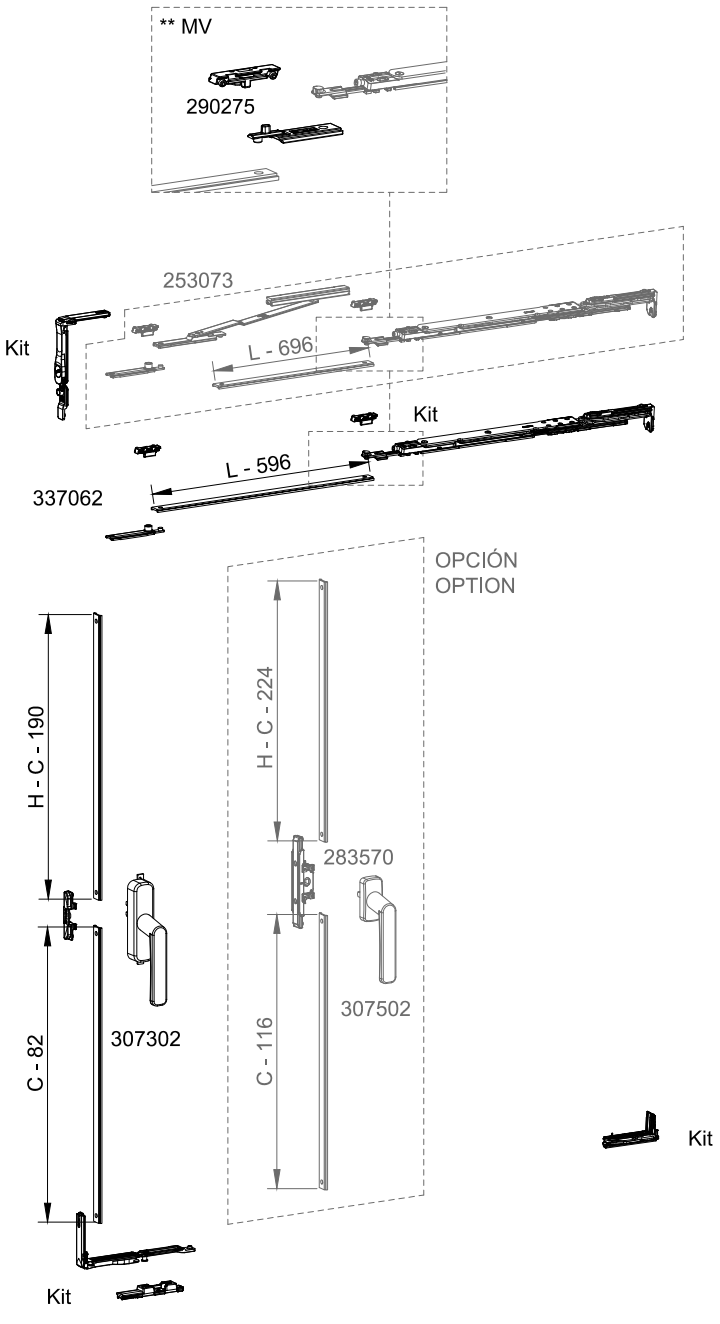

Ref. kit: 397006

	Max.	Min.	
Altura/ Height	1200 mm	700 mm	Ver tabla max. de pesos/See table of max. weight
Anchura/ Width	1200 mm	801 mm	

VENTANA 2 HOJAS OSCILOBATIENTE OCULTO 180º - CIERRE AL MARCO

2 SASH TILT WINDOW CONCEALED HINGES 180º - LOCKING TO FRAME

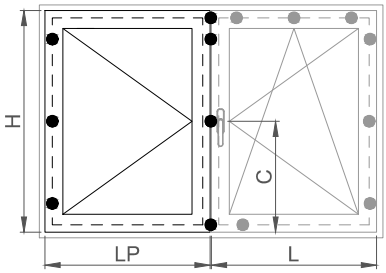

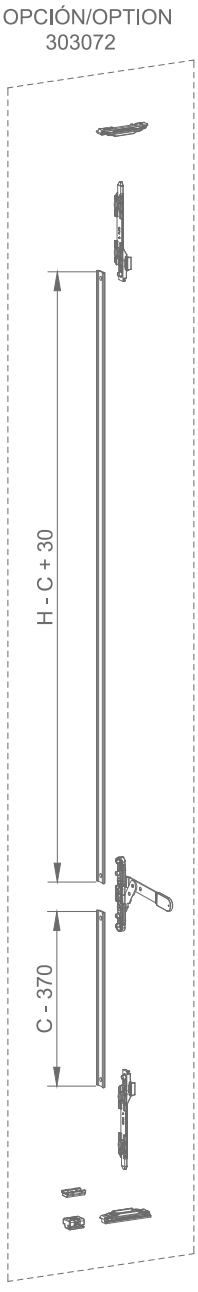

Kit 4



Kit 3



253065



Kit 4

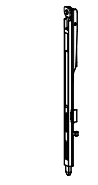

Kit 3



Ref. kit 3: 397041
Ref. kit 4: 303080

	Max.	Min.	
Altura/ Height	2200 mm	1201 mm	Ver tabla max. de pesos/See table of max. weight
Anchura/ Width	1200 mm	801 mm	

VENTANA 2 HOJAS OSCILOBATIENTE OCULTO 180º - CIERRE AL MARCO

2 SASH TILT WINDOW CONCEALED HINGES 180º - LOCKING TO FRAME

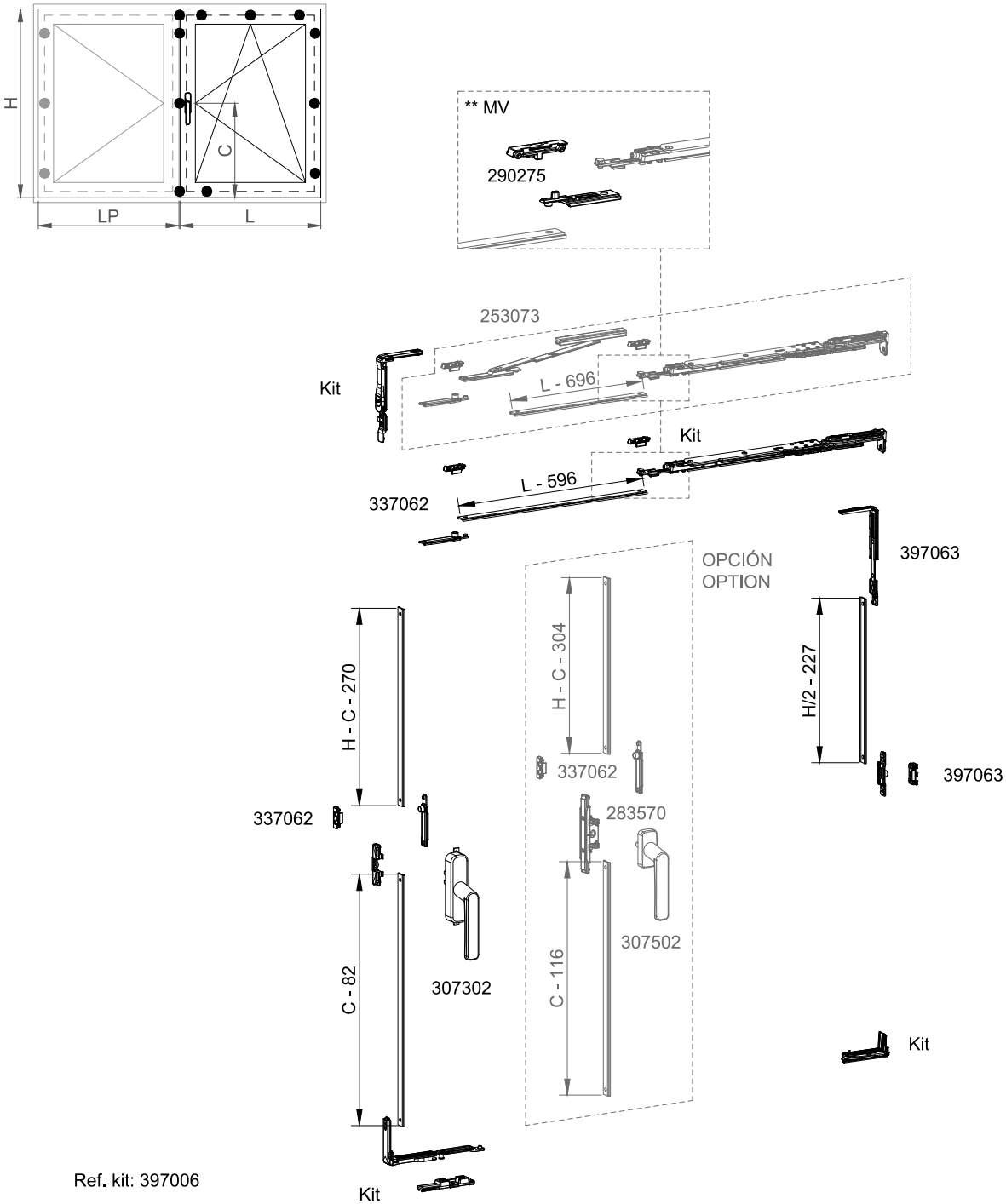

Ref. kit: 397006

	Max.	Min.	
Altura/ Height	2200 mm	1201 mm	Ver tabla max. de pesos/See table of max. weight
Anchura/ Width	1200 mm	801 mm	

VENTANA 2 HOJAS OSCILOBATIENTE OCULTO 180º - CIERRE AL MARCO

2 SASH TILT WINDOW CONCEALED HINGES 180º - LOCKING TO FRAME

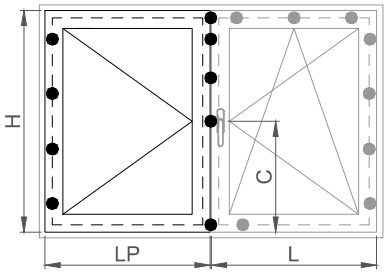

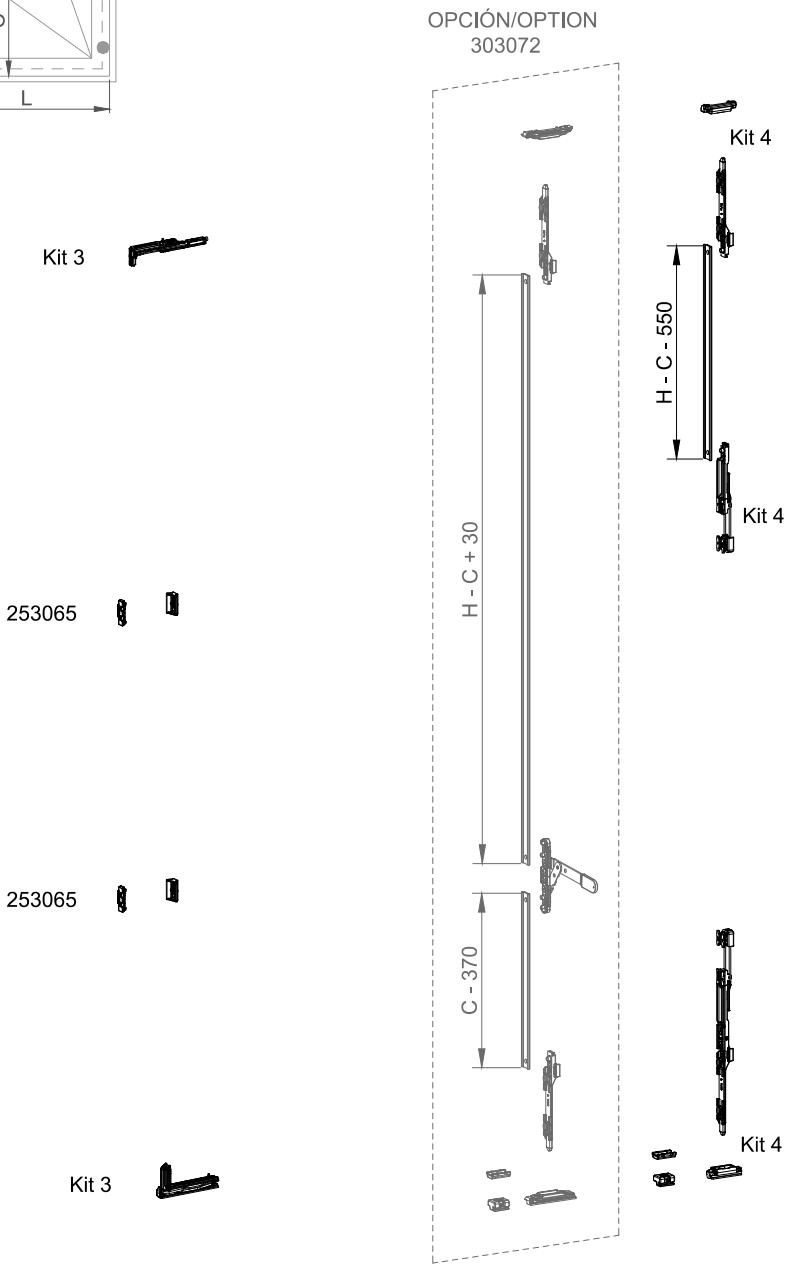

Ref. kit 3: 397041
Ref. kit 4: 253068

	Max.	Min.	
Altura/ Height	2600 mm	2201 mm	Ver tabla max. de pesos/See table of max. weight
Anchura/ Width	1200 mm	801 mm	

VENTANA 2 HOJAS OSCILOBATIENTE OCULTO 180º - CIERRE AL MARCO

2 SASH TILT WINDOW CONCEALED HINGES 180º - LOCKING TO FRAME

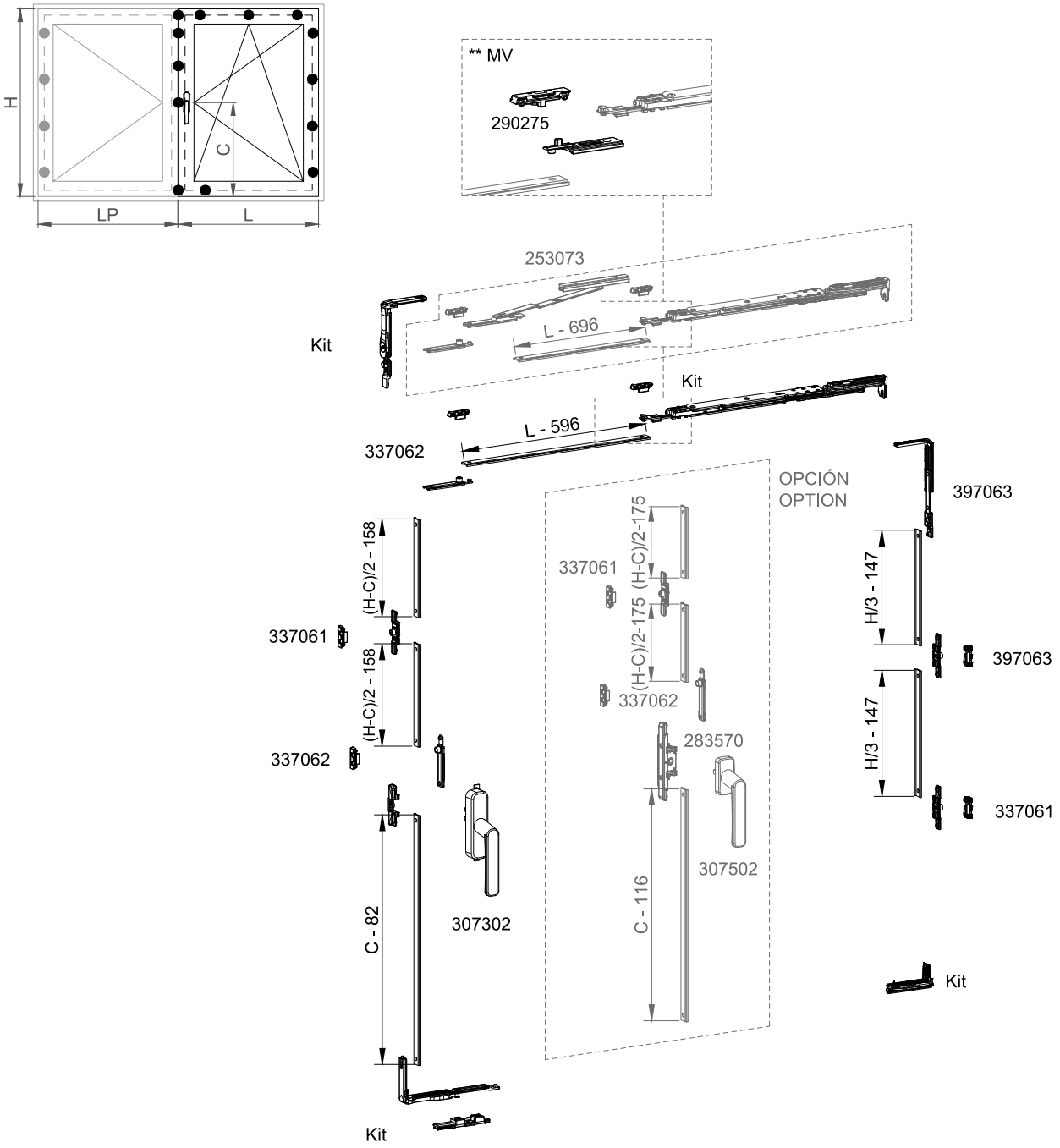

Ref. kit: 397006

Nota: Cuando H-C< 1200 montar la configuración anterior.
Note: When H-C< 1200 mount the previous configuration.

	Max.	Min.	
Altura/ Height	2600 mm	2201 mm	Ver tabla max. de pesos/See table of max. weight
Anchura/ Width	1200 mm	801 mm	

COR 60
Apertura oscilobatiente herraje oculto

COR 60
Tilt and turn opening concealed hardware

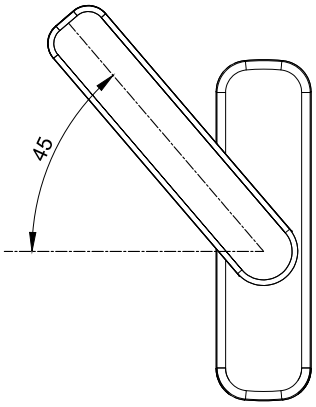

COMPÁS/FRICTION STAY	DESCUENTO FALLEBA A/OPERATING ROD ALLOWANCE
PEQUEÑO/SMALL 397004	L - 483
GRANDE/BIG 397002	L - 567

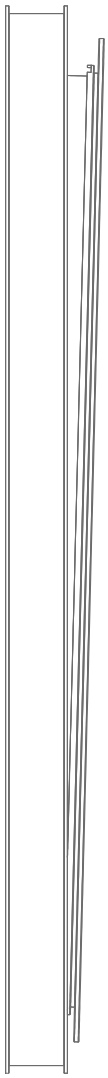

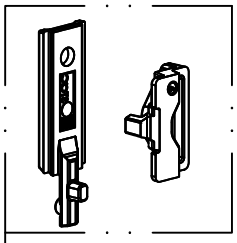

290275
Conjunto microventilación/
Microventilation set

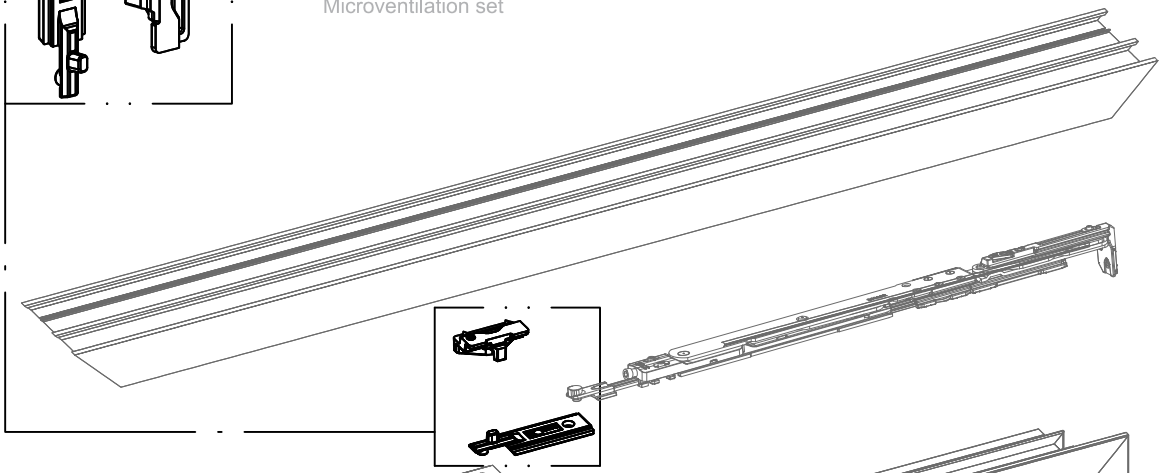

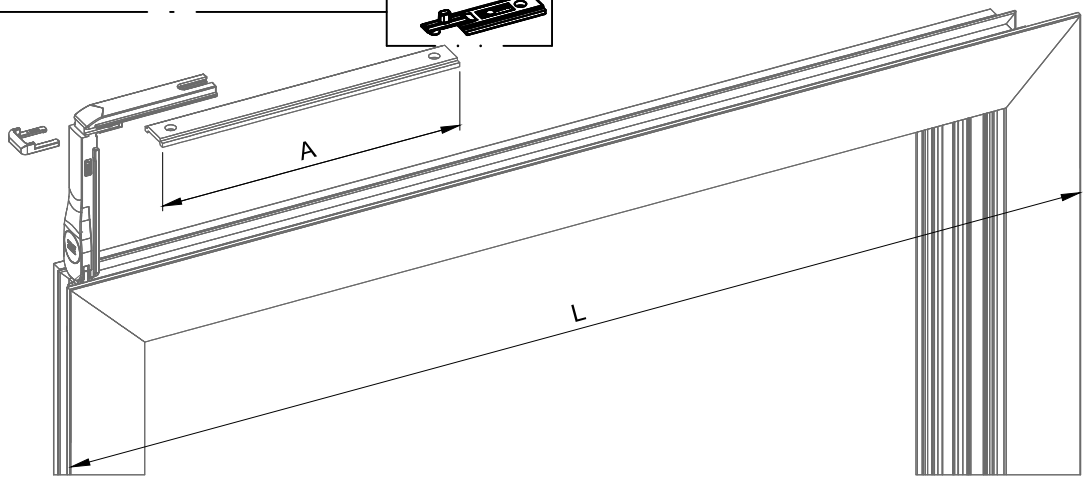

COR 60
Apertura oscilobatiente herraje oculto

COR 60
Tilt and turn opening concealed hardware

VENTANA 1 HOJA OSCILOBATIENTE OCULTO 180º - MANIOBRA LÓGICA
1 SASH TILT AND TURN CONCEALED 180 º - LOGICAL MANOEUVRE

	L <= (mm)	1000			1500		
	H <= (mm)	1200	2200	2600	1200	2200	2600
Descripción / Description	Referencia Reference						
Cremona Cortizo OB c/llave / Cortizo tilt and turn cremone with key	323511	1	1	1	1	1	1
Kit oscilo oculto ML compás grande izda. Concealed turn tilt kit left, big friction stay	397011				1	1	1
Kit oscilo oculto ML compás grande dcha. Concealed turn tilt kit right, big friction stay	397012						
Kit oscilo oculto ML compás pequeño izda. Concealed turn tilt kit left, small friction stay	397013	1	1	1			
Kit oscilo oculto ML compás pequeño dcha. Concealed turn tilt kit right, small friction stay	397014						
Kit ángulo de reenvío suplementario herraje oculto Suplement return angle kit concealed hinges	397063		1	1		1	1
Kit punto de cierre intermedio / Intermediate locking point kit	337061			2	2	2	4
Compás suplementario / Additional friction stay	253073				1	1	1
Kit punto de cierre terminal / Terminal locking point kit	337062		1	1		1	1

Peso max. (*) Max. weight (*)	Ancho min. / Min. width	Alto min. / Min. height
	505 mm	550 mm

* Ver gráfica
* See table

COR 60
Apertura oscilobatiente herraje oculto

COR 60
Tilt and turn opening concealed hardware

VENTANA 2 HOJAS OSCILOBATIENTE OCULTO 180º - MANIOBRA LÓGICA
2 SASH TILT AND TURN CONCEALED 180 º - LOGICAL MANOEUVRE

	L <= (mm)	800			1200		
	H <= (mm)	1200	2200	2600	1200	2200	2600
Descripción / Description	Referencia Reference						
Cremona Cortizo OB c/llave / Cortizo tilt and turn cremone with key	323511	1	1	1	1	1	1
Kit oscilo oculto ML compás grande izda. Concealed turn tilt kit left, big friction stay	397011				1	1	1
Kit oscilo oculto ML compás grande dcha. Concealed turn tilt kit right, big friction stay	397012						
Kit oscilo oculto ML compás pequeño izda. Concealed turn tilt kit left, small friction stay	397013	1	1	1			
Kit oscilo oculto ML compás pequeño dcha. Concealed turn tilt kit right, small friction stay	397014						
Kit ángulo de reenvío suplementario herraje oculto Suplement return angle kit concealed hinges	397063		1	1		1	1
Kit punto de cierre intermedio / Intermediate locking point kit	337061			2			2
Kit punto de cierre terminal / Terminal locking point kit	337062		1	1	1	2	2
Juego pasadores hoja pasiva / Passive sash bolt set	303080	1	1		1	1	
Terminales palanca extensibles Extensible levers terminal kit	253068			1			1
Kit bisagras ocultos hoja pasiva izda. Concealed hinges kit passive sash left	397041	1	1	1	1	1	1
Kit bisagras ocultos hoja pasiva dcha. Concealed hinges kit passive sash right	397042						
Punto de cierre oculto Concealed locking point	253065		1	2		1	2

Peso max. (*) Max. weight (*)	Ancho min. / Min. width	Alto min. / Min. height
	505 mm	700 mm

* Ver gráfica
* See table

COR 60
Apertura oscilobatiente herraje oculto

COR 60
Tilt and turn opening concealed hardware

COMPÁS FRICTION STAY	Referencia Reference	L Min	L Máx	"X"
Kit oscilobatiente oculto ML compás pequeño Concealed turn tilt kit, small friction stay	397013/ 14	505	1000	90
Kit oscilobatiente oculto ML compás grande Concealed turn tilt kit, big friction stay	397011/ 12	590	1500	130
Kit oscilobatiente oculto ML compás grande + supl. Concealed turn tilt kit, big friction stay + supl.	397011/ 12 + 253073	930	1500	130

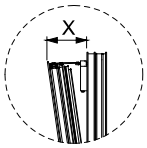

NOTA: * Para apertura con microventilación, añadir referencia 290275. Una unidad por apertura.
NOTE: * For microventilation opening, add reference 290275. 1 unit per sash.

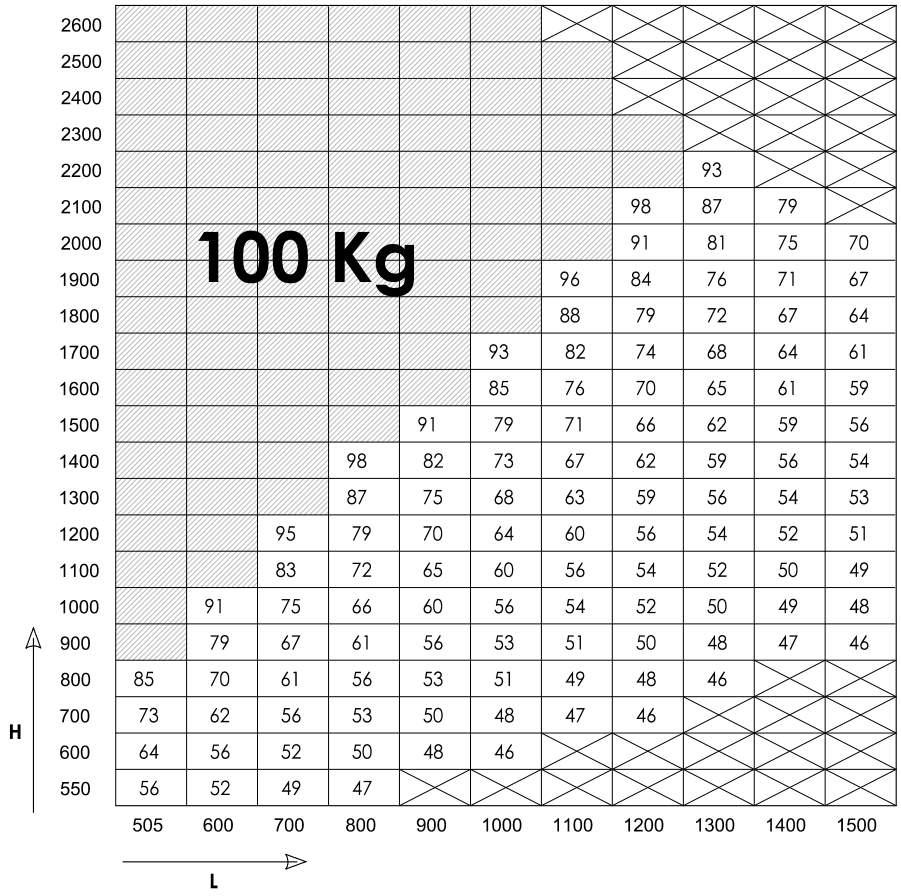

Configuración con peso máximo / Configuration with max. weight
XX Configuración con limitación de peso / Configuration with weight limit
Configuraciones no realizables / Configuration not possible

NOTA: Para configuraciones de hojas de grandes dimensiones y pesos, consultar con el Departamento Técnico de Cortizo
NOTE: For sash configurations of big dimensions and weights, consult Cortizo Technical

VENTANA 1 HOJA OSCILOBATIENTE OCULTO 180º - MANIOBRA LÓGICA
1 SASH TILT WINDOW CONCEALED HINGES 180º - LOGICAL MANOEUVRE

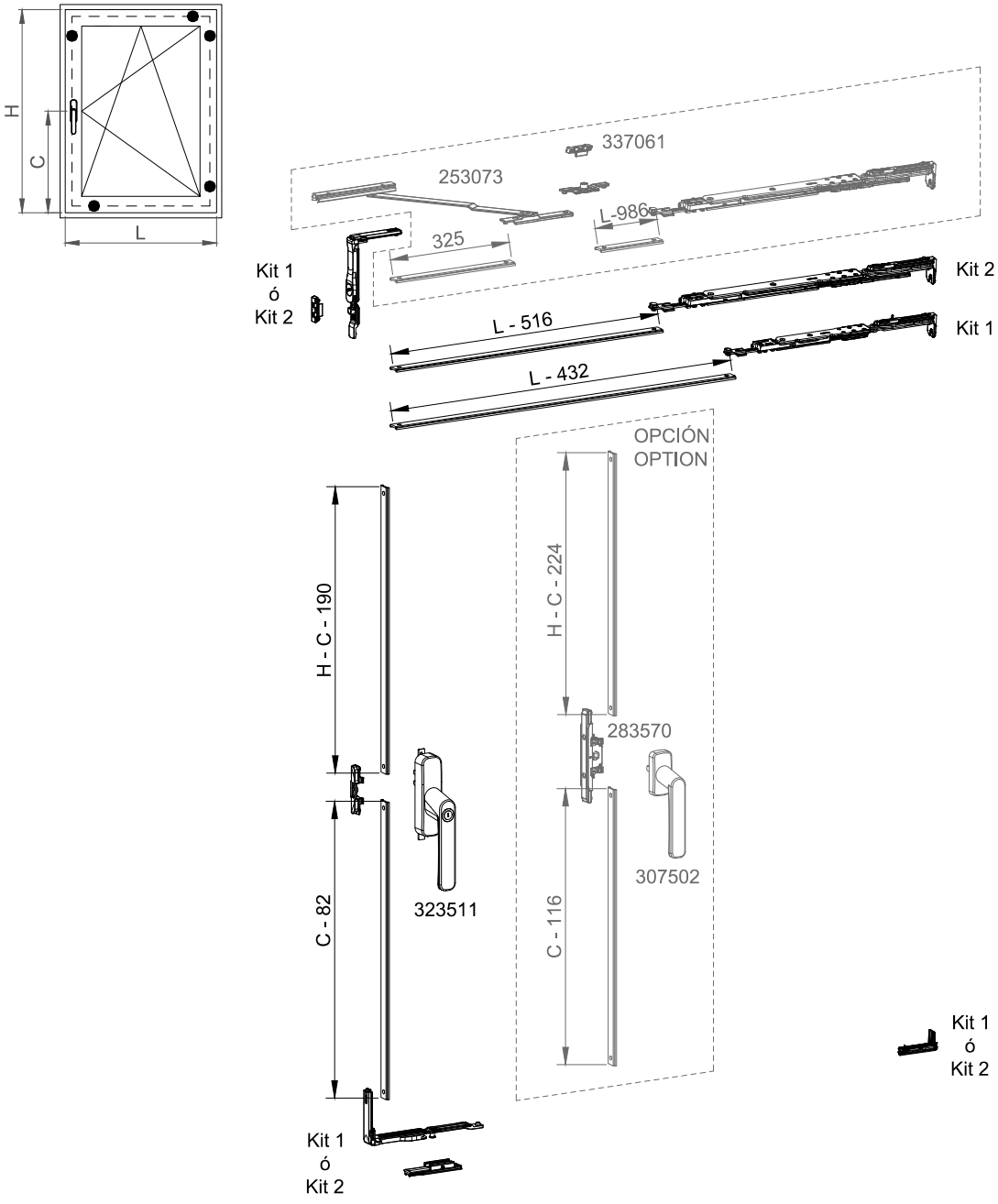

Ref. kit 1: 397014
Ref. kit 2: 397012

	Max.	Min.	
Altura/ Height	1200 mm	550 mm	Ver tabla max. de pesos/See table of max. weight
Anchura/ Width	1000 mm	505 mm	

VENTANA 1 HOJA OSCILOBATIENTE OCULTO 180º - MANIOBRA LÓGICA
1 SASH TILT WINDOW CONCEALED HINGES 180º - LOGICAL MANOEUVRE

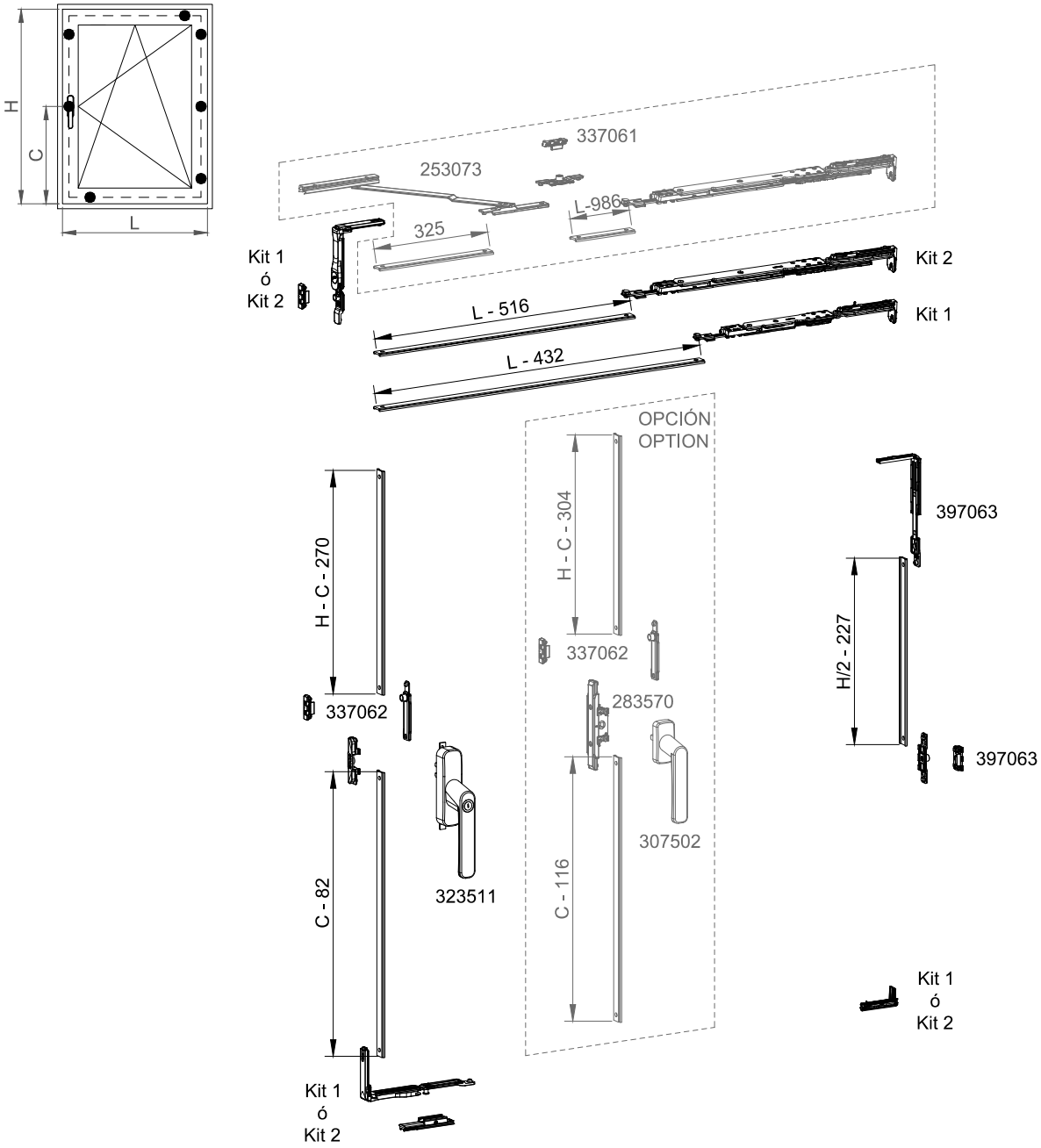

Ref. kit 1: 397014
Ref. kit 2: 397012

	Max.	Min.	
Altura/ Height	2200 mm	1201 mm	Ver tabla max. de pesos/See table of max. weight
Anchura/ Width	1000 mm	505 mm	

VENTANA 1 HOJA OSCILOBATIENTE OCULTO 180º - MANIOBRA LÓGICA
1 SASH TILT WINDOW CONCEALED HINGES 180º - LOGICAL MANOEUVRE

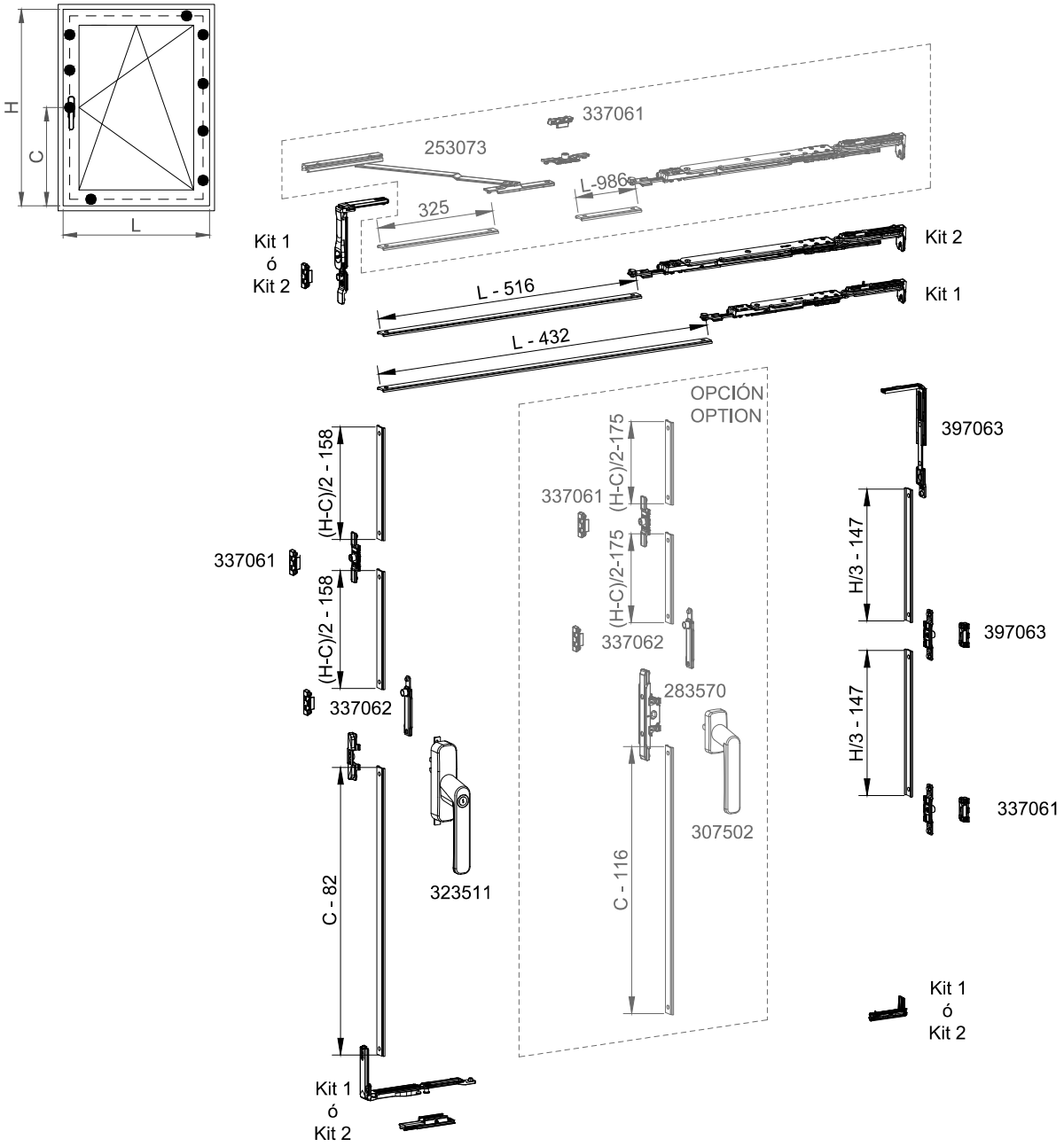

Nota: Cuando H-C< 1200 montar la configuración anterior.
Note: When H-C< 1200 mount the previous configuration.

Ref. kit 1: 397014
Ref. kit 2: 397012

	Max.	Min.	
Altura/ Height	2600 mm	2201 mm	Ver tabla max. de pesos/See table of max. weight
Anchura/ Width	1000 mm	505 mm	

VENTANA 1 HOJA OSCILOBATIENTE OCULTO 180º - MANIOBRA LÓGICA
1 SASH TILT WINDOW CONCEALED HINGES 180º - LOGICAL MANOEUVRE

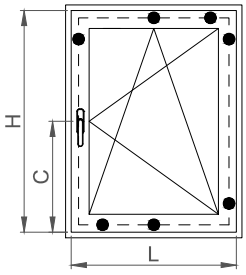

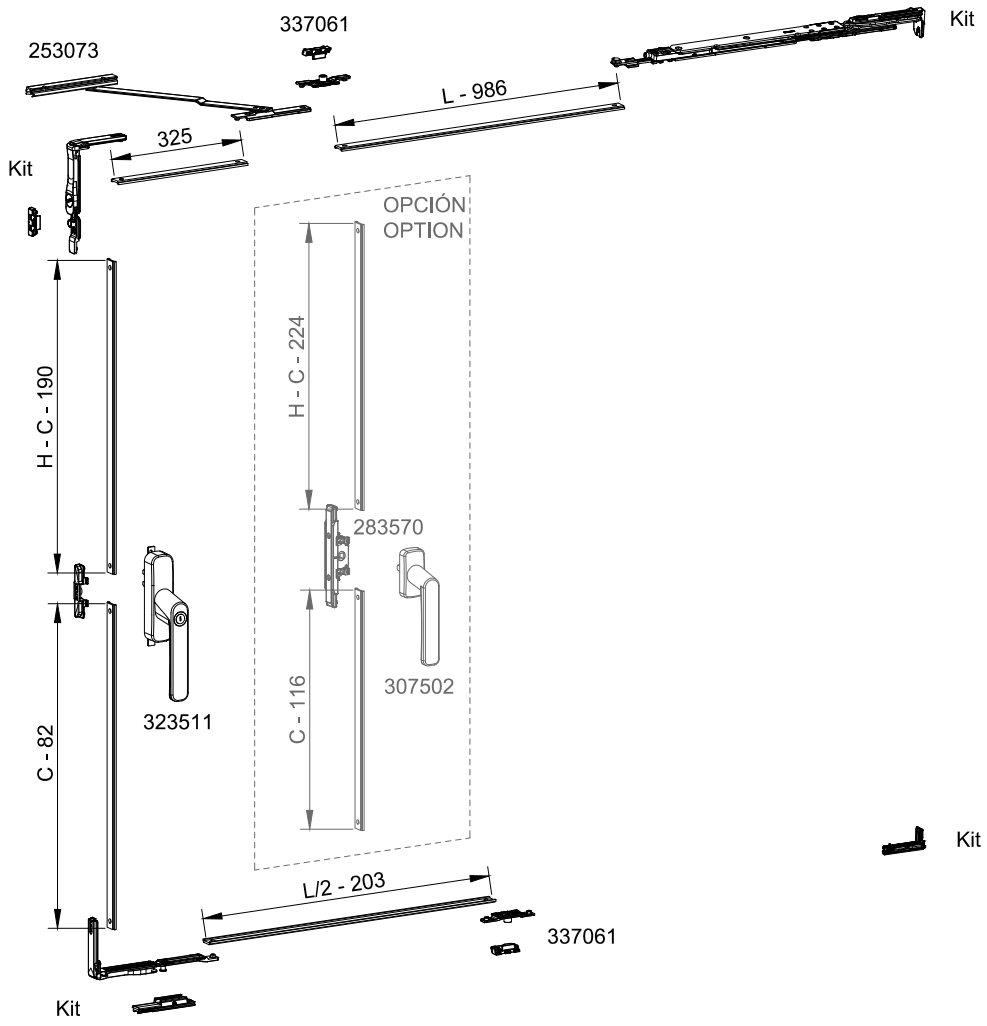

Ref. kit: 397012

	Max.	Min.	
Altura/ Height	1200 mm	550 mm	Ver tabla max. de pesos/See table of max. weight
Anchura/ Width	1500 mm	1001 mm	

VENTANA 1 HOJA OSCILOBATIENTE OCULTO 180º - MANIOBRA LÓGICA
1 SASH TILT WINDOW CONCEALED HINGES 180º - LOGICAL MANOEUVRE

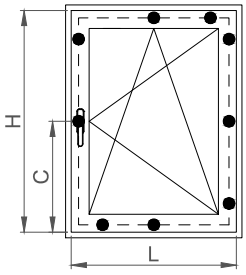

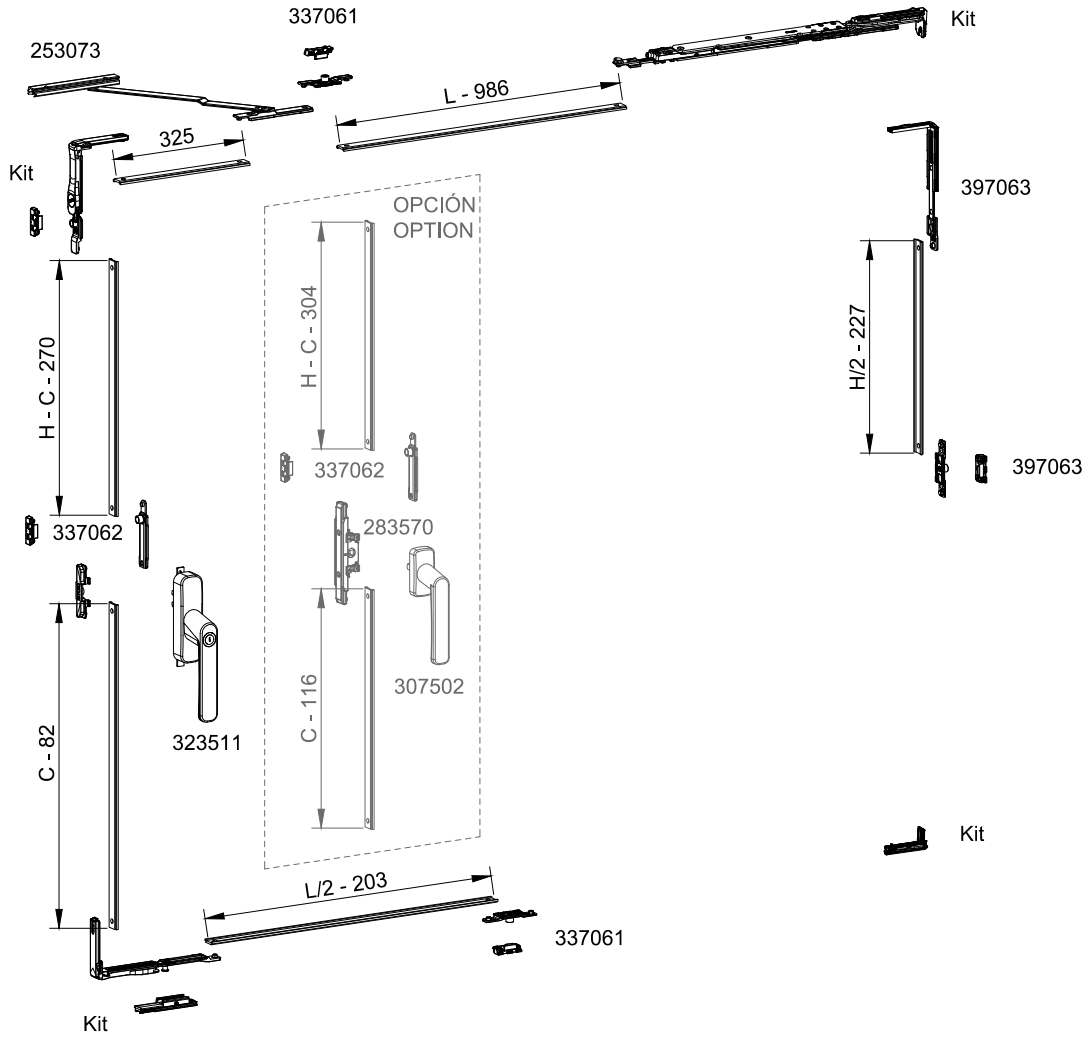

Ref. kit: 397012

	Max.	Min.	
Altura/ Height	2200 mm	1201 mm	Ver tabla max. de pesos/See table of max. weight
Anchura/ Width	1500 mm	1001 mm	

COR 60
Apertura oscilobatiente herraje oculto

COR 60
Tilt and turn opening concealed hardware

VENTANA 1 HOJA OSCILOBATIENTE OCULTO 180º - MANIOBRA LÓGICA
1 SASH TILT WINDOW CONCEALED HINGES 180º - LOGICAL MANOEUVRE

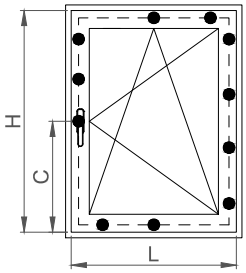

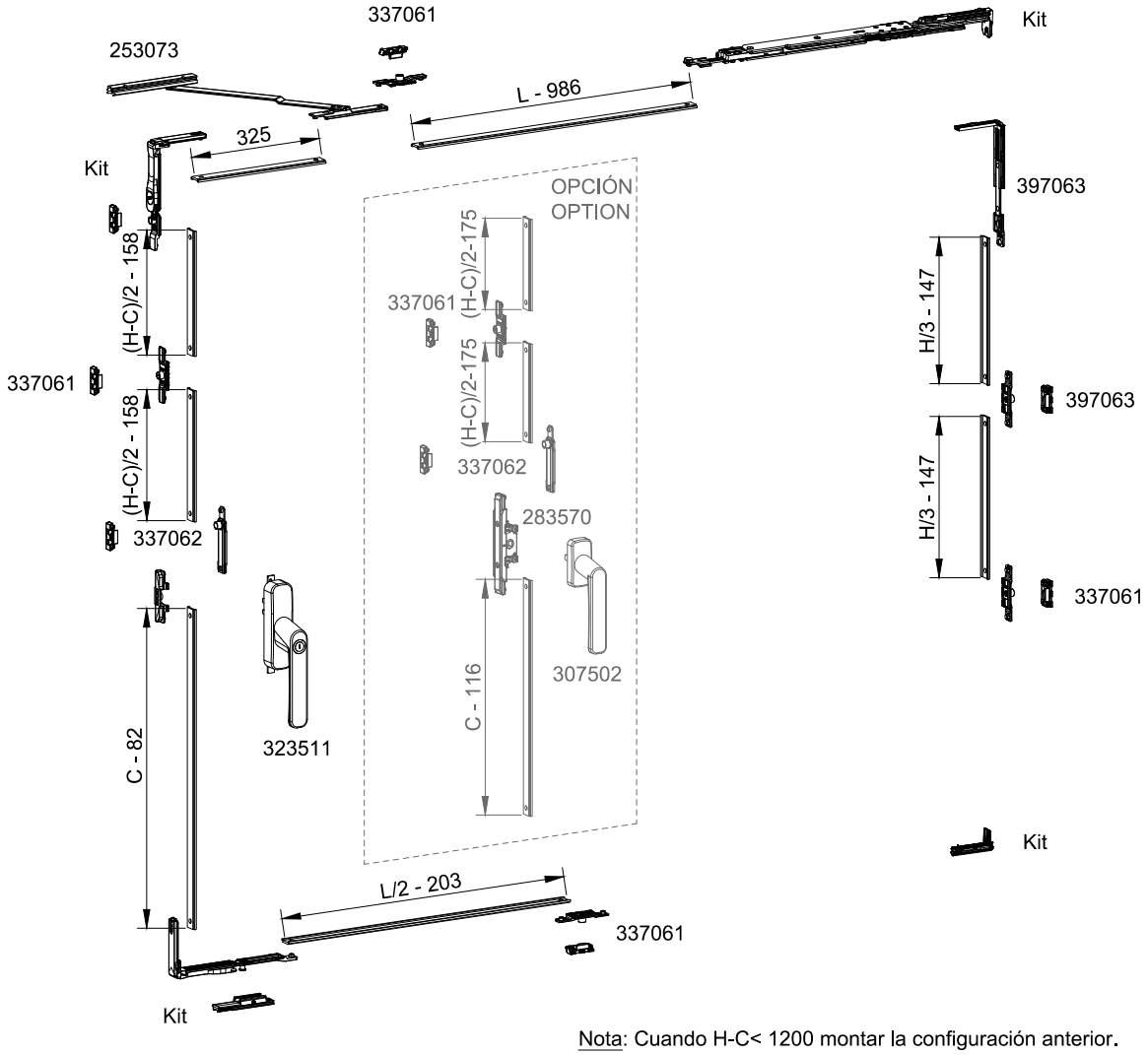

Nota: Cuando H-C< 1200 montar la configuración anterior.
Note: When H-C< 1200 mount the previous configuration.

Ref. kit: 397012

	Max.	Min.	
Altura/ Height	2600 mm	2201 mm	Ver tabla max. de pesos/See table of max. weight
Anchura/ Width	1500 mm	1001 mm	

COR 60
Apertura oscilobatiente herraje oculto

COR 60
Tilt and turn opening concealed hardware

VENTANA 2 HOJAS OSCILOBATIENTE OCULTO 180º - MANIOBRA LÓGICA
2 SASH TILT WINDOW CONCEALED HINGES 180º - LOGICAL MANOEUVRE

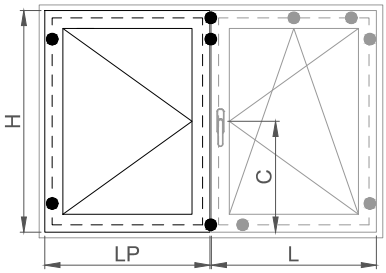



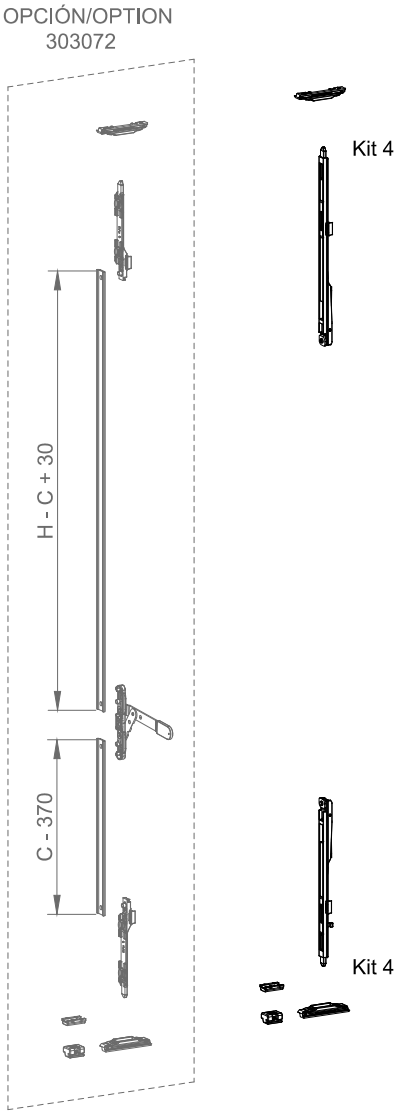



Ref. kit 3: 397041
Ref. kit 4: 303080

	Max.	Min.	
Altura/ Height	1200 mm	700 mm	Ver tabla max. de pesos/See table of max. weight
Anchura/ Width	800 mm	505 mm	

VENTANA 2 HOJAS OSCILOBATIENTE OCULTO 180º - MANIOBRA LÓGICA
2 SASH TILT WINDOW CONCEALED HINGES 180º - LOGICAL MANOEUVRE

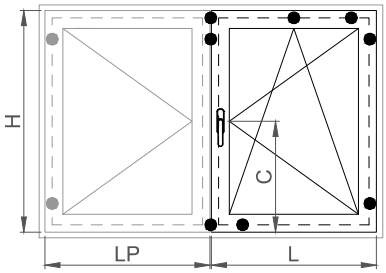

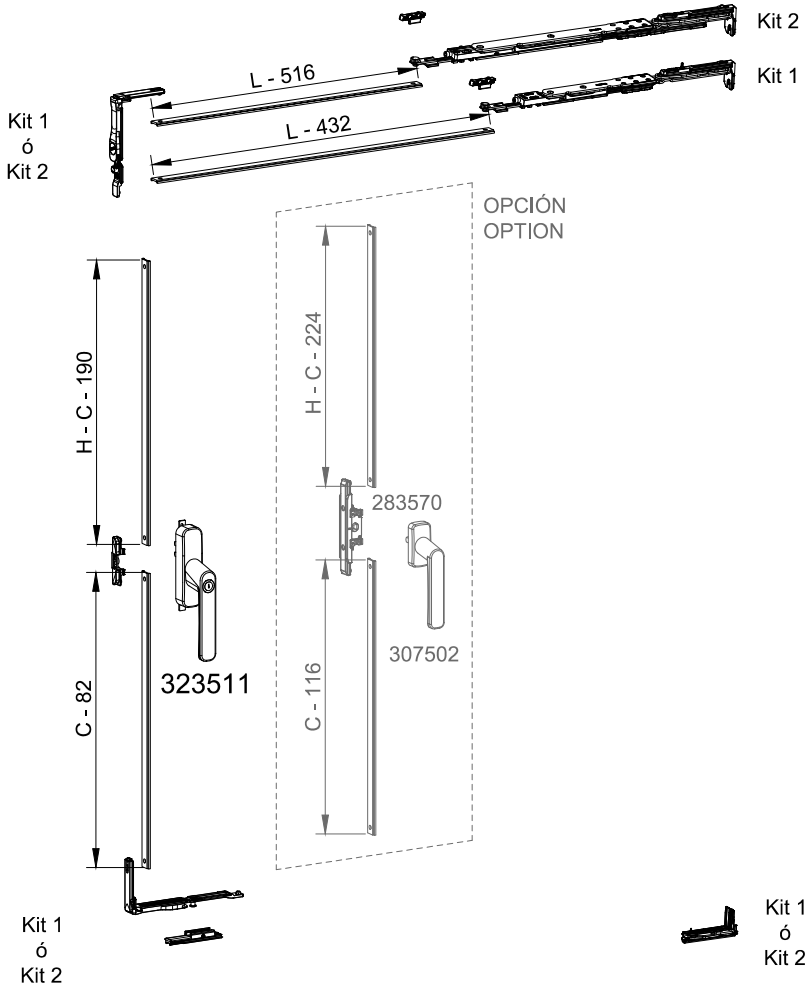

Ref. kit 1: 397014
Ref. kit 2: 397012

	Max.	Min.	
Altura/ Height	1200 mm	700 mm	Ver tabla max. de pesos/See table of max. weight
Anchura/ Width	800 mm	505 mm	

VENTANA 2 HOJAS OSCILOBATIENTE OCULTO 180º - MANIOBRA LÓGICA
2 SASH TILT WINDOW CONCEALED HINGES 180º - LOGICAL MANOEUVRE

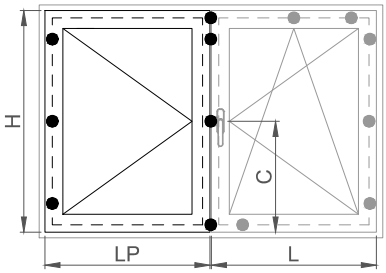

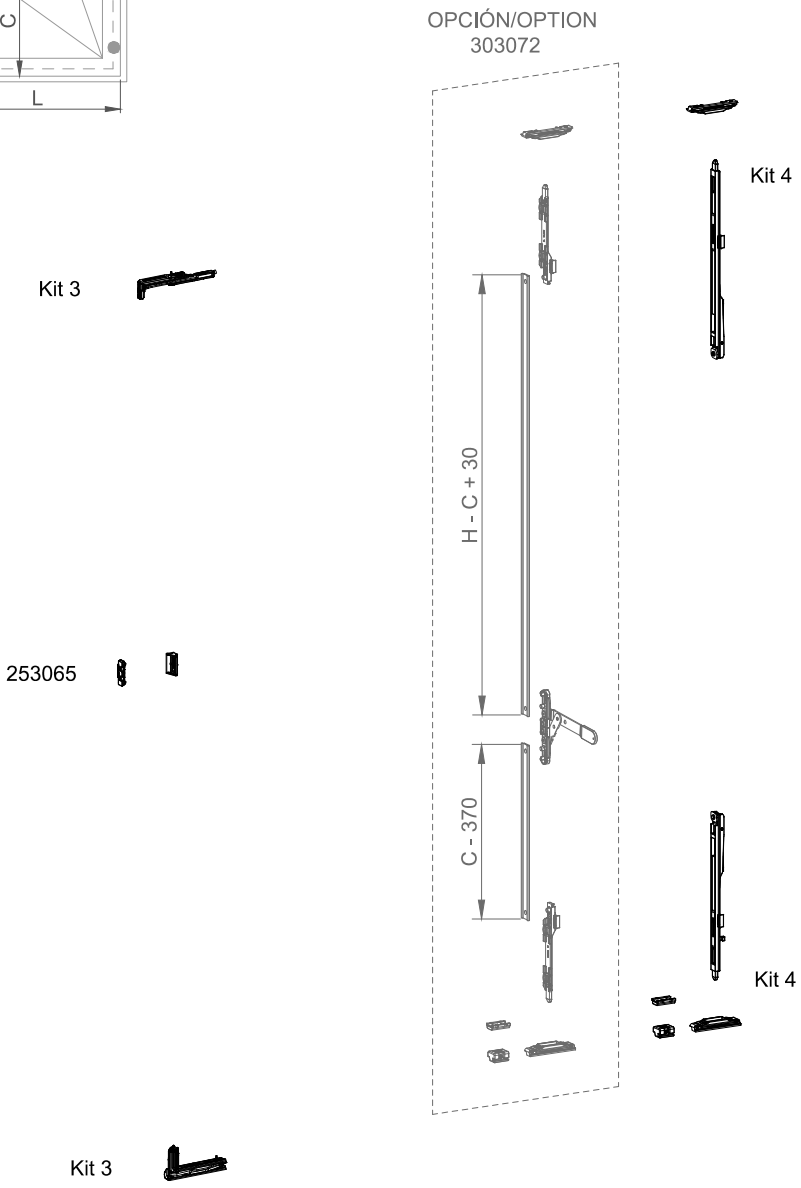

Ref. kit 3: 397041
Ref. kit 4: 303080

	Max.	Min.	
Altura/ Height	2200 mm	1201 mm	Ver tabla max. de pesos/See table of max. weight
Anchura/ Width	800 mm	505 mm	

VENTANA 2 HOJAS OSCILOBATIENTE OCULTO 180º - MANIOBRA LÓGICA
2 SASH TILT WINDOW CONCEALED HINGES 180º - LOGICAL MANOEUVRE

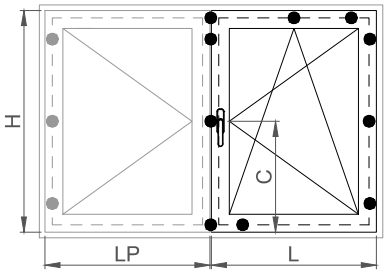

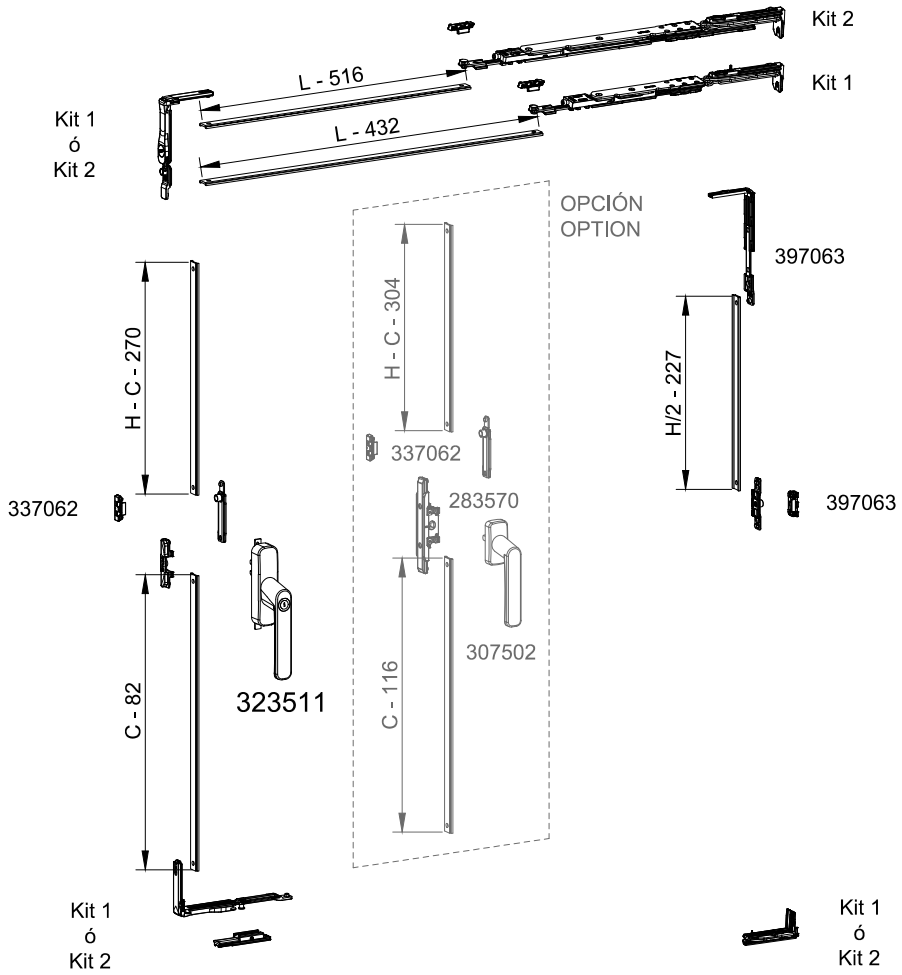

Ref. kit 1: 397014
Ref. kit 2: 397012

	Max.	Min.	
Altura/ Height	2200 mm	1201 mm	Ver tabla max. de pesos/See table of max. weight
Anchura/ Width	800 mm	505 mm	

VENTANA 2 HOJAS OSCILOBATIENTE OCULTO 180º - MANIOBRA LÓGICA
2 SASH TILT WINDOW CONCEALED HINGES 180º - LOGICAL MANOEUVRE

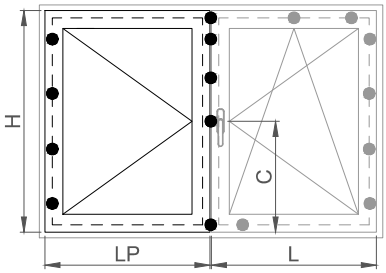

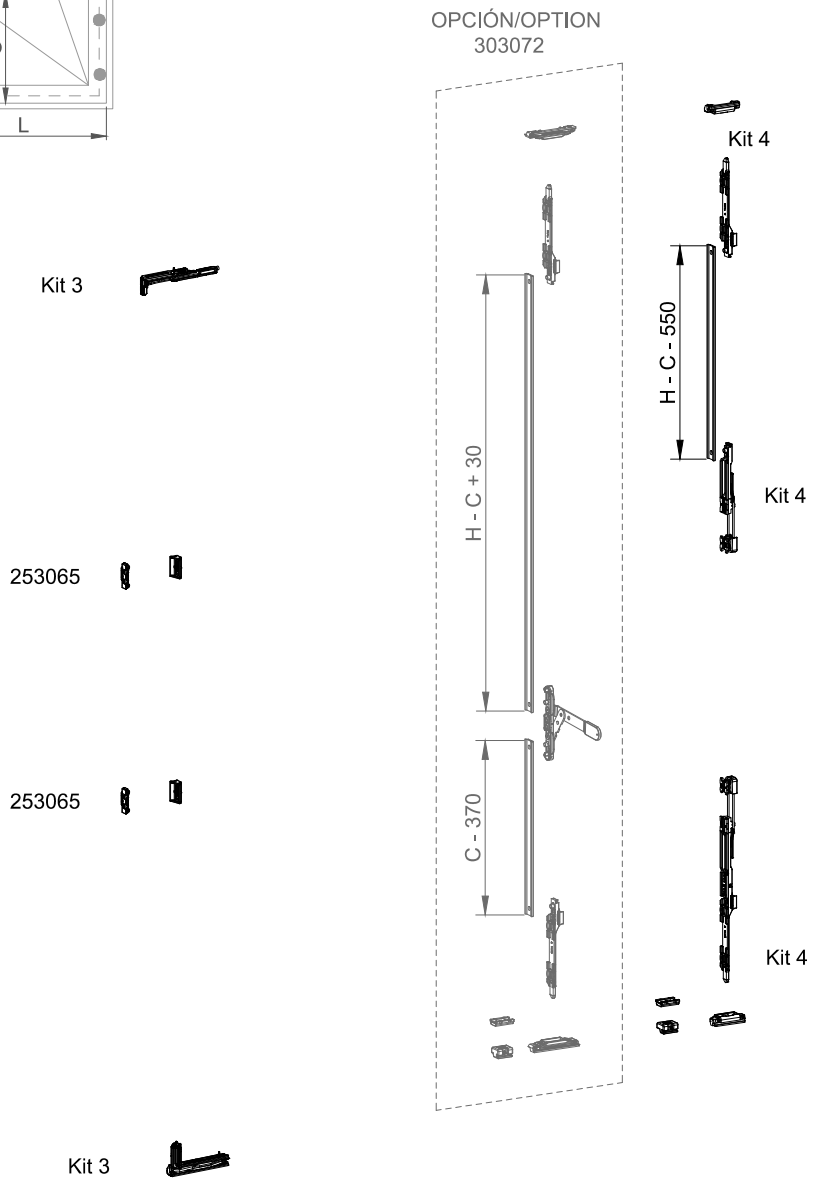

Ref. kit 3: 397041
Ref. kit 4: 253068

	Max.	Min.	
Altura/ Height	2600 mm	2201 mm	Ver tabla max. de pesos/See table of max. weight
Anchura/ Width	800 mm	505 mm	

VENTANA 2 HOJAS OSCILOBATIENTE OCULTO 180º - MANIOBRA LÓGICA
2 SASH TILT WINDOW CONCEALED HINGES 180º - LOGICAL MANOEUVRE

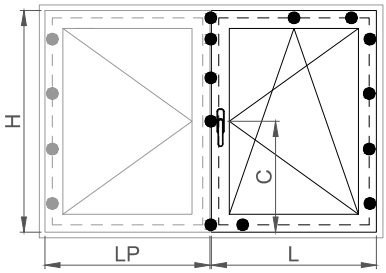

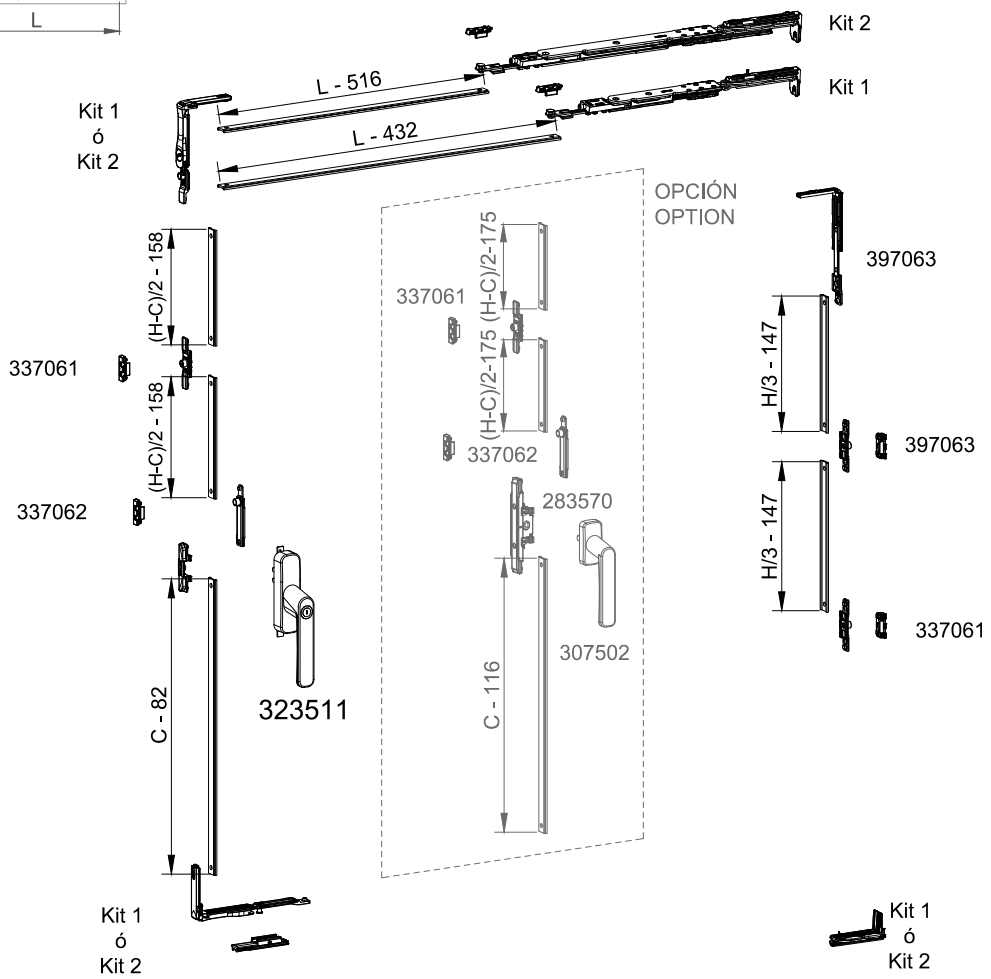

Nota: Cuando H-C< 1200 montar la configuración anterior.
Note: When H-C< 1200 mount the previous configuration.

Ref. kit 1: 397014
Ref. kit 2: 397012

	Max.	Min.	
Altura/ Height	2600 mm	2201 mm	Ver tabla max. de pesos/See table of max. weight
Anchura/ Width	800 mm	505 mm	

COR 60
Apertura oscilobatiente herraje oculto

COR 60
Tilt and turn opening concealed hardware

VENTANA 2 HOJAS OSCILOBATIENTE OCULTO 180º - MANIOBRA LÓGICA
2 SASH TILT WINDOW CONCEALED HINGES 180º - LOGICAL MANOEUVRE

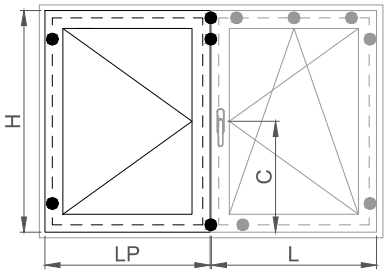

OPCIÓN/OPTION
303072

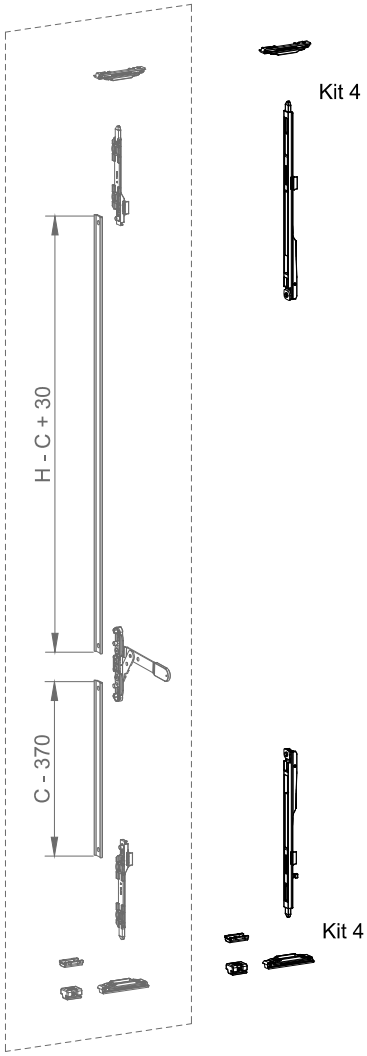

Kit 4

Kit 3



Kit 4

Kit 3



Ref. kit 3: 397041
Ref. kit 4: 303080

	Max.	Min.	
Altura/ Height	1200 mm	700 mm	Ver tabla max. de pesos/See table of max. weight
Anchura/ Width	1200 mm	801 mm	

COR 60
Apertura oscilobatiente herraje oculto

COR 60
Tilt and turn opening concealed hardware

VENTANA 2 HOJAS OSCILOBATIENTE OCULTO 180º - MANIOBRA LÓGICA
2 SASH TILT WINDOW CONCEALED HINGES 180º - LOGICAL MANOEUVRE

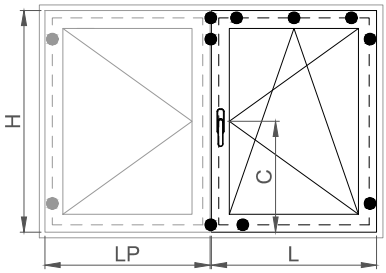

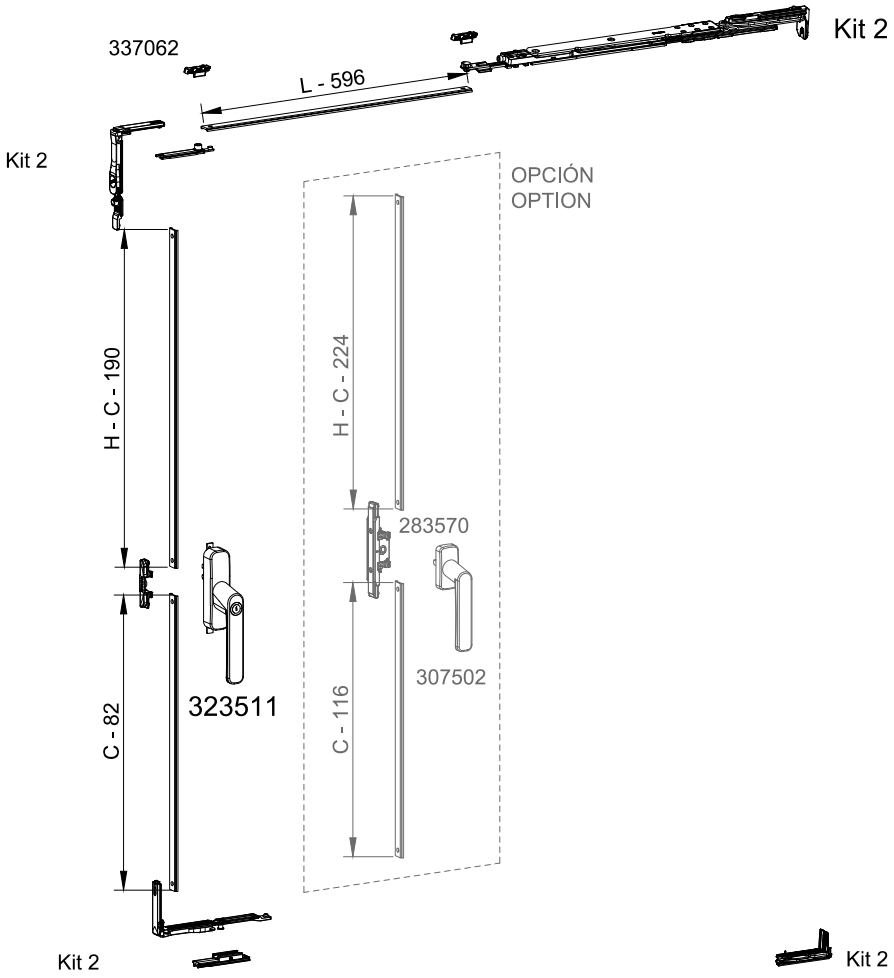

Ref. kit 2: 397012

	Max.	Min.	
Altura/ Height	1200 mm	700 mm	Ver tabla max. de pesos/See table of max. weight
Anchura/ Width	1200 mm	801 mm	

VENTANA 2 HOJAS OSCILOBATIENTE OCULTO 180º - MANIOBRA LÓGICA
2 SASH TILT WINDOW CONCEALED HINGES 180º - LOGICAL MANOEUVRE

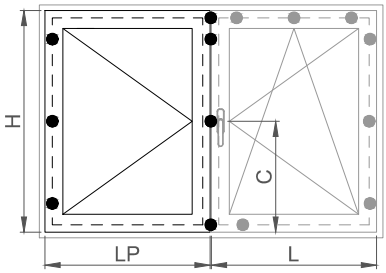

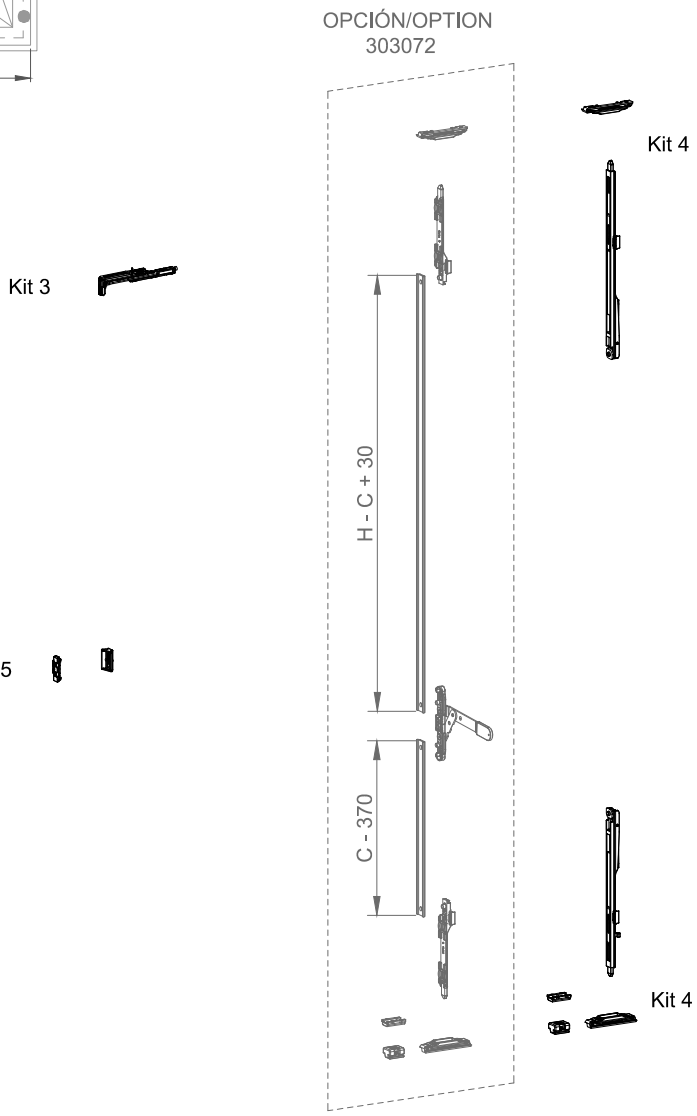

Ref. kit 3: 397041
Ref. kit 4: 303080

	Max.	Min.	
Altura/ Height	2200 mm	1201 mm	Ver tabla max. de pesos/See table of max. weight
Anchura/ Width	1200 mm	801 mm	

COR 60
Apertura oscilobatiente herraje oculto

COR 60
Tilt and turn opening concealed hardware

VENTANA 2 HOJAS OSCILOBATIENTE OCULTO 180º - MANIOBRA LÓGICA
2 SASH TILT WINDOW CONCEALED HINGES 180º - LOGICAL MANOEUVRE

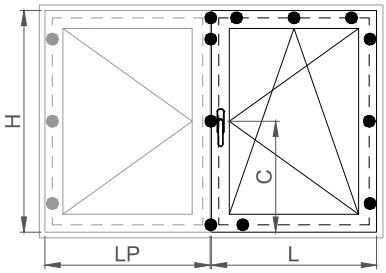

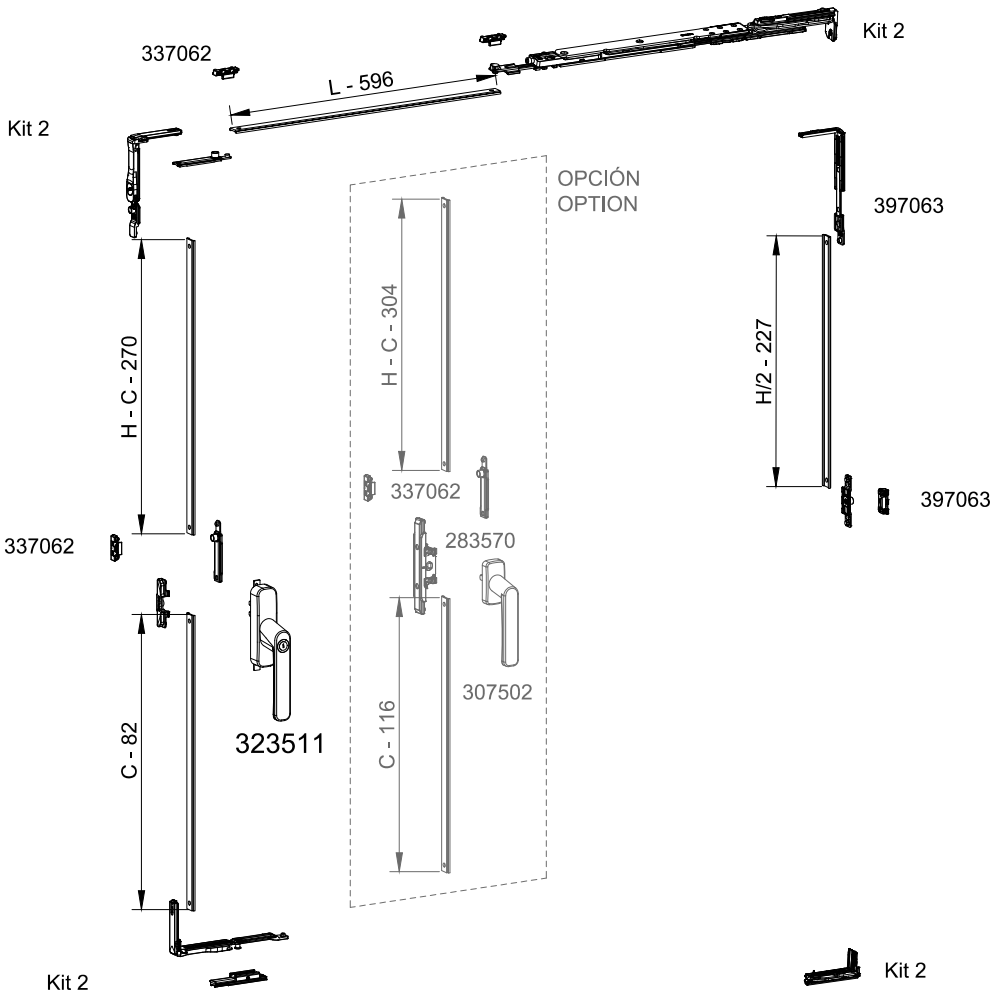

Ref. kit 1: 397014
Ref. kit 2: 397012

	Max.	Min.	
Altura/ Height	2200 mm	1201 mm	Ver tabla max. de pesos/See table of max. weight
Anchura/ Width	1200 mm	801 mm	

COR 60
Apertura oscilobatiente herraje oculto

COR 60
Tilt and turn opening concealed hardware

VENTANA 2 HOJAS OSCILOBATIENTE OCULTO 180º - MANIOBRA LÓGICA
2 SASH TILT WINDOW CONCEALED HINGES 180º - LOGICAL MANOEUVRE

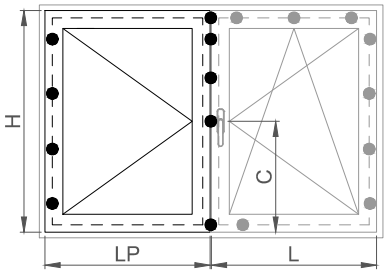

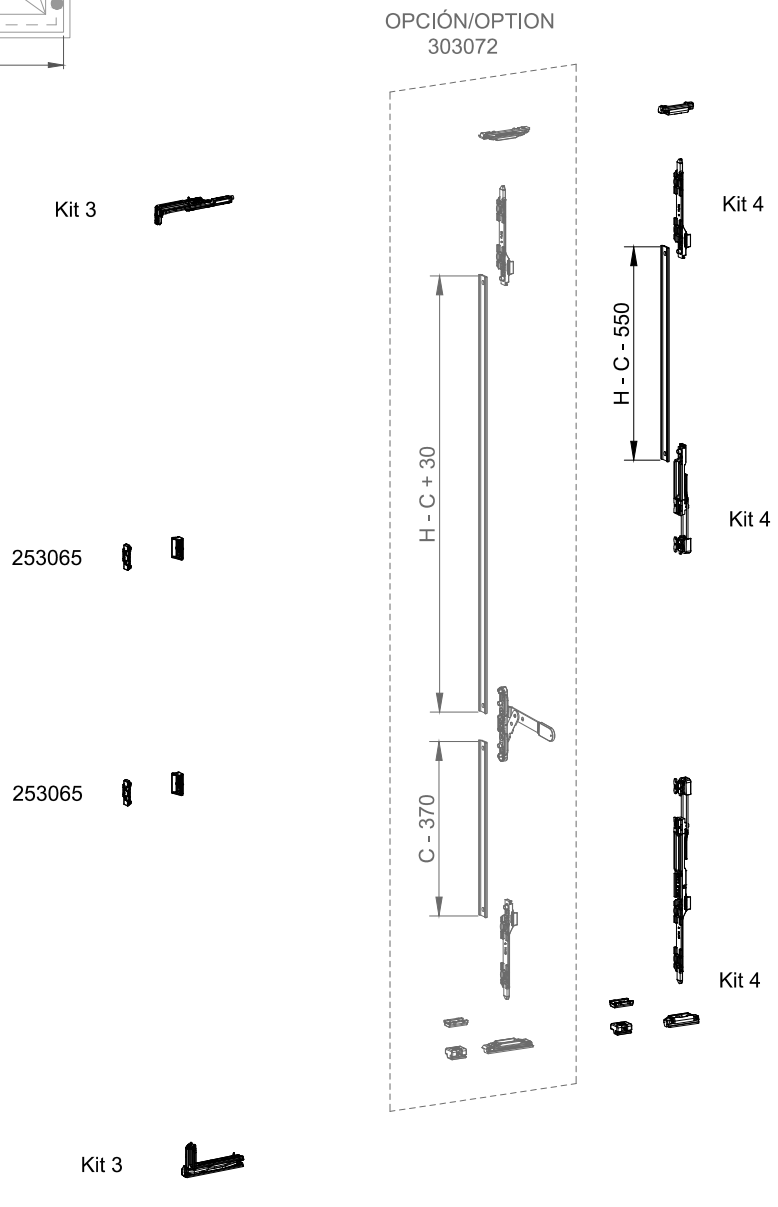

Ref. kit 3: 397041
Ref. kit 4: 253068

	Max.	Min.	
Altura/ Height	2600 mm	2201 mm	Ver tabla max. de pesos/See table of max. weight
Anchura/ Width	1200 mm	801 mm	

COR 60
Apertura oscilobatiente herraje oculto

COR 60
Tilt and turn opening concealed hardware

VENTANA 2 HOJAS OSCILOBATIENTE OCULTO 180º - MANIOBRA LÓGICA
2 SASH TILT WINDOW CONCEALED HINGES 180º - LOGICAL MANOEUVRE

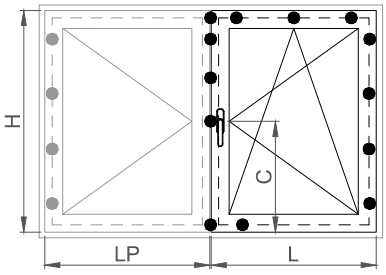

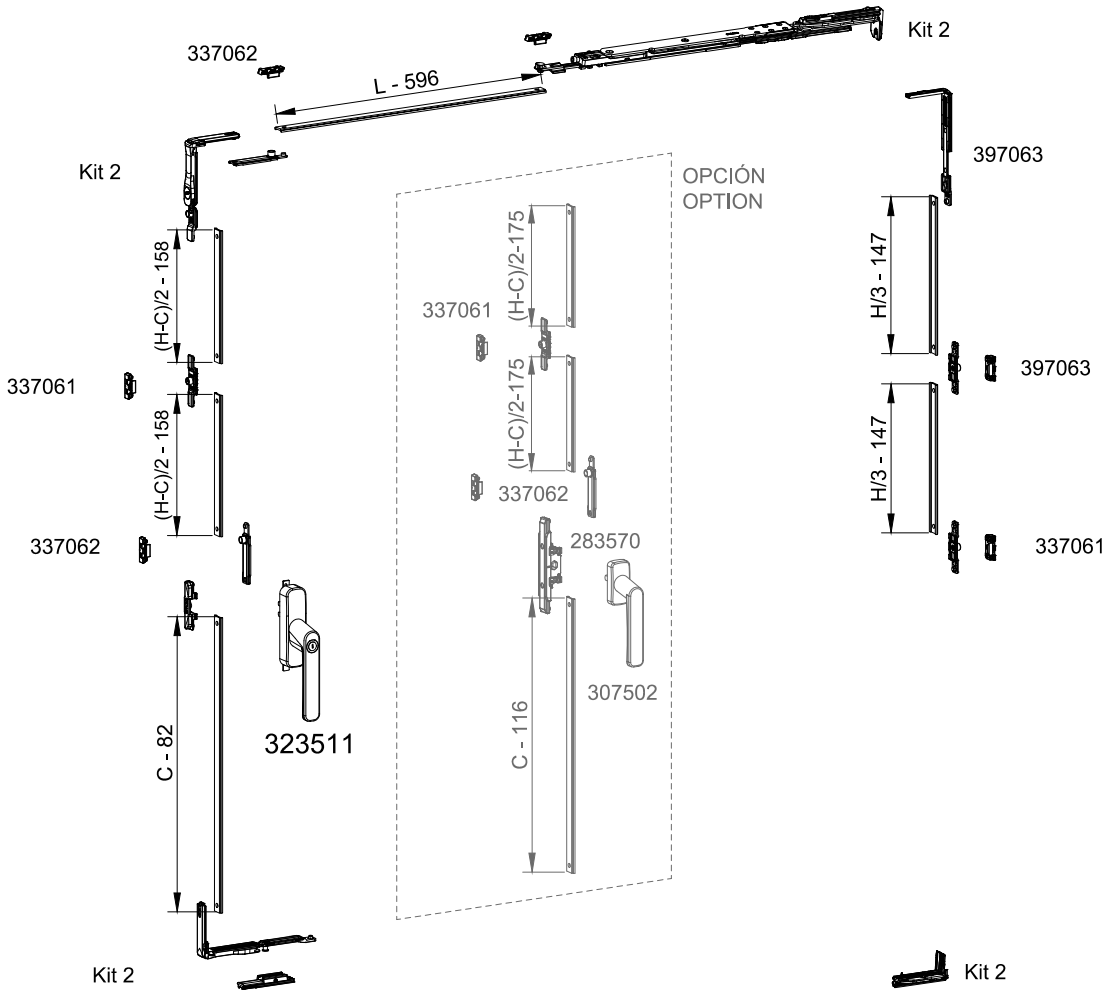

Nota: Cuando H-C< 1200 montar la configuración anterior.
Note: When H-C< 1200 mount the previous configuration.

Ref. kit 1: 397014
Ref. kit 2: 397012

	Max.	Min.	
Altura/ Height	2600 mm	2201 mm	Ver tabla max. de pesos/See table of max. weight
Anchura/ Width	1200 mm	801 mm	

VENTANA 1 HOJA ABATIBLE/ HOPPER 1 SASH WINDOW

Descripción / Description	L <= (mm) / H <= (mm)	Golpete / Catch	Cremona / Cremone		Cremona / Cremone O/B	
	L <= (mm)	800	800	1400	800	1400
	H <= (mm)	1000	1200		1200	
Bisagra puente 3 palas/ Bridge 3 flag hinge	254101/11	2	2	3	2	3
Compás limitador abatible/ Hopper friction stay restrictor	920475	2	2	2	2	2
Cierre golpete / Strike lock	302051	1	- - -	- - -	- - -	- - -
Cremona practicable CORTIZO/ CORTIZO casement cremone	307401/02	- - -	1	1	- - -	- - -
Cremona o/b CORTIZO / CORTIZO tilt and turn cremone	307301/02	- - -	- - -	- - -	1	1
Kit base practicable 1H (d6) / Base Casement kit 1H (d6)	303021	- - -	1	1	- - -	- - -
Cerradero suplementario/ Additional lock	253064	- - -	- - -	1	1	1
Punto cierre intermedio / Intermediate locking point	253066	- - -	- - -	- - -	2	2

Alto mín./Min. height 400 mm.	Ancho mín./Min. width 300 mm.	Peso máx./ Max. weights 30 Kg.

Nota/Note:
Posibilidad de empleo de las bisagras abatibles ocultas (ref.: 393027); Lmáx=1400 mm y Pmáx=30 kg
Possibility of using of concealed tilt hinges(ref.: 393027); Max.L.=1400 mm and Max.W.=30 kg

VENTANA 1 HOJA ABATIBLE CIERRE PERIMETRAL / HOPPER 1 SASH WINDOW PERIMETER LOCK

Descripción / Description	L <= (mm) / H <= (mm)	Cremona en la parte superior / Cremone on top						Cremona en lateral / Cremona in lateral			
	L <= (mm)	800	1200	1400	1800	1800	2400	800		1400	
	H <= (mm)	1400		1800		1000		2000	2600	2000	2600
Bisagra puente 3 palas/ Bridge 3 flag hinge	254101/11	2	3	3	3	3	4	2	2	3	3
Compás suplementario/ Additional friction stay	253073	2	2	2	2	2	2	2	2	2	2
Ángulo de reenvío / Return angle	253060	2	2	2	2	2	2	2	2	2	2
Cremona o/b CORTIZO / CORTIZO tilt and turn cremone	307301/02	1	1	1	1	1	1	1	1	1	1
Punto cierre intermedio / Intermediate locking point	253066	- - -	- - -	4	4	- - -	2	2	4	2	4
Cerradero suplementario/ Additional lock	253064	1	1	- - -	1	1	1	1	1	1	1

Peso máx. 70 Kg./ Max. weight 70 kg	L mín.	400 mm.	1200 mm.	400 mm.
	H mín.	1000 mm.	400 mm.	1200 mm.

Nota/Note:
Posibilidad de empleo de las bisagras abatibles ocultas (ref.: 393027); Lmáx=1700 mm y Pmáx=70 kg
Possibility of using of concealed tilt hinges(ref.: 393027); Max.L.=1700 mm and Max.W.=70 kg

VENTANA ABATIBLE CIERRE MOTORIZADO / HOPPER WINDOW MOTORIZED LOCK

Descripción / Description	L <= (mm) / H <= (mm)	1250	1500	1800	2500
	L <= (mm)	1250	1500	1800	2500
	H <= (mm)	2500		1800	1200
Bisagra puente 3 palas/ Bridge 3 flag hinge	254101/11	2	4	4	4
Motor cadena 300N/300 N Chain motor	329872	1		- - -	
Motor cadena 300+300N synchro/300+300N synchro chain motor	329882	- - -		1	
Receptor con salida para pulsador / Receiver with output button	329890	1 (opc.)		1 (opc.)	
Emisor de radio 2 / 4 / 20 canal/ Radio transmitter 2 / 4 / 20 channel	329891/92/93	1 (opc.)		1 (opc.)	

Alto mín./Min. height (*) mm.	Ancho mín./Min. width 500 mm.	Peso máx./Max. weight 80 Kg.

(*) 500 mm. con carrera a 200 mm., y 950 mm. con carrera a 380 mm.
(*) 500 mm. with stroke at 200 mm., and 950 mm. with stroke at 380 mm.

Nota Importante:
Las bisagras cuando sean 4 unidades se disponen 2 y 2 en ambos extremos de la hoja.
Posibilidad de empleo de las bisagras abatibles ocultas (ref.: 393027); Lmáx=1700 mm y Pmáx=80 kg
Important Note:
When there are 4 units of hinges, they must be fitted 2 and 2 at each end of the sash.
Possibility of using the concealed tilt hinges(ref.: 393027); Max.L.=1700 mm and Max.W.=80 kg

COR 60
Apertura abatible

COR 60
Tilt opening

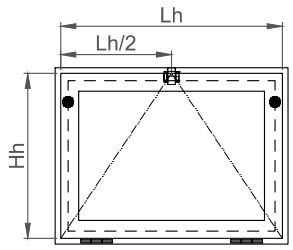

máx. 30 kg.	Hh	400 ÷ 1000
	Lh	300 ÷ 800

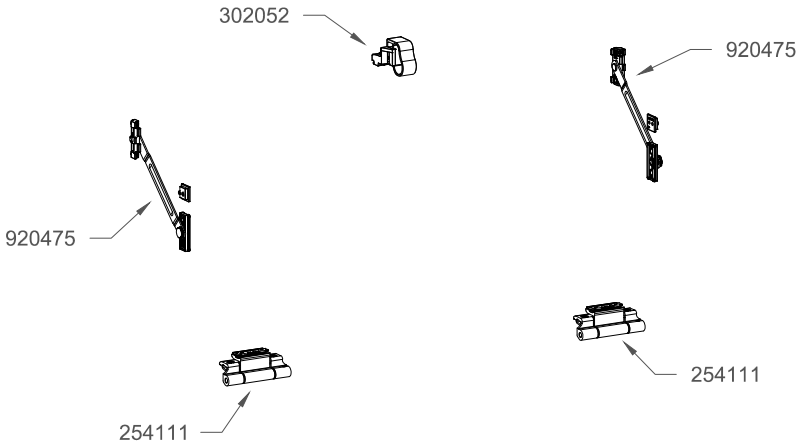

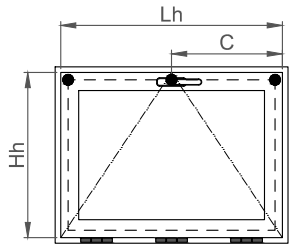

máx. 30 kg.	Hh	400 ÷ 1200
	Lh	400 ÷ 1400

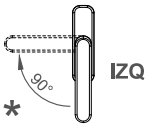

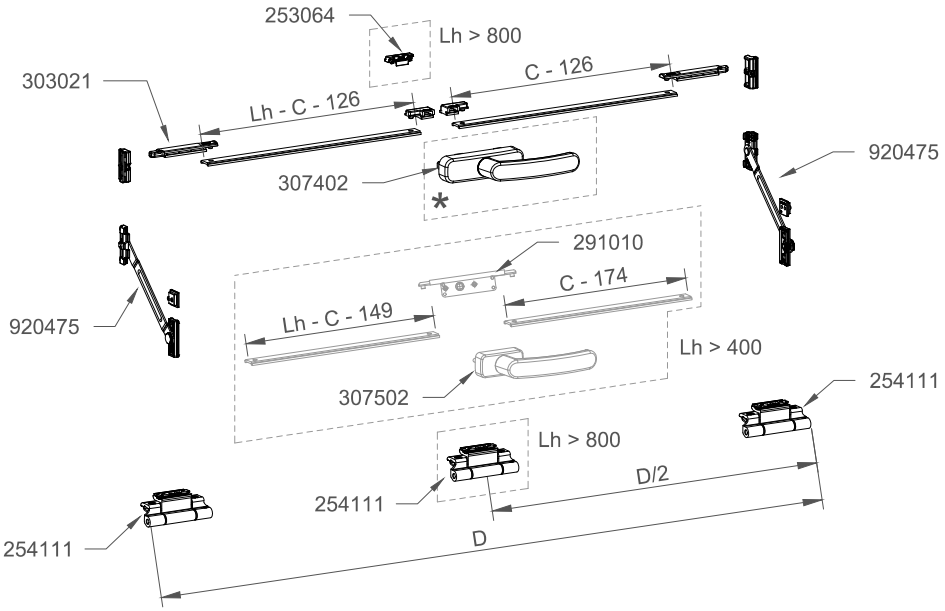

COR 60
Apertura abatible

COR 60
Tilt opening

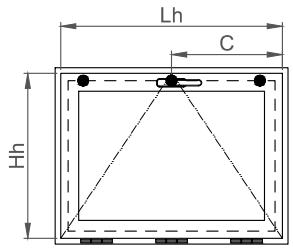

máx. 30 kg.	Hh	400 ÷ 1200
	Lh	400(*) ÷ 1400

(*) Lh > 800 con manilla

Cremona limitada a giro 90º
Cremone limited to turn 90º

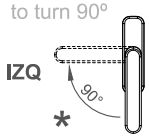

Colocar tope para limitar el giro de la Manilla a 90º
Place top to limit the rotation of the handle 90º

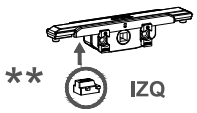

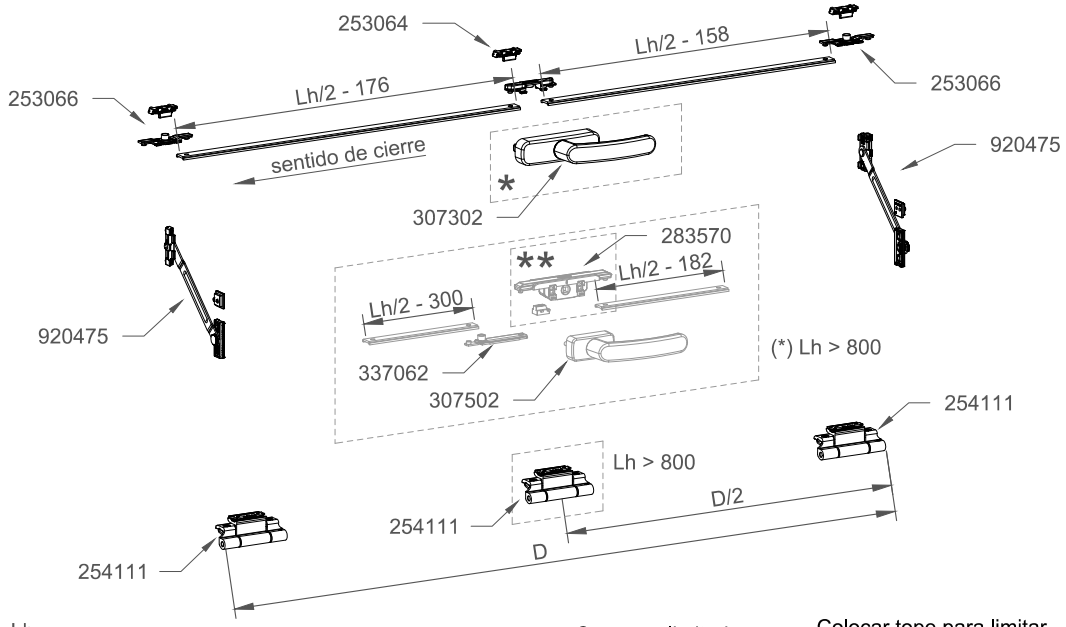

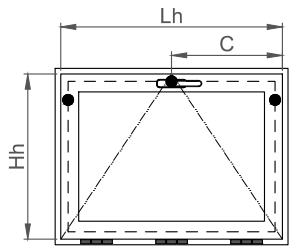

máx. 70 kg.	Hh	1000 ÷ 1400
	Lh	400 ÷ 1200

Cremona limitada a giro 90º
Cremone limited to turn 90º

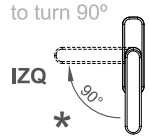

Colocar tope para limitar el giro de la Manilla a 90º
Place top to limit the rotation of the handle 90º

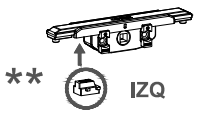

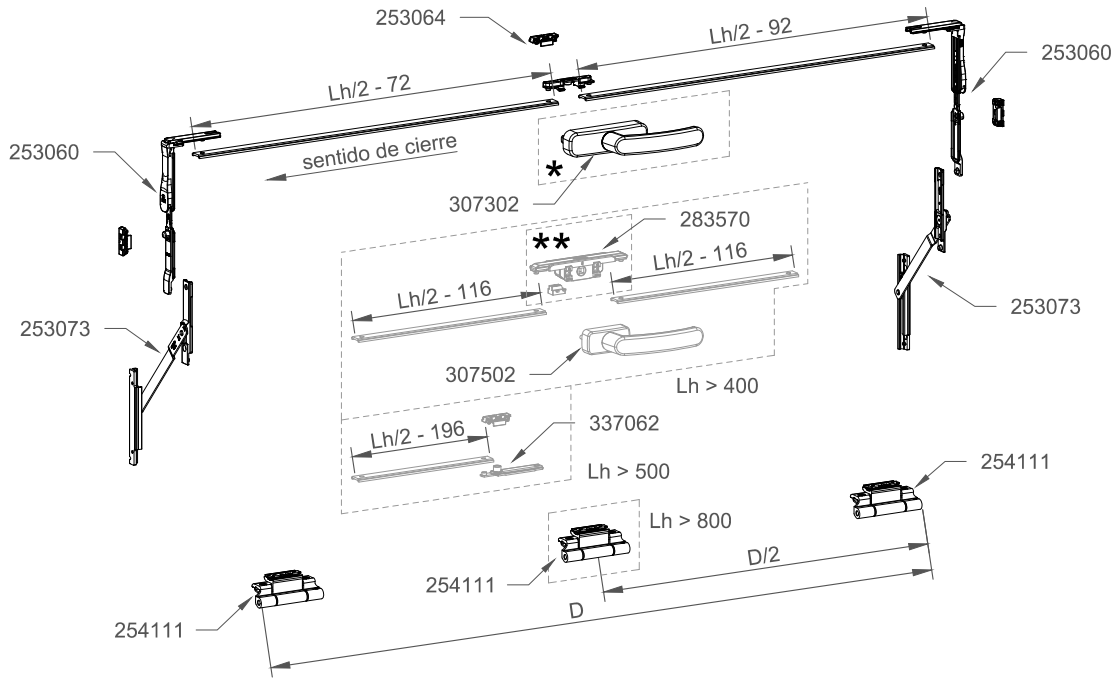

COR 60
Apertura abatible

COR 60
Tilt opening

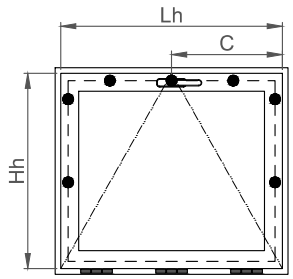

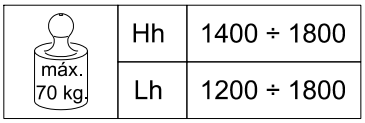

Cremona limitada a giro 90º
Cremone limited to turn 90º

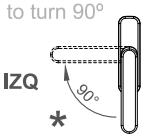

Colocar tope para limitar el giro de la Manilla a 90º
Place top to limit the rotation of the handle 90º

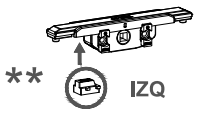

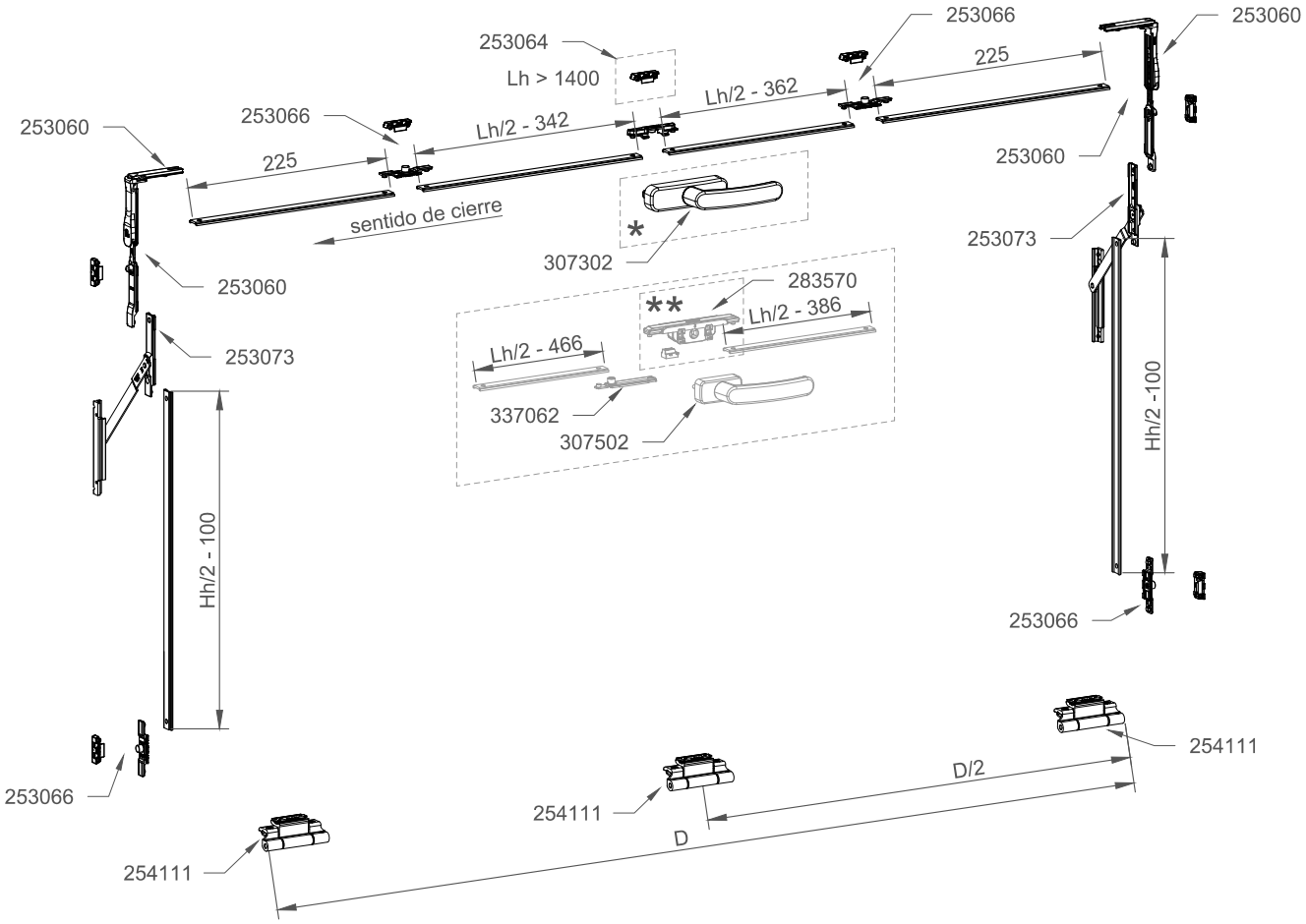

COR 60
Apertura abatible

COR 60
Tilt opening

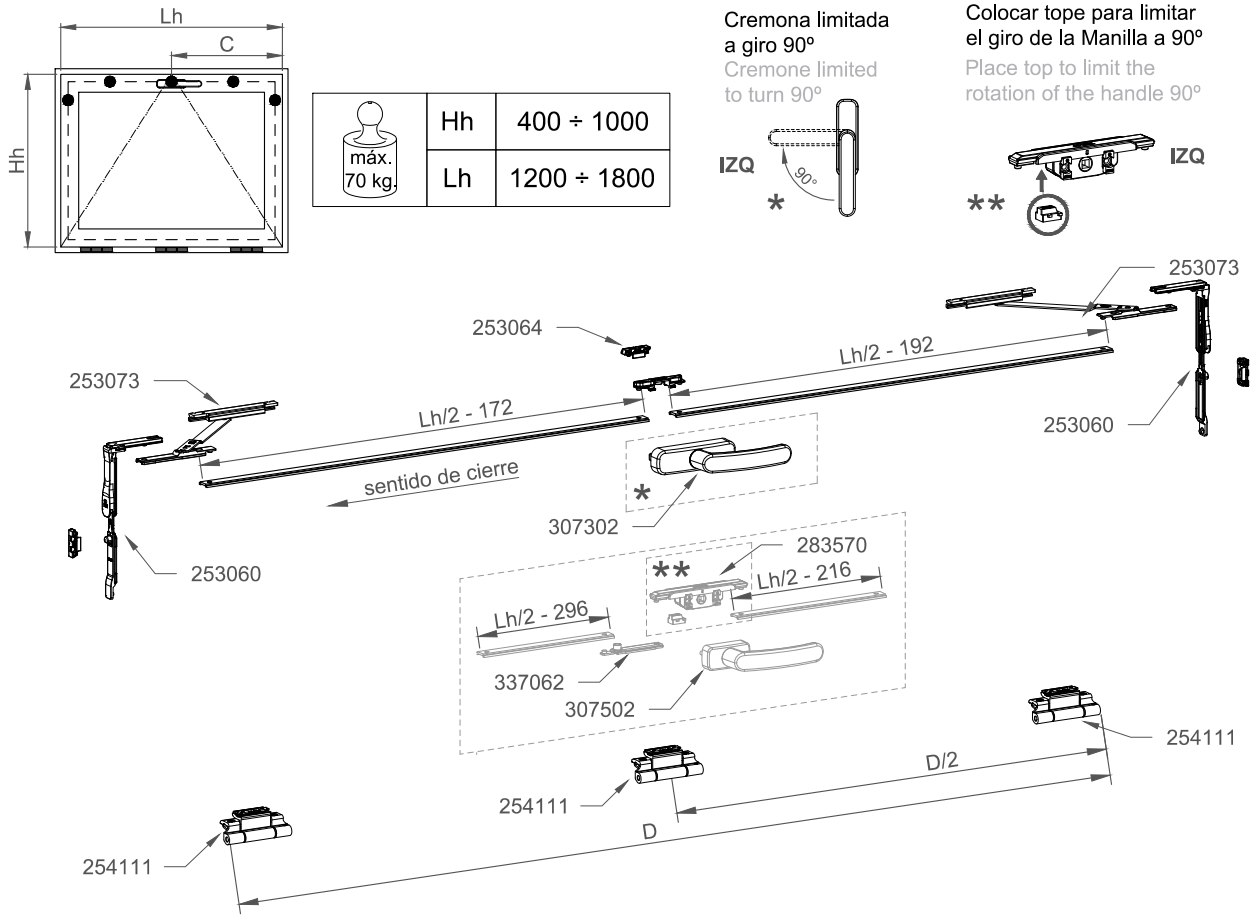

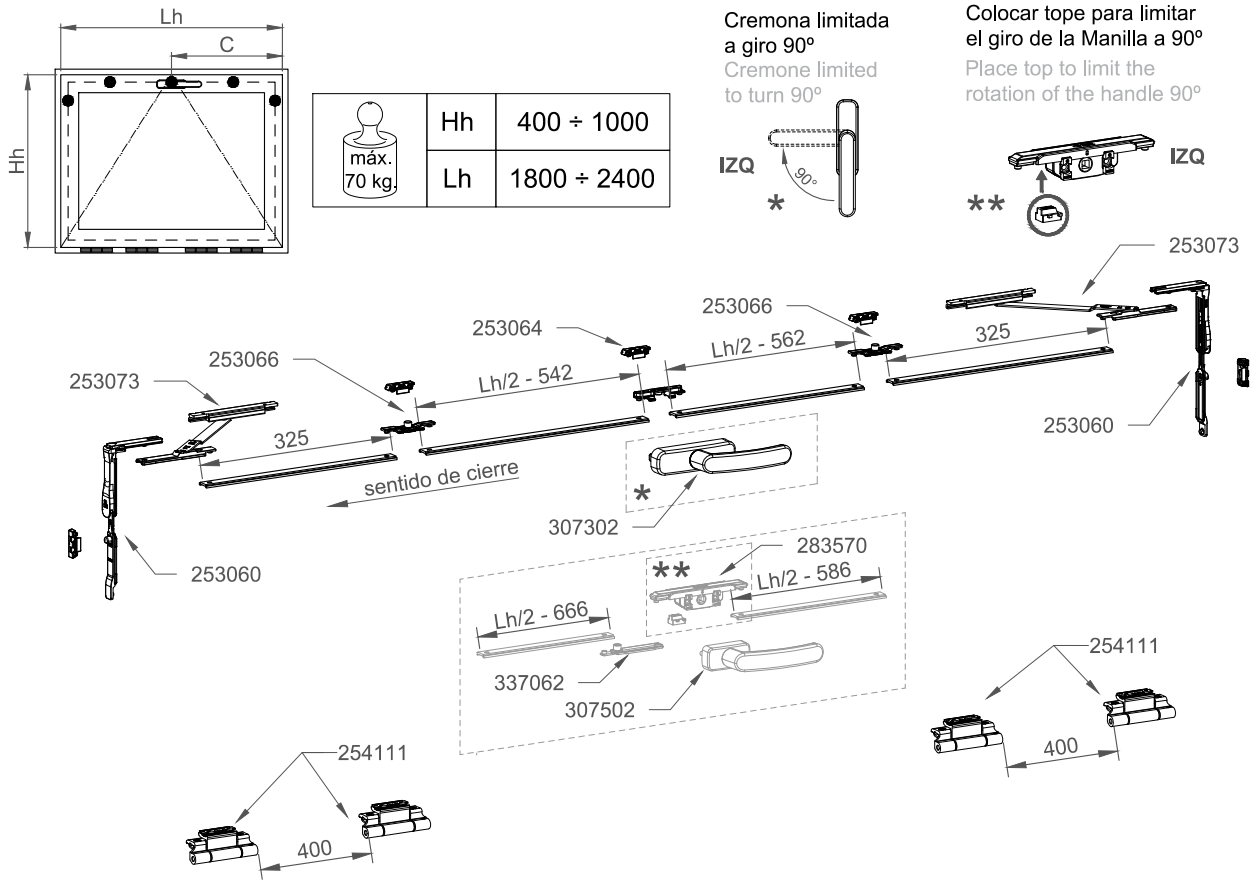

COR 60
Apertura abatible

COR 60
Tilt opening

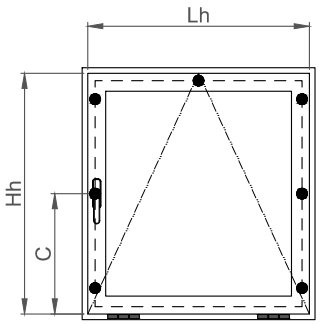

máx. 70 kg.	Hh	1200 ÷ 2600
	Lh	400 ÷ 800

Nota: Hh - C debe ser ≥ 650 mm.
C máx. 1200 mm.

Cremona limitada a giro 90º
Cremone limited to turn 90º

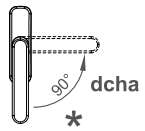

Colocar tope para limitar el giro de la Manilla a 90º
Place top to limit the rotation of the handle 90º

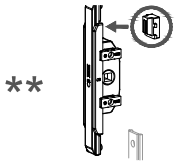

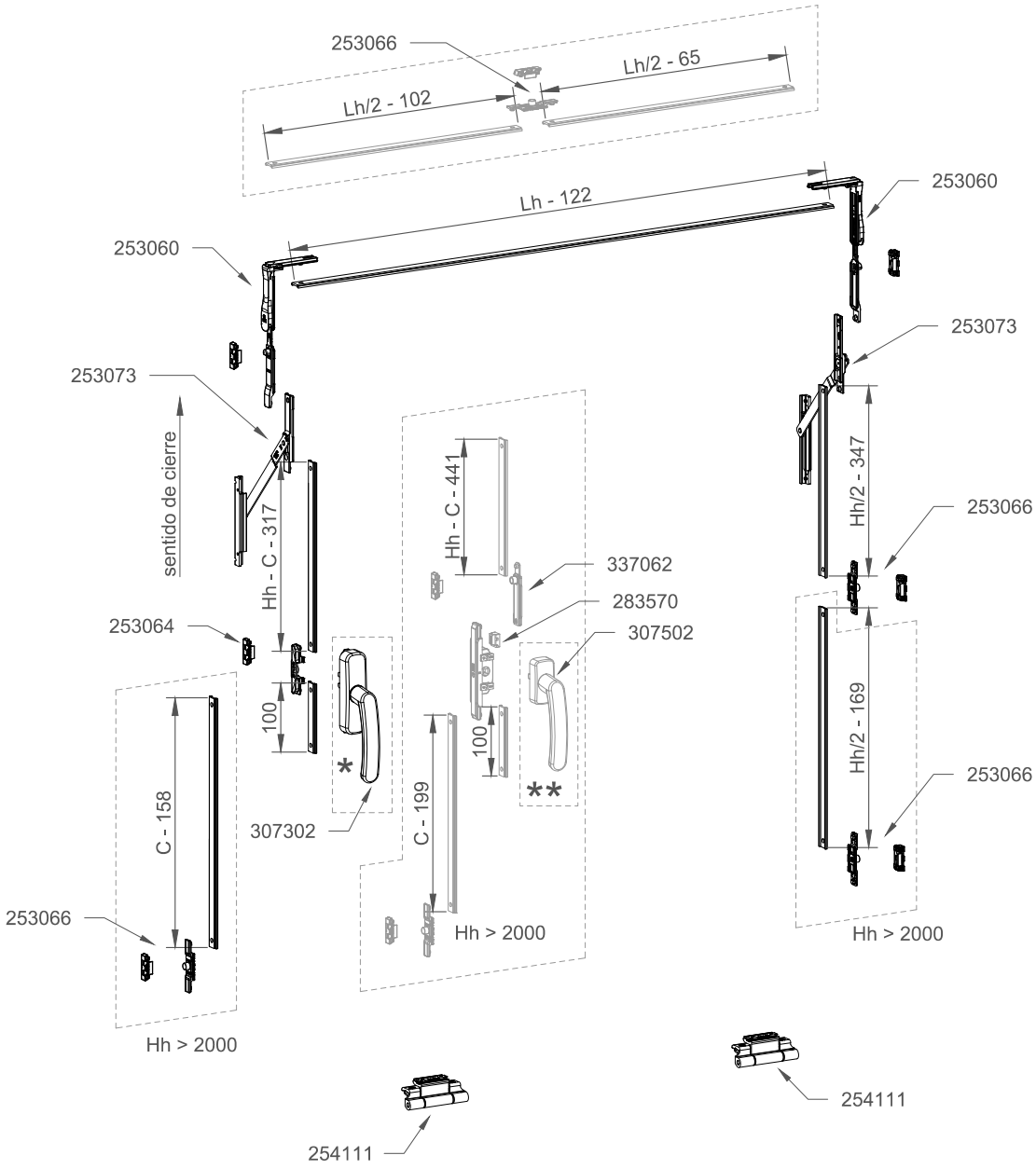

COR 60
Apertura abatible

COR 60
Tilt opening

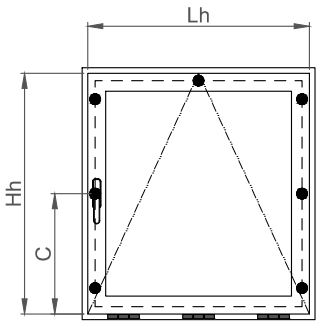

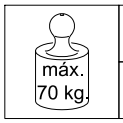

Hh	1200 ÷ 2600
Lh	800 ÷ 1400

Cremona limitada a giro 90º
Cremone limited to turn 90º

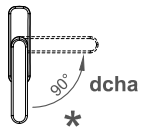

Colocar tope para limitar el giro de la Manilla a 90º
Place top to limit the rotation of the handle 90º

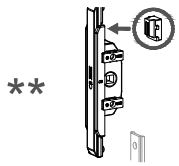

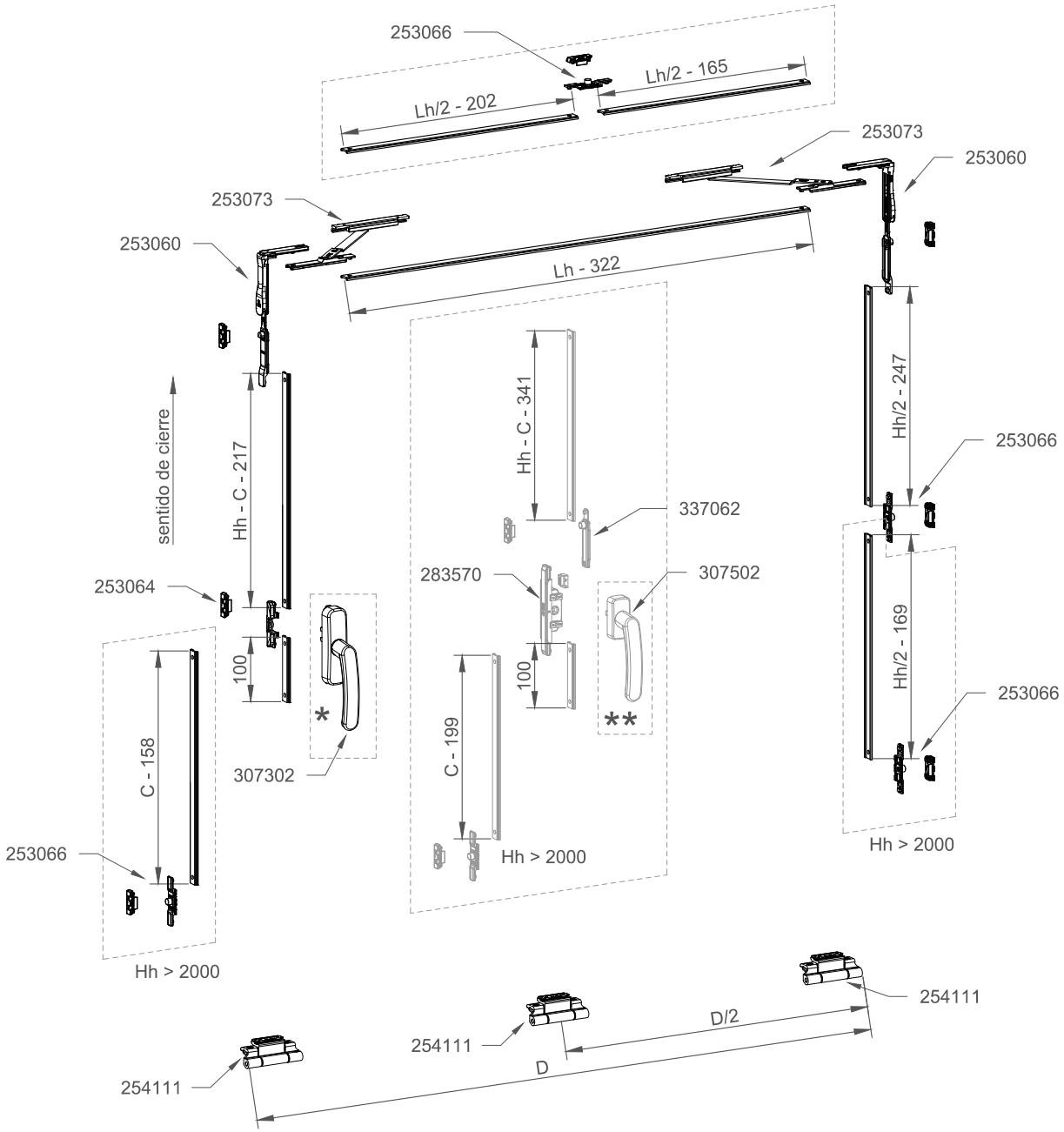

APERTURA ABATIBLE CON MOTORIZACIÓN /MOTORIZED TILT OPENING

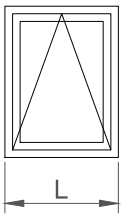

MOTOR Simple	Fuerza NOMINAL/ NOMINAL thrust	Fuerza (N) empuje/ tracción Thrust (N) force/ traction	Tensión Voltage	Alto de hoja/ Sash height mín.-máx. (mm)	Ancho de hoja/ Sash width mín.-máx. (mm)	IP	Carrera/ Stroke
329871/72/73	300	300	230V	500 ÷ 2500	≤ 1500	30	200 y 380
339871/72/73	300	300	24V		≤ 1500	30	200 y 380
MOTOR en tándem (2 motores sincronizados) / tándem MOTOR (2 synchronized engines) (**)							
329881/82/83	300+300	500	230V	500 ÷ 2500	1501 - 2500	30	200 y 380
339881/82/83	300+300	500	24V		1501 - 2500	30	200 y 380

(*) para las limitaciones dimensionales debe considerarse las relativas a cada serie de carpintería.
(**) Los motores en formato tándem no requieren de centralita de sincronización.
(*) for the dimensional limitations, the relative ones to each systems must be considered.
(**) The motors in tandem format do not require a synchronization control unit.

FICHA TÉCNICA MOTORES DE CADENA ***300N***

Tensión de alimentación	*230V*	*24*	
Absorción	*0,26A*	*1,30A*	
Potencia absorbida en carga	*60W*	*35W*	
Cargas máximas empuje / tracción	*300N / 300N*	*300N / 300N*	
Velocidad traslación en vacío	*37 mm/s*	*22 mm/s*	
Duración del recorrido máximo en vacío	*11 s*	*17 s*	
Tope de carrera disponibles	*200÷380 mm*	*200÷380 mm*	*±10 mm*
Temperatura de funcionamiento	*-5ºC a +50ºC*	*-5ºC a +50ºC*	
Grado de`protección	*IP30*	*IP30*	
Protección contra descargar eléctricas	*Clase II*	*Clase III*	
Peso accionador / Peso bruto	*1,1 kg / 1,5 kg*	*1,1 kg / 1,5 kg*	

CHAIN DRIVE MOTORS TECHNICAL DATA ***300N***

Power voltage	*230V*	*24*	
Absorbed current	*0,26A*	*1,30A*	
Power absorbed in load	*60W*	*35W*	
Max applicable in thrust/traction loads	*300N / 300N*	*300N / 300N*	
Idle translation speed	*37 mm/s*	*22 mm/s*	
Duration of the idle stroke	*11 s*	*17 s*	
Strokes	*200÷380 mm*	*200÷380 mm*	*±10 mm*
Operating temperature	*-5ºC a +50ºC*	*-5ºC a +50ºC*	
Protection class	*IP30*	*IP30*	
Protection against electric shock	*Class II*	*Class III*	
Actuator weight / Gross weight	*1,1 kg / 1,5 kg*	*1,1 kg / 1,5 kg*	



Motores a 230V - 50 Hz. En Instalaciones deportivas o de régimen especial, se exige instalación de motorizaciones a 24V.
Manejo del actuador mediante (apertura - cierre):
- Pulsador de pared; *no Cortizo*.
- Control remoto: Receptor de radio (ref.: 329890), uno por ventana. (sólo válido para motores de 230 V)
  Emisor de radio (ref.: 329891 / 92 / 93), de 2 ó 4 canales o versión multicanal (20).

Motors 230V - 50 Hz. In sports facilities or of special regime, the installation of 24V motorizations are required.
Handle (open - lcok) through:
- Wall button.
- Remote control: Receiver (ref.: 329890), one per window. (only valid for 230 V motors)
  Radio transmitter (ref.: 329891/92/93),of 2 or 4 channels or multichannel version (20).

APERTURA ABATIBLE CON MOTORIZACIÓN /MOTORIZED TILT OPENING

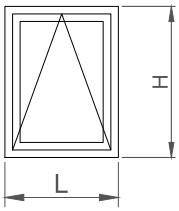

Configuraciones estándar de posicionamiento de motores y rangos de uso. Gráficas y fórmulas de cálculo.
Standard configurations of motor positioning and usage ranges. Graphs and calculation.

APERTURA ABATIBLE /TILT OPENING

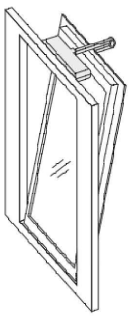

EJECUCIÓN SIMPLE
SIMPLE EXECUTION

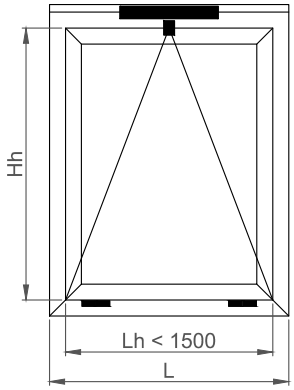

EJECUCIÓN TÁNDEM SINCRONIZADA
SYNCHRONIZED TANDEM EXECUTION

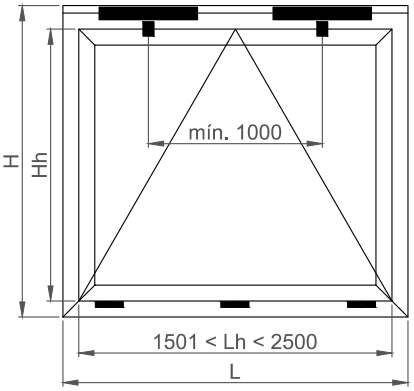

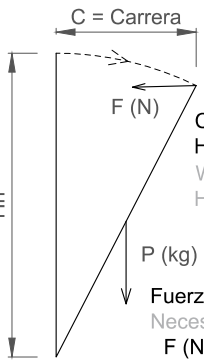

Con carrera de 380 mm,
Hmín de hoja = 950 mm.
With 380 mm stroke,
Hmin of sheet = 950 mm.

Fuerza de empuje necesaria/
Necessary thrust force:
F (N) = 5,4 * P (kg) * C/Hh

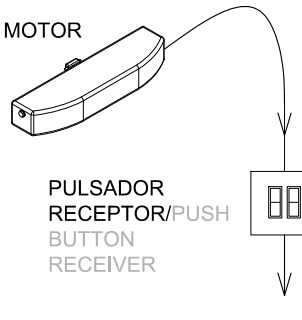

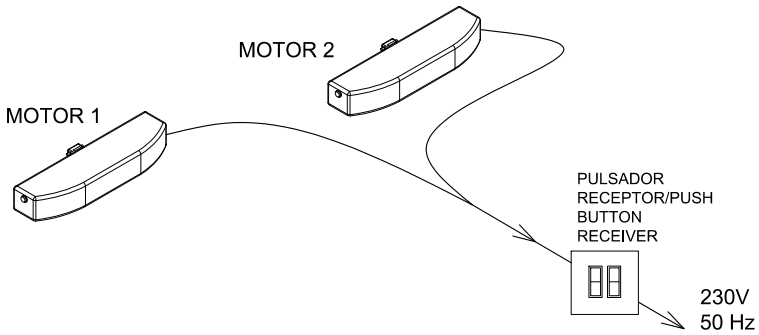

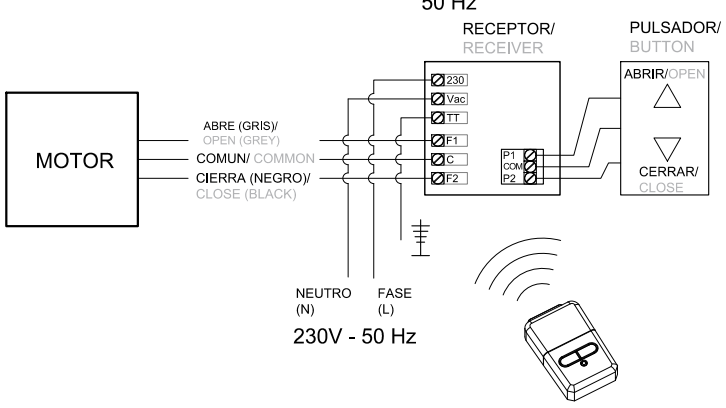

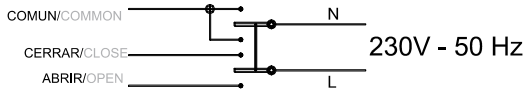

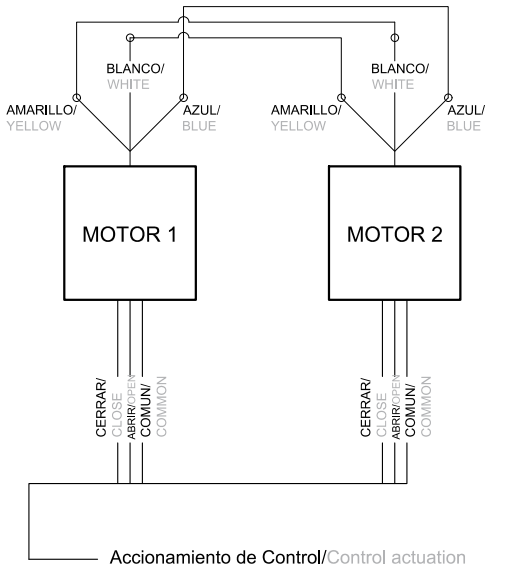

COR 60
Apertura abatible

COR 60
Tilt opening

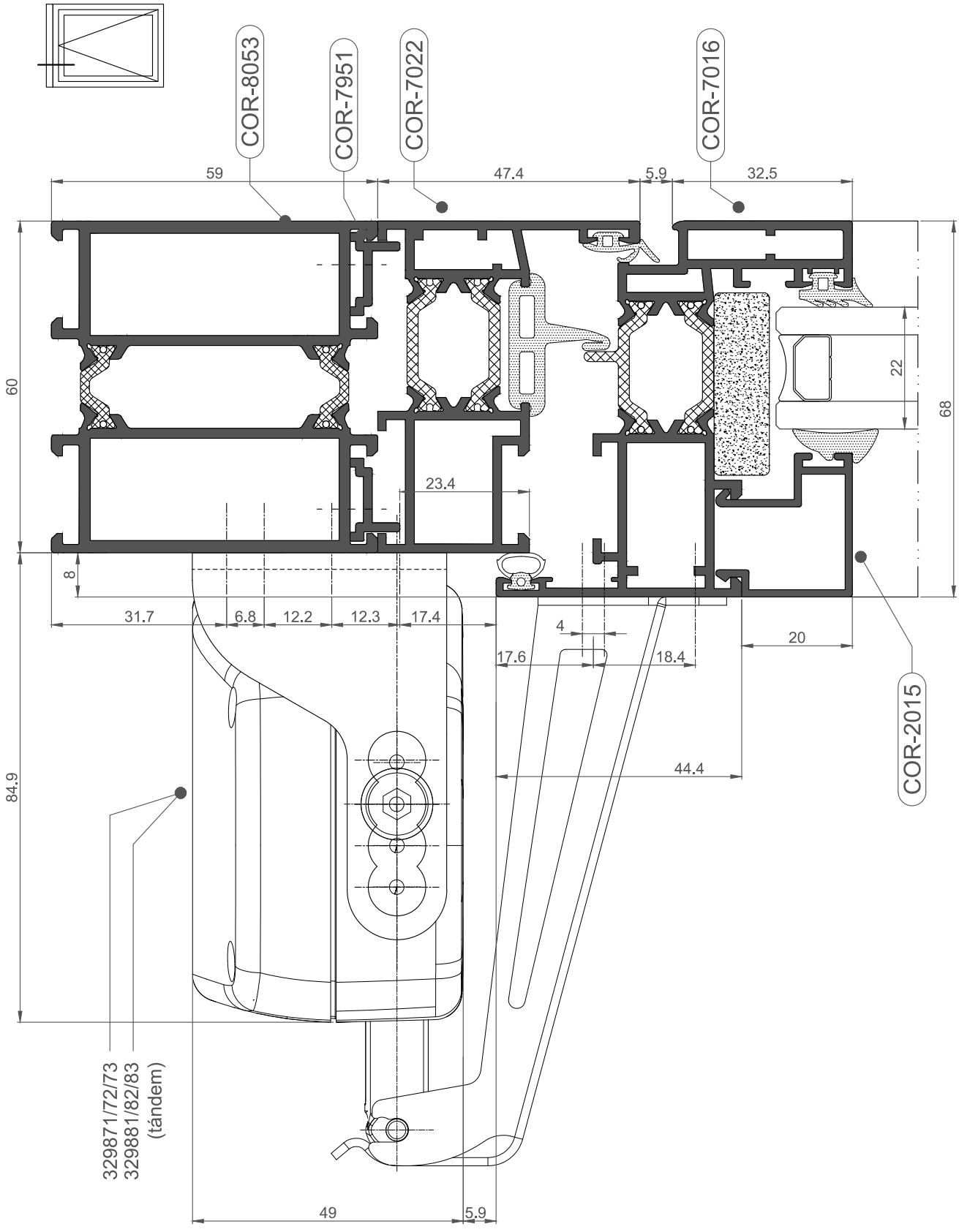

VENTANA PIVOTANTE EJE HORIZONTAL COR 60/PIVOTAL WINDOW HORIZONTAL AXIS COR 60

	L <= (mm)	1200		1800	
	H <= (mm)	1500	2200	1500	2200
Descripción/Description	Referencia/ Reference				
Cierre perimetral 4 puntos de cierre/Perimeter lock 4 locking points	262004	1	1	1	1
Complemento para 6 puntos de cierre/Complement for 6 locking points	262006			1	1
Manilla pivotante/Pivotal handle	307502	1	1	1	1
Juego de pivotes/Pivot set	267011	1	1	1	1

Peso máx./ Max. weight 130 kg	L min./ Min. length 700 mm	H min./ Min. height 540 mm

VENTANA PIVOTANTE EJE VERTICAL COR 60/PIVOTAL WINDOW VERTICAL AXIS COR 60

	L <= (mm)	1200		2000	
	H <= (mm)	1500	2200	1500	2200
Descripción/Description	Referencia/ Reference				
Cierre perimetral 4 puntos de cierre/Perimeter lock 4 locking points	262004	1	1	1	1
Complemento para 6 puntos de cierre/Complement for 6 locking points	262006		1		1
Manilla pivotante/Pivotal handle	307502	1	1	1	1
Juego de pivotes/Pivot set	267013	1	1	1	1

Peso máx./ Max. weight 130 kg	L min./ Min. length 540 mm	H min./ Min. height 700 mm

Campo de aplicación - Apertura pivotante eje horizontal /Application range- Pivotal opening horizontal axis

Espesor máximo de vidrio (sólo vidrio sin cámara), en función de las dimensiones de la hoja.
Glass maximum thickness (only glass without chamber), in accordance to sash dimensions

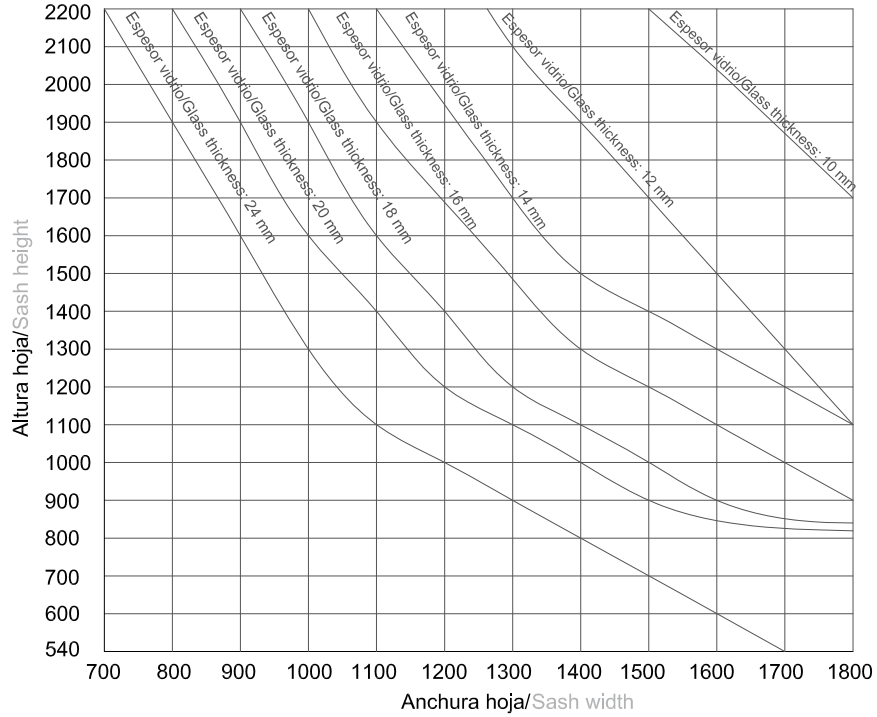

Los pivotes deberán colocarse centrados en altura.

Deberán tenerse en cuenta las limitaciones de acristalamiento en función de la serie de carpintería considerada.
The pivots must be centered in height.
The glazing limitations in accordance to the corresponding carpentry serie must be taken into account.

Campo de aplicación - Apertura pivotante eje vertical /Application range- Pivotal opening vertical axis

Espesor máximo de vidrio (sólo vidrio sin cámara), en función de las dimensiones de la hoja.
Glass maximum thickness (only glass without chamber), in accordance to sash dimensions

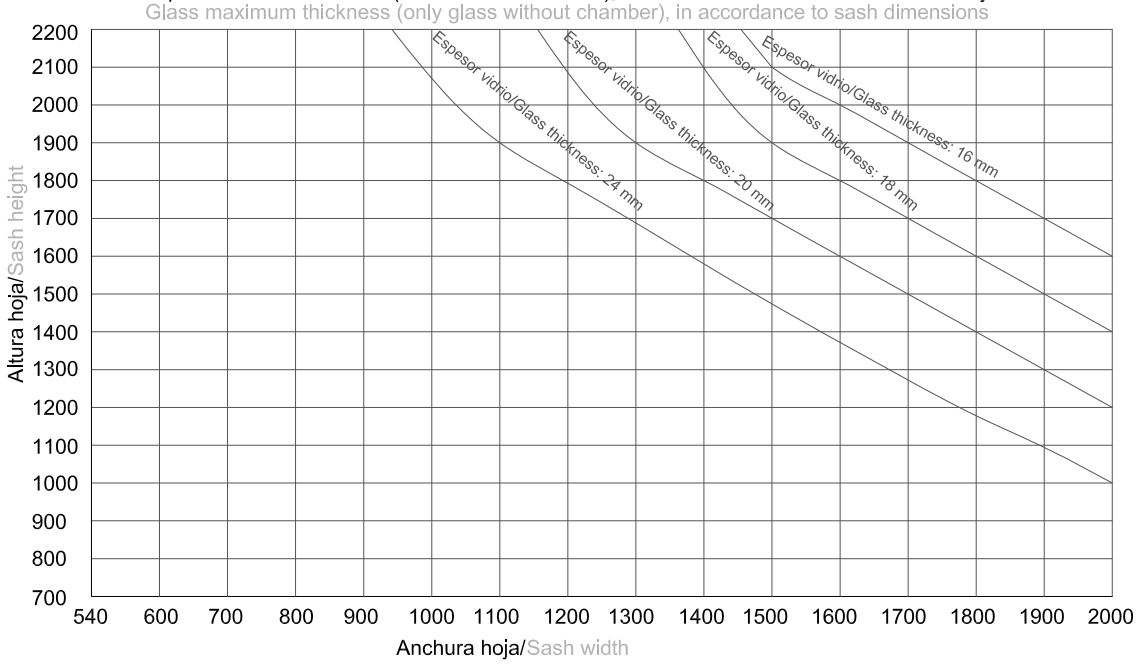

Los pivotes deberán colocarse centrados.

Deberán tenerse en cuenta las limitaciones de acristalamiento en función de la serie de carpintería considerada.
The pivots must be centered.
The glazing limitations in accordance to the corresponding carpentry serie must be taken into account.

COR 60
Pivotante vertical

COR 60
Vertical pivotal window

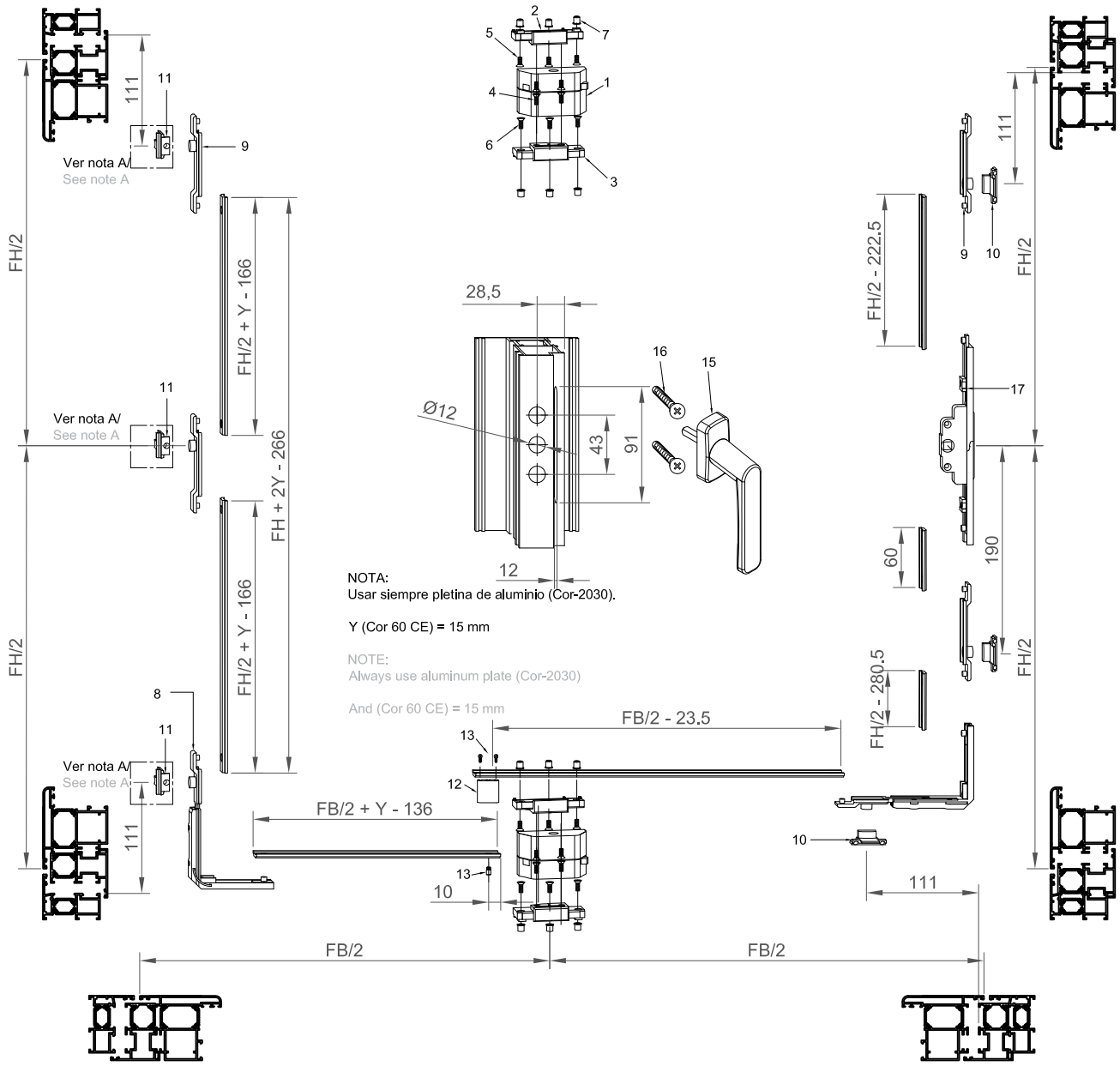

ELEM.	DESCRIPCIÓN/DESCRIPTION	UDS.
17	Caja de manilla/Handle box	1
16	Tornillos para fijación de manilla/Screws for handle	2
15	Manilla Blanco/White handle	1
14	Tornillo M5x10/M5x10 screw	2
13	Tornillo pieza de transmisión/Transmission screw	1
12	Pieza de transmisión/Transmission piece	1
11	Cerraderos regulables/Adjustable latch	3
10	Cerraderos (Ranura batiente 15/20)/Latch (casement groove 15/20)	3
9	Cierre bulón/Bolt lock	4
8	Ángulo de reenvío/Return angle	2
7	Tuerca remachable M5/Rivet washer	12
6	Tornillo de sujección del calce a la hoja/Sash clamping screw	6
5	Tornillo de sujeción del calce al marco/Frame clamping screw	6
4	Tornillo de sujeción pivote al calzo/Pivot clamping screw	8
3	Calzo de pivote Marco Serie Cor 60/Pivot wedge Frame serie Cor 60	2
2	Calzo de pivote Hoja/Sash pivot wedge	2
1	Par de pivotes 515 P (en zamak lacado)/ Couple of pivots 515P (lacquered zamak)	1 par

FH = Altura de hoja/Sash height		FB = Ancho de hoja/Sash width	
Max.	Min.	Max.	Min.
2200 mm	700 mm	2000 mm	540 mm

Peso máximo por hoja 130 Kg.
Maximum weight per sash 130 Kg.

COR 60
Pivotante horizontal

COR 60
Horizontal pivotal window

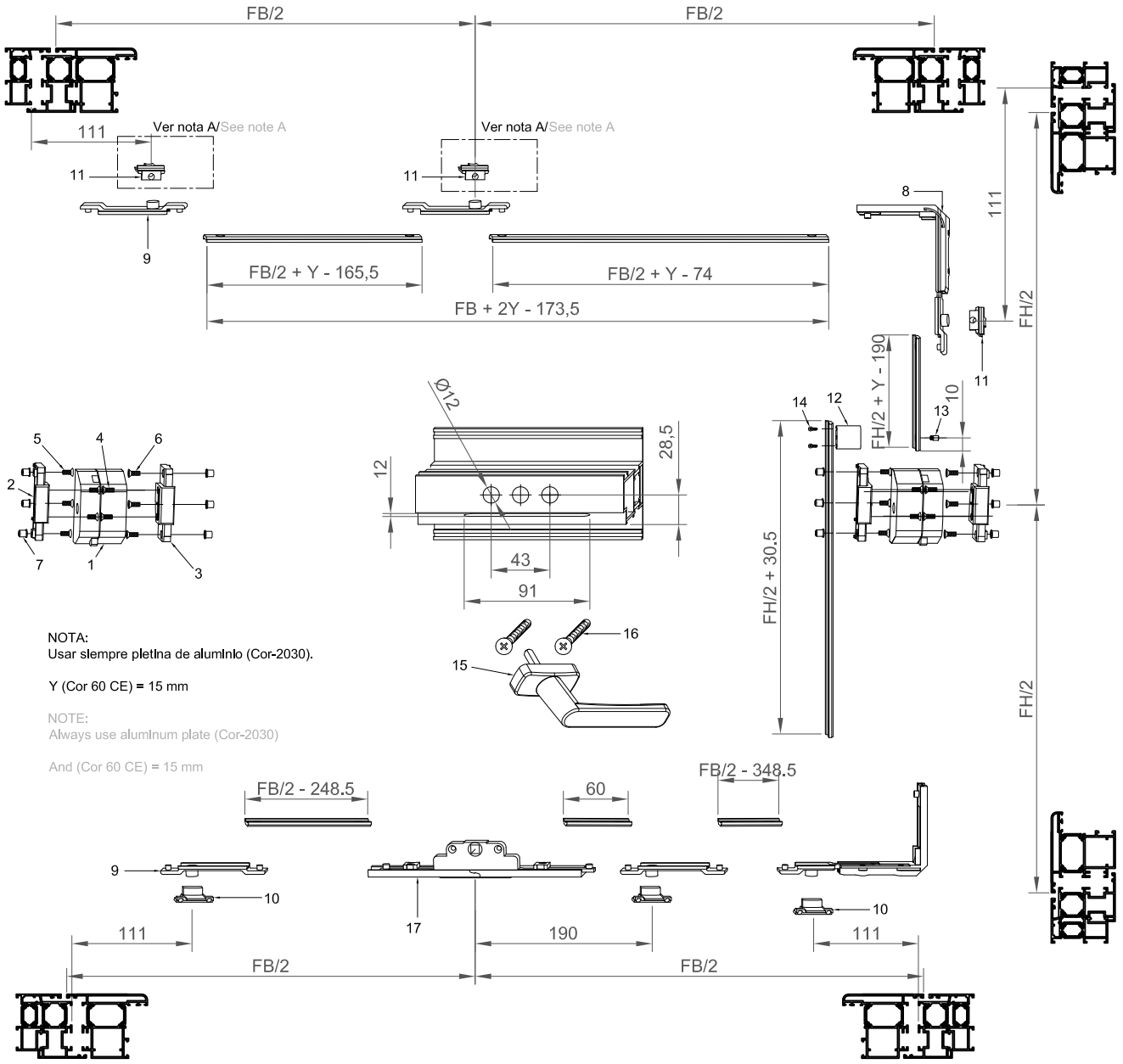

ELEM.	DESCRIPCIÓN/DESCRIPTION	UDS.
17	Caja de manilla/Handle box	1
16	Tornillos para fijación de manilla/Screws for handle	2
15	Manilla de cuadradillo/Square spindle handle	1
14	Tornillo M5x10/M5x10 screw	2
13	Tornillo pieza de transmisión/Transmission screw	1
12	Pieza de transmisión/Transmission piece	1
11	Cerraderos regulables/Adjustable latch	3
10	Cerraderos (Ranura batiente 15/20)/Latch (casement groove 15/20)	3
9	Cierre bulón/Bolt lock	4
8	Ángulo de reenvío/Return angle	2
7	Tuerca remachable M5/Rivet washer	12
6	Tornillo de sujección del calce a la hoja/Sash clamping screw	6
5	Tornillo de sujeción del calce al marco/Frame clamping screw	6
4	Tornillo de sujeción pivote al calzo/Pivot clamping screw	8
3	Calzo de pivote Marco Serie Cor 60/Pivot wedge Frame serie Cor 60	2
2	Calzo de pivote Hoja/Sash pivot wedge	2
1	Par de pivotes 515 P (en zamak lacado)/ Couple of pivots 515P (lacquered zamak)	1 par

FH = Altura de hoja/Sash height		FB = Ancho de hoja/Sash width	
Max.	Min.	Max.	Min.
2200 mm	540 mm	1800 mm	700 mm

Peso máximo por hoja 130 Kg.
Maximum weight per sash 130 Kg.

DISPOSICIÓN DE LA MANILLA/HANDLE LAYOUT 1:2

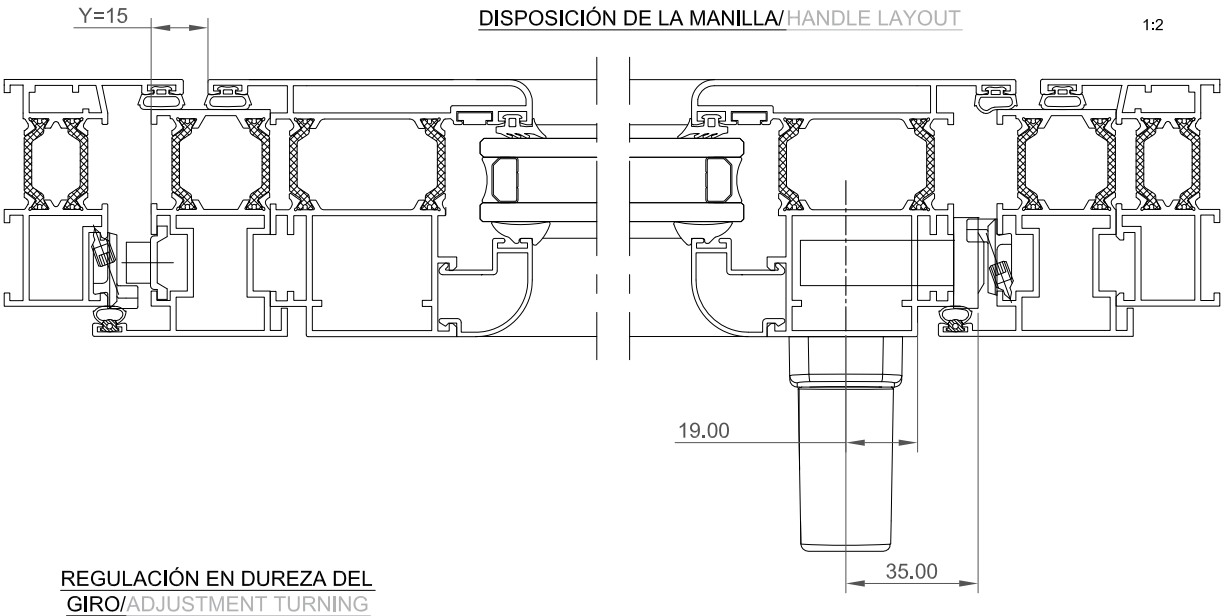

REGULACIÓN EN DUREZA DEL GIRO/ADJUSTMENT TURNING HARDNESS

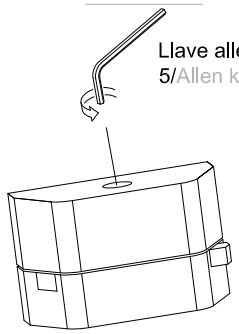

NOTAS IMPORTANTES:

-En ventanas pivotantes con pivote 515 de eje de giro horizontal (en edificios públicos, escuelas, hospitales, hoteles, etc...) **Es obligatorio colocar el limitador de apertura Ref. 262007, limitando la apertura de hoja a un ángulo inferior a 25º.**

-Las medidas máximas de ventana deben ser **determinadas mediante las gráficas de campo de aplicación.**

Para mas información consultar con Cortizo Sistemas.

IMPORTANT NOTES:

-It is mandatory to place the limiting opener Ref. 262007 in pivotal windows with pivot 515 on the horizontal axis (in public buildings, schools, hospitals, hotels,etc...), limiting the sash opening to and angle under 25º

-The maximum measures of the window must be determinded through the graphics of the application range.

For more information please get in touch with Cortizo Sistemas.

NOTA A: INTERFERENCIA CON CERRADERO, EN EL CIERRE.
CERRADERO LADO CONTRARIO A MANILLA.

NOTE A: LATCH INTERFERENCE, IN THE LOCK.
LATCH OPPOSITE TO HANDLE

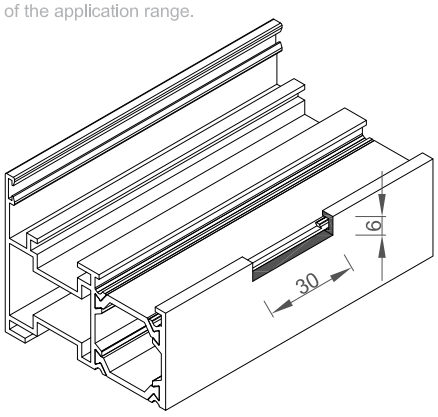

Fresado solo en zona cerraderos/Milling only in latch area

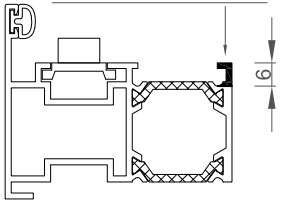

COR 60
Mecanizado inversor pivotante

COR 60
Pivotal inverter machining

MECANIZADO DEL INVERSOR

INVERTER MACHINING

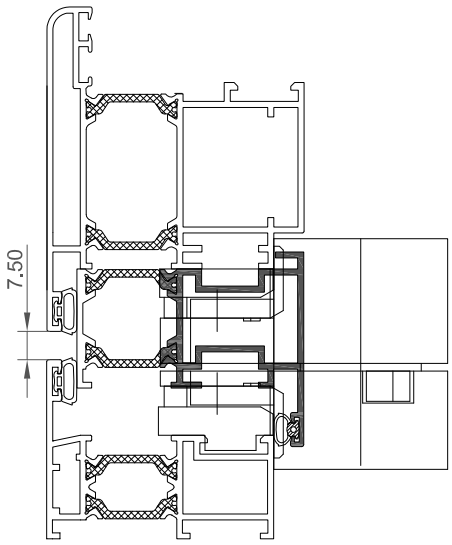

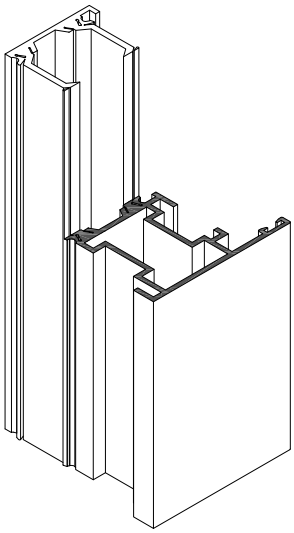

EJE DE PIVOTE/PIVOT AXIS

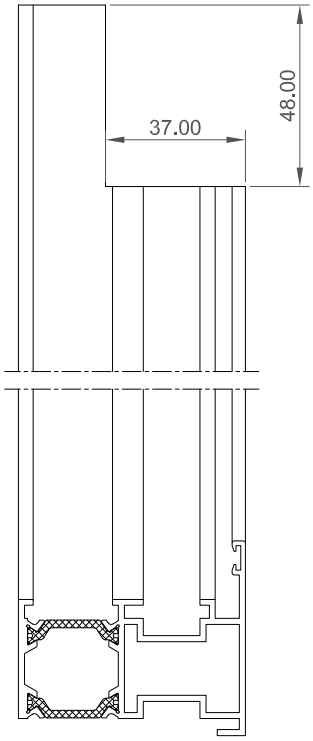

MECANIZADO SOBRE LA PLETINA DE TRANSMISIÓN

MACHINING ON TRANSMISSION PLATE

MECANIZADO PARA EL PASO DE LA PIEZA DE TRANSMISIÓN

MACHINING FOR ALLOWANCE OF THE TRANSMISSION PIECE

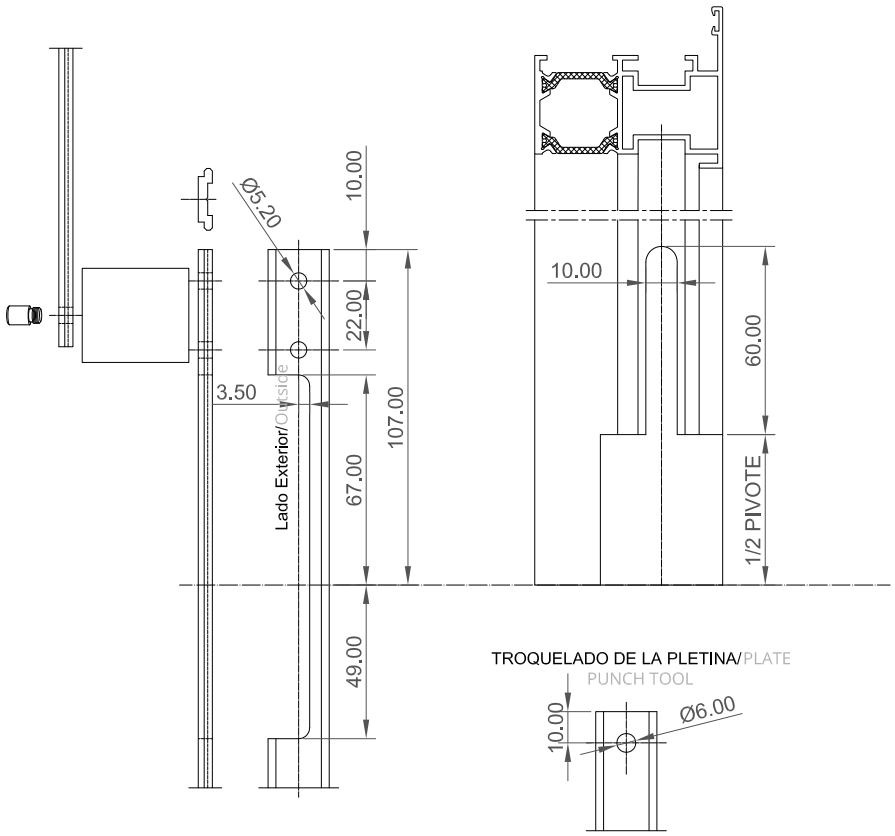

TROQUELADO DE LA PLETINA/PLATE PUNCH TOOL

COR 60
Tabla accesorios para ventanas pivotantes de pivote oculto

COR 60
Accessories table for concealed pivotal windows

TABLA DE ACCESORIOS PARA VENTANAS PIVOTANTE DE PIVOTE OCULTO

ACCESSORIES TABLE FOR HIDDEN PIVOTAL WINDOWS

Ref.	Descripción / Description	L	1500			1950		2400	
		H	1300	2000	2400	1300	2000	1300	2000
302810	Juego de pivotes ocultos/ Hidden pivots set		1	1	1	1	1	1	1
312196	Contraplaca sujeción 28x25x2.5/ Fastening counter plate 28x25x2.5		2	2	2	2	2	2	2
312198	Contraplaca sujeción 18x18x2.5/ Fastening counter plate 18x18x2.5		4	4	4	4	4	4	4
307502	Manilla Cortizo (*)/ Cortizo handle (*)		1	1	1	1	1	1	1
341014	Caja de transmisión/ Transmission box		1	1	1	1	1	1	1
308216	Desplazador transmisión/ Transmission displacer		1	1	1	1	1	1	1
302815	Cerradero pivotante/ Pivotal latch		4	7	10	5	10	8	11
308217	Punto de cierre doble conexión/ Double connection locking point		2	4	7	3	7	6	8
308219	Punto de cierre mono conexión/ Mono connection locking point		2	3	3	2	3	2	3
253060	Ángulo de reenvío/ Return angle		2	3	3	2	3	2	3

* Referencia en Negro, para más acabados ver relación de accesorios.
** Ancho mínimo 1045 mm - Alto mínimo 650 mm
* Referencia in black, for more finishings, see accessories list.
** Minimum width 1045 mm - Minimum height 650 mm

PIVOTANTE OCULTA
Troquel necesario Ref. 327099
HIDDEN PIVOTAL
Necessary punch tool Ref. 327099

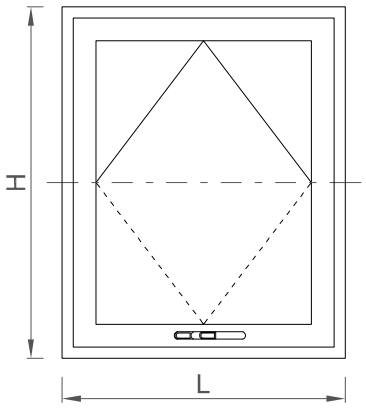

CAMPO DE APLICACIÓN - APERTURA PIVOTANTE DE PIVOTE OCULTO

APPLICATION RANGE - PIVOTAL OPENING OF HIDDEN PIVOTAL

EJE DE GIRO HORIZONTAL

Carga máxima por Juego de Pivotes= 180Kg/hoja

HORIZONTAL AXIS

Maximum load per pivot set= 180Kg/sash

MÁXIMO ESPESOR DE LUNAS DE VIDRIO, EN mm.

MAXIMUM GLASS THICKNESS, IN mm.

Altura hoja/Sash height	Anchura hoja/Sash width: Mín.	1000	1100	1200	1300	1400	1500	1600	1700	1900	2000	2100	2200	2300	2400
2000		36	32	30	27	25	24	22	21	20	18	18	17	16	15
1900		36	34	31	29	27	25	23	22	21	19	18	18	17	16
1800		36	36	33	30	28	26	24	23	22	21	20	19	18	17
1700		36	36	35	32	30	28	26	24	23	22	21	20	19	18
1600		36	36	36	34	32	30	28	26	25	23	22	21	20	19
1500		36	36	36	36	34	32	30	28	26	25	24	22	21	20
1400		36	36	36	36	36	34	32	30	28	27	25	24	23	22
1300		36	36	36	36	36	36	34	32	30	29	27	26	25	24
1200		36	36	36	36	36	36	36	35	33	31	30	28	27	26
1100		36	36	36	36	36	36	36	36	36	34	32	31	29	28
1000		36	36	36	36	36	36	36	36	36	36	36	34	32	31
900		36	36	36	36	36	36	36	36	36	36	36	36	36	34
800		36	36	36	36	36	36	36	36	36	36	36	36	36	36
700		36	36	36	36	36	36	36	36	36	36	36	36	36	36
600		36	36	36	36	36	36	36	36	36	36	36	36	36	36

EJE DE GIRO VERTICAL

Carga máxima por Juego de Pivotes= 120Kg/hoja

VERTICAL AXIS

Maximum load per pivot set= 120Kg/sash

MÁXIMO ESPESOR DE LUNAS DE VIDRIO, EN mm.

MAXIMUM GLASS THICKNESS, IN mm.

Altura hoja/Sash height	Anchura hoja/Sash width: Mín.	600	700	800	900	1000	1100	1200	1300	1400	1500	1600	1700	1800	1900	2000
2400		33	28	25	22	20	18	16	15	14	13	12	11	11	10	10
2300		34	29	26	23	20	18	17	16	14	13	13	12	11	10	10
2200		36	31	27	24	21	19	18	16	15	14	13	12	12	11	10
2100		36	32	28	25	22	20	19	17	16	15	14	13	12	12	11
2000		36	34	30	26	24	21	20	18	17	16	15	14	13	12	12
1900		36	36	31	28	25	22	21	19	18	16	15	14	14	13	12
1800		36	36	33	29	26	24	22	20	19	17	16	15	14	14	13
1700		36	36	35	31	28	25	23	21	20	18	17	16	15	14	14
1600		36	36	36	33	30	27	25	23	21	20	18	17	16	15	15
1500		36	36	36	36	32	29	26	24	22	21	20	18	17	16	16
1400		36	36	36	36	34	31	28	26	24	22	21	20	19	18	17
1300		36	36	36	36	36	33	30	28	26	24	23	21	20	19	18
1200		36	36	36	36	36	36	33	30	28	26	25	23	22	21	20
1100		36	36	36	36	36	36	36	33	31	29	27	25	24	22	21
1000		36	36	36	36	36	36	36	36	34	32	30	28	26	25	24

* Aplicar según el máximo acristalamiento posible en función de la serie de carpintería considerada.

* Medidas máximas de acristalamiento -sin cámara, sólo vidrio-.

* Los pivotes deben colocarse centrados en la altura.

* The glazing limitations in accordance to the corresponding carpentry serie must be taken into account.

*Maximum glazing measures -no chamber, only glass-.

* The pivots must be centered in height.

APERTURA PIVOTANTE DE PIVOTE OCULTO
PIVOTAL OPENING OF HIDDEN PIVOTAL WINDOW

1045 < L < 1500
650 < H < 1300

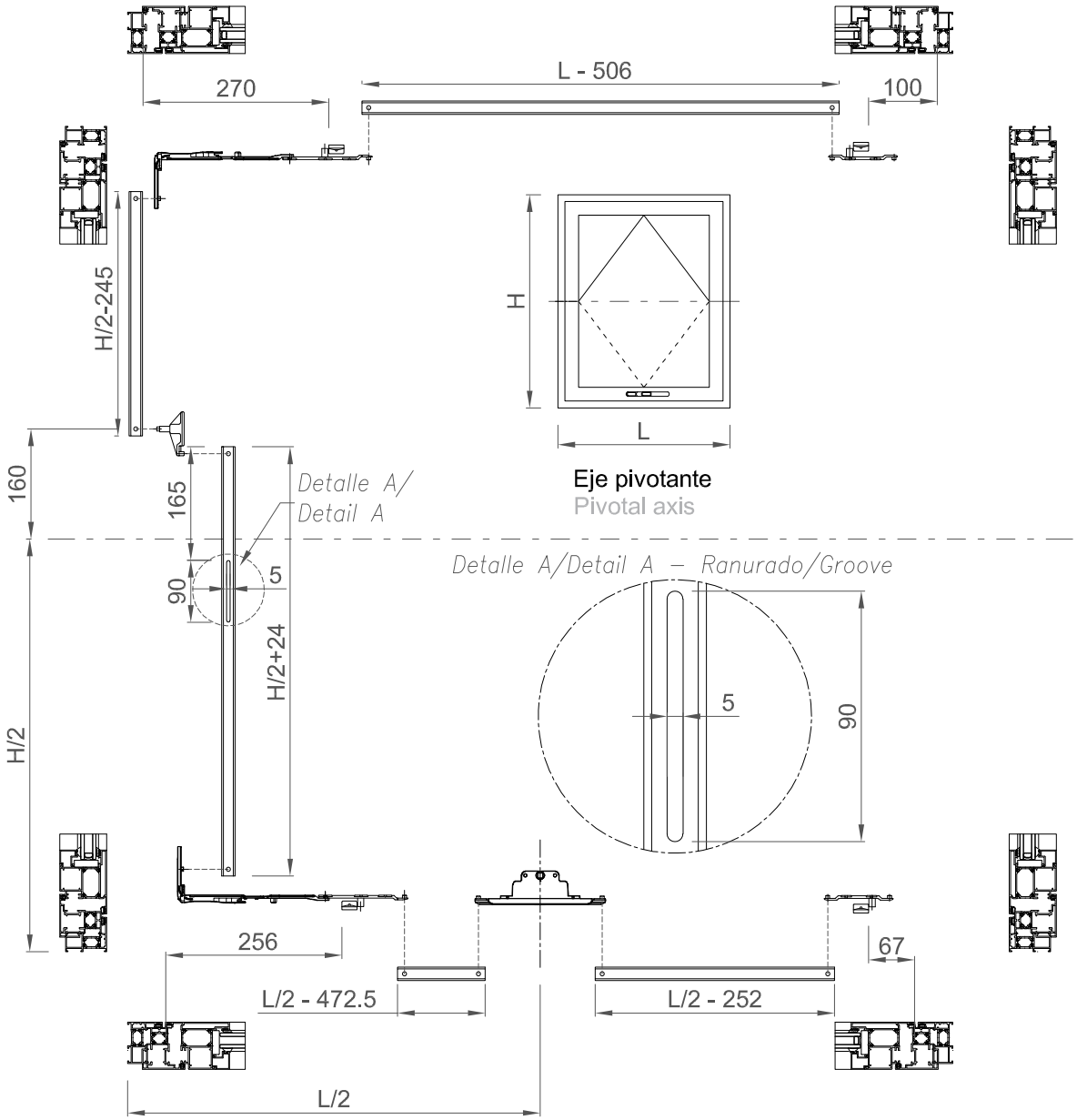

APERTURA PIVOTANTE DE PIVOTE OCULTO
PIVOTAL OPENING OF HIDDEN PIVOTAL WINDOW

1500 < L < 1950
650 < H < 1300

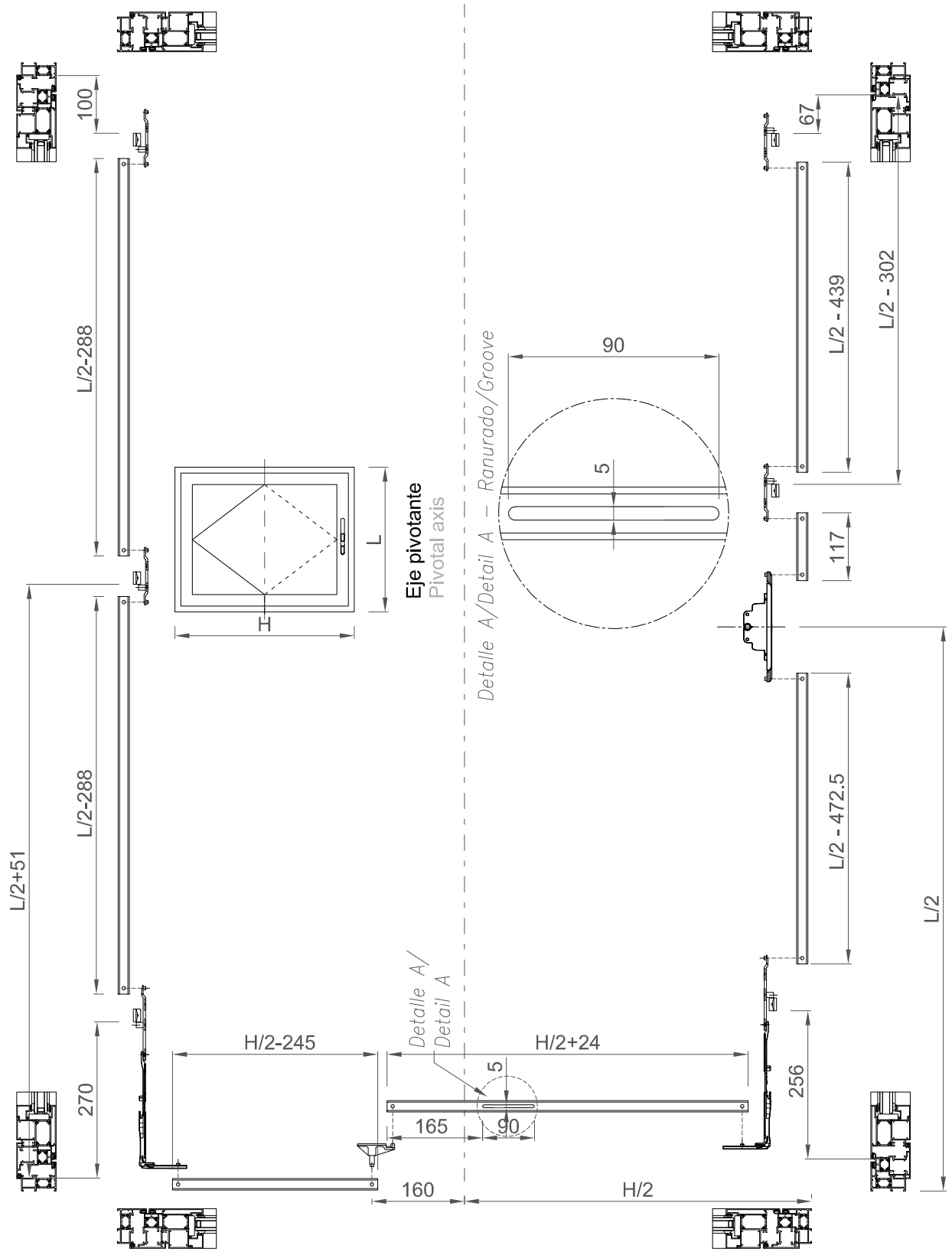

APERTURA PIVOTANTE DE PIVOTE OCULTO
PIVOTAL OPENING OF HIDDEN PIVOTAL WINDOW

1950 < L < 2400
650 < H < 1300

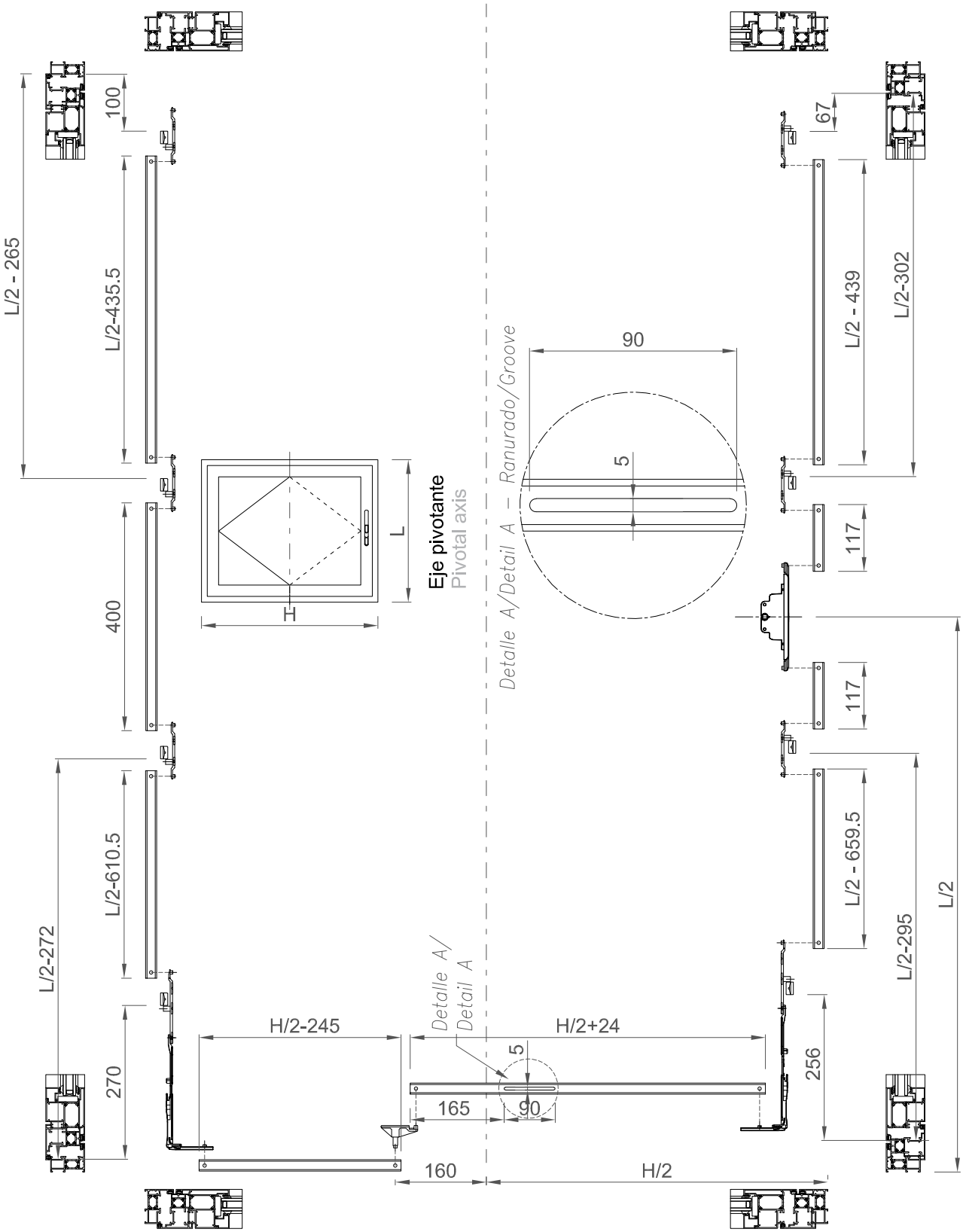

APERTURA PIVOTANTE DE PIVOTE OCULTO
PIVOTAL OPENING OF HIDDEN PIVOTAL WINDOW

1045 < L < 1500
1300 < H < 2000

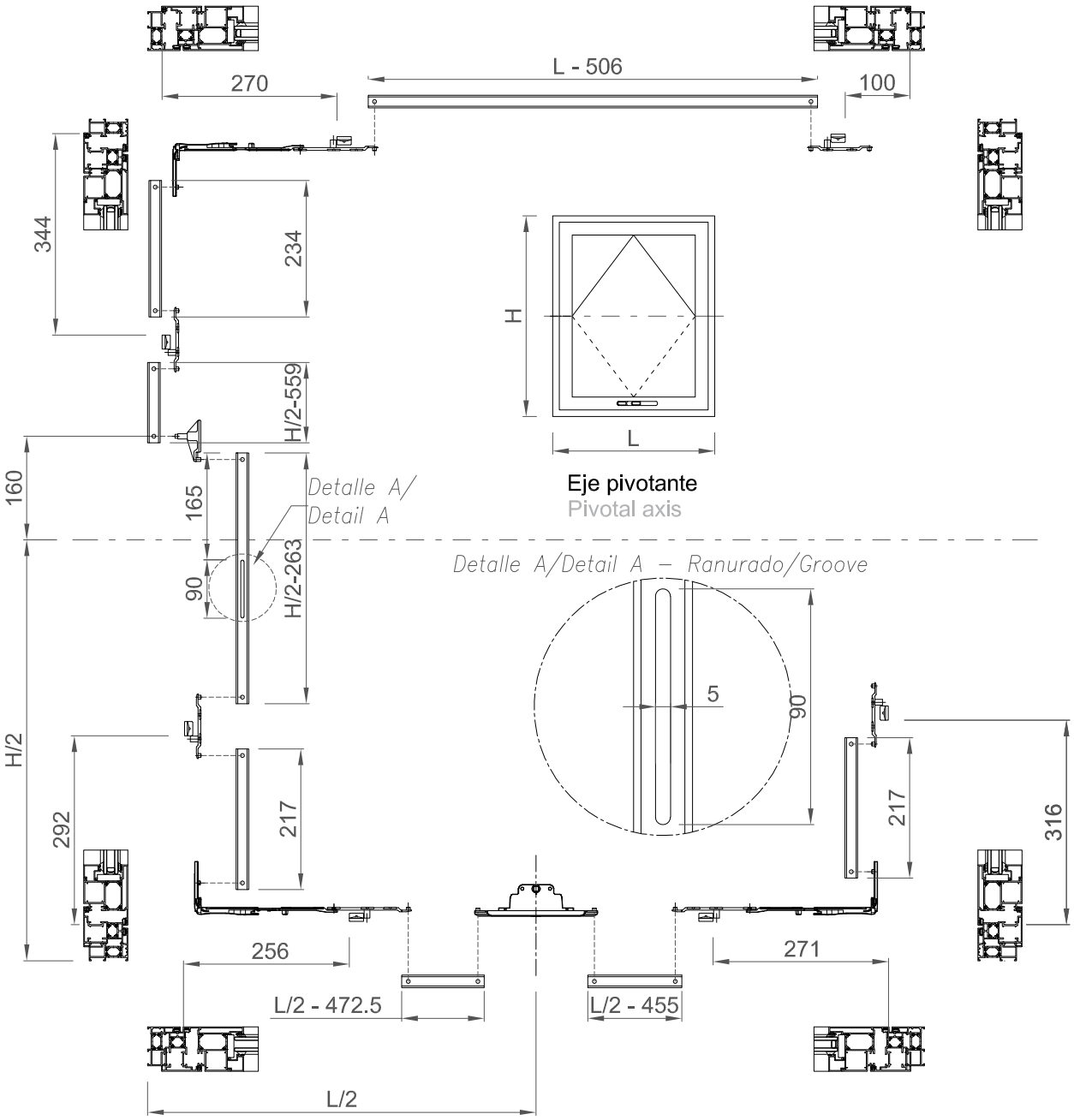

APERTURA PIVOTANTE DE PIVOTE OCULTO
PIVOTAL OPENING OF HIDDEN PIVOTAL WINDOW

1500 < L < 1950
1300 < H < 2000

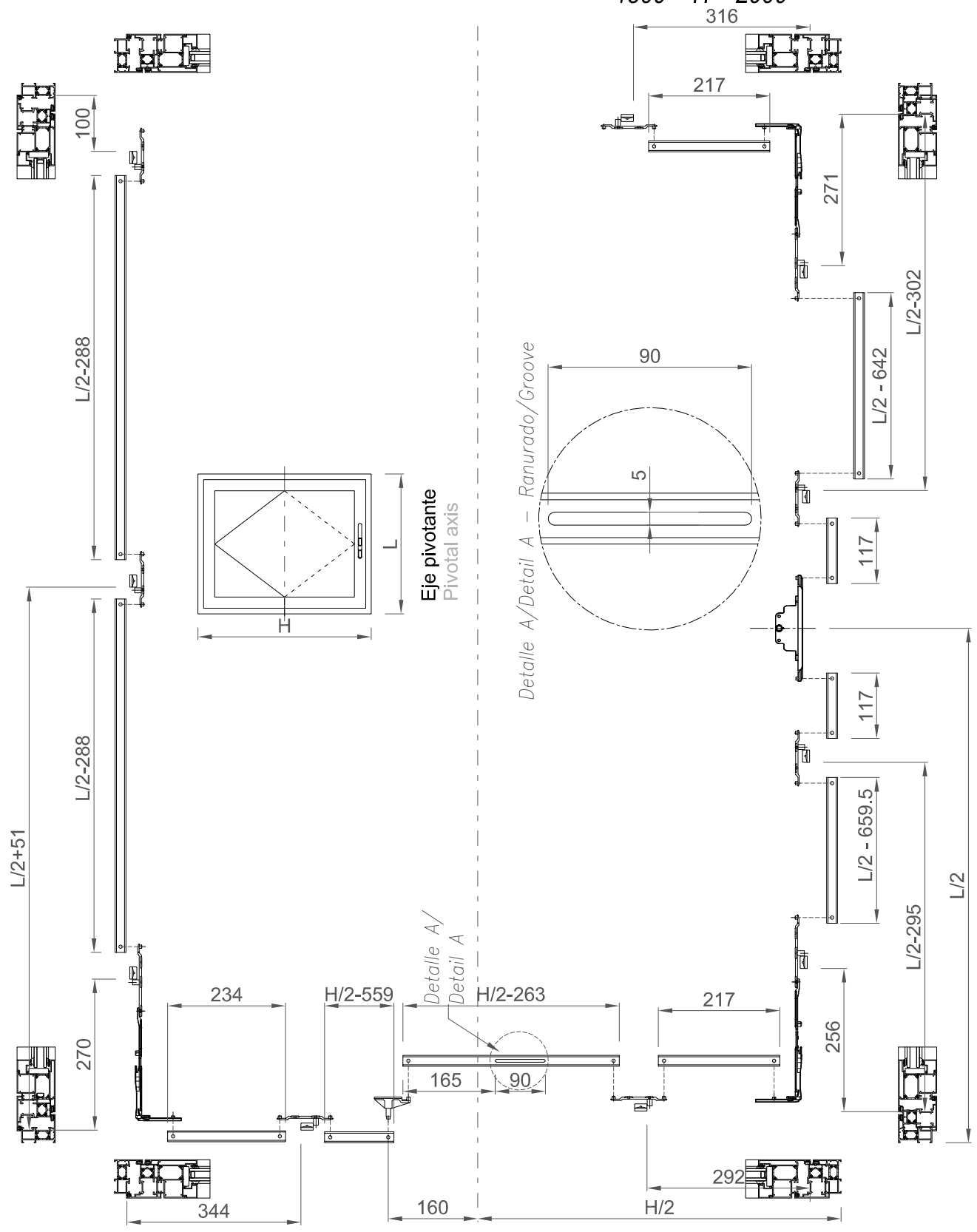

APERTURA PIVOTANTE DE PIVOTE OCULTO
PIVOTAL OPENING OF HIDDEN PIVOTAL WINDOW

1950 < L < 2400
1300 < H < 2000

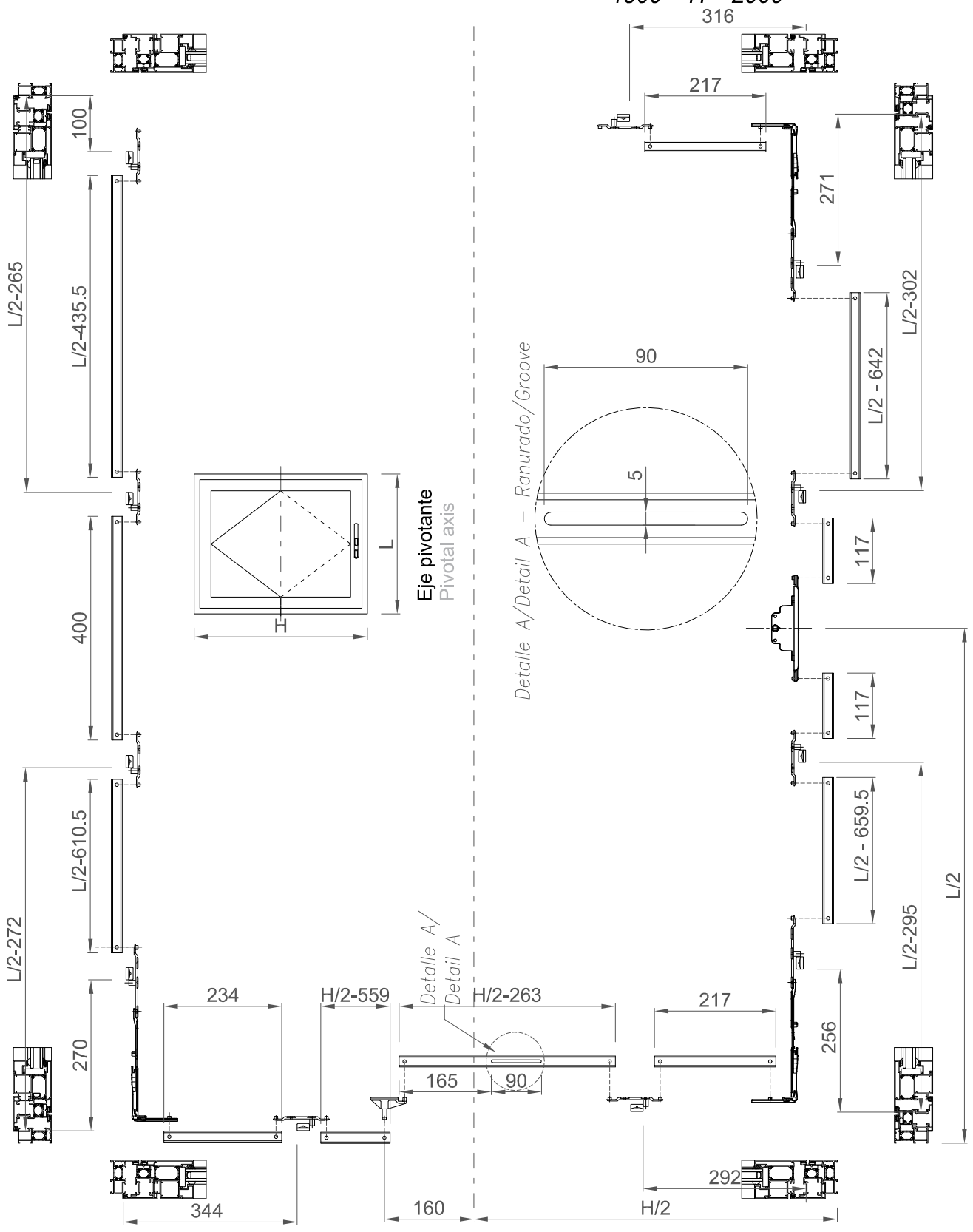

APERTURA PIVOTANTE DE PIVOTE OCULTO
PIVOTAL OPENING OF HIDDEN PIVOTAL WINDOW

1045 < L < 1500
2000 < H < 2400

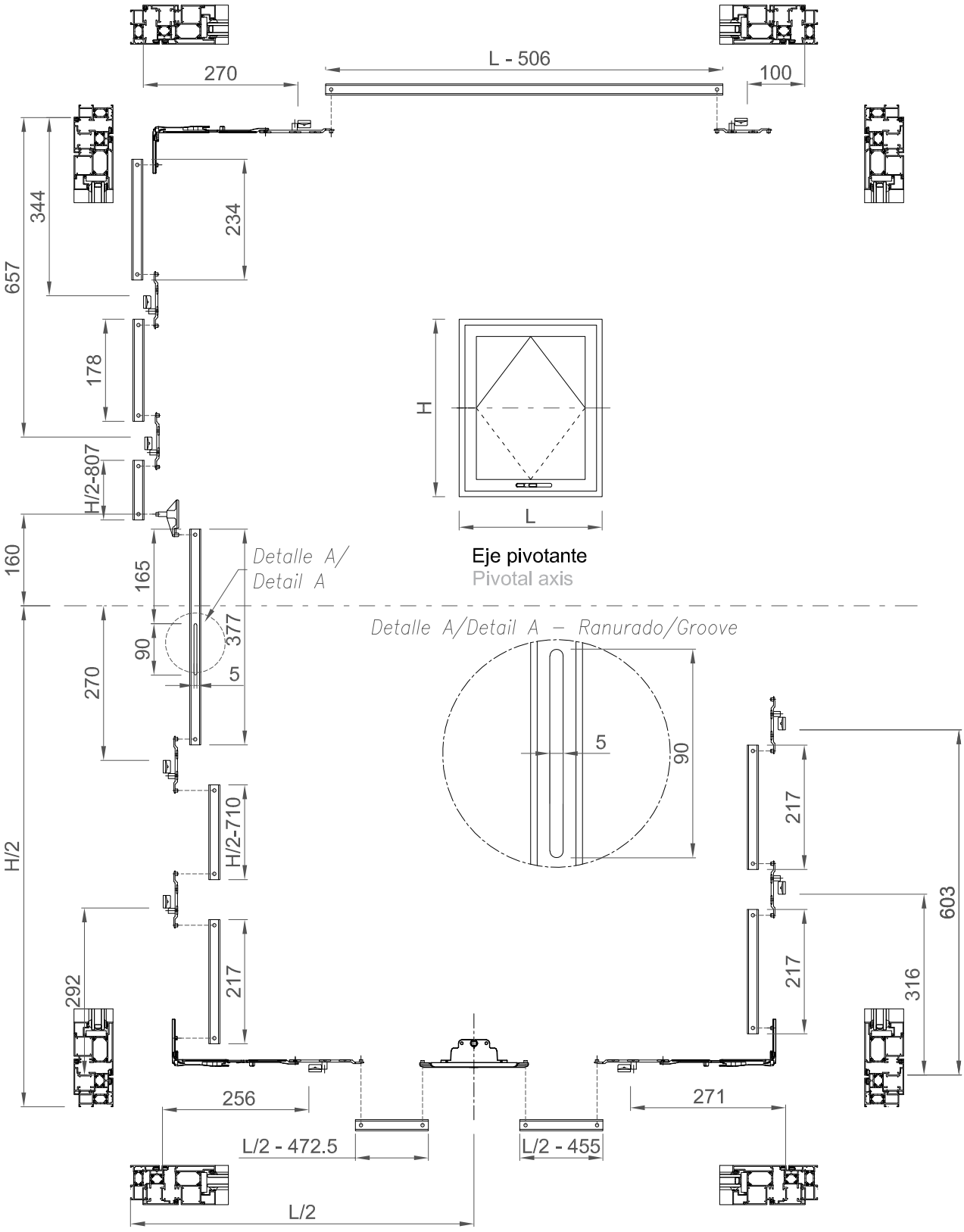

MECANIZADO APERTURA PIVOTANTE BISAGRA OCULTA
CONCEALED HINGE PIVOTAL OPENING MACHINING

1:3

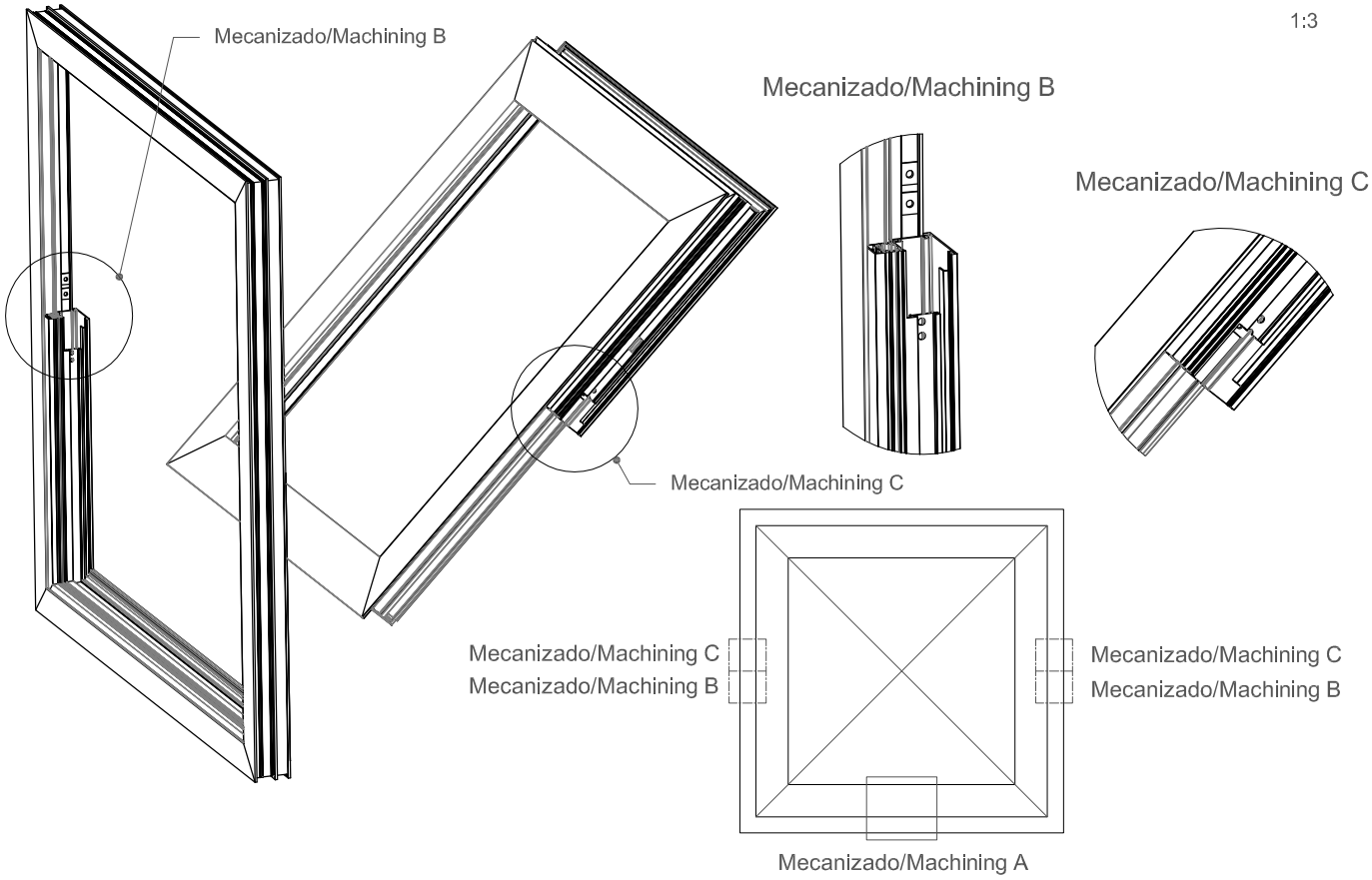

Mecanizado/Machining A

Caja transmisión/Transmission box
Ref. 341014

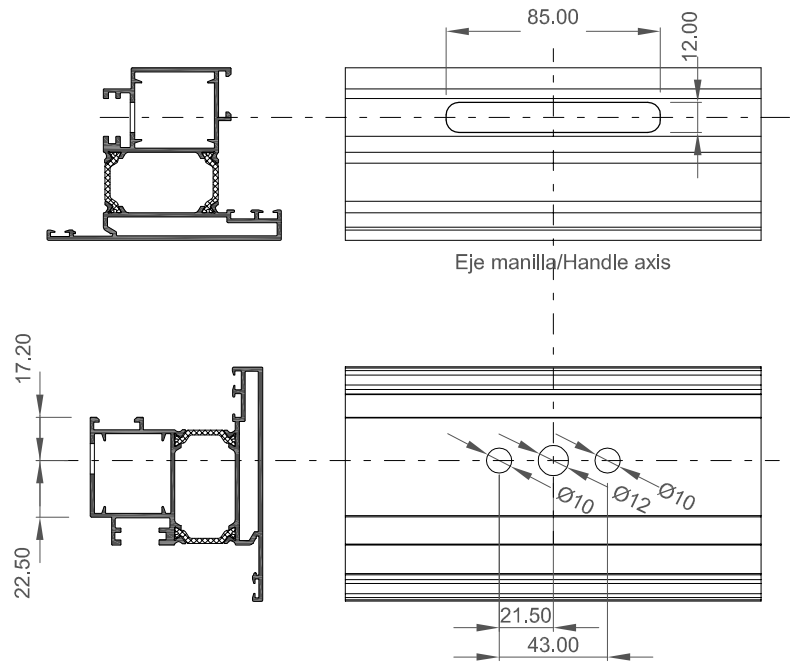

Mecanizado/Machining B

1:3

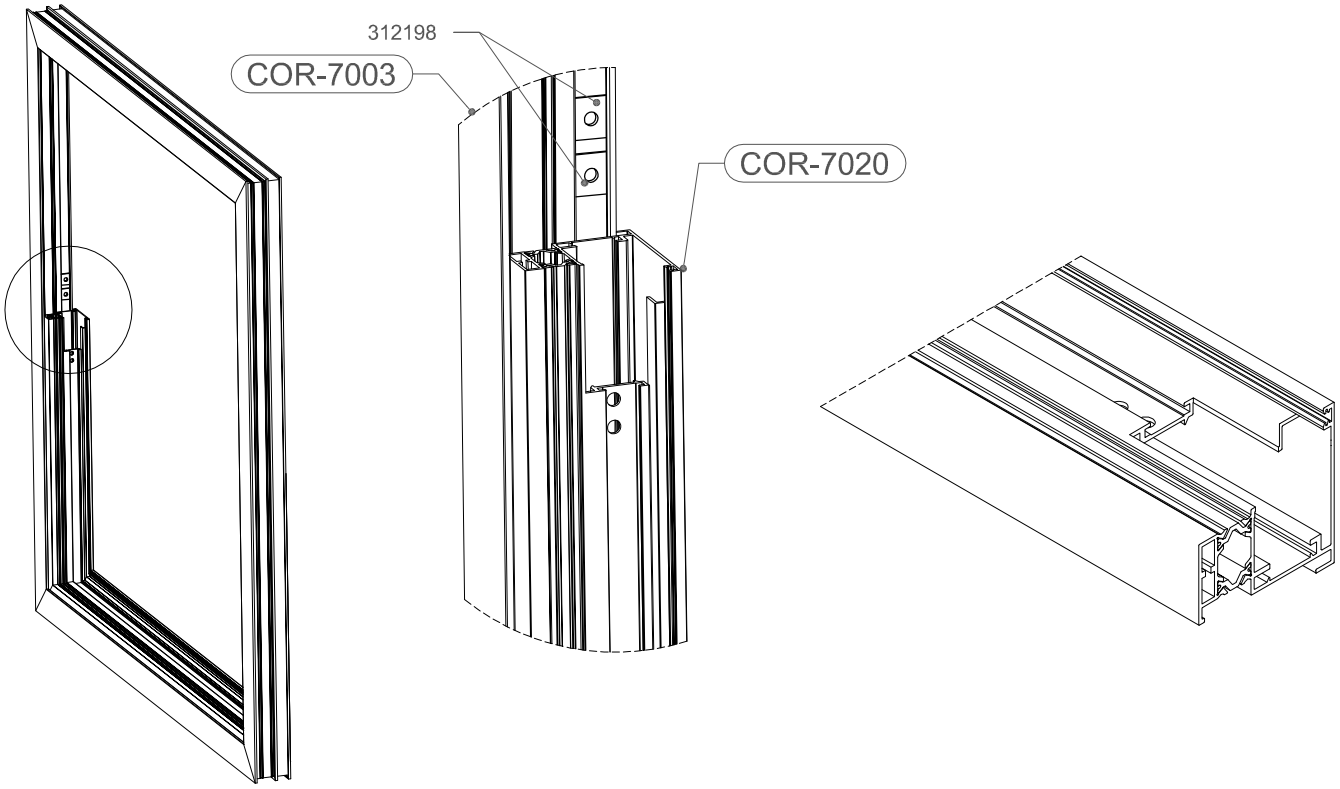

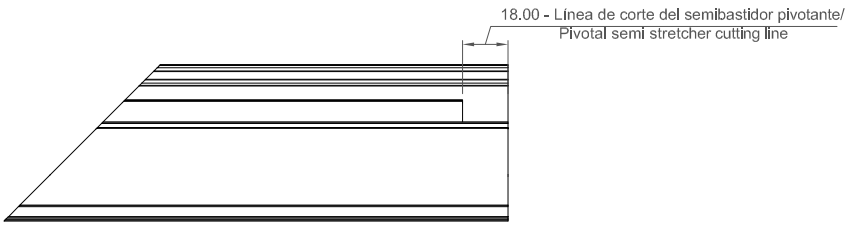

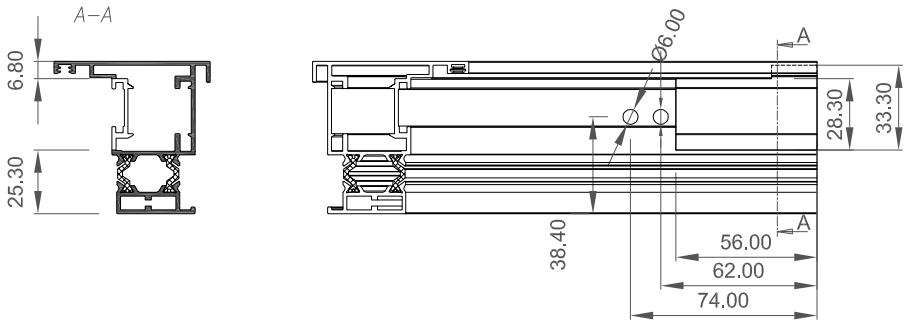

Mecanizado/Machining C

1:3

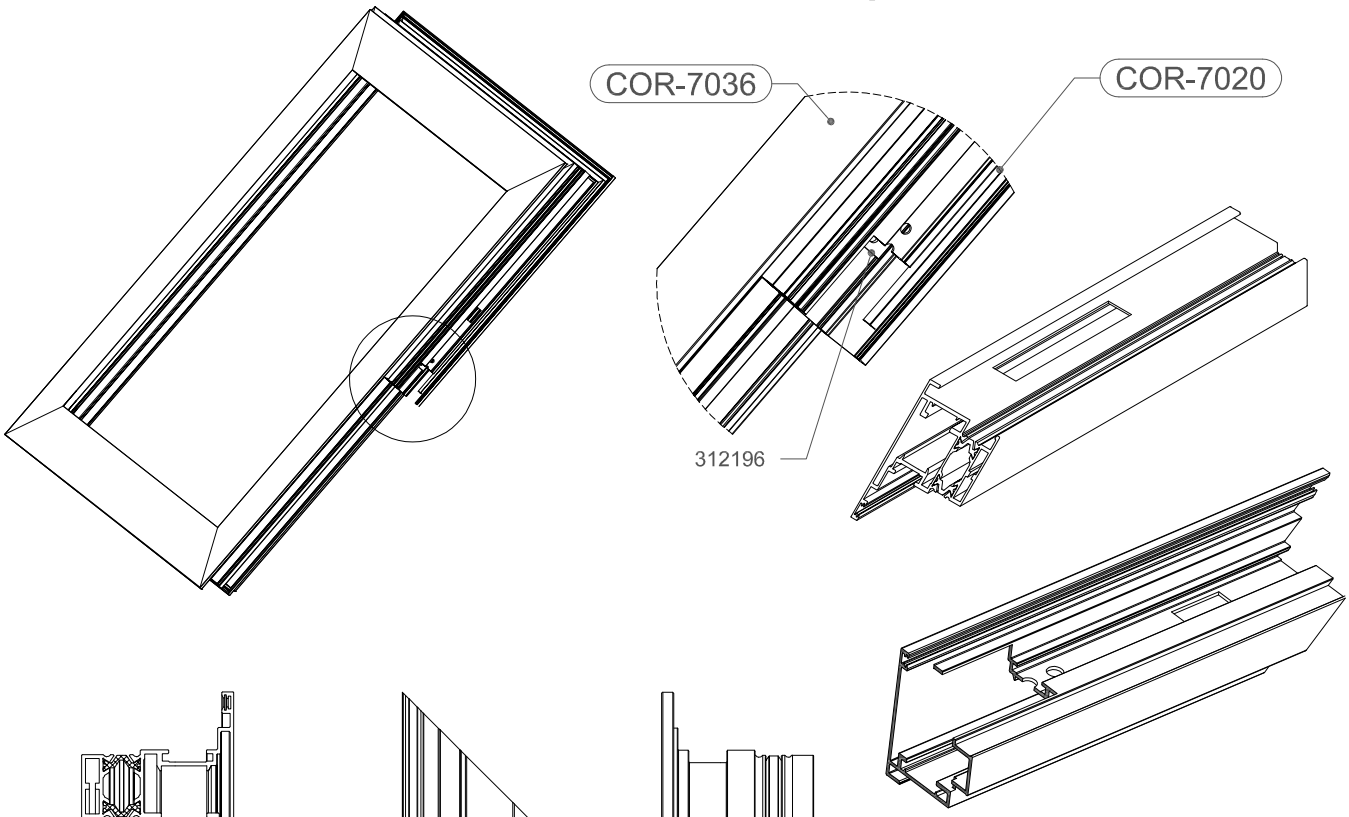

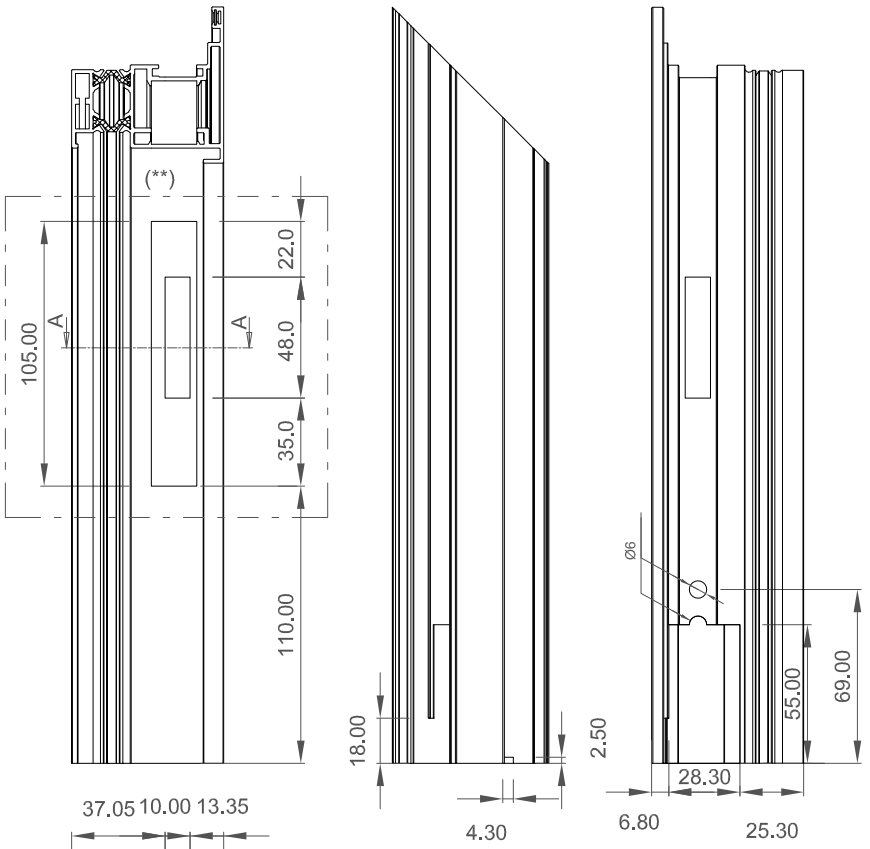

(**) NOTA IMPORTANTE:
EL MECANIZADO PARA MOVIMIENTOS DE TRANSMISIÓN DE PLETINA FALLEBA, SE REALIZARÁ ÚNICAMENTE EN LOS LATERALES DONDE SE DISPONE EL DESPLAZADOR DE TRANSMISIÓN. *VER ESQUEMAS DE MONTAJE DE HERRAJE.*

(**) IMPORTANT NOTE:
THE MACHINING FOR THE TRANSMISSION MOVEMENTS OF THE ESPAGNOLETTE, MUST BE DONE ON THE LATERALS. SEE ASSEMBLY SCHEMES OF THE HARDWARE.

Ref. 308216



COR 60
Apertura proyectante deslizante

COR 60
Projected top-hung opening

VENTANA PROYECTANTE DESLIZANTE COR 60/COR 60 TOP GUIDED WINDOW

	L < (mm)	1000				1200	1400		
	H < (mm)	550	900	1350	1400	550	900	1350	1400
Descripción/Description	**Referencia/ Reference**							0	0
Compás proyectante 35 kg/35 kg friction stay	237004	1				1			
Compás proyectante 50 kg/50 kg friction stay	920600		1				1		
Compás proyectante 70 kg/70 kg friction stay	920490			1				1	
Compás proyectante 80 kg (*)/80 kg friction stay (*)	259101				1				1
Cierre de presión derecho AE/AE right pressure shut off	260803	1	1	1	1	1	1	1	1
Cierre de presión izquierdo AE/AE left pressure shut off	260804	1	1	1	1	1	1	1	1
Bisagra oculta(**)/Concealed hinge (**)	253065	1	1	1	1	2	2	2	2

Compás/Friction stay	Ancho/Width mín.	Alto/Height mín.
237004	350	400
920600	350	495
920490	400	650
259101	350	650

* Admite reguladores 287005/Admits regulators 287005.

** Para colocar la bisagra oculta 253065 en la serie COR 60, deberá suministrarse el perfil 19061/To place conealed hinge 253065 in serie COR 60 it is necessary to supply profile 19061.

COR 60
Apertura proyectante deslizante

COR 60
Projected top-hung opening

253065



237004

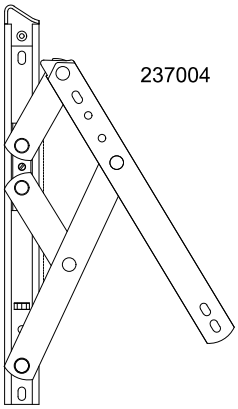

237004

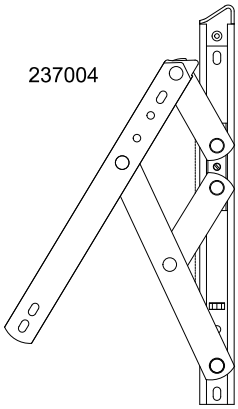

260814

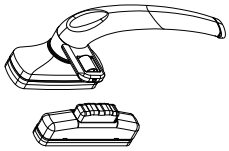

260813

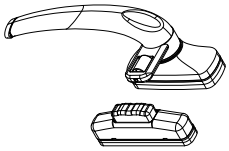

	Max.	Min.	
Altura/ Height	550 mm	400 mm	Peso máx./Max. weight 35 kg.
Anchura/ Width	1000 mm	350 mm	

COR 60
Apertura proyectante deslizante

COR 60
Projected top-hung opening

253065



920600

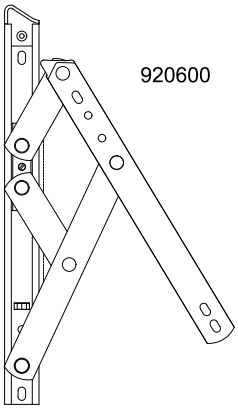

920600

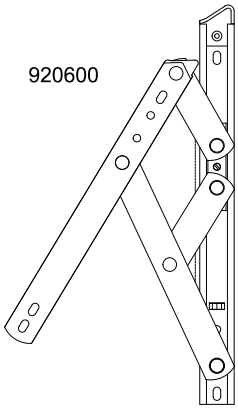

260814

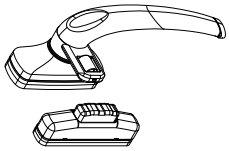

260813

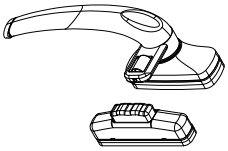

	Max.	Min.	
Altura/ Height	900 mm	495 mm	Peso máx./Max. weight 50 kg.
Anchura/ Width	1000 mm	350 mm	

COR 60
Apertura proyectante deslizante

COR 60
Projected top-hung opening

253065



920490

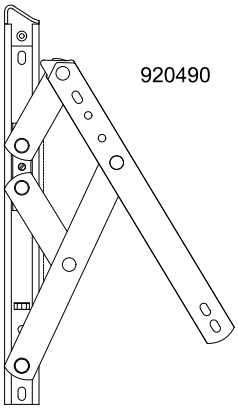

920490

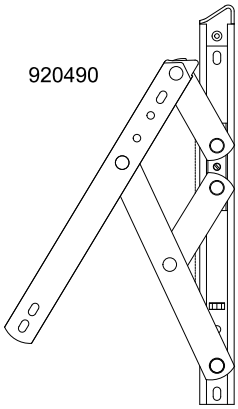

260814

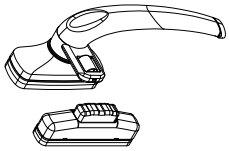

260813

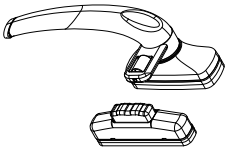

	Max.	Min.	
Altura/ Height	1350 mm	650 mm	Peso máx./Max. weight 70 kg.
Anchura/ Width	1000 mm	400 mm	

COR 60
Apertura proyectante deslizante

COR 60
Projected top-hung opening

253065



259101

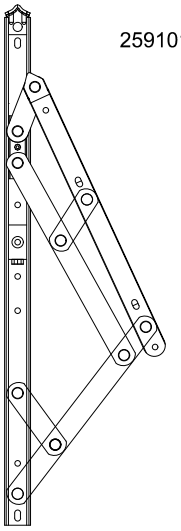

259101

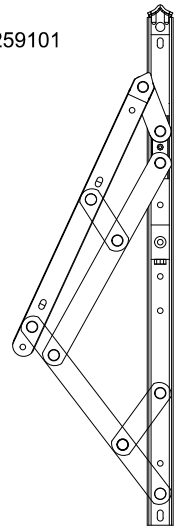

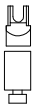

287005

287005

260814

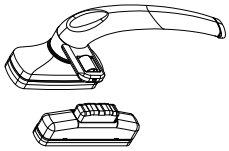

260813

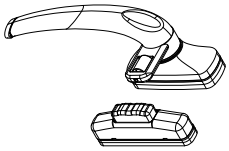

	Max.	Min.	
Altura/ Height	1400 mm	650 mm	Peso máx./Max. weight 80 kg.
Anchura/ Width	1000 mm	350 mm	

COR 60
Apertura proyectante deslizante

COR 60
Projected top-hung opening

253065



237004

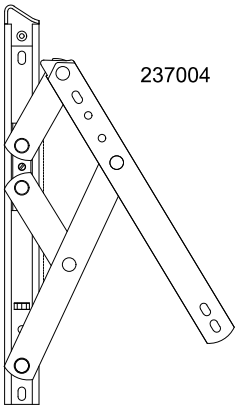

253065



237004

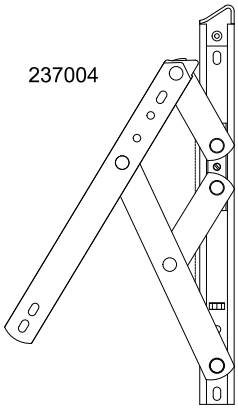

260814

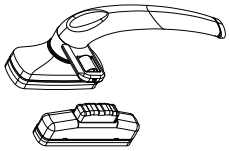

260813

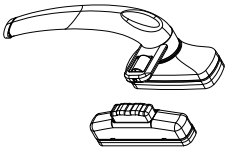

	Max.	Min.	
Altura/ Height	550 mm	400 mm	Peso máx./Max. weight 35 kg.
Anchura/ Width	1200 mm	1001 mm	

COR 60
Apertura proyectante deslizante

COR 60
Projected top-hung opening

253065



920600

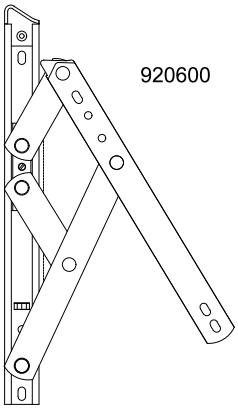

253065



920600

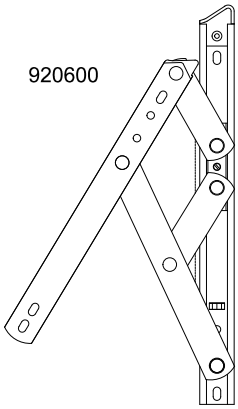

260814

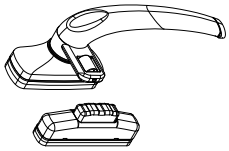

260813

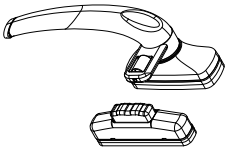

	Max.	Min.	
Altura/ Height	900 mm	495 mm	Peso máx./Max. weight 50 kg.
Anchura/ Width	1400 mm	1001 mm	

COR 60
Apertura proyectante deslizante

COR 60
Projected top-hung opening

253065



253065



920490

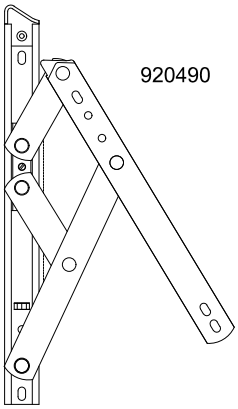

920490

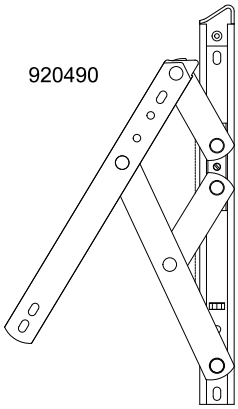

260814

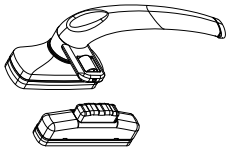

260813

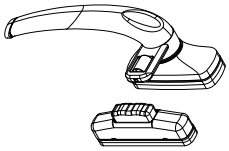

	Max.	Min.	
Altura/ Height	1350 mm	650 mm	Peso máx./Max. weight 70 kg.
Anchura/ Width	1400 mm	1001 mm	

COR 60
Apertura proyectante deslizante

COR 60
Projected top-hung opening

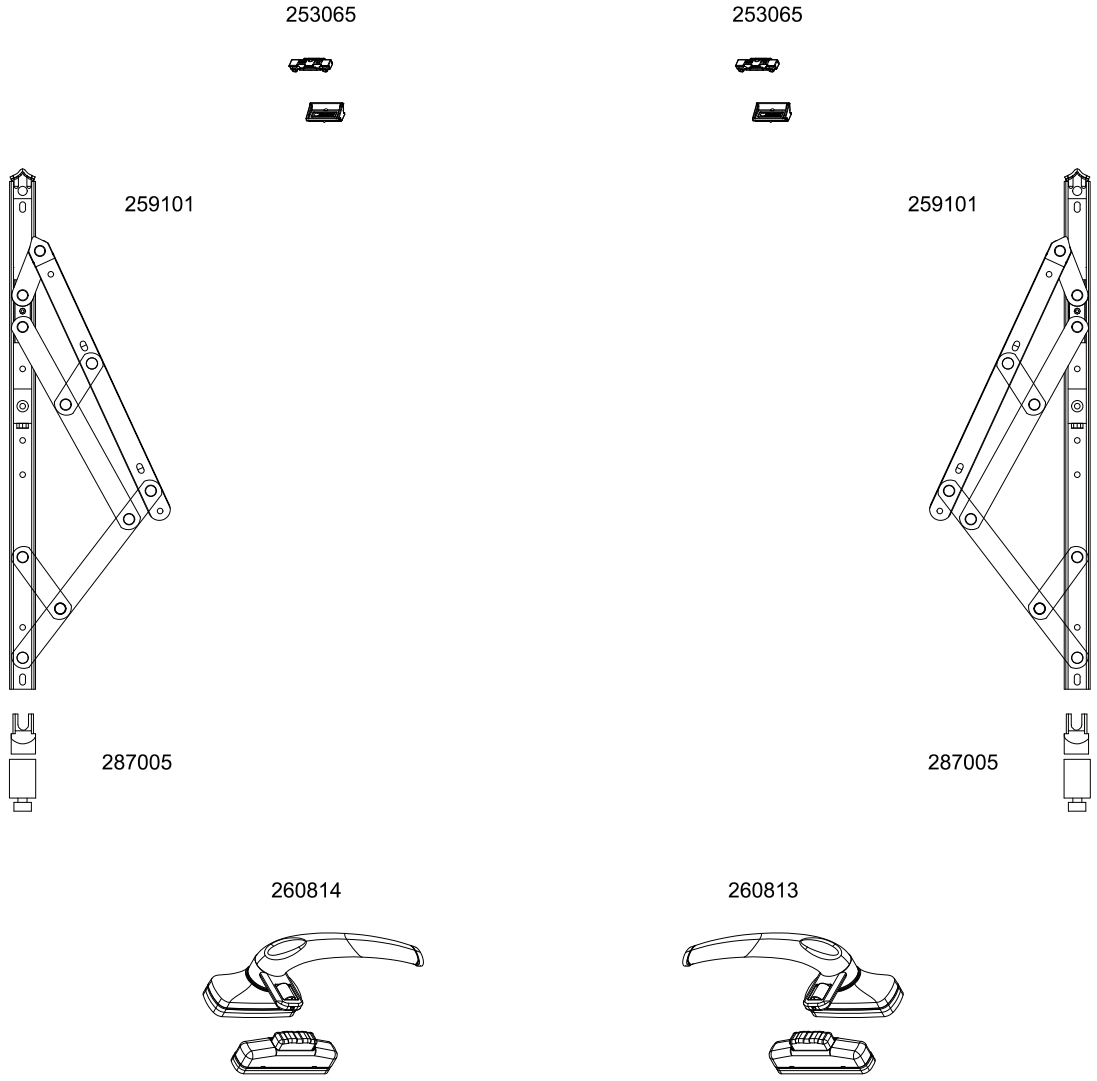

	Max.	Min.	
Altura/ Height	1400 mm	650 mm	Peso máx./Max. weight 80 kg.
Anchura/ Width	1400 mm	1001 mm	

HERRAJE OSCILOPARALELA 1 HOJA HASTA 100 kg
HARDWARE FOR TILT AND SLIDE 1 SASH UP TO 100 kg

Descripcion / Description	Ref. Cortizo	Uds.
Juego carros OPA 200 DX / Bogie set OPA 200 DX	327301	1
Juego carros OPA 200 SX / Bogie set OPA 200 SX	327302	
Sistema de cierre OPA DX / Locking system OPA DX	329912	1
Sistema de cierre OPA SX / Locking system OPA SX	329911	
Kit cerraderos canal OPA / Groove fasteners kit OPA	329941	1
Kit puntos de cierre OPA / Locking points kit OPA	329942	1
Cremona Oscilo Paralela DX / Tilt and slide cremone	329922	1*
Cremona Oscilo Paralela SX / Tilt and slide cremone SX	329932	
Kit carriles OPA 970mm (1930 mm marco) / Rail kit OPA 970mm (1930 mm frame)	327342	1*
Kit carriles OPA 1320mm (2630 mm marco) / Rail kit OPA 1320mm (2630 mm frame)	327362	
Kit carriles OPA 1720mm (3430 mm marco) / Rail kit OPA 1720mm (3430 mm frame)	327382	
Kit carriles OPA 2040mm (4130 mm marco) / Rail kit OPA 2040mm (4130 mm frame)	327392	
Juego embellecedores OPA / Barrel trim set OPA	327402	1*

(*) Referencias en negro. Para otros acabados, ver páginas de accesorios.

(*) References in black. For other finishings, see accessories pages

Alto min./Min. height 930 mm	Ancho min./Min. width 670 mm	Peso máx./Max. weight 100 Kg
Alto max./Max. height 2380 mm	Ancho max./Max. width 1280 mm	

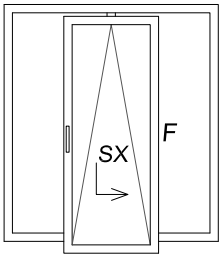

VERSIÓN IZQUIERDA CON FIJO LATERAL
LEFT VERSION WITH LATERAL FIXED LIGHT

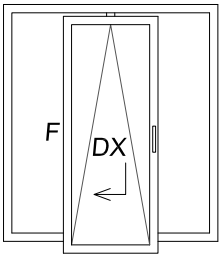

VERSIÓN DERECHA CON FIJO LATERAL
RIGHT VERSION WITH LATERAL FIXED LIGHT

HERRAJE OSCILOPARALELA 1 HOJA HASTA 160 kg
HARDWARE FOR TILT AND SLIDE 1 SASH UP TO 160 kg

Descripcion / Description	Ref. Cortizo	Uds.
Juego carros OPA 200 DX / Bogie set OPA 200 DX	327301	1
Juego carros OPA 200 SX / Bogie set OPA 200 SX	327302	
Sistema de cierre OPA DX / Locking system OPA DX	329912	1
Sistema de cierre OPA SX / Locking system OPA SX	329911	
Kit cerraderos canal OPA / Groove fasteners kit OPA	329941	1
Kit puntos de cierre OPA / Locking points kit OPA	329942	1
Cremona Oscilo Paralela DX / Tilt and slide cremone DX	329922	1*
Cremona Oscilo Paralela SX / Tilt and slide cremone SX	329932	
Kit carriles OPA 970mm (1930 mm marco) / Rail kit OPA 970mm (1930 mm frame)	327342	1*
Kit carriles OPA 1320mm (2630 mm marco) / Rail kit OPA 1320mm (2630 mm frame)	327362	
Kit carriles OPA 1720mm (3430 mm marco) / Rail kit OPA 1720mm (3430 mm frame)	327382	
Kit carriles OPA 2040mm (4130 mm marco) / Rail kit OPA 2040mm (4130 mm frame)	327392	
Juego embellecedores carros y refuerzos OPA / Bogies and reinforcements trim set OPA	327412	1*

(*) Referencias en negro. Para otros acabados, ver páginas de accesorios.
(*) References in black. For other finishings, see accessories pages

Alto min./Min. height 930 mm	Ancho min./Min. width 670 mm	Peso máx./Max. weight 160 Kg
Alto max./Max. height 2700 mm	Ancho max./Max. width 2000 mm	

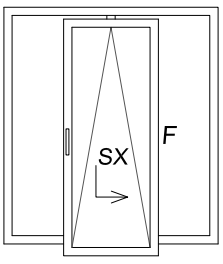

VERSIÓN IZQUIERDA CON FIJO LATERAL
LEFT VERSION WITH LATERAL FIXED LIGHT

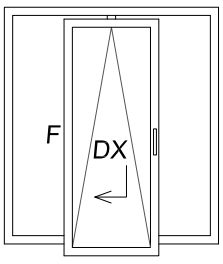

VERSIÓN DERECHA CON FIJO LATERAL
RIGHT VERSION WITH LATERAL FIXED LIGHT

HERRAJE OSCILOPARALELA 1 HOJA HASTA 200 kg
HARDWARE FOR TILT AND SLIDE 1 SASH UP TO 200 kg

Descripcion / Description	Ref. Cortizo	Uds.
Juego carros OPA 200 TWIN DX / Bogie set OPA 200 TWIN DX	327303	1
Juego carros OPA 200 SX / Bogie set OPA 200 SX	327304	
Sistema de cierre OPA TWIN DX / Locking system OPA TWIN DX	329912	1
Sistema de cierre OPA SX / Locking system OPA SX	329911	
Kit cerraderos canal OPA / Groove fasteners kit OPA	329941	1
Kit puntos de cierre OPA / Locking points kit OPA	329942	1
Cremona Oscilo Paralela DX / Tilt and slide cremone DX	329922	1*
Cremona Oscilo Paralela SX / Tilt and slide cremone SX	329932	
Kit carriles OPA 970mm (1930 mm marco) / Rail kit OPA 970mm (1930 mm frame)	327342	1*
Kit carriles OPA 1320mm (2630 mm marco) / Rail kit OPA 1320mm (2630 mm frame)	327362	
Kit carriles OPA 1720mm (3430 mm marco) / Rail kit OPA 1720mm (3430 mm frame)	327382	
Kit carriles OPA 2040mm (4130 mm marco) / Rail kit OPA 2040mm (4130 mm frame)	327392	
Juego embellecedores carros y refuerzos OPA / Bogies and reinforcements trim set OPA	327412	1*

(*) Referencias en negro. Para otros acabados, ver páginas de accesorios.

(*) References in black. For other finishings, see accessories pages

Alto min./Min. height 930 mm	Ancho min./Min. width 1080 mm	Peso máx./Max. weight 200 Kg
Alto max./Max. height 2700 mm	Ancho max./Max. width 2000 mm	

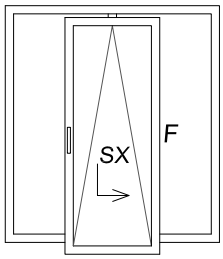

VERSIÓN IZQUIERDA CON FIJO LATERAL
LEFT VERSION WITH LATERAL FIXED LIGHT

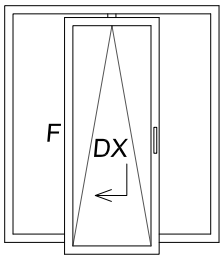

VERSIÓN DERECHA CON FIJO LATERAL
RIGHT VERSION WITH LATERAL FIXED LIGHT

HERRAJE OSCILOPARALELA 2 HOJAS - HOJAS HASTA 100 kg
HARDWARE FOR TILT AND SLIDE 2 SASH 100 kg.

Descripcion / Description	Ref. Cortizo	Uds.	
		Fijo central / Central fixed	Fijos laterales / Lateral fixed
Juego carros OPA 200 DX / Bogie set OPA 200DX	327301	1	1
Juego carros OPA 200 SX / Bogie set OPA 200SX	327302	1	1
Sistema de cierre OPA DX / Locking system OPA DX	329912	1	--
Sistema de cierre OPA SX / Locking system OPA SX	329911	1	1
Sistema de cierre OPA Esquema C (DX) / Locking systema OPA Schem C	329913	--	1
Kit cerraderos canal OPA / Groove fasteners kit OPA	329941	2	2
Kit puntos de cierre OPA / Locking points kit OPA	329942	2	2
Kit cerraderos OPA Esquema C / Fasteners kit OPA Scheme C	279846	--	1
Cremona Oscilo Paralela DX / Tilt and slide cremone DX	329922	1*	1*
Cremona Oscilo Paralela SX / Tilt and slide cremone SX	329932	1*	1*
Kit carriles OPA 970mm (1930 mm marco) / Bogie kit OPA 970mm (1930 mm frame)	327342	2*	2*
Kit carriles OPA 1320mm (2630 mm marco) / Bogie kit OPA 1320mm (2630 mm frame)	327362		
Kit carriles OPA 1720mm (3430 mm marco) / Bogie kit OPA 1720mm (3430 mm frame)	327382		
Kit carriles OPA 2040mm (4130 mm marco) / Bogie kit OPA 2040mm (4130 mm frame)	327392		
Juego embellecedores OPA / Barrel trim set OPA	327402	2*	2*

(*) Referencias en negro. Para otros acabados, ver páginas de accesorios.

(*) References in black. For other finishings, see accessories pages

Alto min./Min. height 930 mm	Ancho min./Min. width 670 mm	Peso máx./Max. weight 100 Kg
Alto max./Max. height 2380 mm	Ancho max./Max. width 1280 mm	

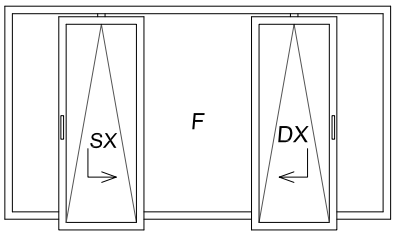

2 HOJAS CON FIJO CENTRAL
2 SASH WITH CENTRAL FIXED LIGHT

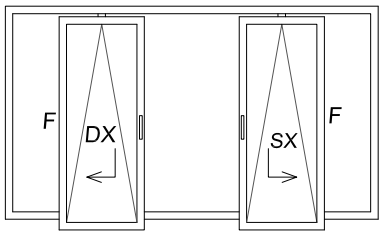

2 HOJAS CON FIJOS LATERALES - ESQUEMA C
2 SASH WITH LATERALS FIXED LIGHT- SCHEME C

HERRAJE OSCILOPARALELA 2 HOJAS - HOJAS HASTA 160 kg
HARDWARE FOR TILT AND SLIDE 2 SASH 160 kg.

Descripcion / Description	Ref. Cortizo	Uds.	
		Fijo central / Central fixed	Fijos laterales / Lateral fixed
Juego carros OPA 200 DX / Bogie set OPA 200DX	327301	1	1
Juego carros OPA 200 SX / Bogie set OPA 200SX	327302	1	1
Sistema de cierre OPA DX / Locking system OPA DX	329912	1	--
Sistema de cierre OPA SX / Locking system OPA SX	329911	1	1
Sistema de cierre OPA Esquema C (DX) / Locking systema OPA Schem C	329913	--	1
Kit cerraderos canal OPA / Groove strikers kit OPA	329941	2	2
Kit puntos de cierre OPA / Locking points kit OPA	329942	2	2
Kit cerraderos OPA Esquema C / Striker kit OPA Scheme C	279846	--	1
Cremona Oscilo Paralela DX / Tilt and slide cremone DX	329922	1*	1*
Cremona Oscilo Paralela SX / Tilt and slide cremone SX	329932	1*	1*
Kit carriles OPA 970mm (1930 mm marco) / Bogie kit OPA 970mm (1930 mm frame)	327342	2*	2*
Kit carriles OPA 1320mm (2630 mm marco) / Bogie kit OPA 1320mm (2630 mm frame)	327362		
Kit carriles OPA 1720mm (3430 mm marco) / Bogie kit OPA 1720mm (3430 mm frame)	327382		
Kit carriles OPA 2040mm (4130 mm marco) / Bogie kit OPA 2040mm (4130 mm frame)	327392		
Juego embellecedores carros y refuerzos OPA / Bogies and reinforcements trim set OPA	327412	2*	2*

(*) Referencias en negro. Para otros acabados, ver páginas de accesorios.

(*) References in black. For other finishings, see accessories pages

Alto mIn./MIn. height 930 mm	Ancho min./Min. width 670 mm	Peso máx./Max. weight 160 Kg
Alto max./Max. height 2700 mm	Ancho max./Max. width 2000 mm	

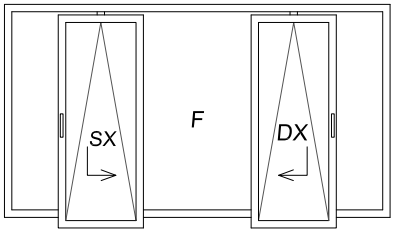

2 HOJAS CON FIJO CENTRAL
2 SASH WITH CENTRAL FIXED LIGHT

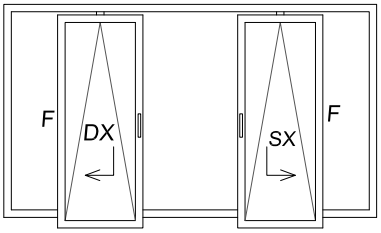

2 HOJAS CON FIJOS LATERALES - ESQUEMA C
2 SASH WITH LATERALS FIXED LIGHTS - SCHEME C

HERRAJE OSCILOPARALELA 2 HOJAS - HOJAS HASTA 200 kg
HARDWARE FOR TILT AND SLIDE 2 SASH 200 kg.

Descripcion / Description	Ref. Cortizo	Uds.	
		Fijo central / Central fixed	Fijos laterales / Lateral fixed
Juego carros OPA 200 TWIN DX / Bogie set OPA 200 TWIN DX	327303	1	1
Juego carros OPA 200 TWIN SX / Bogie set OPA 200 TWIN SX	327304	1	1
Sistema de cierre OPA DX / Locking system OPA DX	329912	1	--
Sistema de cierre OPA SX / Locking system OPA SX	329911	1	1
Sistema de cierre OPA Esquema C (DX) / Locking systema OPA Schem C	329913	--	1
Kit cerraderos canal OPA / Groove strikers kit OPA	329941	2	2
Kit puntos de cierre OPA / Locking points kit OPA	329942	2	2
Kit cerraderos OPA Esquema C / Strikers kit OPA Scheme C	279846	--	1
Cremona Oscilo Paralela DX / Tilt and slide cremone DX	329922	1*	1*
Cremona Oscilo Paralela SX / Tilt and slide cremone SX	329932	1*	1*
Kit carriles OPA 970mm (1930 mm marco) / Bogie kit OPA 970mm (1930 mm frame)	327342	2*	2*
Kit carriles OPA 1320mm (2630 mm marco) / Bogie kit OPA 1320mm (2630 mm frame)	327362		
Kit carriles OPA 1720mm (3430 mm marco) / Bogie kit OPA 1720mm (3430 mm frame)	327382		
Kit carriles OPA 2040mm (4130 mm marco) / Bogie kit OPA 2040mm (4130 mm frame)	327392		
Juego embellecedores carros y refuerzos OPA / Bogies and reinforcements trim set OPA	327412	2*	2*

(*) Referencias en negro. Para otros acabados, ver páginas de accesorios.

(*) References in black. For other finishings, see accessories pages

Alto min./Min. height 930 mm	Ancho min./Min. width 1080 mm	Peso máx./Max. weight 200 Kg
Alto max./Max. height 2700 mm	Ancho max./Max. width 2000 mm	

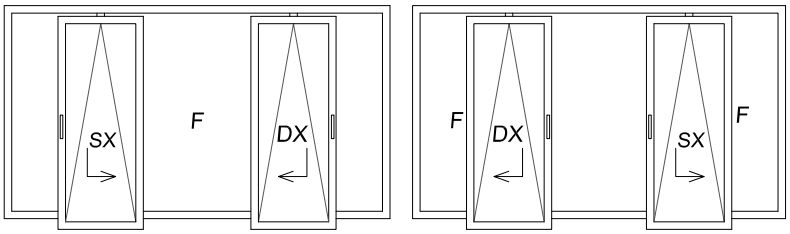

2 HOJAS CON FIJO CENTRAL
2 SASH WITH CENTRAL FIXED

2 HOJAS CON FIJOS LATERALES - ESQUEMA C
2 SASH WITH LATERALS FIXED - SCHEME C

HERRAJE OSCILOPARALELA 1 HOJA HASTA 100 kg
HARDWARE FOR TILT AND SLIDE 1 SASH UP TO 100 kg

Descripcion / Description	Ref. Cortizo	Uds.
Juego carros OPA 200 DX / Bogie set OPA 200 DX	327301	1
Juego carros OPA 200 SX / Bogie set OPA 200 SX	327302	
Sistema de cierre OPA DX / Locking system OPA DX	329912	1
Sistema de cierre OPA SX / Locking system OPA SX	329911	
Kit cerraderos canal OPA / Groove fasteners kit OPA	329941	1
Kit puntos de cierre OPA / Locking points kit OPA	329942	1
Cremona Oscilo Paralela DX / Tilt and slide cremone	329922	1*
Cremona Oscilo Paralela SX / Tilt and slide cremone SX	329932	
Kit carriles OPA 970mm (1930 mm marco) / Rail kit OPA 970mm (1930 mm frame)	327342	1*
Kit carriles OPA 1320mm (2630 mm marco) / Rail kit OPA 1320mm (2630 mm frame)	327362	
Kit carriles OPA 1720mm (3430 mm marco) / Rail kit OPA 1720mm (3430 mm frame)	327382	
Kit carriles OPA 2040mm (4130 mm marco) / Rail kit OPA 2040mm (4130 mm frame)	327392	
Juego embellecedores OPA / Barrel trim set OPA	327402	1*

(*) Referencias en negro. Para otros acabados, ver páginas de accesorios.
(*) References in black. For other finishings, see accessories pages

Alto min./Min. height 930 mm	Ancho min./Min. width 670 mm	Peso máx./Max. weight 100 Kg
Alto max./Max. height 2380 mm	Ancho max./Max. width 1280 mm	

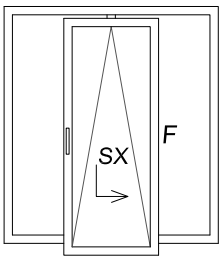

VERSIÓN IZQUIERDA CON FIJO LATERAL
LEFT VERSION WITH LATERAL FIXED LIGHT

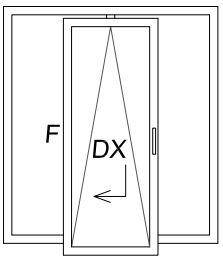

VERSIÓN DERECHA CON FIJO LATERAL
RIGHT VERSION WITH LATERAL FIXED LIGHT

HERRAJE OSCILOPARALELA 1 HOJA HASTA 160 kg
HARDWARE FOR TILT AND SLIDE 1 SASH UP TO 160 kg

Descripcion / Description	Ref. Cortizo	Uds.
Juego carros OPA 200 DX / Bogie set OPA 200 DX	327301	1
Juego carros OPA 200 SX / Bogie set OPA 200 SX	327302	
Sistema de cierre OPA DX / Locking system OPA DX	329912	1
Sistema de cierre OPA SX / Locking system OPA SX	329911	
Kit cerraderos canal OPA / Groove fasteners kit OPA	329941	1
Kit puntos de cierre OPA / Locking points kit OPA	329942	1
Cremona Oscilo Paralela DX / Tilt and slide cremone DX	329922	1*
Cremona Oscilo Paralela SX / Tilt and slide cremone SX	329932	
Kit carriles OPA 970mm (1930 mm marco) / Rail kit OPA 970mm (1930 mm frame)	327342	1*
Kit carriles OPA 1320mm (2630 mm marco) / Rail kit OPA 1320mm (2630 mm frame)	327362	
Kit carriles OPA 1720mm (3430 mm marco) / Rail kit OPA 1720mm (3430 mm frame)	327382	
Kit carriles OPA 2040mm (4130 mm marco) / Rail kit OPA 2040mm (4130 mm frame)	327392	
Juego embellecedores carros y refuerzos OPA / Bogies and reinforcements trim set OPA	327412	1*

(*) Referencias en negro. Para otros acabados, ver páginas de accesorios.
(*) References in black. For other finishings, see accessories pages

Alto min./Min. height 930 mm	Ancho min./Min. width 670 mm	Peso máx./Max. weight 160 Kg
Alto max./Max. height 2700 mm	Ancho max./Max. width 2000 mm	

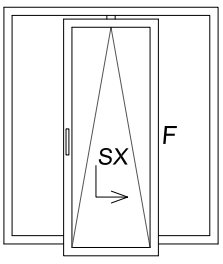

VERSIÓN IZQUIERDA CON FIJO LATERAL
LEFT VERSION WITH LATERAL FIXED LIGHT

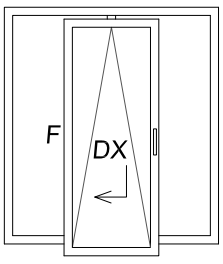

VERSIÓN DERECHA CON FIJO LATERAL
RIGHT VERSION WITH LATERAL FIXED LIGHT

HERRAJE OSCILOPARALELA 1 HOJA HASTA 200 kg
HARDWARE FOR TILT AND SLIDE 1 SASH UP TO 200 kg

Descripcion / Description	Ref. Cortizo	Uds.
Juego carros OPA 200 TWIN DX / Bogie set OPA 200 TWIN DX	327303	1
Juego carros OPA 200 SX / Bogie set OPA 200 SX	327304	
Sistema de cierre OPA TWIN DX / Locking system OPA TWIN DX	329912	1
Sistema de cierre OPA SX / Locking system OPA SX	329911	
Kit cerraderos canal OPA / Groove fasteners kit OPA	329941	1
Kit puntos de cierre OPA / Locking points kit OPA	329942	1
Cremona Oscilo Paralela DX / Tilt and slide cremone DX	329922	1*
Cremona Oscilo Paralela SX / Tilt and slide cremone SX	329932	
Kit carriles OPA 970mm (1930 mm marco) / Rail kit OPA 970mm (1930 mm frame)	327342	1*
Kit carriles OPA 1320mm (2630 mm marco) / Rail kit OPA 1320mm (2630 mm frame)	327362	
Kit carriles OPA 1720mm (3430 mm marco) / Rail kit OPA 1720mm (3430 mm frame)	327382	
Kit carriles OPA 2040mm (4130 mm marco) / Rail kit OPA 2040mm (4130 mm frame)	327392	
Juego embellecedores carros y refuerzos OPA / Bogies and reinforcements trim set OPA	327412	1*

(*) Referencias en negro. Para otros acabados, ver páginas de accesorios.

(*) References in black. For other finishings, see accessories pages

Alto min./Min. height 930 mm	Ancho min./Min. width 1080 mm	Peso máx./Max. weight 200 Kg
Alto max./Max. height 2700 mm	Ancho max./Max. width 2000 mm	

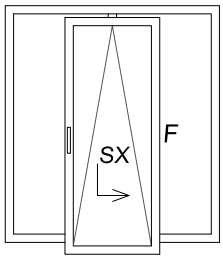

VERSIÓN IZQUIERDA CON FIJO LATERAL
LEFT VERSION WITH LATERAL FIXED LIGHT

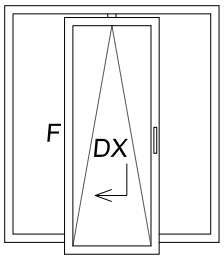

VERSIÓN DERECHA CON FIJO LATERAL
RIGHT VERSION WITH LATERAL FIXED LIGHT

HERRAJE OSCILOPARALELA 2 HOJAS - HOJAS HASTA 100 kg
HARDWARE FOR TILT AND SLIDE 2 SASH 100 kg.

Descripcion / Description	Ref. Cortizo	Uds.	
		Fijo central / Central fixed	Fijos laterales / Lateral fixed
Juego carros OPA 200 DX / Bogie set OPA 200DX	327301	1	1
Juego carros OPA 200 SX / Bogie set OPA 200SX	327302	1	1
Sistema de cierre OPA DX / Locking system OPA DX	329912	1	--
Sistema de cierre OPA SX / Locking system OPA SX	329911	1	1
Sistema de cierre OPA Esquema C (DX) / Locking systema OPA Schem C	329913	--	1
Kit cerraderos canal OPA / Groove fasteners kit OPA	329941	2	2
Kit puntos de cierre OPA / Locking points kit OPA	329942	2	2
Kit cerraderos OPA Esquema C / Fasteners kit OPA Scheme C	279846	--	1
Cremona Oscilo Paralela DX / Tilt and slide cremone DX	329922	1*	1*
Cremona Oscilo Paralela SX / Tilt and slide cremone SX	329932	1*	1*
Kit carriles OPA 970mm (1930 mm marco) / Bogie kit OPA 970mm (1930 mm frame)	327342	2*	2*
Kit carriles OPA 1320mm (2630 mm marco) / Bogie kit OPA 1320mm (2630 mm frame)	327362		
Kit carriles OPA 1720mm (3430 mm marco) / Bogie kit OPA 1720mm (3430 mm frame)	327382		
Kit carriles OPA 2040mm (4130 mm marco) / Bogie kit OPA 2040mm (4130 mm frame)	327392		
Juego embellecedores OPA / Barrel trim set OPA	327402	2*	2*

(*) Referencias en negro. Para otros acabados, ver páginas de accesorios.
(*) References in black. For other finishings, see accessories pages

Alto min./Min. height 930 mm	Ancho min./Min. width 670 mm	Peso máx./Max. weight 100 Kg
Alto max./Max. height 2380 mm	Ancho max./Max. width 1280 mm	

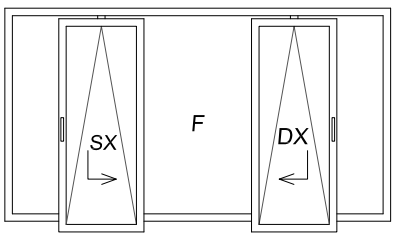

2 HOJAS CON FIJO CENTRAL
2 SASH WITH CENTRAL FIXED LIGHT

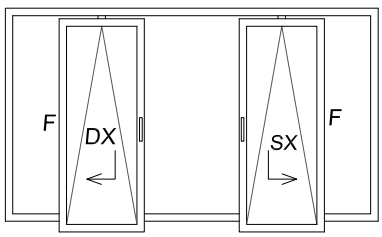

2 HOJAS CON FIJOS LATERALES - ESQUEMA C
2 SASH WITH LATERALS FIXED LIGHT- SCHEME C

HERRAJE OSCILOPARALELA 2 HOJAS - HOJAS HASTA 160 kg
HARDWARE FOR TILT AND SLIDE 2 SASH 160 kg.

Descripcion / Description	Ref. Cortizo	Uds.	
		Fijo central / Central fixed	Fijos laterales / Lateral fixed
Juego carros OPA 200 DX / Bogie set OPA 200DX	327301	1	1
Juego carros OPA 200 SX / Bogie set OPA 200SX	327302	1	1
Sistema de cierre OPA DX / Locking system OPA DX	329912	1	--
Sistema de cierre OPA SX / Locking system OPA SX	329911	1	1
Sistema de cierre OPA Esquema C (DX) / Locking systema OPA Schem C	329913	--	1
Kit cerraderos canal OPA / Groove strikers kit OPA	329941	2	2
Kit puntos de cierre OPA / Locking points kit OPA	329942	2	2
Kit cerraderos OPA Esquema C / Striker kit OPA Scheme C	279846	--	1
Cremona Oscilo Paralela DX / Tilt and slide cremone DX	329922	1*	1*
Cremona Oscilo Paralela SX / Tilt and slide cremone SX	329932	1*	1*
Kit carriles OPA 970mm (1930 mm marco) / Bogie kit OPA 970mm (1930 mm frame)	327342	2*	2*
Kit carriles OPA 1320mm (2630 mm marco) / Bogie kit OPA 1320mm (2630 mm frame)	327362		
Kit carriles OPA 1720mm (3430 mm marco) / Bogie kit OPA 1720mm (3430 mm frame)	327382		
Kit carriles OPA 2040mm (4130 mm marco) / Bogie kit OPA 2040mm (4130 mm frame)	327392		
Juego embellecedores carros y refuerzos OPA / Bogies and reinforcements trim set OPA	327412	2*	2*

(*) Referencias en negro. Para otros acabados, ver páginas de accesorios.

(*) References in black. For other finishings, see accessories pages

Alto mIn./MIn. height 930 mm	Ancho min./Min. width 670 mm	Peso máx./Max. weight 160 Kg
Alto max./Max. height 2700 mm	Ancho max./Max. width 2000 mm	

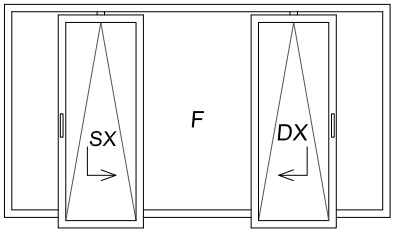

2 HOJAS CON FIJO CENTRAL
2 SASH WITH CENTRAL FIXED LIGHT

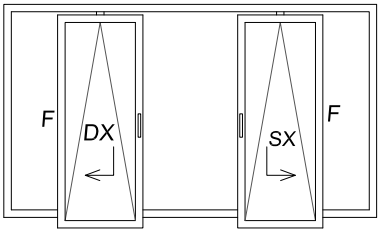

2 HOJAS CON FIJOS LATERALES - ESQUEMA C
2 SASH WITH LATERALS FIXED LIGHTS - SCHEME C

HERRAJE OSCILOPARALELA 2 HOJAS - HOJAS HASTA 200 kg
HARDWARE FOR TILT AND SLIDE 2 SASH 200 kg.

Descripcion / Description	Ref. Cortizo	Uds.	
		Fijo central / Central fixed	Fijos laterales / Lateral fixed
Juego carros OPA 200 TWIN DX / Bogie set OPA 200 TWIN DX	327303	1	1
Juego carros OPA 200 TWIN SX / Bogie set OPA 200 TWIN SX	327304	1	1
Sistema de cierre OPA DX / Locking system OPA DX	329912	1	--
Sistema de cierre OPA SX / Locking system OPA SX	329911	1	1
Sistema de cierre OPA Esquema C (DX) / Locking systema OPA Schem C	329913	--	1
Kit cerraderos canal OPA / Groove strikers kit OPA	329941	2	2
Kit puntos de cierre OPA / Locking points kit OPA	329942	2	2
Kit cerraderos OPA Esquema C / Strikers kit OPA Scheme C	279846	--	1
Cremona Oscilo Paralela DX / Tilt and slide cremone DX	329922	1*	1*
Cremona Oscilo Paralela SX / Tilt and slide cremone SX	329932	1*	1*
Kit carriles OPA 970mm (1930 mm marco) / Bogie kit OPA 970mm (1930 mm frame)	327342	2*	2*
Kit carriles OPA 1320mm (2630 mm marco) / Bogie kit OPA 1320mm (2630 mm frame)	327362		
Kit carriles OPA 1720mm (3430 mm marco) / Bogie kit OPA 1720mm (3430 mm frame)	327382		
Kit carriles OPA 2040mm (4130 mm marco) / Bogie kit OPA 2040mm (4130 mm frame)	327392		
Juego embellecedores carros y refuerzos OPA / Bogies and reinforcements trim set OPA	327412	2*	2*

(*) Referencias en negro. Para otros acabados, ver páginas de accesorios.

(*) References in black. For other finishings, see accessories pages

Alto min./Min. height 930 mm	Ancho min./Min. width 1080 mm	Peso máx./Max. weight 200 Kg
Alto max./Max. height 2700 mm	Ancho max./Max. width 2000 mm	

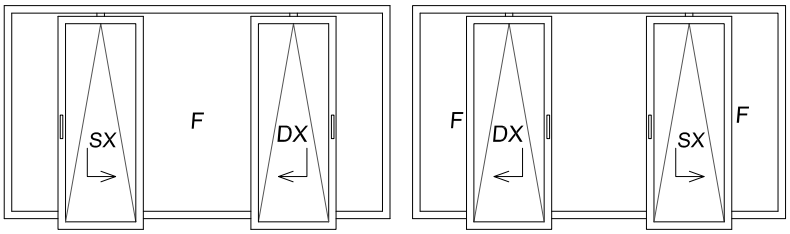

2 HOJAS CON FIJO CENTRAL
2 SASH WITH CENTRAL FIXED

2 HOJAS CON FIJOS LATERALES - ESQUEMA C
2 SASH WITH LATERALS FIXED - SCHEME C

INSTRUCCIONES DE MONTAJE
ASSEMBLY INSTRUCTIONS

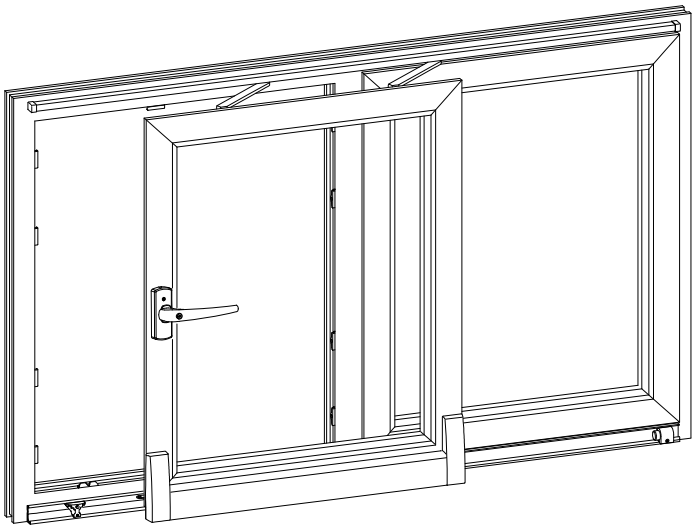

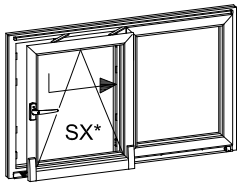

* Versión Izquierda/
Left slide
(apertura a derechas/opens to the right)

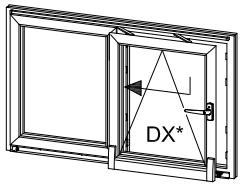

* Versión Derecha/
Right slide
(apertura a izquierdas/opens to left)

Las imágenes de este manual corresponden a la versión de izquierdas.
Para versiones de derechas, las medidas deben aplicarse correspondientemente.

The pictures in this manual belong to the left slide version. For the right slide version, the measures must be applied appropriately.

CONTENIDO/CONTENT

Aplicaciones, abreviaturas/Applications, abbreviations.
Información importante/Important information.
Unidades de embalaje/Packaging units.
Despiece y ubicación de componentes/Quartering and position of the components.
Preparación de la hoja/Preparation of the sash.
Montaje de carros, alineamiento paralelo de carros/Bogie assembly, bogie parallel alignment.
Corte a medida y preparación del cierre central/Cut to size and preparation of the central lock.
Instalación del cierre central/Installation of the central lock.
Montaje de manilla, cerraderos, cerraderos de oscilo, tope para el dispositivo de falsa maniobra y guía/Handle assembly, fasteners, tilt fasteners, end plate for false manoeuvre device.
Montaje del carril superior, carril inferior y perfil cobertor tijeras/Upper rail, bottom rail and cover profile assembly.
Colocación y retirada de hojas/Collocation and removal of the sashes.
Instalación bloque guía y alineación horizontal hoja/Installation of guide block and horizontal sash alignment.
Alineación de soporte de carros, ajuste de altura resalte y dispositivo de seguridad/Bogie support alignment, height adjustment of the projection and security device.
Montaje de topes y perfil cobertor carros/Assembly of end plates and cover profile for bogies.
Sección vertical superior, sección horizontal manilla/Upper vertical section, handle horizontal section.
Sección vertical inferior/Bottom vertical section.
Información para carros tandem TWIN-bogies: Montaje de los carros, alineación horizontal de la hoja, alineación de los carros, activación dispositivo de seguridad e instalación de las tapas/Information for tandem bogies TWIN-bogies: Bogies assembly, horizontal alignment of the sash, bogies alignment, activation of the security device and installation of the caps.

COR 60
Detalles de montaje balconera oscilo-paralela automática

COR 60
Assembly details for automatic tilt and slide balcony

APLICACIONES/APPLICATIONS

Los límites de aplicación citados en estas instrucciones son vinculantes y no se deben sobrepasar.
Se deberá cumplir también con las medidas admisibles, las instrucciones de fabricación y las recomendaciones.
The application limits shown in these instructions are binding and must not be exceeded.
The acceptable measures, the fabrication instructions and the recommendations must also be respected.

OPA HASTA 200 KG/OPA UP TO 200 KG

Alto min./Min. height 930 mm	Ancho min./Min. width 1080 mm	Peso máx./Max. weight 200 Kg
Alto max./Max. height 2700 mm	Ancho max./Max. width 2000 mm	

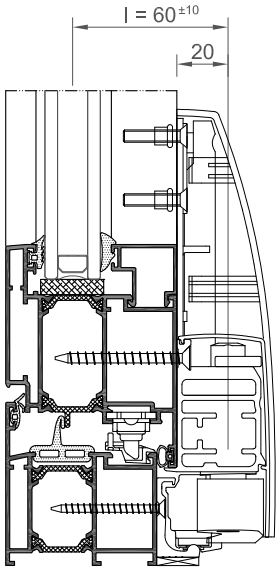

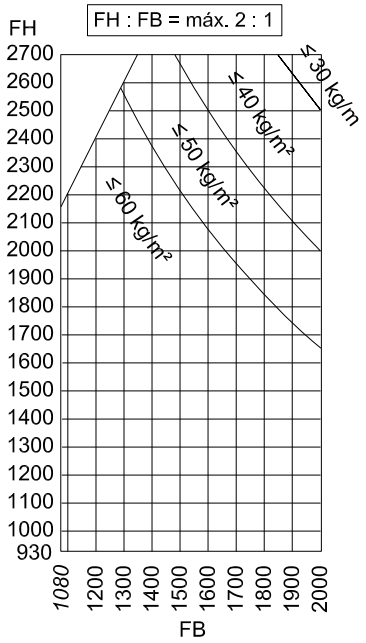

(*) Para pesos de hoja de 160 hasta 200 kg utilizar carros TWIN-bogies. En la secuencia de montaje de los carros hay ilustraciones de ejemplo. Las instrucciones de montaje para carros tandem TWIN-bogies, se encuentran al final del presente documento.
(*) For sashes with weight from 160 to 200 kg use TWIN-bogies. In the assembly sequence for the bogies there are illustrative pictures. The assembly instructions for TWIN-bogies are at the end of this document.

OPA HASTA 160 KG/OPA UP TO 160 KG

Alto min./Min. height 930 mm	Ancho min./Min. width 670 mm	Peso máx./Max. weight 160 Kg
Alto max./Max. height 2700 mm	Ancho max./Max. width 2000 mm	

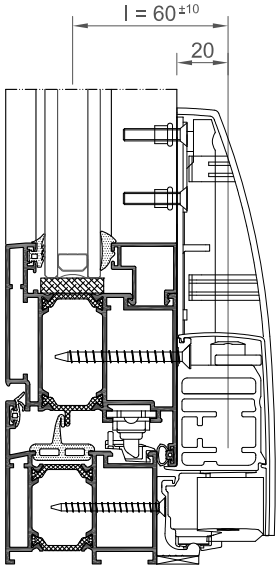

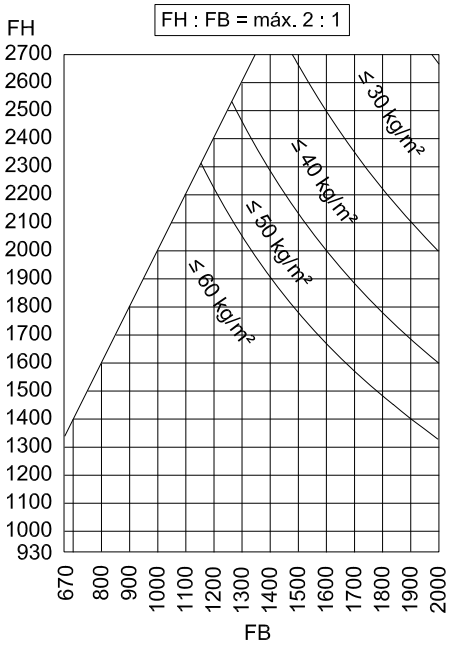

COR 60
Detalles de montaje balconera oscilo-paralela automática

COR 60
Assembly details for automatic tilt and slide balcony

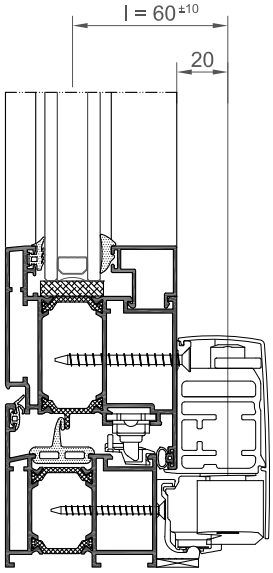

OPA HASTA 100 KG/OPA UP TO 100 KG

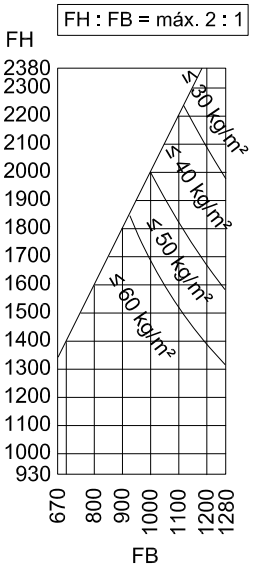

Peso máx./Max. weight
100 Kg

Alto min./Min height 930 mm	Ancho min./Min. width 670 mm
Alto max./Max. height 2380 mm	Ancho max./Max. width 1280 mm

ABREVIATURAS UTILIZADAS EN EL MANUAL/ABBREVIATIONS USED IN THE MANUAL

AG	Cremona de pala/Lever cremone
D	Entrada/Entrance
EG	Cuadradillo/Square
FA	Resalte de hoja/Sash projection
FB	Anchura de hoja/Sash width
FH	Altura de la hoja/Sash height.
G/G1	Medidas relativas a la posición de la manilla/Handle position measures.
GOL	Lado manilla superior, versión izquierda/Upper handle, left version.
GOR	Lado manilla superior, versión derecha/Upper handle, right version.
OKFF	Extremo superior del nivel del suelo acabado/Top edge of the finished ground level.
OL	Lado opuesto manilla superior, versión izquierdas/Upp. handle opposite side, left.
OR	Lado opuesto manilla superior, versión derechas/Upp. handle opposite side, right.

INFORMACIÓN IMPORTANTE/IMPORTANT INFORMATION

– Las velocidades y pares de de apriete indicadas son vinculantes. No pasar los tornillos.
– Al instalar los accesorios, utilice los tornillos entregados con el paquete.
– Todos los accesorios tienen que ser instalados como se describe en estas instrucciones.
– Para calzar los vidrios, por favor respete las directrices técnicas del acristalamiento.
– Colocar el adhesivo de instrucciones en un lugar visible.

– The speed and tightening torque shown are binding, Do not overscrew.
– When installing the accessories, use the screws included in the packaging.
– All the accessories must be installed according to the instructions.
– In order to wedge the glasses, please respect the technical guidelines of the glazing.
– Put the instructions sticker on a visible place.

Adhesivo de instrucciones
Instructions sticker

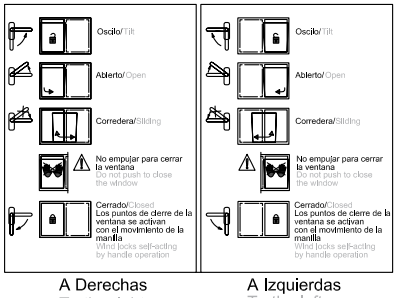

A Derechas
To the right

A Izquierdas
To the left

Tornillos de fijación para accesorios (incluidos con el accesorio)/Clamping screws for accessories (included)

Por accesorio(s)/Per accessory	Número Number	Medida Measure	Diámetro del taladro Diameter of the drill	Llave Key
Carros 1/2 (1a/2a), soporte cobertor de carros/1/2 Bogies, cover bogie support	12 (24)	4.8 x 50	4.2	Torx 25
Carril inferior 37, carril superior 35/Bottom rail 37, upper rail 35	40	3.9 x 45	3.2	Torx 15
Cobertor tijeras 38/Scissors cover 38	10	3.9 x 9,5	3.2	Torx 15
Soporte de carros 3/Bogie support 3	4	M5 x 25	7.1 (para tuerca remachable/for rivet washer	Torx 25
Ángulo de reenvío con tijeras 19/21/Return angle with scissors 19/21	10	M5 x 25	3.5	Torx 25
Unión cremona AG 8/Cremone union AG 8	2	M5 x 8	-	Torx 25
Manilla 203 AG / -S 6/7/Handle 203 AG/ -S 6/7	4 2	4.8 x 50 M5 x 25	4.2 5.2	Torx 25 Torx 25

Todas las medidas de este manual de instrucciones están indicadas en milímetros (mm).

All the measures in this manual are shown in milimetres (mm).

COR 60
Detalles de montaje balconera oscilo-paralela automática

COR 60
Assembly details for automatic tilt and slide balcony

UNIDADES DE EMBALAJE/PACKAGING UNITS

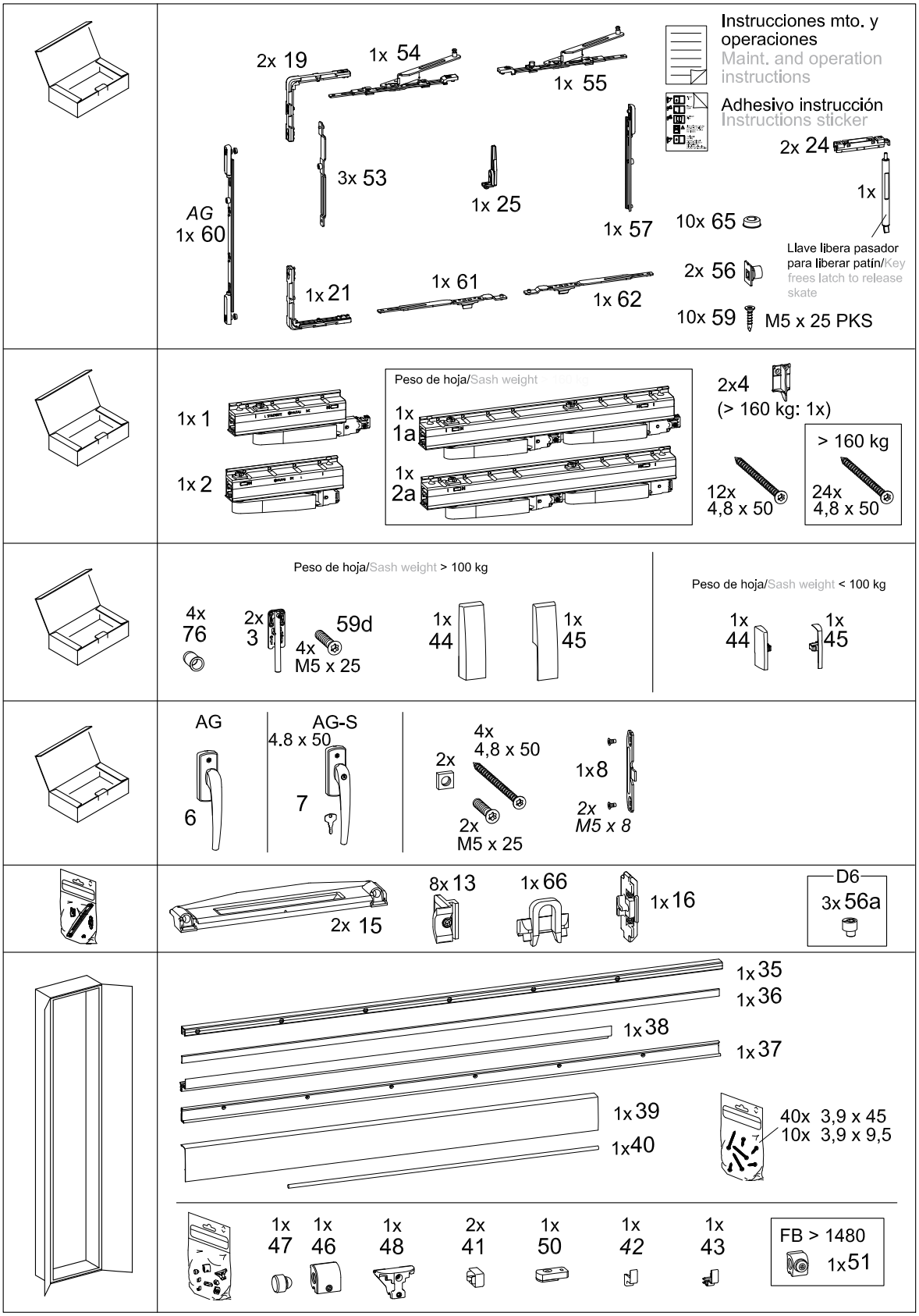

DESPIECE Y UBICACIÓN DE COMPONENTES/QUARTERING AND POSITION OF THE COMPONENTS

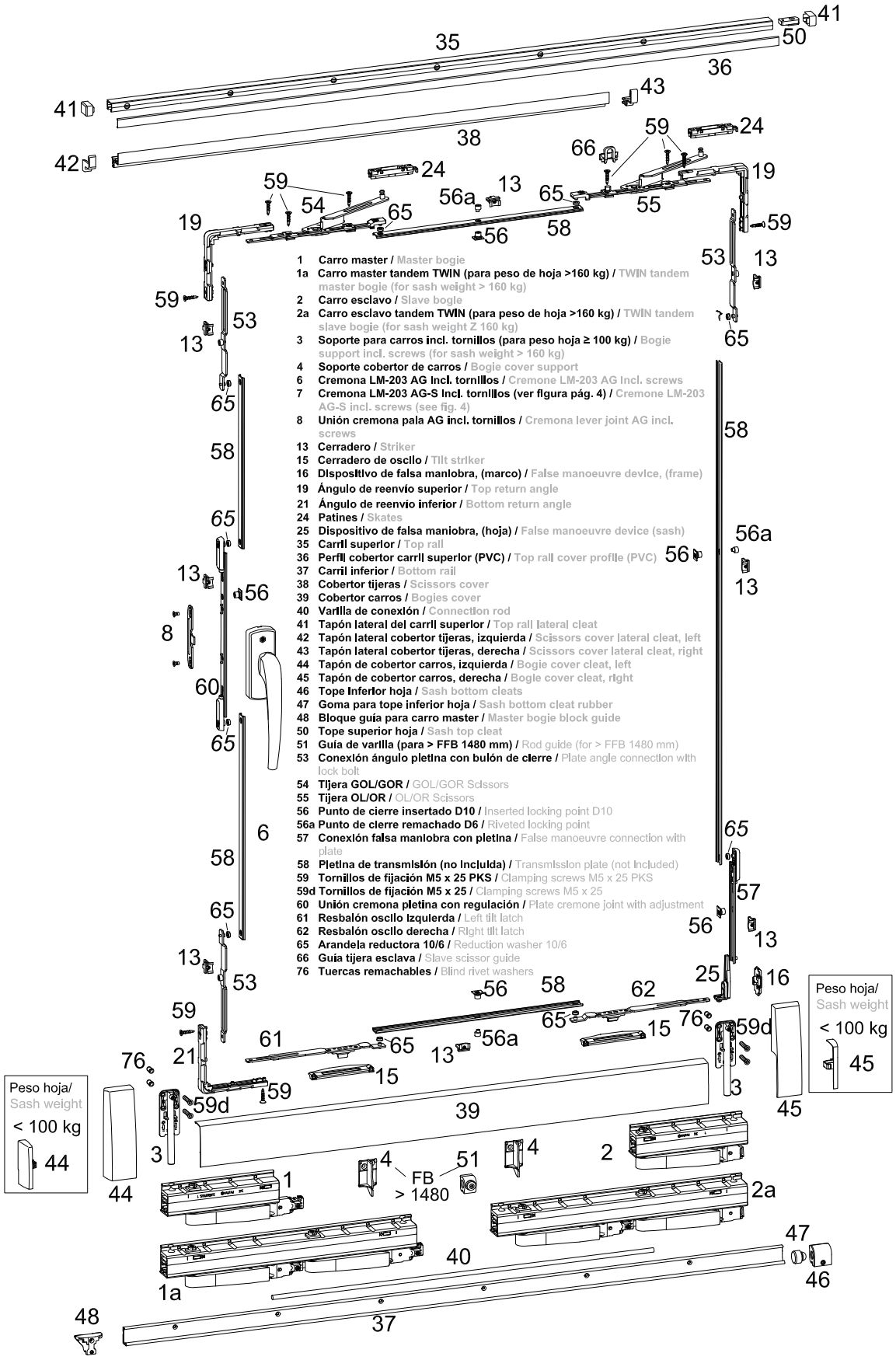

PREPARACIÓN DE LA HOJA/PREPARATION OF THE SASH

Taladros y recorte de la junta/ Drill and trimming of the gasket

A Marcar dimensión G (posición de la manilla) y realizar el mecanizado de la manilla/Mark dimension G (handle position) and prepare handle.

B Recortar junta en el área de ambas tijeras como se ilustra abajo/Trim gasket in the area of both scissors as shown under.

C C.1 Marcar taladros para los carros 1/2 (para carros tandem TWIN 1a/2a consultar pag. finales) y taladrar/Mark drills for bogies $\frac{1}{2}$ (for tandem bogies TWIN 1a/2a consult final pages) and drill.

C.2 Marcar taladros para soporte de refuerzo para carros 3 (para peso de hoja ≥ 100 kg) y taladrar/Mark drills for bogies 3 reinforcement supports (for sash weight ≥ 100 kg) and drill.

D Taladrar agujeros Ø 3.5 mm para el cierre central/Drill Ø 3.5 mm holes for central lock.

E Marcar agujeros para el perfil cobertor de tijeras 38 con una distancia de aprox. 200 mm/Mark holes for cover profile of scissors 38 with an approx. distance of 200 mm.

F Distribuir taladros para el(los) soporte(s) del cobertor carros 4 en posiciones equidistantes de los carros/Assign drills for the support (s) of the bogies cover 4 in equal distances from the bogies.

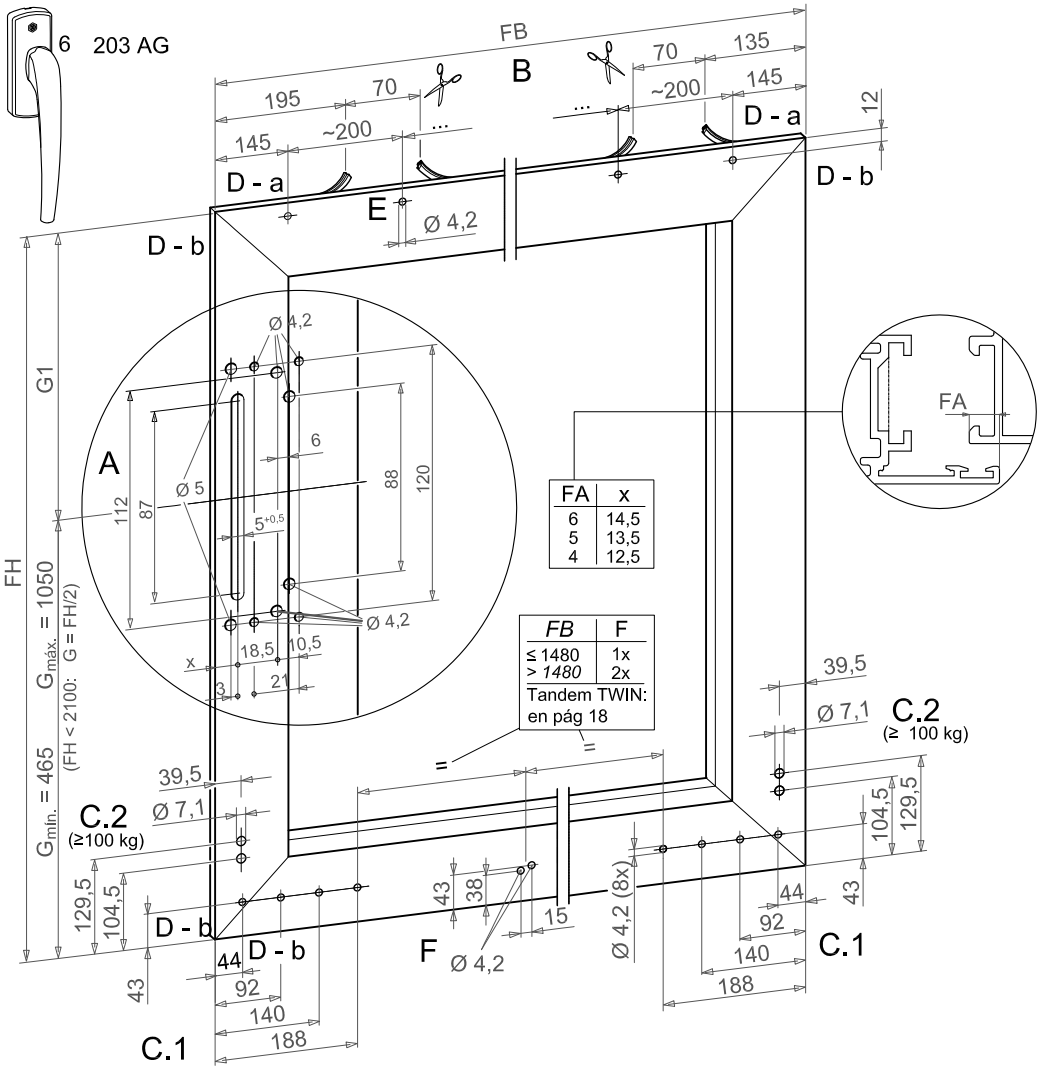

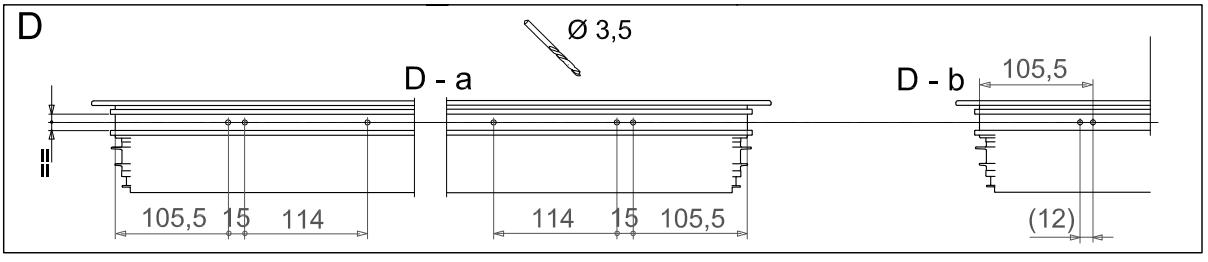

MONTAJE DE LOS CARROS, ALINEAMIENTO PARALELO/BOGIES ASSEMBLY, PARALLEL ALIGNMENT

Montaje de carros - Consulte "Información para carros tandem TWIN-bogies"/Bogies assembly - Consult "Information for tandem bogies TWIN-bogies"

A Fijar los carros 1 y 2 a la hoja con cuatro tornillos 4.8 x 50 cada uno (A.2). Dejar una distancia lateral de10mm al borde exterior de la hoja y asegurar la posición a ras del borde inferior (A.1)/Fix bogies 1 and 2 to the sash with 4 screws 4.8x50 each (A.2). Leave a lateral distand of 10 mm to the edge of the sash and ensure the position skimming the bottom edge

B Distribuir los soportes para el cobertor 4, equitativamente entre los carros y fijarlos con tornillos 4.8 x 50/Distribute the supports for the cover 4, at equal distance from the bogies and fix with screws 4.8x50

C Para pesos de hoja ≥ 100 kg: fijar las tuercas remachables en los agujeros Ø 7 mm. Insertar los refuerzos 3 en los agujeros de los carros y fijarlos con tornillos M5 x 25 (C.1/C.2)/For sashes with a weight ≥ 100 kg: fix rivet screws in the holes Ø 7 mm. Insert the reinforcements 3 in the holes of the bogies and fix with screws M5 x 25 (C.1/C.2)

D Cortar la varilla de conexión 40 a medida de acuerdo con las marcas de los carros (D.1/D.2)/Cut the connection rog 40 according to the marks of th bogies.

E Para FB > 1480: posicionar la guía varilla 51 al centro y fijar con el prisionero (Torx 25, máx. 3 Nm)/For FB < 1480: position the guide rod 51 in the centre and fix with the prisoner.

F Insertar varilla de conexión en lo alojamientos de los carros 2 y 1. Fijar con Torx 25 (máx. 7 Nm); fijar el carro 2 en el lado contrario a la manilla/Insert connection rod in the lodges for the bogies 2 and 1. Fix with Torx 25 (max. 7 Nm); fix to the bogie 2 on the opposite side to the handle

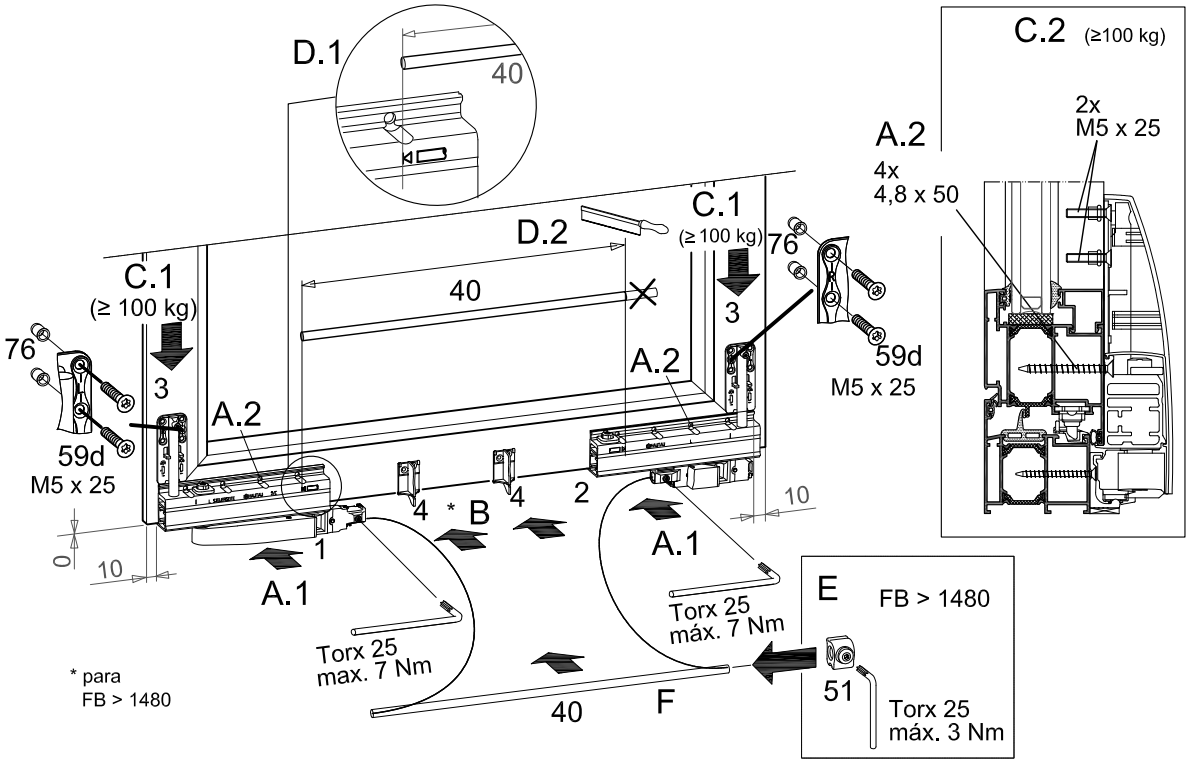

Alineamiento paralelo de carros - Consultar "Información para carros tandem TWIN-bogies"/Bogies parallel alignment - Consult "Information for tandem bogies TWIN-bogies"

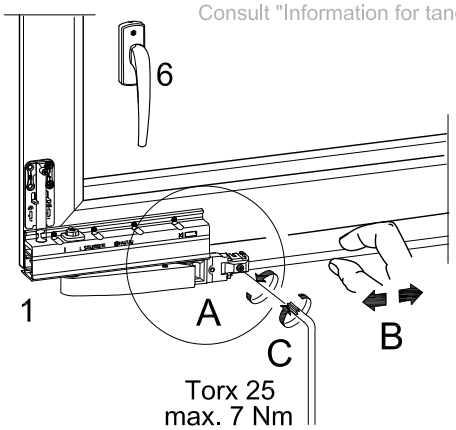

A Aflojar conexión de varilla en el carro 1, lado manilla (Torx 25)/Loosen connection rod in bogie 1, handle side (Torx 25)

B Moviendo la varilla de conexión de izquierda a derecha, mover el carro posterior 2 paralelo al carro 1 del lado manilla (figura 1)./Moving the connection rod from left to right, move rear bogie 2 parallel to bogie 1 (figure 1)

C Volver a apretar firmemente la conexión de la varilla del carro 1, lado manilla (Torx 25, máx. 7 Nm)/Tighten the connection rod again to bogie 1 (Torx 25, max. 7 Nm)

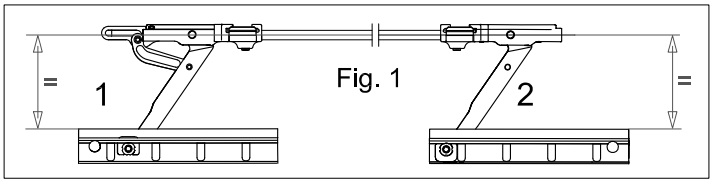

CORTE A MEDIDA Y PREPARACIÓN DEL SISTEMA DE CIERRE/CUT TO SIZE AND PREPARATION OF LOCKING SYSTEM

A Corte de pletinas 58 (A.1 ... A.5). *Formulas calculadas para solape FA=6/Plate cutting 58 (A.1...A5). *Formulas calculated for overlap FA=6

B Mecanice los taladros (Ø 6.1 mm)/Prepare the drills (Ø 6.1 mm)

C Preste atención en la orientación de los puntos de cierre, que debe de ser la misma (figura X). (C.1 ... C.5). Remache los bulones D6 firmemente 56a (figura Z)/Pay attention to the orientation of the locking points, which must be the same (figure X). (C.1...C.5). Rivet the bolts D6 firmly 56a (figure Z)

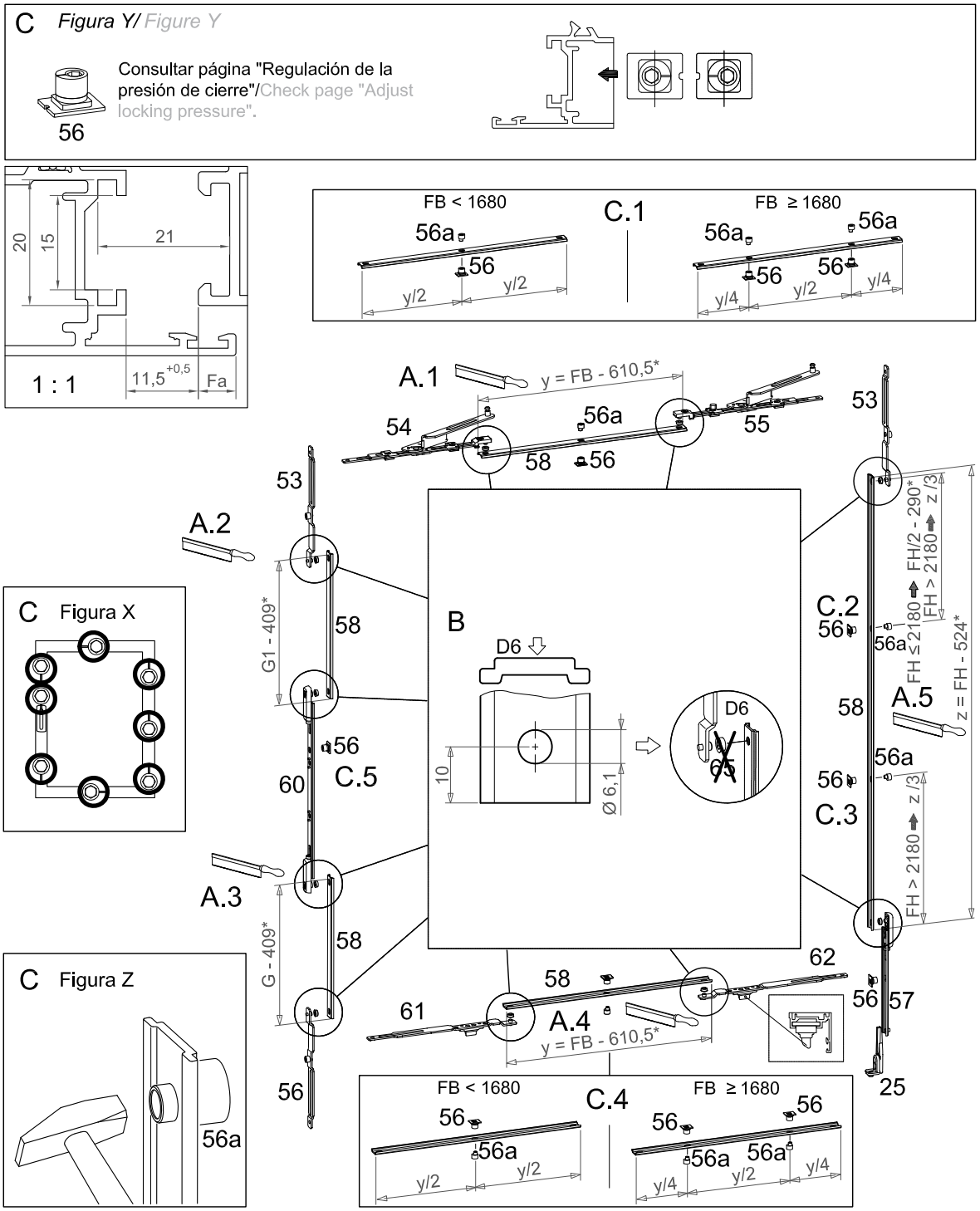

INSTALACIÓN DEL SISTEMA DE CIERRE/INSTALLATION OF LOCKING SYSTEM

A Realice las conexiones del sistema de cierre siguiendo los pasos y deslizándonos por la canal del herraje de la hoja/Connect the locking system following the steps and along the hardware groove of the sash

B Instale el sistema de falsa maniobra 25/Install the false manoeuvre system 25

C Colocar la pala de la manilla AG 8 en la base de la manilla y fijar, conectándola con la unión cremona 60/Fit the lever of the handle AG8 on the handle base and fix, connecting it to the cremone 60.

D Prestar atención al igual alineamiento de las tijeras/The scissors must be aligned.

E Fije el sistema de cierre con tornillos de fijación M5 x 25 PKS 59. Chequear el correcto funcionamiento/Fix the locking system with clamping screws M5 x 25 PKS 59. Check if it works.

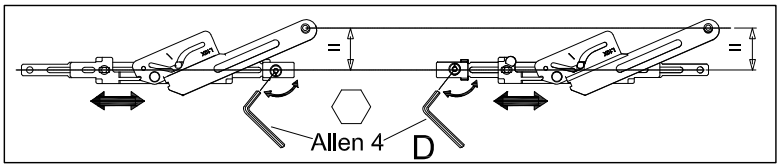

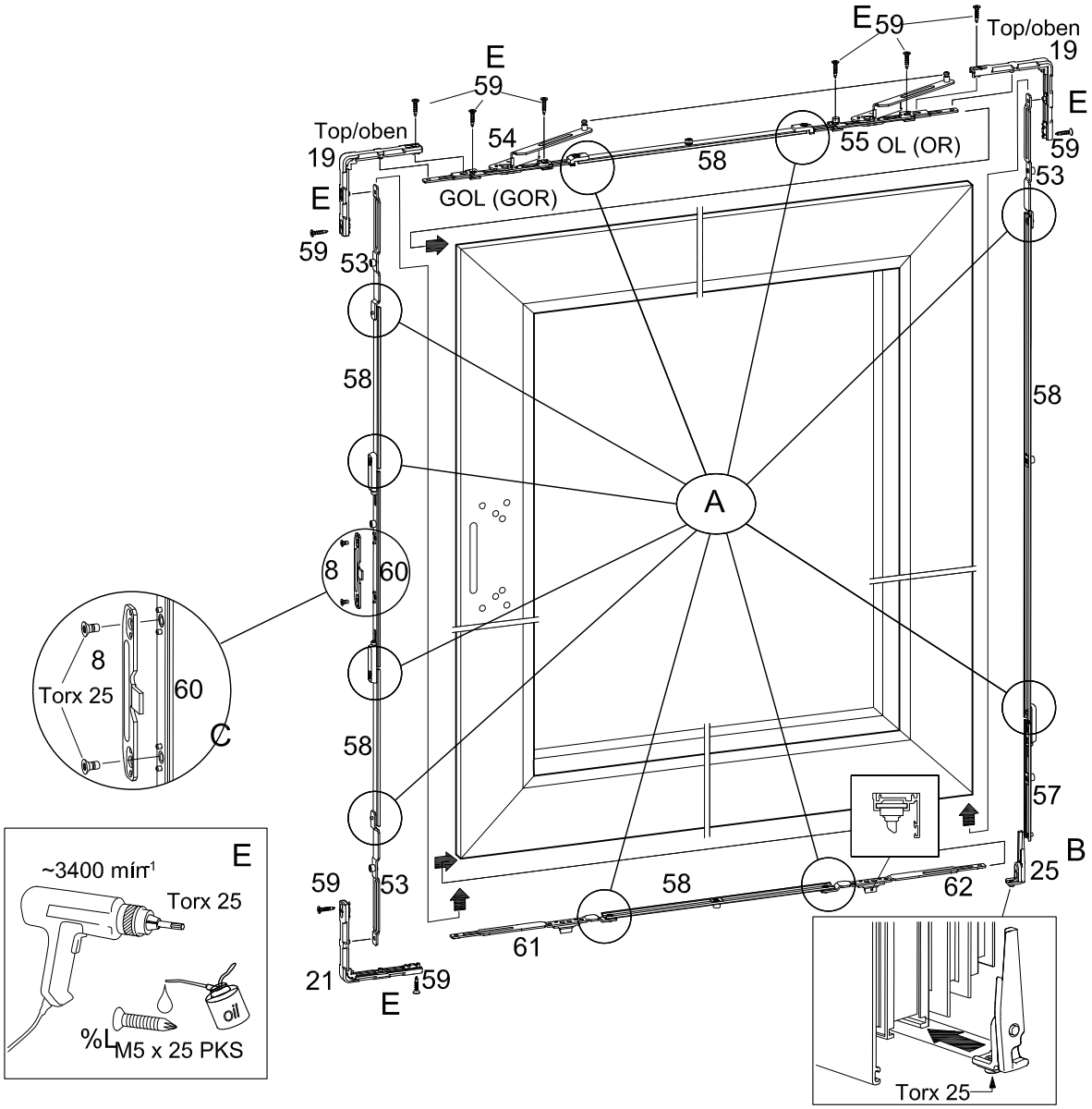

MONTAJE MANILLA AG, CERRADEROS, CERRADERO FALSA MANIOBRA Y GUIA/
HANDLE AG,STRIKERS, FALSE MANOEUVRE STRIKER AND GUIDE ASSEMBLY

Montaje de la manilla AG/Handle AG assembly

A Montar la manilla 203AG 6/7, girar aprox.60° contando desde la vertical y fijar con tornillos 4.8x50 (4x) y M5x25 con las tuercas cuadradas/Assemble handle 203AG 6/7, turn approx. 60° from the vertical and fix with screws 4.8x50 (4x) and M5x25 with square washers.

B Asegúrese de que la manilla se puede mover fácilmente. (suena click OK?) Verificar sistema de cierre/Ensure the handle can move easily (click sounds OK?). Verify locking system.

C Colocar el escudo en posición B y clipar a la cala de la manilla en posición C/Put shield in position B and clip to the handle in C.

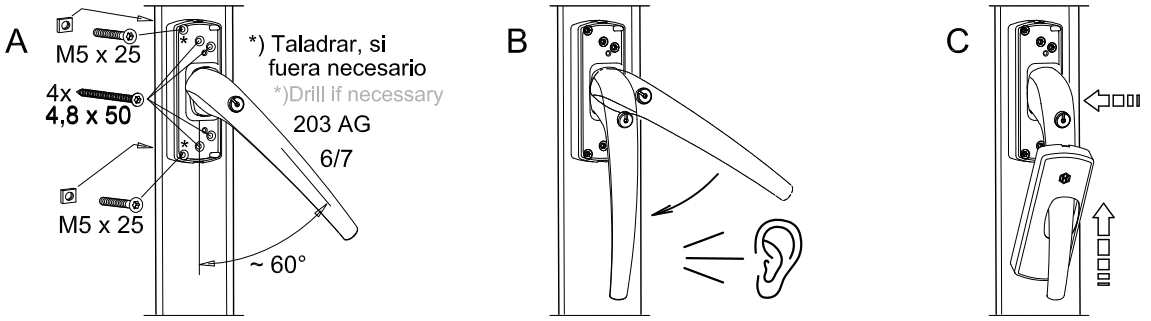

Secuencia de montaje en marco/ Assembly sequence on frame.

A.1 Fijar cerraderos 13[1] Fix strikers 13 [1]

A.2 Fijar cerraderos oscilo 15 Fix tilt strikers 15

A.3 Montar cerradero de falsa maniobra 16 Assemble F.M. striker

A.4 Fijar guía para tijera esclava 66. Fix guide for scissor slave 66.

[1] Posiciones (*) solo validas para
[1] Positions (*) only valid for
FH ≤ 2180 mm
FB ≤ 1680 mm.

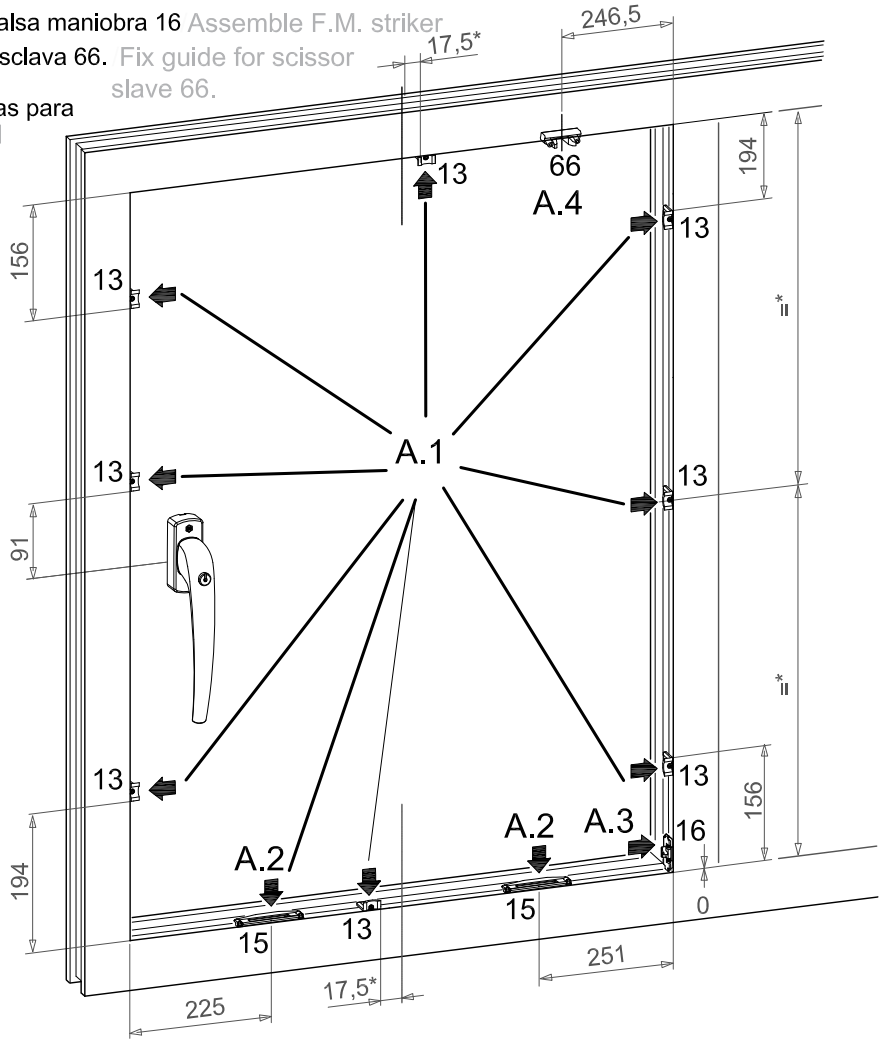

COR 60
Detalles de montaje balconera oscilo-paralela automática

COR 60
Assembly details for automatic tilt and slide balcony

MONTAJE DEL CARRIL SUPERIOR/INFERIOR Y PERFIL COBERTOR TIJERAS/
TOP/BOTTOM RAIL AND SCISSOR CAP PROFILE ASSEMBLY

Montaje del carril superior en el marco/Assembly of top rail on the frame

A Longitud total del perfil 35: distancia entre exterior de la hoja corredera y exterior de hoja fija menos 8 mm/Profil total length 35: distance between outer part of sliding sash and outer part of fixed sash less 8mm

B Fijar el carril con tornillos 3.9 x 45, como se ilustra/Fix rail with screws 3.9 x 45, as shown

C Cortar el perfil cobertor del carril superior 36 de acuerdo a la medida del perfil y clipar sobre este mismo/Cut cap profile of the top rail 36 according to the measure of the profile and clip.

D Insertar lateralmente los patines 24 para tijeras en el carril superior. Cuidado, el botón de seguridad debe permanecer fuera (como se entrega)/Skates 24 must be inserted laterally in top rail. Careful, the security button must stay out (as supplied)

Montaje del carril inferior en el marco/Assembly of top rail on the frame

E Acortar el carril 37 (lado contrario manilla) hasta que el borde quede a línea con las esquinas de las hojas/Shorten rail 37 (oppsoite side of the handle) until the edge is lined with the corners of the sashes.

F Fijar el carril inferior al marco a 35 mm desde el borde de la hoja hasta la parte inferior del carril. Use tornillos 3.9 x 45 (fig. 1). En caso de hojas > 160 kg, visibles deformaciones o inusuales (también audibles) ruidos en la zona del carril inferior, se previenen con un calzando en continuo (en el sitio) el carril inferior para mejorar el reparto de la carga (fig. 2)/Fix bottom rail to the frame at 35^{+2} mm from the edge of the sash to the bottom part of the rail. Use screws 3.9 x 45 (fig. 1). If sashes > 160 kg, visible deformations or unusual (also perceptible) noises in the bottom rail area, they are prevented with a continuos wedging (in the place) on the bottom rail to improve the share of the weight)

Montaje del perfil cobertor tijeras en la hoja/Assembly of the scissor cap profile on the sash.

G Longitud del perfil cobertor tijeras 38: hoja menos 8 mm (G.1). Fijar centrado en la hoja con 3.9 x 9.5 (G.2)/Scissor cap profile length 38: sash less 8 mm (G.1). Fix centred in the sash with 3.9 x 9.5 (G.2)

H Colocar las tapas izquierda 42 y derecha 43 en los finales del perfil (H.1/H.2)/Fit left 42 and right 43 caps on the end of the profile.

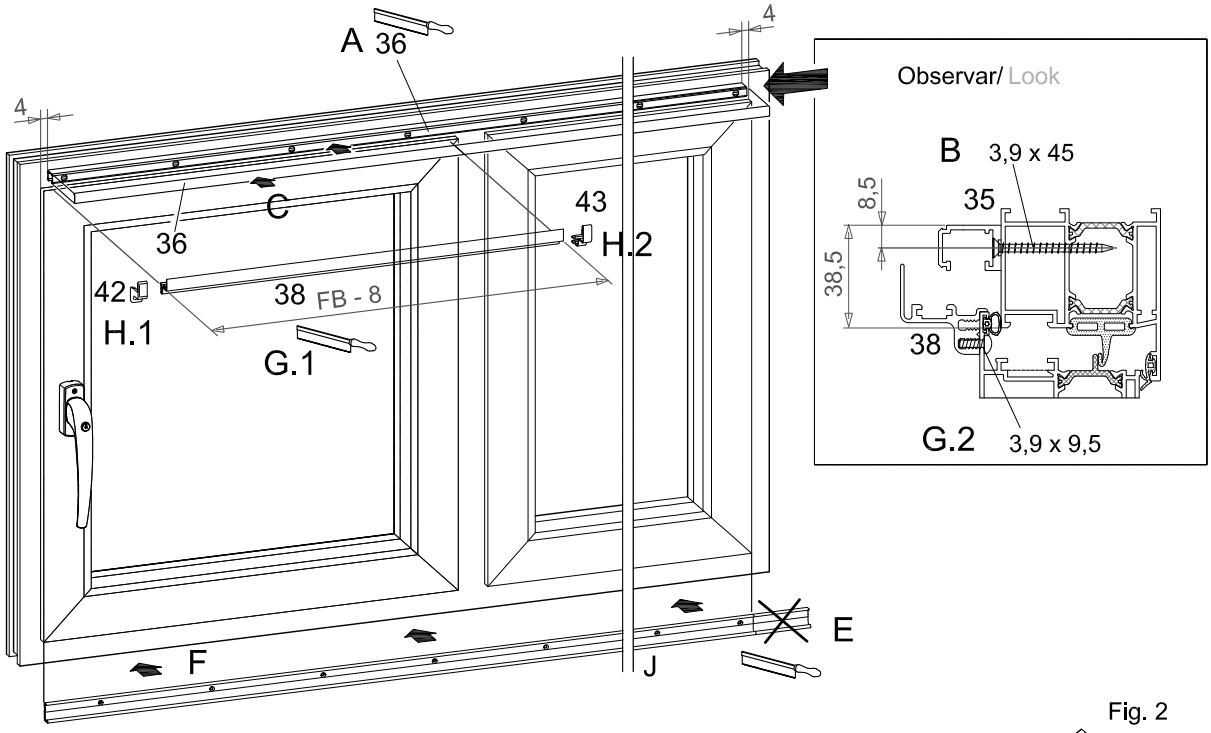

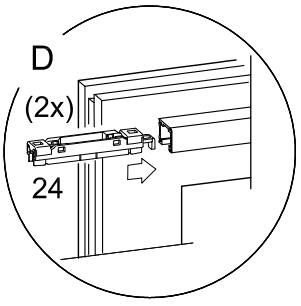

F Fig. 1

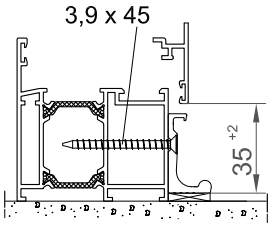

Fig. 2

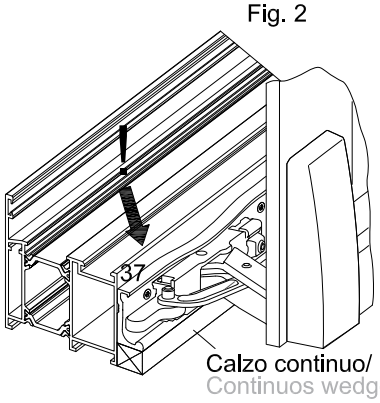

COLOCACIÓN Y RETIRADA DE LAS HOJAS/COLLOCATION AND REMOVAL OF THE SASHES

Colocación de hojas sobre el carril inferior/Collocation of sashes on bottom rail

A Coloque la manilla en posición corredera (A.1). Levante ligeramente la hoja en posición oblicua y colóquela con los carros sobre la pista del carril inferior 37 (A.2). Verificar la posición de los carros deslizando la hoja/Place handle on sliding position (A.1). Lift the sash and put in oblique position and fit it with the bogies on the bottom rail 36 (A.2)

Conexión de las hojas con el carril superior/Connection of the sashes with top rail

B Insertar los tetones de las tijeras en los orificios centrales de los patines (suena click). Correcta posición de los bulones anclados en los patines (2)./Insert tetons of the scissors in the central holes of the skates (a click is heard). Correct position of the bolts anchored in the skates.

C En caso de instalación correcta, los botones de seguridad deben estar bloqueados, en posición enrasada/In the case of a correct installation, the security button must be blocked, in flush-mounted position.

D ⚠ Atención: Si los bulones de las tijeras no han enganchado de forma segura en los patines, la hoja no esta protegida frente a descuelgues. Como consecuencia, pueden producirse daños y lesiones graves. Es obligatorio verificar el correcto enganche tirando y empujando hacia abajo de las tijeras/Attention: If the bolts of the scissors have not been attached safely to the skates, the sash will not be protected against unhanging. As a consequence, there can be damages and serious injuries. It is mandatory to verify the correct attachment pulling and pushing the scissors downwards.

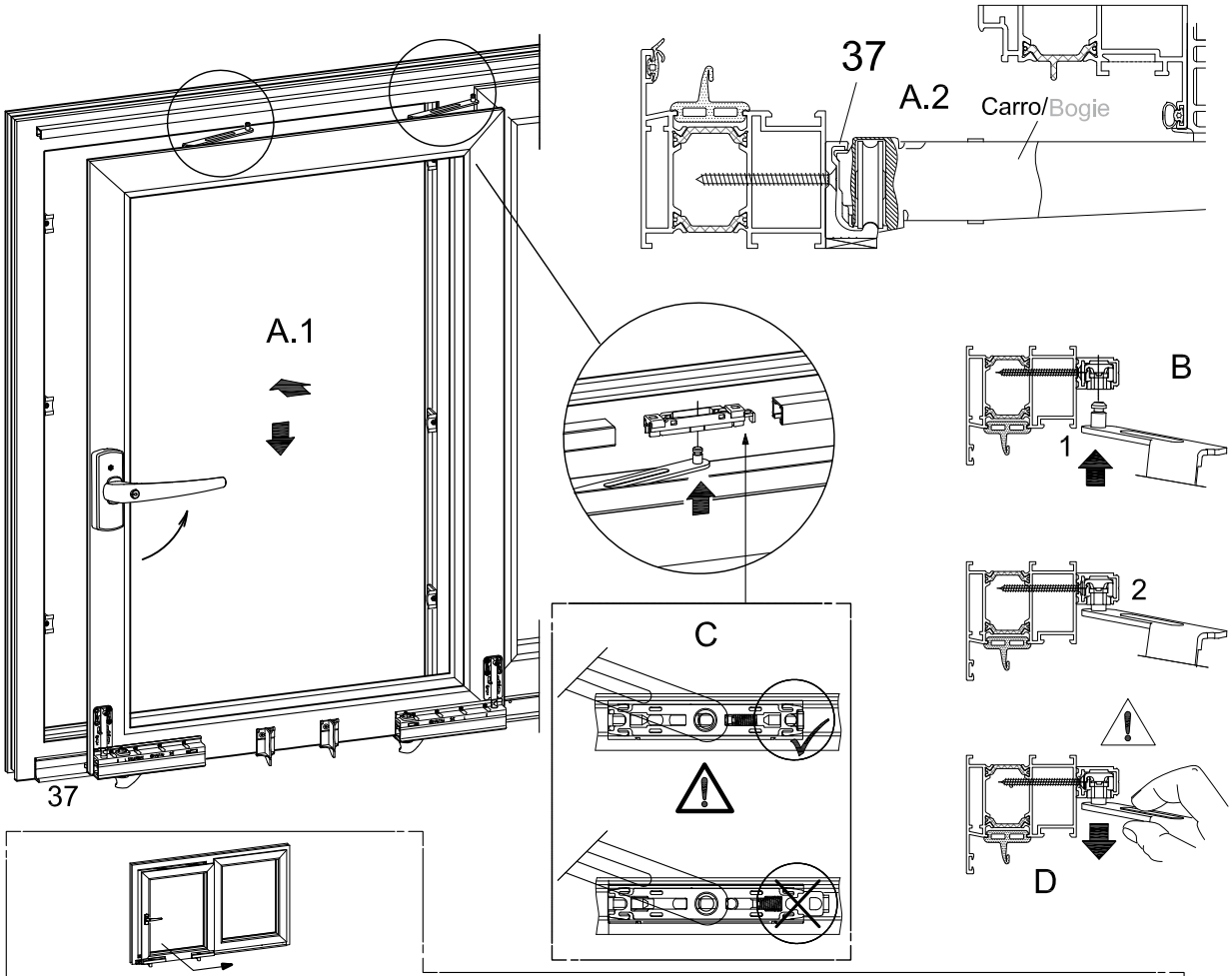

Información importante sobre el desmontaje de la hoja/Important information about disassembling the sash.

Abrir la hoja. Llevar el seguro del carro a posición de desbloqueado (ver página - "Dispositivo de seguridad del carro", posición 3)/Open the sash. Move the bogie to unblocked position (see page - "Security device of the bogie"

Presionar el pasador de desbloqueo desde abajo en la abertura del patín, al lado del botón de seguridad (1). Mover botón de seguridad lateralmente con el pasador hacia el exterior (2). Presionar el bulón de la tijera hacia abajo para liberar el patín (3). Repetir el proceso con el segundo patín. Inclinar ligeramente la hoja y sacarla del carril guía/Press the unblocking latch from the bottom in the opening of the skate, next to the security button (1). Move the security button laterally with the latch outwards (2). Press the bolt of the scissor downwards to release the skate (3). Repeat the process with the second skate. Tilt the sash slightly and remove it from the guide rail.

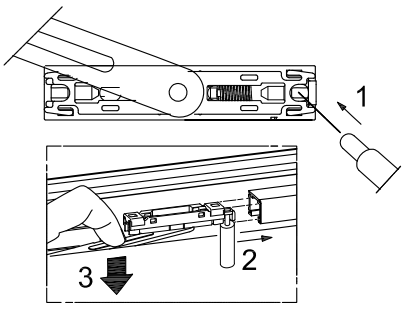

(*) incluido en el kit base (*) Included in base kit

INSTALACIÓN DEL BLOQUE GUÍA, ALINEACIÓN HORIZONTAL DE LA HOJA/ INSTALLATION OF GUIDE BLOCK HORIZONTAL ALIGNMENT OF THE SASH

Instalación del bloque guía/Installaton of the block guide

A Deslizar el bloque guía 48 por el lado de la manilla a una distancia de aprox. 78 mm desde el borde exterior del perfil. Apretar ligeramente con un tornillo (Torx 25, max. 7 Nm)/Slide the guide block 48 by the side of the handle at an approx. distance of 78 mm from the outer edge of the profile. Tighten slightly with a screw (Torx 25, max. 7 Nm).

B Poner hoja en oscilo y controlar la medida del herraje en ambos lados (11,5). Recoloque el bloque guía si fuera necesario/Tilt the sash and control the measure of the hardware on both sides ($11{,}5^{+0{,}5}$). Replace the guide block if necessary.

C 1. Apriete el tornillo superior firmemente al bloque guía (Torx 25, max. 4 Nm)/Tighten the top screw firmly to the guide block (Torx 25, max. 4 Nm)
2. A continuación apriete el tornillo de la parte inferior (Torx 25, max. 2 Nm)/Afterwards, tighten the screw to the bottom part.

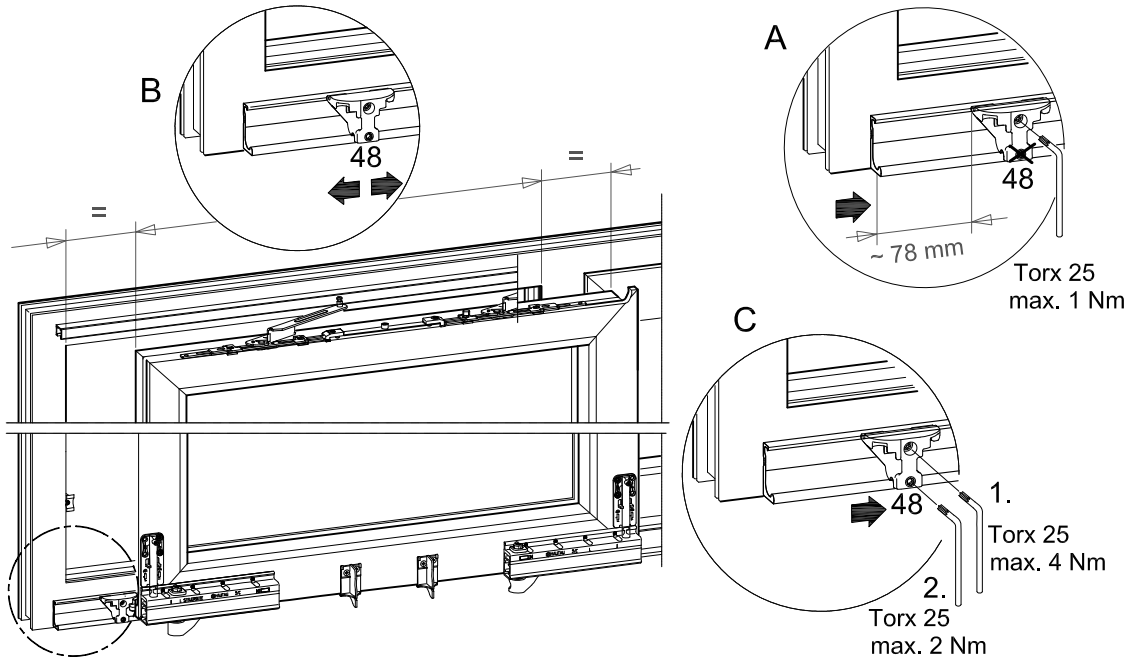

Alineamiento horizontal de la hoja - Consultar la información de los carros tandem TWIN-bogies/Horizontal alignment of the sash - Consult information of the tandem bogies TWIN-bogies.

A Verifique la distancia arriba y abajo en ambos lados (no mostrado)/Verify the top and bottom distance at both sides.

B Retire los bloqueos de los tornillos de regulación/Remove the blockings of the adjustment screws.

C Eleve los carros con los tornillos de ajuste (Torx 40) para alinear la hoja/Lift the bogies with adjustment screws.

D Poner los bloqueos de tornillos de ajuste; si fuera preciso, corregir orientación de tornillos de ajuste antes/Place the blockings of the adjustment screws; if necessary, correct the orientation of the adjustment screws.

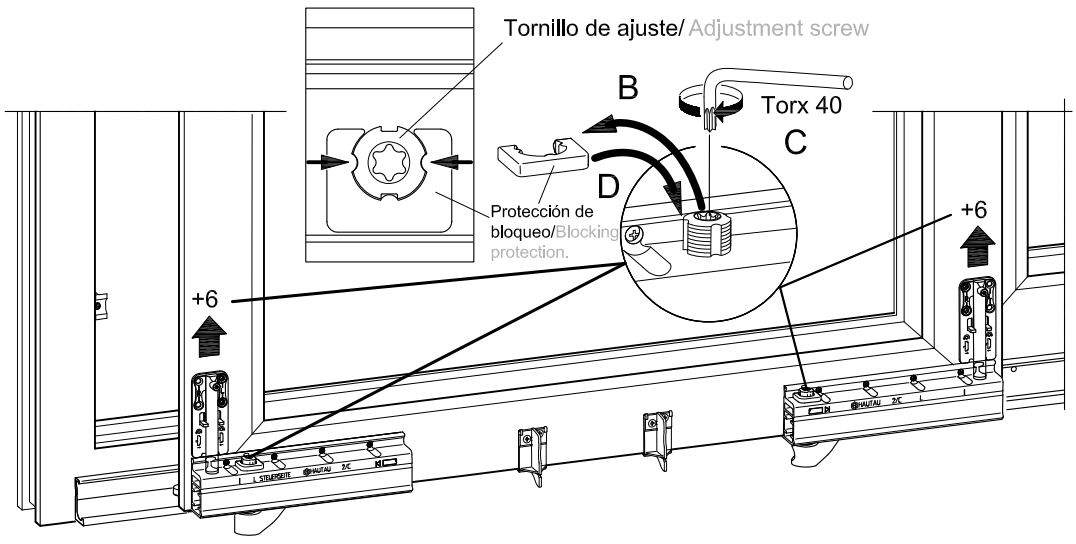

ALINEACIÓN SOPORTE PARA CARROS, AJUSTE ALTURA DE RESALTE Y DISPOSITIVO SEGURIDAD
ALIGNMENT SUPPORT FOR BOGIES, HEIGHT ADJUSTMENT OF PROJECTIONAND SECURITY DEVICE

Alineación soporte para carros/Alignment support for bogies
(Optimiza una entrada fácil de hoja en marco)/
(Optimizes an easy entry for the sash into the frame)

A Para facilitar la entrada de la hoja/To facilitate entry of the sash
B Para facilitar la apertura de la hoja/To facilitate the opening of the sash

Nota importante/Important note
Ambos soportes deben de ser ajustados solamente en la misma dirección A, (partiendo del ajuste original)/Both supports must be adjusted only in the same direction A.

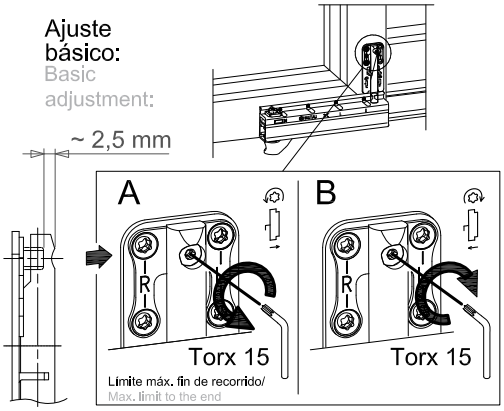

Si el ajuste en dirección A es excesivo, dependiendo del perfil y el peso de la hoja, los carros podrían arrastrar en vez de rodar. En dicho caso ambos soportes tienen que ajustarse según B, hasta que los carros rueden sin arrastrar/If the adjustment in direction A is excessive, depending on the profile and the weight of the sash, the bogies could drag along instead of rolling. In such a case both supports must be adjusted according to B, until the bogies roll without dragging.

Ajuste de la altura del resalte (presión de cierre de la hoja)/
Adjustment of the projection height (closing pressure of the sash)

Controlar el comportamiento de cierre de las hojas. Ajustar altura resalte (X) por medio de la llave allen 4/Control the behaviour ot the closing of the sashes. Adjust the projection height (X) through the allen key 4

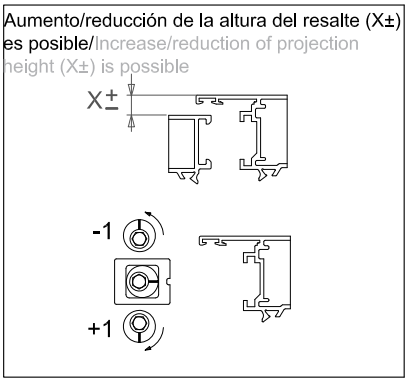

Activar dispositivo de seguridad de los carros-Consulten “Información carros tandem TWIN”/Activate security device of the bogies-Consult "Information of tandem bogies TWIN"

Mover el dispositivo de seguridad del carro (1) en ambos carros hasta que enganchen en la posición mostrada (2)/Move security device of the bogie (1) in both bogies until they are attached in the position shown (2).

Precaución: si el dispositivo de seguridad del carro no se bloquea correctamente o no se queda en la posición que se muestra, la hoja no esta asegurada En consecuencia podrían producirse heridas graves
Caution: if the security device of the bogie does not block correctly or does not stay in the position shown, the sash is not secured.

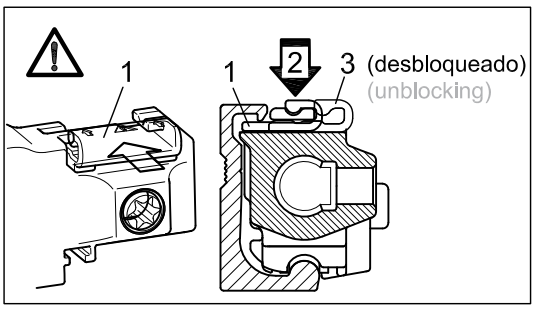

MONTAJE DE TOPES Y PERFIL COBERTOR CARROS/ASSEMBLY OF END PLATES AND BOGIES CAP PROFILE

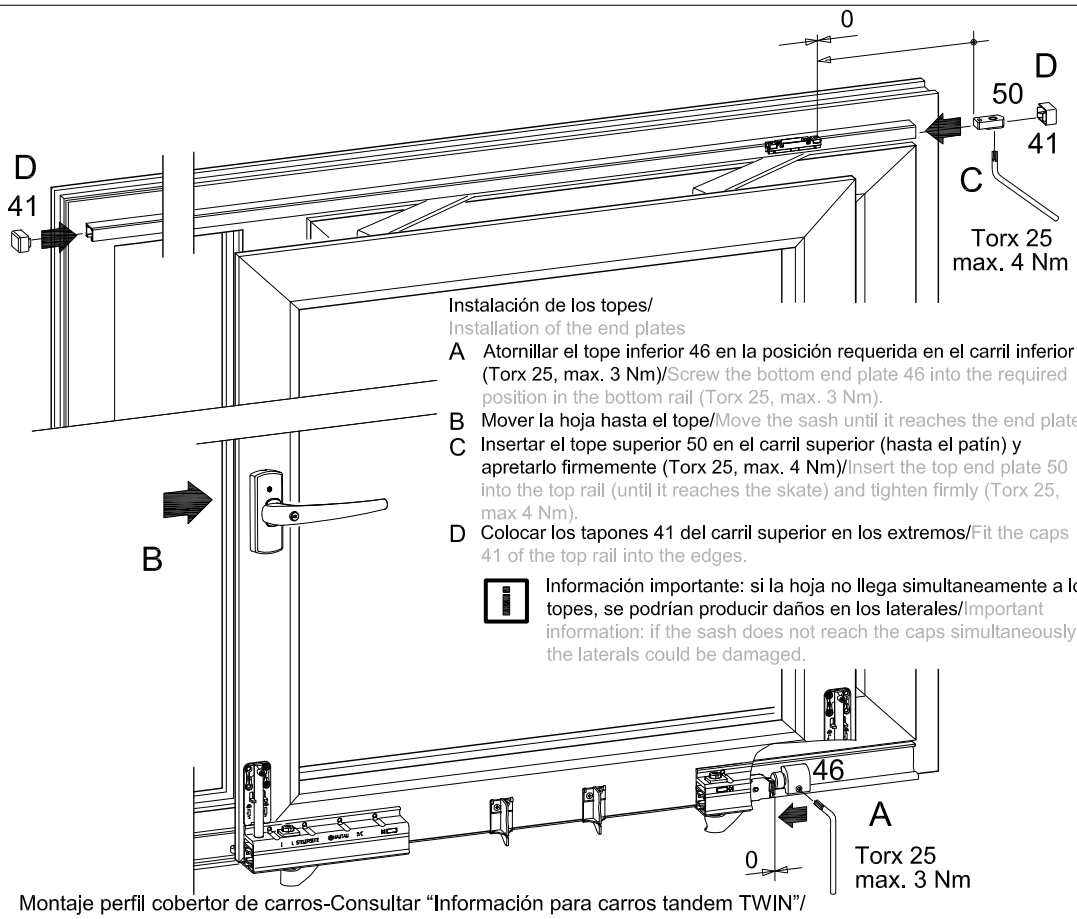

Instalación de los topes/
Installation of the end plates

A Atornillar el tope inferior 46 en la posición requerida en el carril inferior (Torx 25, max. 3 Nm)/Screw the bottom end plate 46 into the required position in the bottom rail (Torx 25, max. 3 Nm).

B Mover la hoja hasta el tope/Move the sash until it reaches the end plate.

C Insertar el tope superior 50 en el carril superior (hasta el patín) y apretarlo firmemente (Torx 25, max. 4 Nm)/Insert the top end plate 50 into the top rail (until it reaches the skate) and tighten firmly (Torx 25, max 4 Nm).

D Colocar los tapones 41 del carril superior en los extremos/Fit the caps 41 of the top rail into the edges.

Información importante: si la hoja no llega simultaneamente a los topes, se podrían producir daños en los laterales/Important information: if the sash does not reach the caps simultaneously, the laterals could be damaged.

Montaje perfil cobertor de carros-Consultar “Información para carros tandem TWIN”/
Assembly of the cap profile of bogies-Consult "Information for tandem bogies TWIN"

A Cortar el perfil cobertor 39 a medida/Cut cap profile 39 to size
Hojas con soporte de carros 3: cortar por las marcas de los carros/Sashes with support for bogies3: cut along the marks.
Hojas sin soporte de carros: cortar por el borde exterior de los carros/Sashes without support for bogies: cut along the outer edge of the bogies.

B Alinear el perfil cobertor con la marca de los carros (o bordes exteriores de los carros) y clipar sobre los carros así como sobre el soporte(s) intermedio(s) 4 del cobertor/Align the cap profile with the mark of the bogies (or outer edges of the bogies) and clip over the bogies as well as over the intermediate support(s) 4 of the cap.

C Hojas con soporte de carros 3: Clipar tapón inf. izdo. 44 y tapón inf. decho. 45 a soporte carro 3/Sashes with support of bogies 3: Clip bottom left cap 44 and bottom right cap 45 to the bogie support 3.
* Hojas sin soporte de carros: Clipar tapón inf. izdo. 44 y tapón inf. dcho. 45 en los laterales del perfil cobertor. Cliparlos después dentro del carro/Sashes without support for bogies: Clip the bottom left cap 44 and bottom right cap 45 into the laterals of the cap profile.

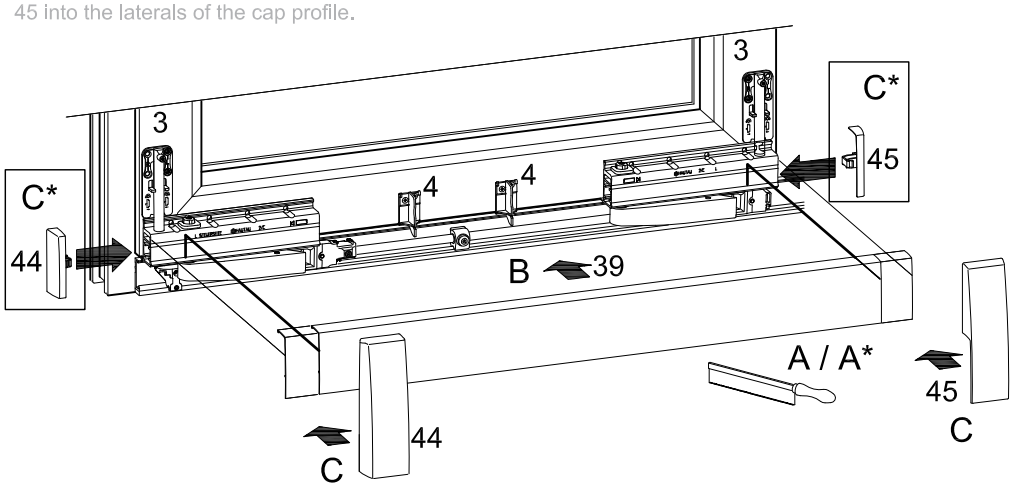

SECCIÓN VERTICAL SUPERIOR, SECCIÓN HORIZONTAL DE LA MANILLA AG
TOP VERTICAL SECTION, HORIZONTAL SECTION OF THE HANDLE AG

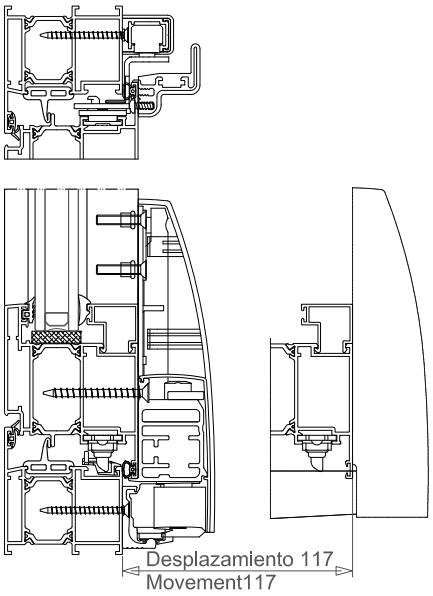

Sección horizontal de la manilla AG/
Horizontal section of the handle AG

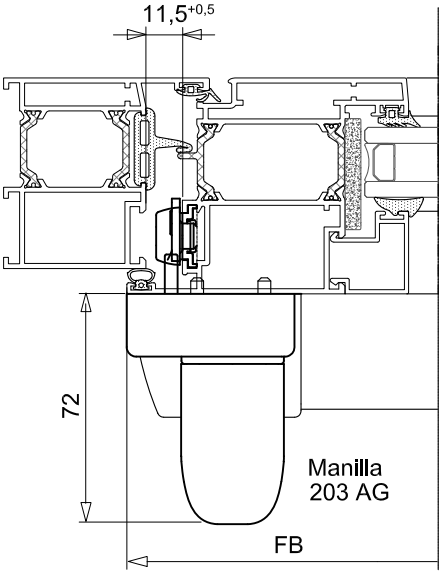

Sección vertical superior
Top vertical section
Escala 1:1
Scale 1:1

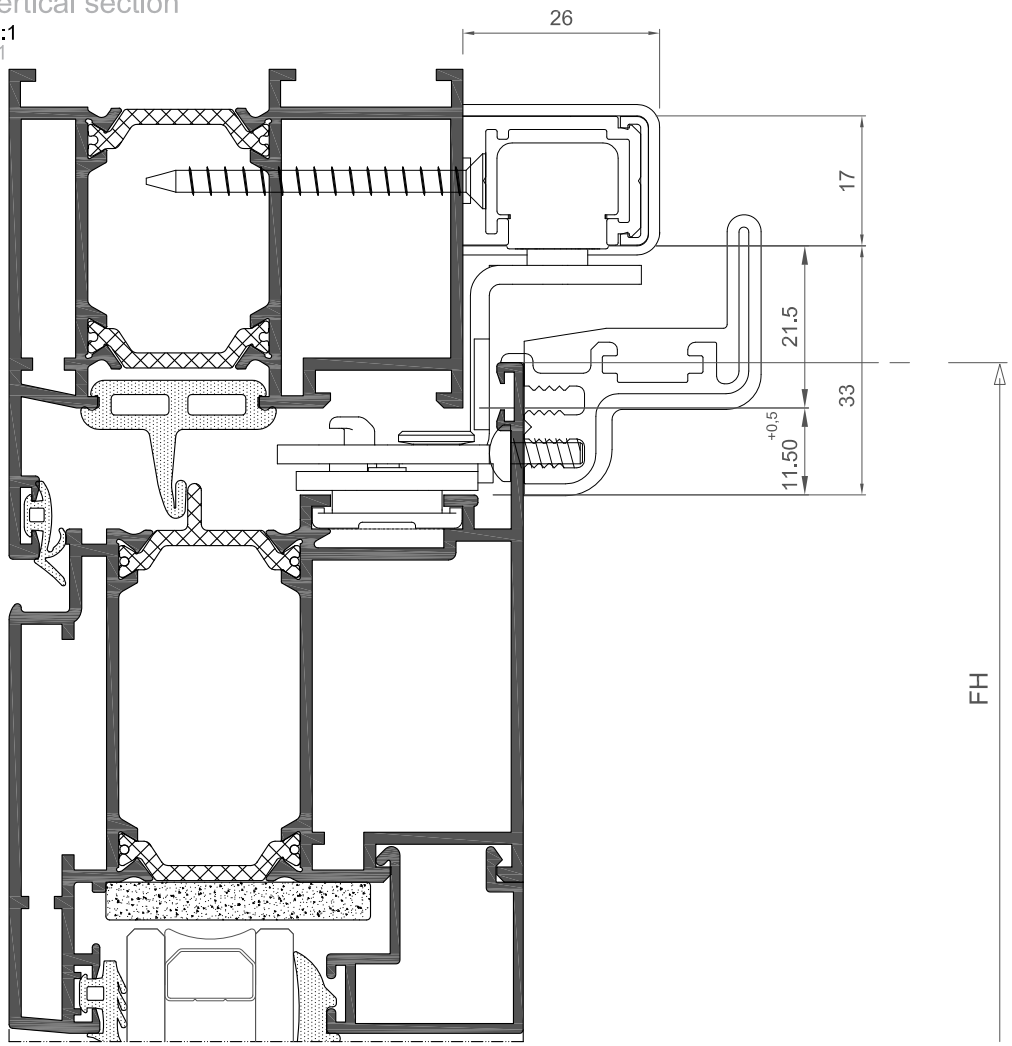

SECCIÓN VERTICAL INFERIOR/ BOTTOM VERTICAL SECTION

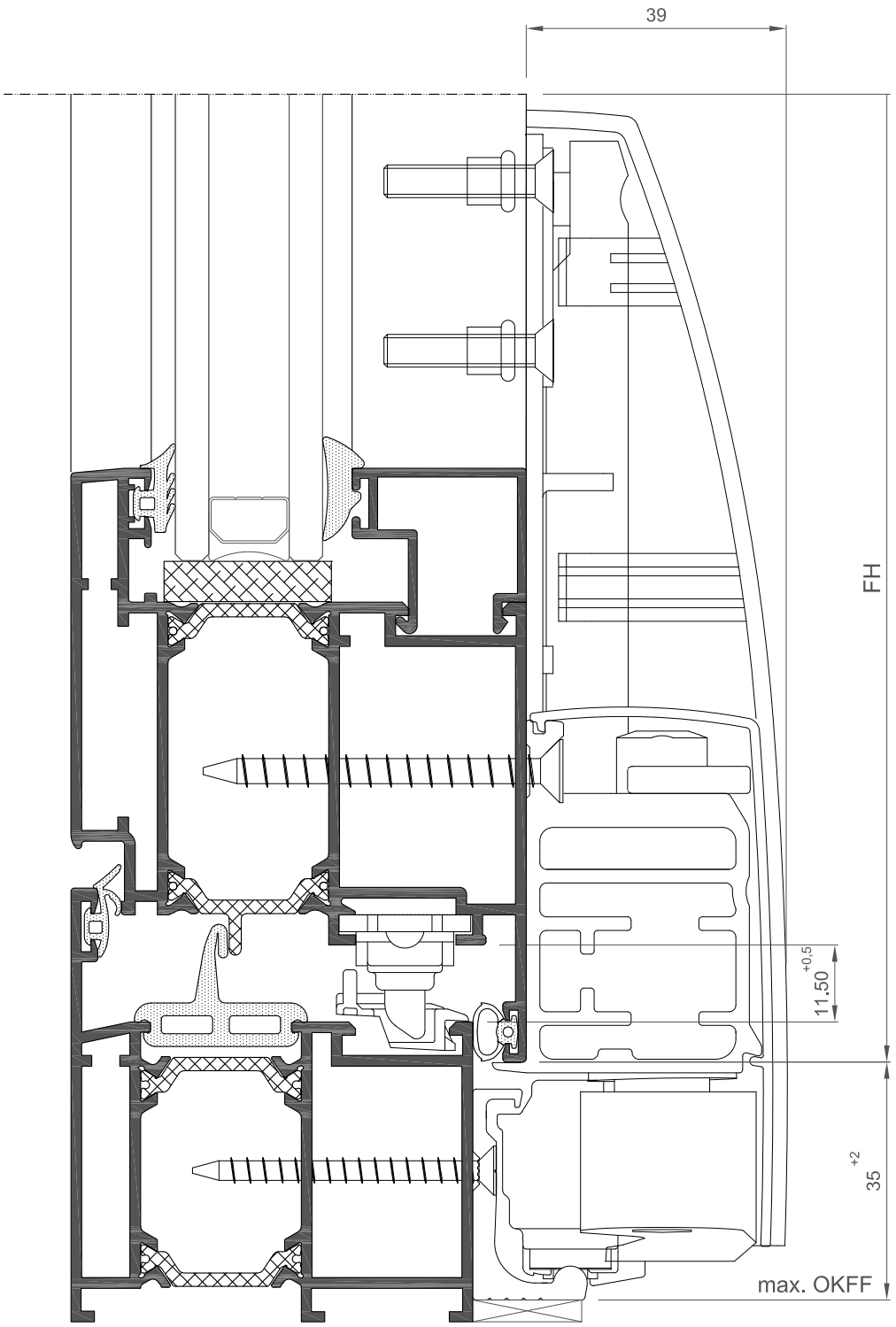

MONTAJE DE CARROS/BOGIES ASSEMBLY

A Taladrar agujeros adicionales para los carros tandem TWIN-bogies/Drill additional holes for tandem bogies TWIN-bogies.

B Para los carros 1a y 21, conservar una distancia lateral de 10 mm a los bordes de la hoja y asegurar la posición enrasada con el borde inferior (B.1).Fijar a la hoja con 8 tornillos 4.8 x 50 (B.2)/For bogies 1a and 21, keep a lateral distance of 10 mm to the edges of the sash y secure the flush-mounted position with the bottom edge (B.1). Fix to the sash with 8 screws 4.8 x 50 (B.2).

C Fijar el soporte del perfil cobertor 4 con dos tornillos 4.8 x 50 en la posición designada/Fix the cap profile support 4 with 2 screws 4.8 x 50 in the assigned position.

D Fijar las dos tuercas remachables Ø 7 mm 76 en los agujeros designados de cada lado. Fijar los soportes para carros 3 con dos tornillos M5 x 25 (D.1/D.2)/Fix the two rivet washers Ø 7 mm 76 in the assigned holes at each side. Fix the bogie support 3 with two screws M5 x 25 (D.1/D.2).

E Cortar varilla de conexión 40 a medida de acuerdo con las marcas de los carros (E.1/E.2)/Cut the connection rod 40 to size according to the measures of the bogies.

F Para FB > 1480: mover guía varilla 51 a posición central de varilla de conexión. Fijar (Torx 25, máx. 3 Nm)/For FB > 1480: move rod guide 51 to central position of connection rod.

G Insertar varilla de conexión en los acoplamientos de los carros 2a y 1a. Fijar con Torx 25 (máx. 7 Nm) primero fijar el carro 2a, lado opuesto a la manilla, cerrar entonces la hoja y fijar el carro 1a lado manilla/Insert connection rod in the docking of bogies 2a and 1a. Fix with Torx 25 (ma. 7 Nm) first fix bogie 2a, opposite side to the handle, then close sash and fix bogie 1a on the side of the handle.

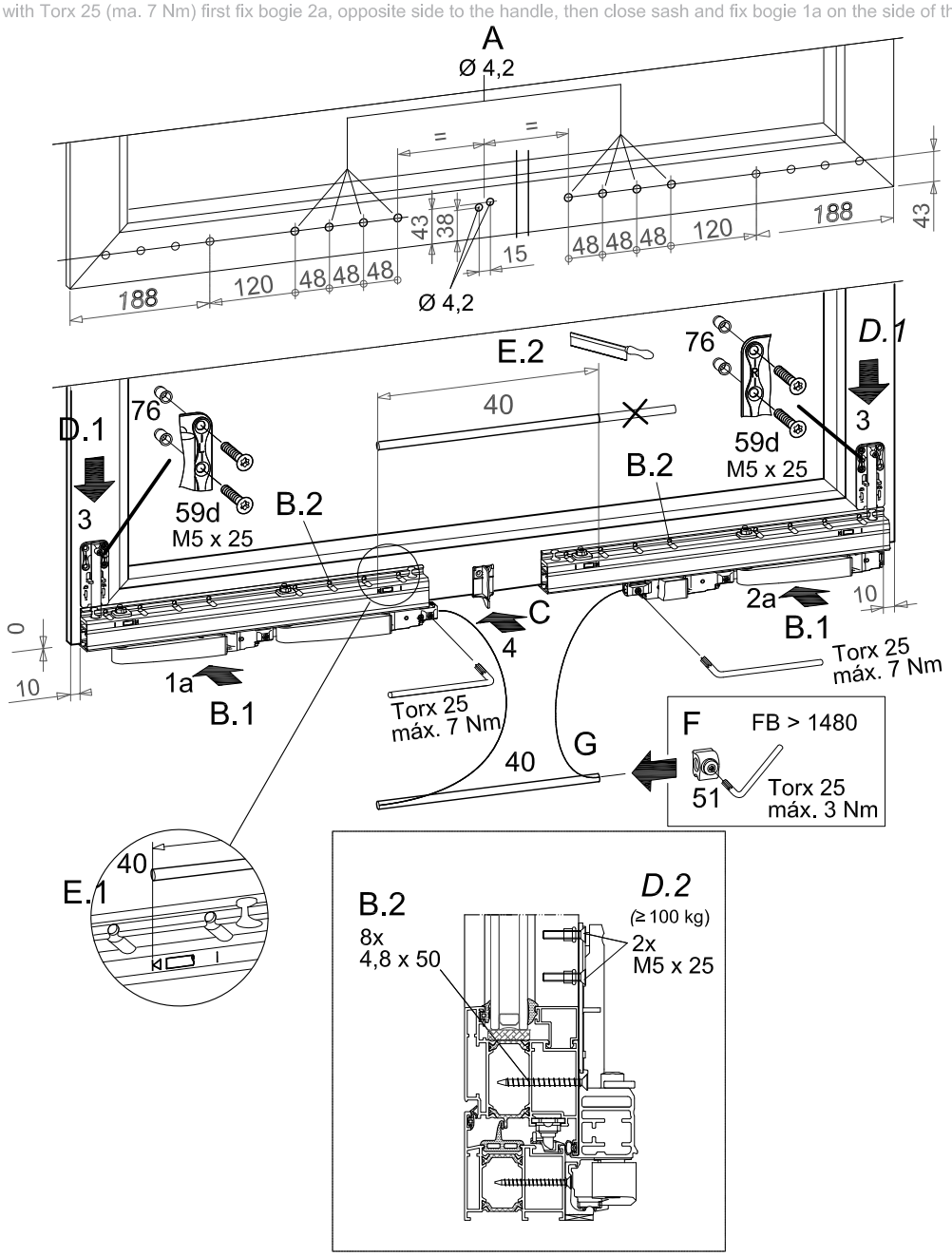

INFORMACIÓN CARROS TWIN-BOGIES: ALINEACIÓN CARROS Y ALINEACIÓN HORIZONTAL HOJA
TWIN-BOGIES INFORMATION: BOGIES ALIGNMENT AND SASH HORIZONTAL ALIGNMENT

Alineación de los carros/Bogies alignment (asegura la entrada uniforme de hoja en marco/ensures a uniform entry of sash into frame)

A Aflojar varilla de conexión en el carro 1a en el lado de la manilla (Torx 25)/Loosen connection rod of bogie 1a in the side of the handle (Torx 25)

B Moviendo la varilla hacia la izquierda o derecha, desplazar el carro trasero 2a paralelo al carro 1a (ver figura 1)/Moving the rod left or right, move the rear bogie 2a parallel to bogie 1a (see figure 1)

C Volver a fijar la varilla firmemente al carro 1a, lado de manilla (Torx 25, max. 7 Nm)/Fix the rod firmly to bogie 1a, side of the handle (Torx 25, max 7 Nm)

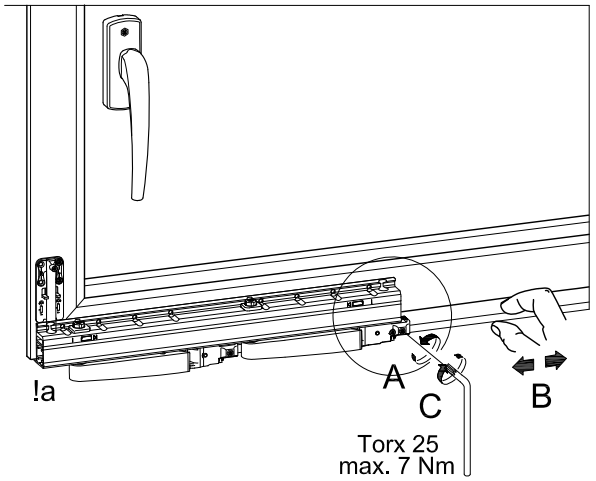

Fig.1

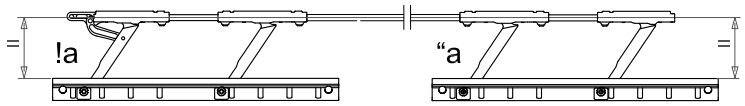

Alineación horizontal de hoja/Horizontal alignment of the sash

A Comprobar cámara del herraje superior e inferior a ambos lados/Check both sides of top and bottom hardware chamber.

B Retirar bloqueos de los tornillos/Remove blockings from screws.

C Elevar carros regulando los tornillos (1) con Torx 40 (2) nivelando la hoja/Lift bogies adjusting the screws (1) with Torx 40 (2) levelling the sash.

Atención/Attention
Los carros se ajustan por igual de fábrica. Para la correcta nivelación de la hoja, en cada carro tienen que ajustarse los dos tornillos de regulación igualmente, para evitar inclinaciones.
Both bogies are equally adjusted in the factory. For a correct level of the sash, in each bogie both adjustment screws must be adjusted, in order to avoid inclinations.

D Colocar bloqueos de tornillos 3 en los tornillos de regulación; si fuera necesarios corregir antes la orientación de tornillos de regulación/Fit blockings of screws 3 in the adjustment screws; if necessary, correct the orientation of the adjustment screws.

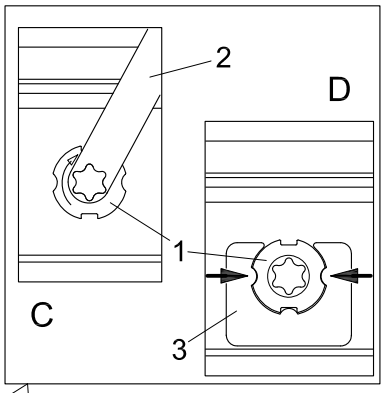

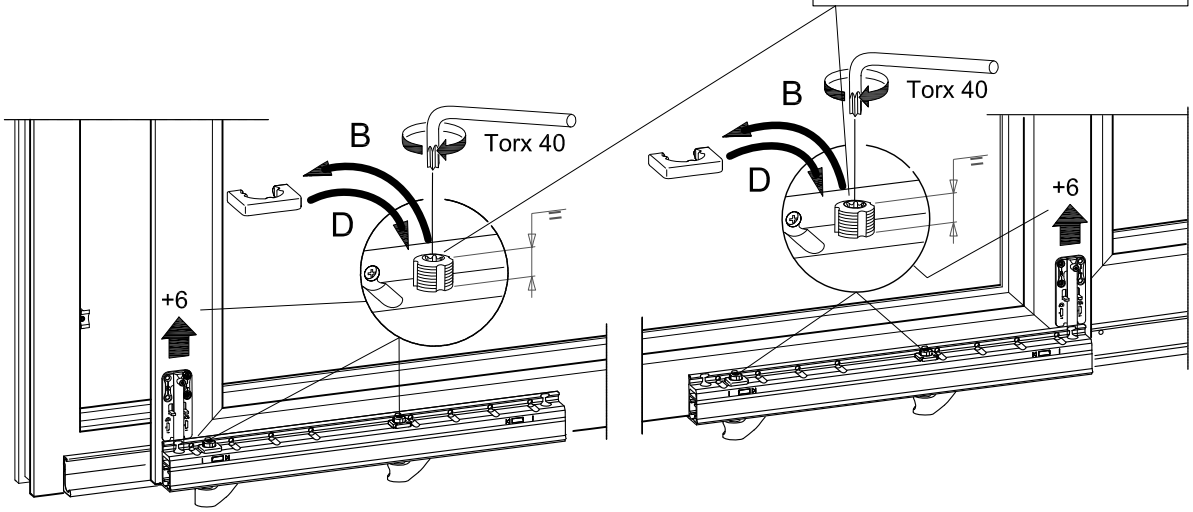

INFORMACIÓN CARROS TWIN-BOGIES: ACTIVACIÓN DISPOSITIVO SEGURIDAD E INSTALACIÓN TAPAS
TWIN-BOGIES INFORMATION: SECURITY DEVICE ACTIVATION AND END PLATES INSTALLATION

Activación dispositivo de seguridad de carros/Activation of bogie security device

A Mueva seguro de los carros (1) de ambos carros 1a/2a hacia atrás hasta engranar en posición (2)/Move lock (1) of both bogies (1a/2a) backwards until it interlocks in position (2).

⚠ Warning/Warning:
Si el seguro de los carros no se ha bloqueado correctamente, o no se ha bloqueado como se muestra, la hoja no esta suficientemente asegurada (3). Podrían producirse graves daños/If the lock of the bogies has not been blocked correctly, o has not been blocked as shown, the sash is not enough secure (3).

Montaje del perfil cobertor de carros/Assembly of bogie cap profile

B Cortar el perfil cobertor 39 a medida según las marcas en los carros/Cut cap profile 39 to size following the marks on the bogies.

C Alinear el perfil cobertor según las marcas del carril y clipar a los perfiles de los carros y al soporte del perfil cobertor 4/Align the cap profile following the marks of the rail and clip to the bogie's profile and to the support of the cap profile 4.

D Clipar tapa inferior izquierda 44 y tapa inferior derecha 45 a los soportes de los carros 3/Clip bottom left cap 44 and bottom right cap to the bogie supports.

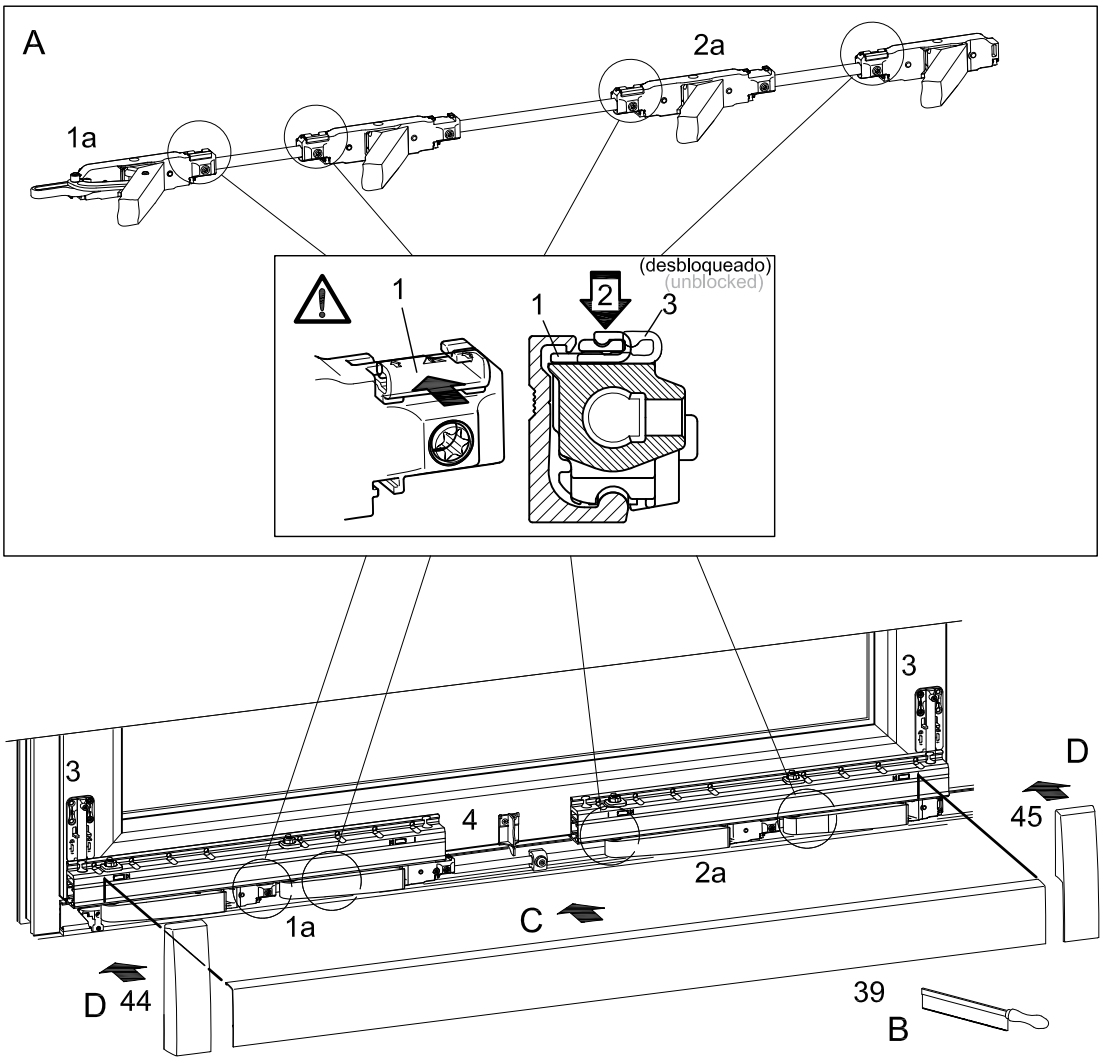

MONTAJE ESQUEMA C/ASSEMBLY SCHEME C - FH<2180 mm - FB<1680 mm

Secuencia de montaje/Assembly sequence

Marco/Frame:

A - Insertar 2 (o 3) patines 24 lateralmente en ambos lados sobre las guías 35/Insert 2 (or 3) skates 24 laterally in both sides on the guides 35.
- Colocar tapas 41 en los extremos de las guías/Fit caps 41on the edges of the guides.
- Fijar el carril guía al marco con los tornillos de 3,9 x 45/Fix guide rail to frame with screws 3.9 x 45.

Para más detalles, consulte las instrucciones "Montaje del carril de guía"/For more details, consult instructions.

B Fijar los cerraderos 13/Fix fasteners.

C Fijar cerraderos de oscilo 15 y los bloqueos de las guías 48/Fix tilt fasteners 15 and guide blocks 48.

D Instale las guías 66/Install guides 66.

E Instalar las placas de la parte superior del esquema C 67 y la parte inferior 68/Install plates of the top part of the schem C 67 and the bottom par 68.

F Instalar tope para el anti-falsa maniobra 16/Install end plate for anti-false manoeuvre.

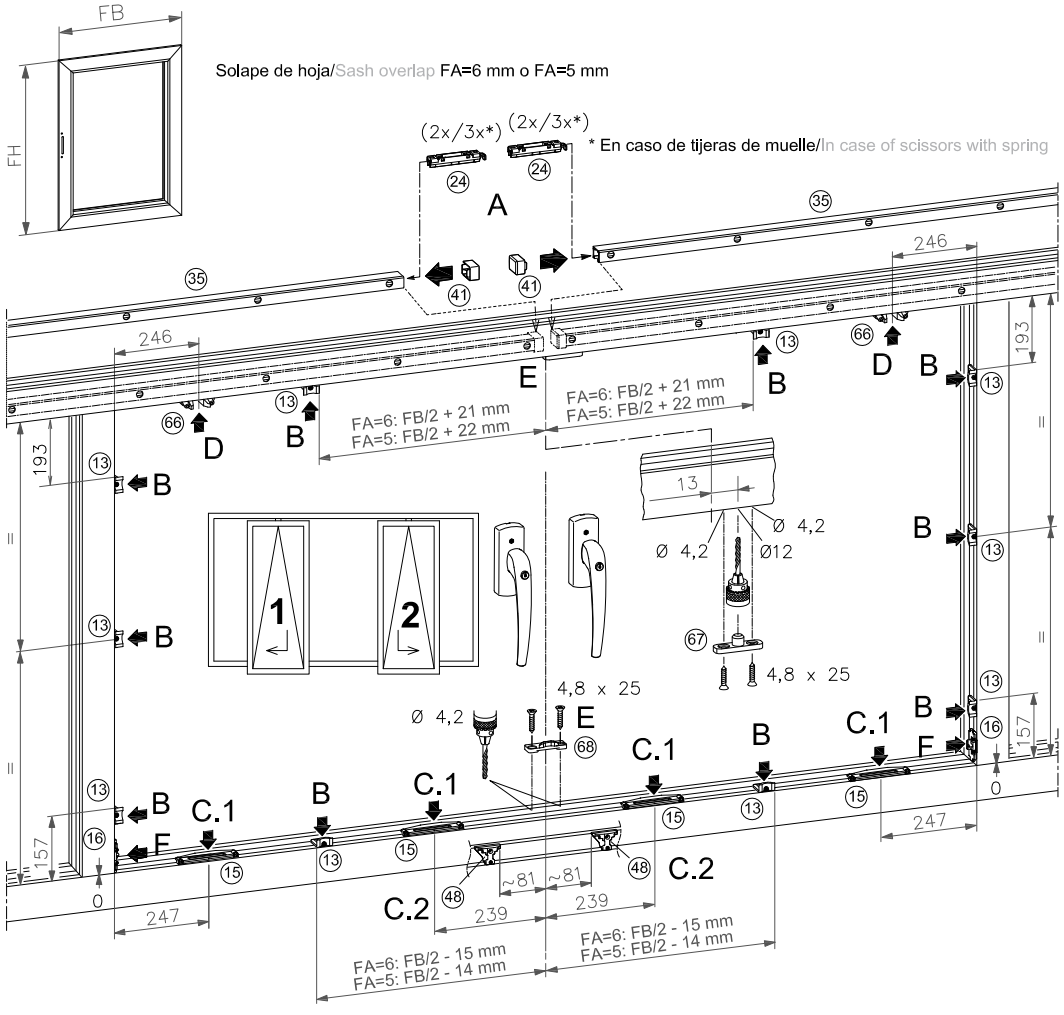

COR 60
Detalles de montaje balconera oscilo-paralela automática

COR 60
Assembly details for automatic tilt and slide balcony

MONTAJE ESQUEMA C/ASSEMBLY SCHEME C - FH>2180 mm - FB>1680 mm

Secuencia de montaje/Assembly sequence

Marco/Frame:

A - Insertar 2 (o 3) patines 24 lateralmente en ambos lados sobre las guías 35/Insert 2 (or 3) skates 24 laterally in both sides on the guides 35.
- Colocar tapas 41 en los extremos de las guías/Fit caps 41on the edges of the guides.
- Fijar el carril guía al marco con los tornillos de 3,9 x 45/Fix guide rail to frame with screws 3.9 x 45.

Para más detalles, consulte las instrucciones "Montaje del carril de guía"/For more details, consult instructions.

B Fijar los cerraderos 13/Fix fasteners.

C Fijar cerraderos de oscilo 15 y los bloqueos de las guías 48/Fix tilt fasteners 15 and guide blocks 48.

D Instale las guías 66/Install guides 66.

E Instalar las placas de la parte superior del esquema C 67 y la parte inferior 68/Install plates of the top part of the schem C 67 and the bottom par 68.

F Instalar tope para el anti-falsa maniobra 16/Install end plate for anti-false manoeuvre.

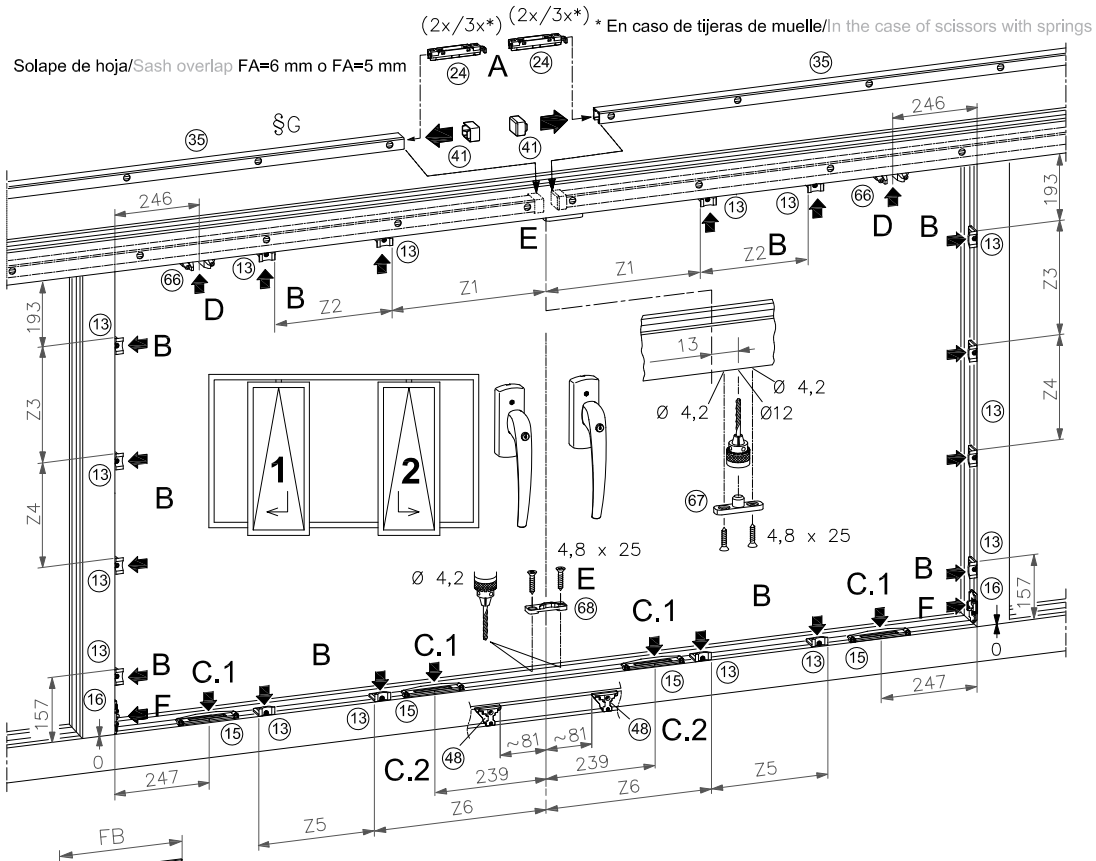

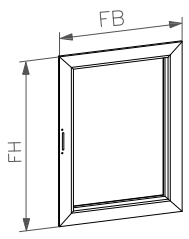

FA	Z1	Z2	Z3	Z4	Z5	Z6
6	$\frac{FB}{4}$ + 172	$\frac{FB - 611}{2}$	$\frac{FH - 524}{3}$ + 70	$\frac{FH - 524}{3}$	$\frac{FB - 611}{2}$	$\frac{FB}{4}$ + 138
5	$\frac{FB}{4}$ + 172,5	$\frac{FB - 609}{2}$	$\frac{FH - 522}{3}$ + 70	$\frac{FH - 522}{3}$	$\frac{FB - 609}{2}$	$\frac{FB}{4}$ + 138,5

MONTAJE ESQUEMA C - CIERRE CENTRAL/ASSEMBLY SCHEME C - CENTRAL LOCK

Secuencia de montaje (continuación)/Assembly sequence (continuation)

Hoja/Sash:

G Montar cierre central en frente de hoja/Assemble central lock opposite to the sash.
para más detalles, consulte las instrucciones principales "Instalación de cierre centrado"/for more details, consult instructions "Installation of central lock"

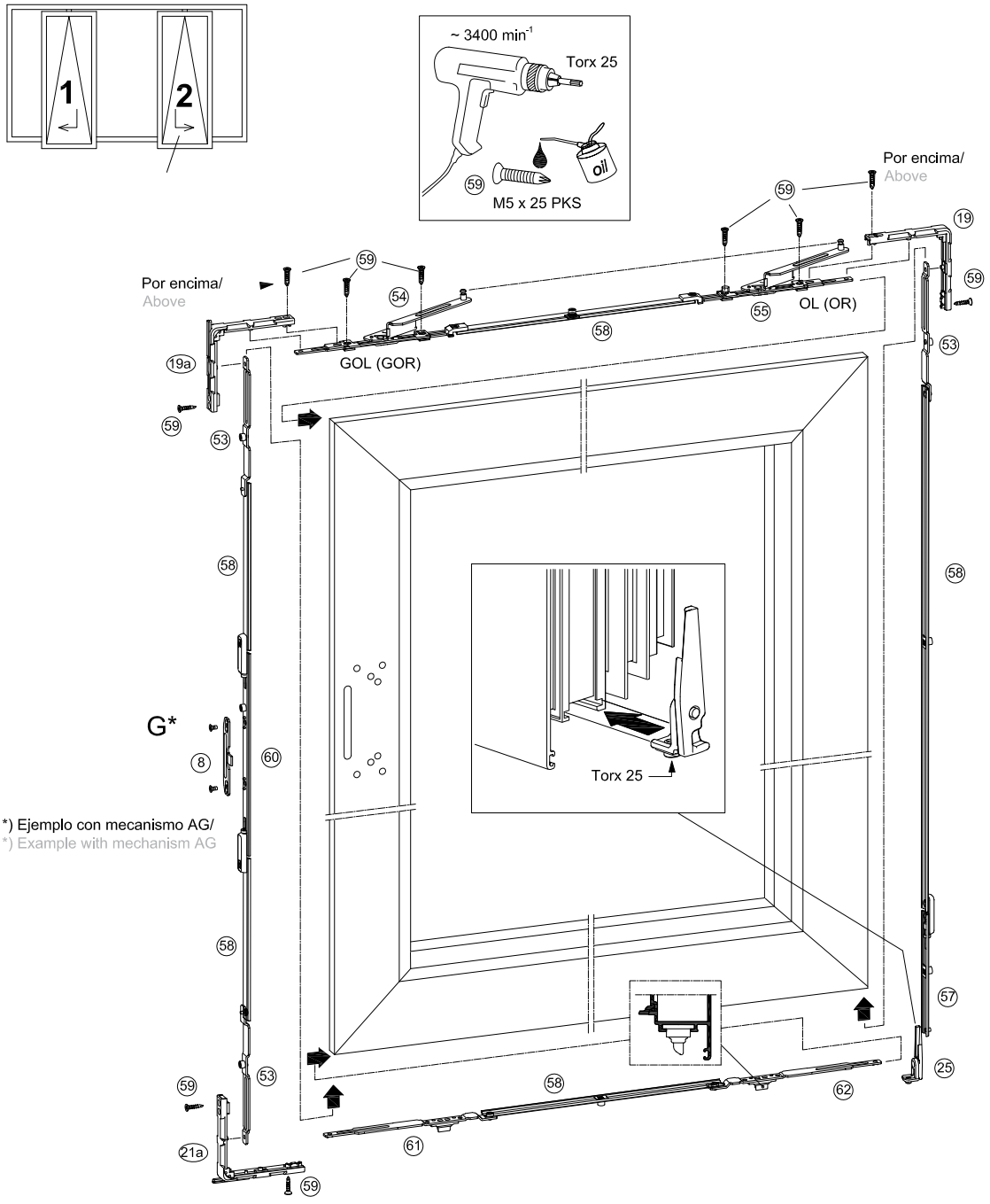

COR 60
Detalles de montaje balconera oscilo-paralela automática

COR 60
Assembly details for automatic tilt and slide balcony

COMPLEMENTOS OSCILO PARALELA AUTOMÁTICA Y APERTURA PRACTICABLE
AUTOMATIC TILT AND SLIDE AND CASEMENT OPENING COMPLEMENTS

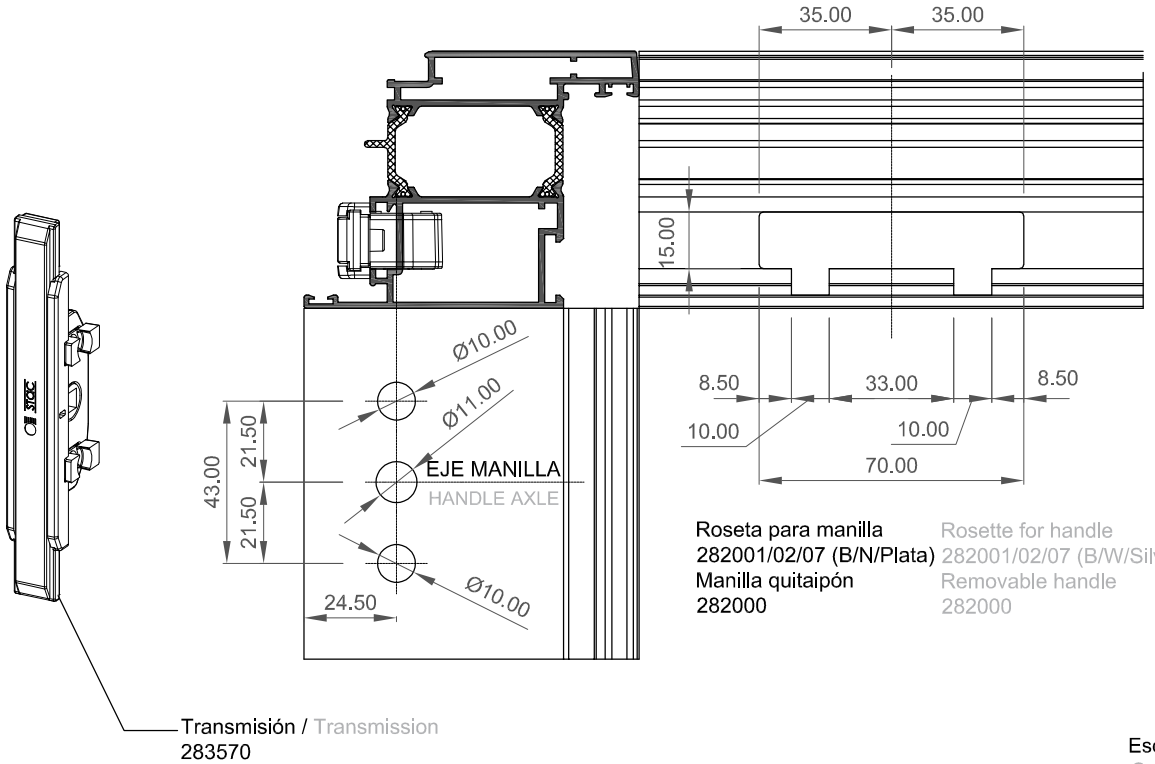

Roseta para manilla 282001/02/07 (B/N/Plata) — Rosette for handle 282001/02/07 (B/W/Silver)
Manilla quitaipón 282000 — Removable handle 282000

Escala 1:2
Scale 1:2

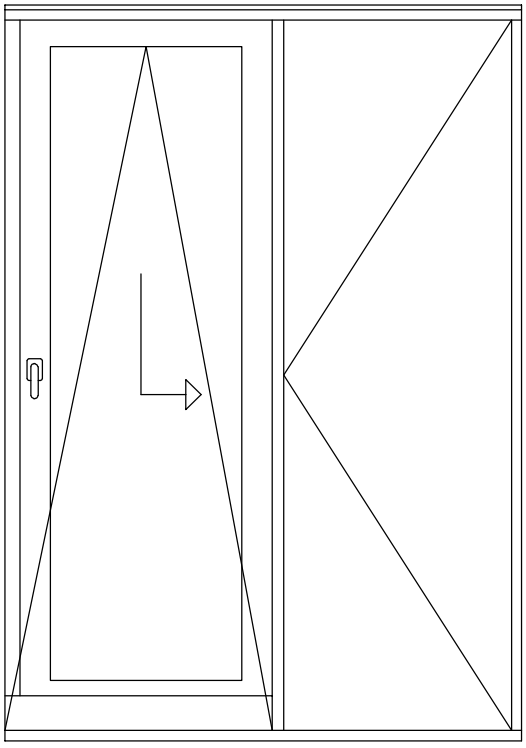

COR 60
Puerta plegable apertura interior

COR 60
Folding door inward opening

PUERTAS PLEGABLES: APERTURA INTERIOR FOLDING DOORS: INWARD OPENING

	MÍNIMO/MINIMUM	MÁXIMO/MAXIMUM
ANCHO DE HOJA (mm.)/SASH WIDTH (mm)	450 - 650	900
ALTO DE HOJA (mm.)/SASH HEIGHT (mm)	850	2.400
PESO DE HOJA (mm.)/SASH WEIGHT (mm)	80	

Nota:
650 mm., caso de ser hoja de paso.
Note:
650 mm., in case of active sash.

TABLA DE ACCESORIOS PUERTAS PLEGABLES/ ACCESSORIES TABLE FOLDING DOORS

Sección en esquema/ Scheme section	Referencia/ Reference NEGRO BLACK	BLANCO WHITE	PLATA SILVER	Denominación Name	CANTIDADES s/ESQUEMAS DE APLICACIÓN/AMOUNTS over APLLICATION SCHEMES 321	330	431	541	550	532	651	633	761	770	743
A/As	254111	254101	254123	Bisagra Stac 3 palas/3 lever Stac hinge	3	3	3	3	3	3	3	3	3	3	3
	254111	254101	254123	Bisagra Stac 3 palas/3 lever Stac hinge	3	×	3	3	×	3	3	3	3	×	3
B	240301	240311	240331	Cartón bisagras Inversor/Inverter hinge carton	1	1	1	2	2	2	2	2	3	3	3
	311002	311001	311003*	Manilla plana plegable/Folding flat handle	1	1	1	2	2	2	2	2	3	3	3
		301157		Cuadradillo 7 mm / 7 mm square spindle	1	1	1	2	2	2	2	2	3	3	3
		277314		Tornillo fijación manilla/Handle fixation screw	2	2	2	4	4	4	4	4	6	6	6
		341014		Transmisión practicable AE/AE casement transmission	1	1	1	2	2	2	2	2	3	3	3
		253060		Ángulo de reenvío y cerradero/ striker and return angle	1	1	1	2	2	2	2	2	3	3	3
		243084		Cerradero regulable terminal/Terminal adjustable striker	1	1	1	2	2	2	2	2	3	3	3
		243073		Terminal cierre/Terminal lock	1	1	1	2	2	2	2	2	3	3	3
C	240302	240312	240332	Cartón ruedas intermedias/Middle rollers carton	×	1	1	1	2	1	2	2	2	3	2
D	240303	240313	240333	Cartón ruedas terminal/Terminal roller carton	1	×	×	1	×	1	×	×	1	×	1
	307502	307501	307505	Manilla Cortizo / Cortizo handle	1	×	×	1	×	1	×	×	1	×	1
		341014		Transmisión practicable AE/AE casement transmission	1	×	×	1	×	1	×	×	1	×	1
		253060		Ángulo de reenvío y cerradero/ striker and return angle	1	×	×	1	×	1	×	×	1	×	1
		243084		Cerradero regulable /Adjustable striker	1	×	×	1	×	1	×	×	1	×	1
		243073		Terminal cierre/Terminal lock	1	×	×	1	×	1	×	×	1	×	1
		243076		Conjunto resbalón hoja/Sash latch set	1	×	×	1	×	1	×	×	1	×	1
E/F	307502	307501	307505	Manilla Cortizo / Cortizo handle	×	1	1	×	1	×	1	1	×	1	×
		341014		Transmisión practicable AE/AE casement transmission	×	1	1	×	1	×	1	1	×	1	×
		253060		Ángulo de reenvío y cerradero/ striker and return angle	×	1	1	×	1	×	1	1	×	1	×
		243084		Cerradero regulable /Adjustable striker	×	1	1	×	1	×	1	1	×	1	×
		243073		Terminal cierre/Terminal lock	×	1	1	×	1	×	1	1	×	1	×
		243076		Conjunto resbalón hoja/Sash latch set	×	1	2	×	1	×	2	2	×	1	×
		303078		Pasador corto hoja pasiva/Short bolt passive sash	×	×	1	×	×	×	1	1	×	×	×
		303079		Pasador largo hoja pasiva/Long bolt passive sash	×	×	1	×	×	×	1	1	×	×	×
CONJUNTO GUÍAS (sup. e inf.)/ GUIDE SET (top and bottom)				** Según longitud de puerta (L)/According to door length (L)											
	240308	240318	240338	Tapa tornillos guía (Opcional)/ Screw guide cover (Optional)	2	2	2	2	2	2	2	2	2	2	2
Opción 1 Option 1	240340	240342	240344	Guía pequeña de L ≤2500/ Small guide L ≤ 2500	1**	1**	1**	1**	1**	1**	1**	1**	1**	1**	1**
	240341	240343	240345	Guía de carro de L ≤2500/ Bogie guide L ≤2500											
Opción 2 Option 2	240350	240352	240354	Guía pequeña de / Small guide 2501≤ L ≤3500											
	240351	240353	240355	Guía de carro de / Bogie guide 2501≤ L ≤3500											
Opción 3 Option 3	240360	240362	240364	Guía pequeña de / Small guide 3501≤ L ≤4500											
	240361	240363	240365	Guía de carro de / Bogie guide 3501≤ L ≤4500											
Opción 4 Option 4	240370	240372	240374	Guía pequeña de / Small guide 4501≤ L ≤7500											
	240371	240373	240375	Guía de carro de / Bogie guide 4501≤ L ≤7500											

(*) Manilla en Plata EV (*) Handle in Silver EV

NOTA: Mecanizados para fijación de las bisagras, se pueden realizar con las plantillas incluidas bajo la referencia 240399.
NOTE: The machinings to fit the hinges can be done with the templates included under the reference 240399.

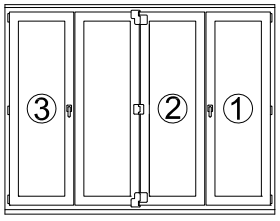

INSTRUCCIONES DE USO/INSTRUCTIONS OF USE

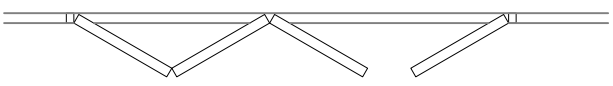

ORDEN DE APERTURA DE LA PUERTA
1. Abrir la hoja de paso (1).
2. Abrir la hoja pasiva (2) a 180º para engancharla en el retenedor.
3. Abrir el resto de la hojas (3).

ORDER IN WHICH DOOR MUST BE OPENED
1. Open active sash (1).
2. Open passive sash (2) at 180º to attach it to the retainer.
3. Open the other sashes (3).

COR 60
Puerta plegable apertura interior

COR 60
Folding door inward opening

PUERTAS PLEGABLES: APERTURA INTERIOR - Esquemas de aplicación
FOLDING DOORS: INWARD OPENING - Application schemes

ESQUEMA 321/
SCHEME 321



2 Hojas plegables
1 Hoja de paso
2 Folding sashes
1 Active sash

ESQUEMA 330/
SCHEME 330

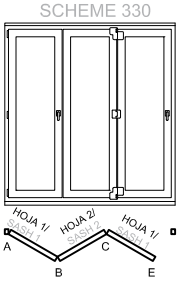

3 Hojas plegables
0 Hojas de paso
3 Folding sashes
0 Active sash

ESQUEMA 431/
SCHEME 431

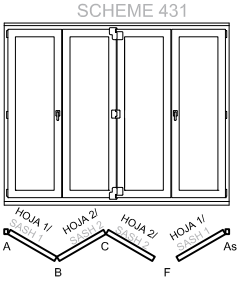

3 Hojas plegables
1 Hoja de paso
3 Folding sashes
1 Active sash

ESQUEMA 541/
SCHEME 541

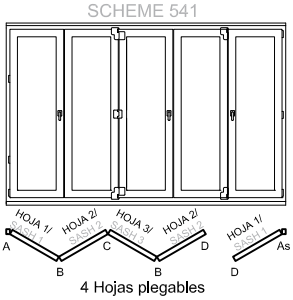

4 Hojas plegables
1 Hoja de paso
4 Folding sashes
1 Active sash

ESQUEMA 550/
SCHEME 550

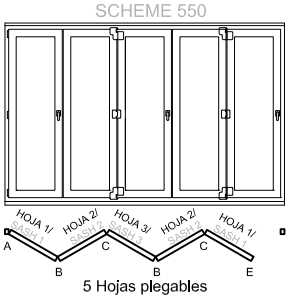

5 Hojas plegables
0 Hojas de paso
5 Folding sashes
0 Active sash

ESQUEMA 532/
SCHEME 532

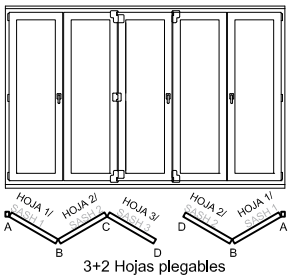

3+2 Hojas plegables
0 Hojas de paso
3+2 Folding sashes
0 Active sash

ESQUEMA 651/
SCHEME 651

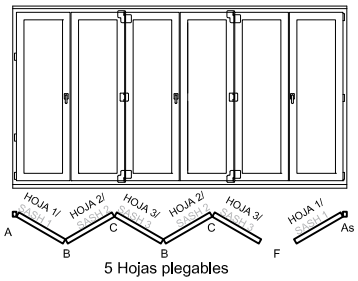

5 Hojas plegables
1 Hoja de paso
5 Folding sashes
1 Active sash

ESQUEMA 633/
SCHEME 633

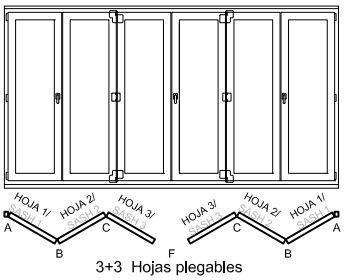

3+3 Hojas plegables
0 Hojas de paso
3+3 Folding sashes
0 Active sash

ESQUEMA 761/
SCHEME 761

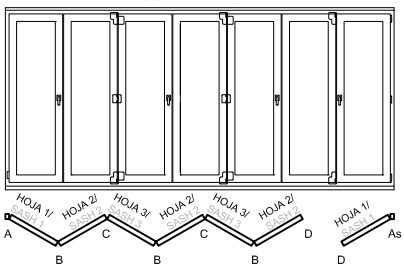

6 Hojas plegables
1 Hoja de paso
6 Folding sashes
1 Active sash

ESQUEMA 770/
SCHEME 770

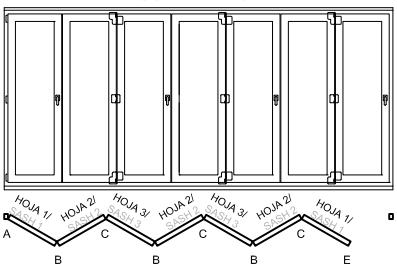

7 Hojas plegables
0 Hojas de paso
7 Folding sashes
0 Active sash

ESQUEMA 743/
SCHEME 743

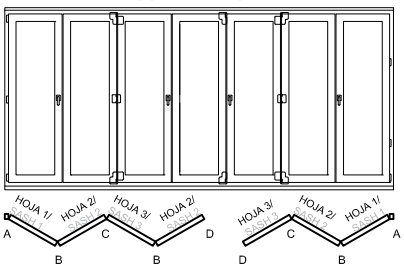

4+3 Hojas plegables
0 Hojas de paso
4+3 Folding sashes
0 Active sash

DESCUENTOS DE HOJA
SASH ALLOWANCES

ESQUEMA/ SCHEME	HOJA 1/ SASH 1	HOJA 2/ SASH 2	HOJA 3/ SASH 3
321, 330	L/3-2,9	L/3-81,9	
431	L/4+16,4	L/4-62,7	
541, 550, 532	L/5+14,5	L/5-64,5	L/5+2,5
651, 633	L/6+13,2	L/6-65,8	L/6+1,2
761, 770, 743	L/7+21,9	L/7-57,1	L/7+9,9

PUERTAS PLEGABLES: APERTURA INTERIOR - Secciones
FOLDING DOORS: INWARD OPENING - Sections

DISPOSICIÓN CON CARRO INFERIOR
POSITION BOTTOM BOGIES

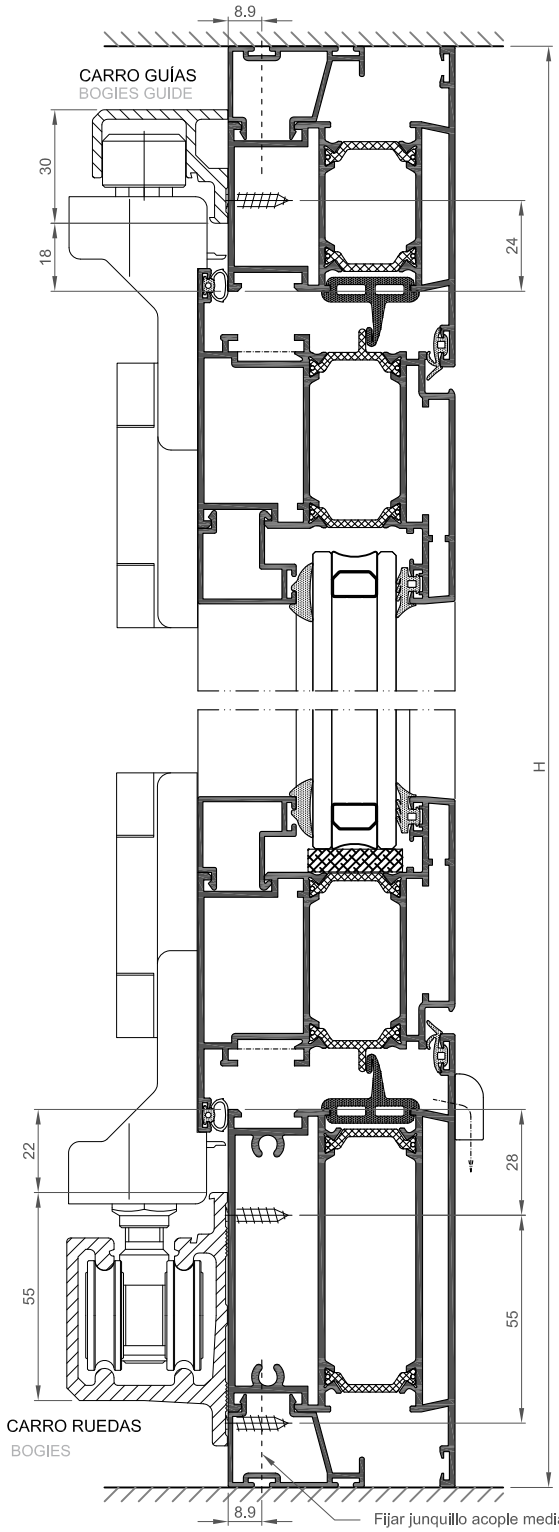

DISPOSICIÓN CON CARRO SUPERIOR
POSITION TOP BOGIES

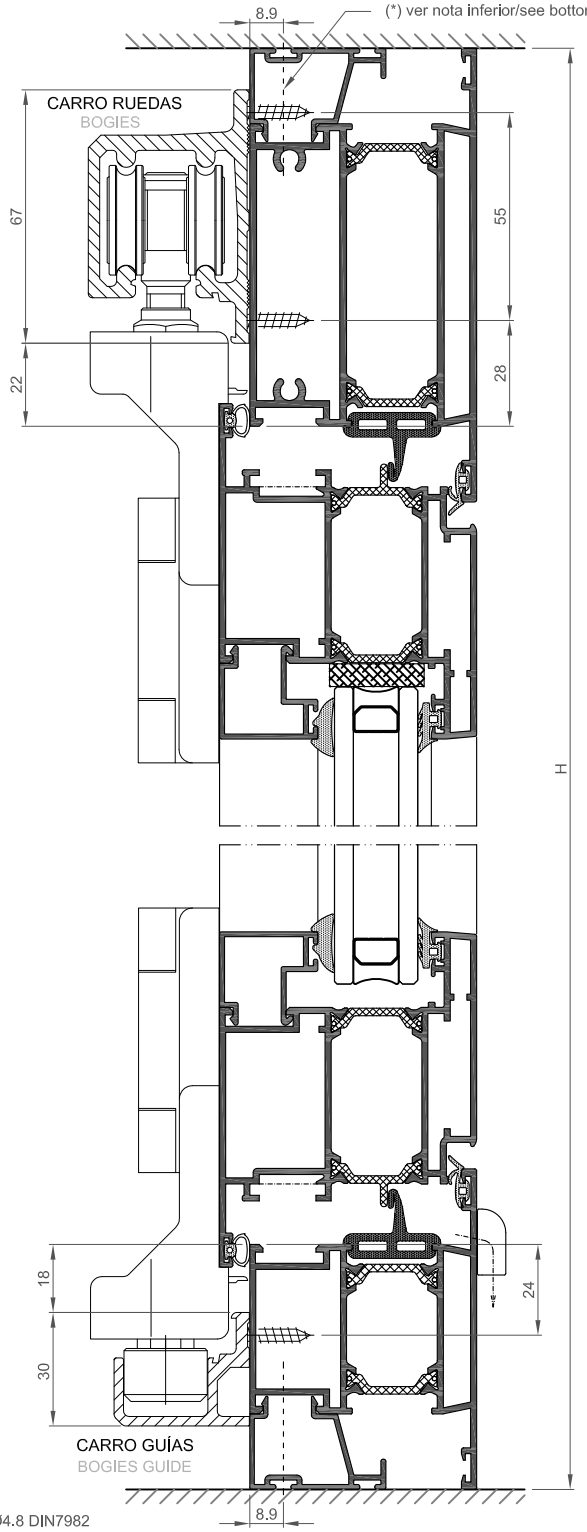

Fijar junquillo acople mediante tornillos Ø4.8 DIN7982
(disponer cada 200 mm. en los extremos, y cada 300 mm. en zonas intermedias)
No coincidir en posición respecto de los tornillos de fijación de la guía de carros.
Fix coupling beading with Ø4.8 DIN7982 screws (every 200 mm on the edges, and every 300 mm In the mIddle areas)
They must not coincide in position with the clamping screws of the gulde bogles.

PUERTAS PLEGABLES: Plantillas y Regulaciones
FOLDING DOORS - Templates and regulations

PLANTILLAS (REF. 240399)
TEMPLATES (REF 240399)

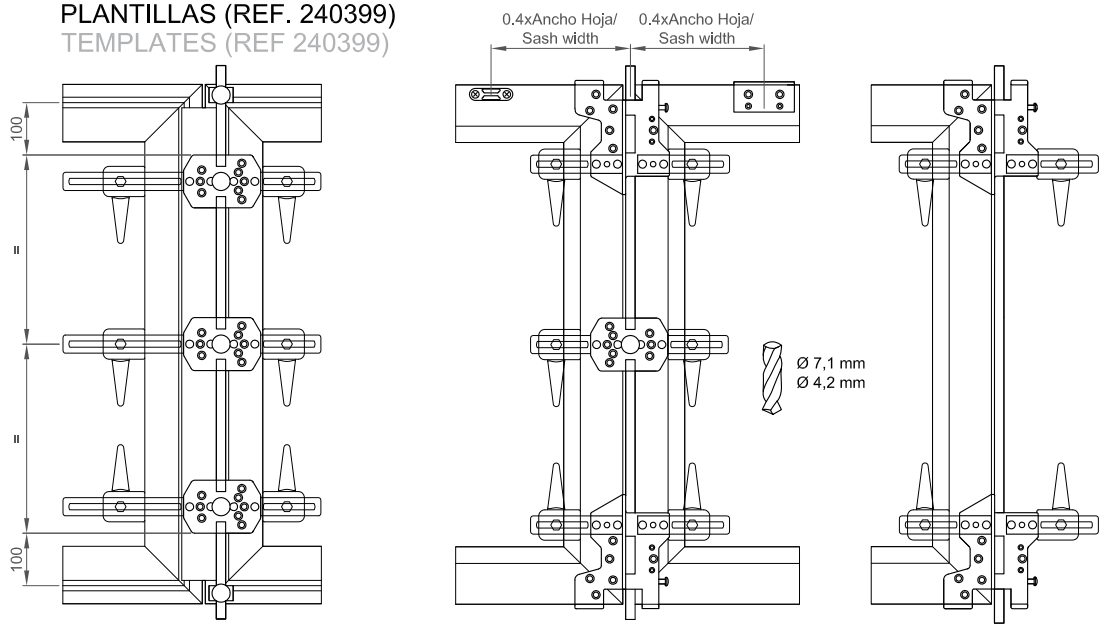

NUDO B Vista desde el exterior — SECTION B View from the outside

NUDO C Vista desde el interior — SECTION C View from the inside

NUDO D Vista desde el interior — SECTION D View from the inside

ELEMENTOS KIT PLANTILLAS/TEMPLATE KIT ELEMENTS REF. 240399			
	Plantilla para bisagra/ Template for hinge		Barra para ajuste de plantillas/Bar to adjust templates
	Plantilla para soporte/ Template for support		Tope para la barra/ Cap for the bar
	Plantilla para retenedor/ Template for retainer		Pinza sujeción plantilla/ Holder and clip template
	Plantilla para ubicación del taladro para la guía y carril/Template for location of the drill for the guide and rail		Pinza sujección plantilla larga/Long holder and clip template

POSIBILIDADES DE REGULACIÓN
ADJUSTMENT POSSIBILITIES

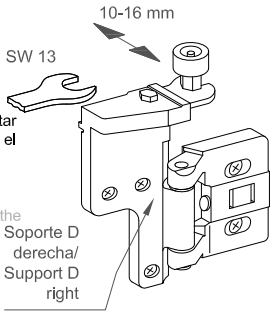

REGULACIÓN DE LA PRESIÓN

- Aflojar el tornillo del soporte con una llave 13. Apretar la hoja contra el marco y, una vez ajustada, apretar el tornillo.

ADJUSTMENT OF THE PRESSURE

- Loosen the support screw with a 13 key. Press the sash against the frame and, once adjusted, tighten the screw.

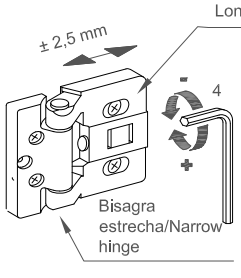

AJUSTE DE LA ANCHURA DE LA BISAGRA ± 2,5 mm

- Aflojar los dos tornillos ligeramente y ajustar con una llave allen 4. Controlar la distancia entre hojas entre las 3 bisagras largas. Una vez ajustado apretar los dos tornillos.

ADJUSTMENT OF THE WIDTH OF THE HINGE ± 2,5 mm

- Slightly loosen both screws and adjust with an allen key 4. Control the distance between the sashes and inbetween the 3 long hinges. Once adjusted fasten both screws.

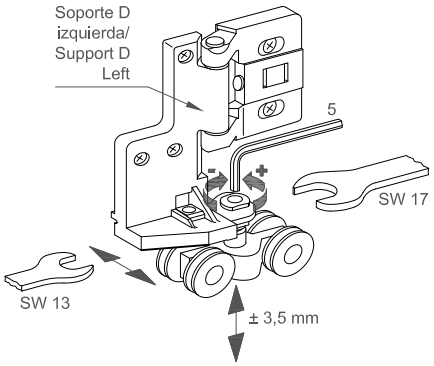

AJUSTE VERTICAL DE LOS CARROS ±3,5 mm

- Aflojar ligeramente la tuerca del carro (17) y, con la ayuda de una llave allen 5, regular la altura sobre el eje sujetando la tuerca con la llave 17. Una vez regulado apretar la tuerca.

VERTICAL ADJUSTMENT OF THE BOGIES ± 3,5 mm

- Slightly loosen the washer of the bogie (17) and, with the help of an allen key 5, adjust the height over the axis holding the nut with a key 17. Once adjusted fasten the nut.

COR 60
Puerta plegable apertura interior

COR 60
Folding door inward opening

MONTAJE DE CARROS EN GUÍA - Mecanizado de la Guía de carros.

GUIDE BOGIES ASSEMBLY - Machining of the guide of the bogies

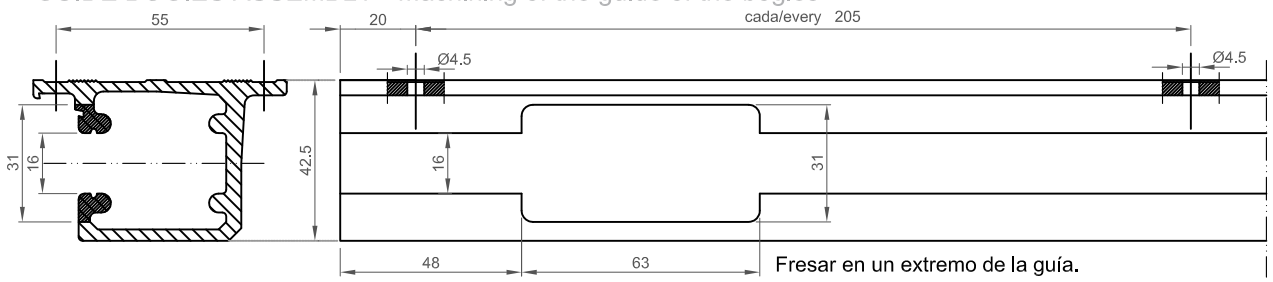

Fresar en un extremo de la guía.
Mill one edge of the guide.

COMPOSICIÓN DE LOS CARTONES.
COMPOSITION OF THE CARTONS

El carro  y la pieza  de guía pueden intercambiarse según se quiera colocar el carril en la parte superior ó inferior de la ventana.

Bogie  and piece  of the guide can be swapped according to wether the rail is placed on top or at the bottom of the window.

CARTÓN "A" CARTON "A"	CARTÓN "As" CARTON "As"	CARTÓN "B" CARTON "B"	CARTÓN "C" CARTON "C"
254101/11(Bl/Ng)* 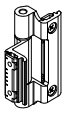	254101/11(Bl/Ng)* 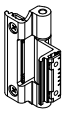	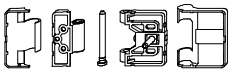 243084  243073 	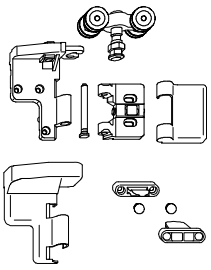
254101/11(Bl/Ng)* 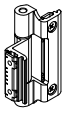	254101/11(Bl/Ng)* 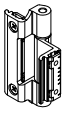	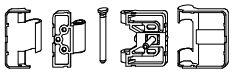 341014 MANILLA B/N/PlataEV HANDLE W/B/Silver EV 311001 /02 /03 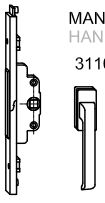 CUADRADILLO 301157 SQUARE SPINDLE 301157  TORNILLOS 277314 SCREWS 277314	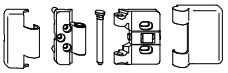
254101/11(Bl/Ng)* 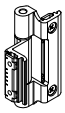	254101/11(Bl/Ng)* 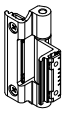	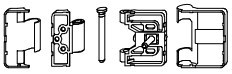 243076 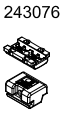 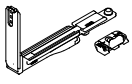 253060	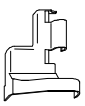 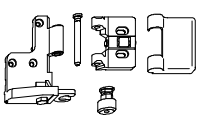

COR 60
Puerta plegable apertura interior

COR 60
Folding door inward opening

COMPOSICIÓN DE LOS CARTONES.
COMPOSITION OF THE CARTONS

CARTÓN "D"
CARTON "D"

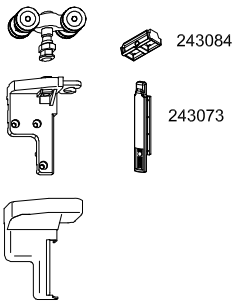

CARTÓN "E"
CARTON "E"

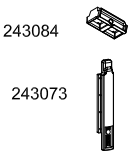

CARTÓN "F"
CARTON "F"

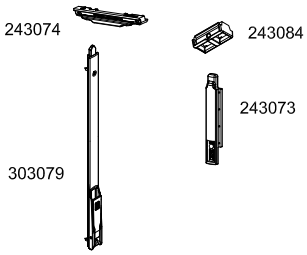

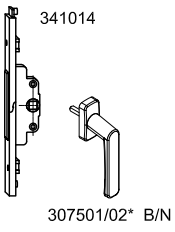

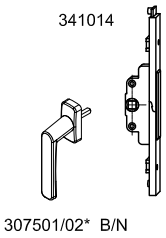

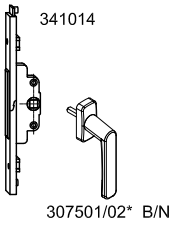

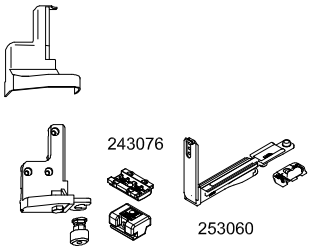

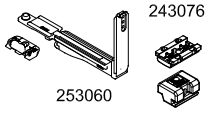

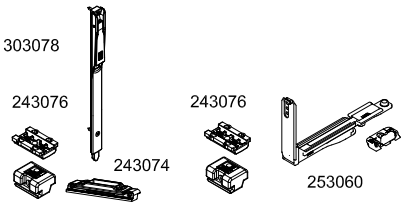

MONTAJE TRANSMISIÓN Y MANILLA - Mecanizados.
HANDLE AND TRANSMISSION ASSEMBLY - Machinings.

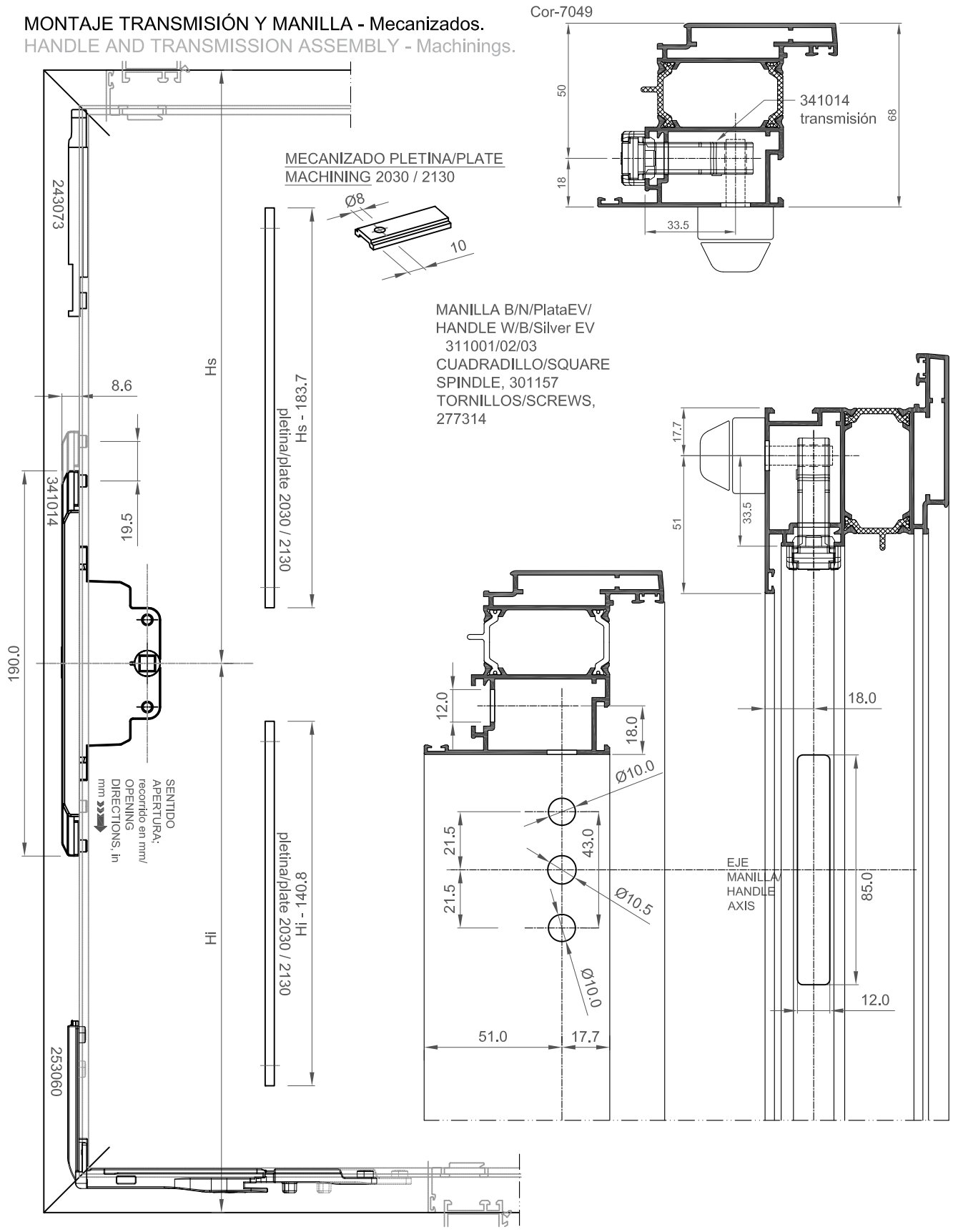

COR 60
Puerta plegable apertura exterior

COR 60
Folding door outward opening

PUERTAS PLEGABLES: APERTURA EXTERIOR FOLDING DOORS: OUTWARD OPENING

	MÍNIMO/MINIMUM	MÁXIMO/MAXIMUM
ANCHO DE HOJA (mm.)/SASH WIDTH (mm)	450 - 650	900
ALTO DE HOJA (mm.)/SASH HEIGHT (mm)	850	2.400
PESO DE HOJA (mm.)/SASH WEIGHT (mm)	80	

Nota:
650 mm., caso de ser hoja de paso.
Note:
650 mm., in case of active sash.

TABLA DE ACCESORIOS PUERTAS PLEGABLES/ ACCESSORIES TABLE FOLDING DOORS

Sección en esquema/ Scheme section	Referencia/ Reference NEGRO BLACK	BLANCO WHITE	PLATA SILVER	Denominación Name	CANTIDADES s/ESQUEMAS DE APLICACIÓN/AMOUNTS over APLLICATION SCHEMES 321	330	431	541	550	532	651	633	761	770	743
A/As	254111	254101	254123	Bisagra Stac 3 palas/3 lever Stac hinge	3	3	3	3	3	3	3	3	3	3	3
	254111	254101	254123	Bisagra Stac 3 palas/3 lever Stac hinge	3	×	3	3	×	3	3	3	3	×	3
B	240301	240311	240331	Cartón bisagras Inversor/Inverter hinge carton	1	1	1	2	2	2	2	2	3	3	3
	311002	311001	311003*	Manilla plana plegable/Folding flat handle	1	1	1	2	2	2	2	2	3	3	3
		301157		Cuadradillo 7 mm / 7 mm square spindle	1	1	1	2	2	2	2	2	3	3	3
		277314		Tornillo fijación manilla/Handle fixation screw	2	2	2	4	4	4	4	4	6	6	6
		341014		Transmisión practicable AE/AE casement transmission	1	1	1	2	2	2	2	2	3	3	3
		253060		Ángulo de reenvío y cerradero/striker and return angle	1	1	1	2	2	2	2	2	3	3	3
		243084		Cerradero regulable terminal/Terminal adjustable striker	1	1	1	2	2	2	2	2	3	3	3
		243073		Terminal cierre/Terminal lock	1	1	1	2	2	2	2	2	3	3	3
C	240302	240312	240332	Cartón ruedas intermedias/Middle rollers carton	×	1	1	1	2	1	2	2	2	3	2
D	240303	240313	240333	Cartón ruedas terminal/Terminal roller carton	1	×	×	1	×	1	×	×	1	×	1
	307522	307521	307525	Manilla Cortizo / Cortizo handle	1	×	×	1	×	1	×	×	1	×	1
		277314		Tornillo fijación manilla/Handle fixation screw	2	×	×	2	×	2	×	×	2	×	2
		341014		Transmisión practicable AE/AE casement transmission	1	×	×	1	×	1	×	×	1	×	1
		253060		Ángulo de reenvío y cerradero/striker and return angle	1	×	×	1	×	1	×	×	1	×	1
		243084		Cerradero regulable /Adjustable striker	1	×	×	1	×	1	×	×	1	×	1
		243073		Terminal cierre/Terminal lock	1	×	×	1	×	1	×	×	1	×	1
		243076		Conjunto resbalón hoja/Sash latch set	1	×	×	1	×	1	×	×	1	×	1
E/F	307522	307521	307525	Manilla Cortizo / Cortizo handle	×	1	1	×	1	×	1	1	×	1	×
		277314		Tornillo fijación manilla/Handle fixation screw	×	2	2	×	2	×	2	2	×	2	×
		341014		Transmisión practicable AE/AE casement transmission	×	1	1	×	1	×	1	1	×	1	×
		253060		Ángulo de reenvío y cerradero/striker and return angle	×	1	1	×	1	×	1	1	×	1	×
		243084		Cerradero regulable /Adjustable striker	×	1	1	×	1	×	1	1	×	1	×
		243073		Terminal cierre/Terminal lock	×	1	1	×	1	×	1	1	×	1	×
		243076		Conjunto resbalón hoja/Sash latch set	×	1	2	×	1	×	2	2	×	1	×
		303078		Pasador corto hoja pasiva/Short bolt passive sash	×	×	1	×	×	×	1	1	×	×	×
		303079		Pasador largo hoja pasiva/Long bolt passive sash	×	×	1	×	×	×	1	1	×	×	×
CONJUNTO GUÍAS (sup. e inf.)/ GUIDE SET (top and bottom) **					Según longitud de puerta (L)/According to door length (L)										
	240308	240318	240338	Tapa tornillos guía (Opcional)/ Screw guide cover (Optional)	2	2	2	2	2	2	2	2	2	2	2
Opción 1 Option 1	240340	240342	240344	Guía pequeña de L ≤2500/ Small guide L ≤ 2500	1**	1**	1**	1**	1**	1**	1**	1**	1**	1**	1**
	240341	240343	240345	Guía de carro de L ≤2500/ Bogie guide L ≤2500											
Opción 2 Option 2	240350	240352	240354	Guía pequeña de / Small guide 2501≤ L ≤3500											
	240351	240353	240355	Guía de carro de / Bogie guide 2501≤ L ≤3500											
Opción 3 Option 3	240360	240362	240364	Guía pequeña de / Small guide 3501≤ L ≤4500											
	240361	240363	240365	Guía de carro de / Bogie guide 3501≤ L ≤4500											
Opción 4 Option 4	240370	240372	240374	Guía pequeña de / Small guide 4501≤ L ≤7500											
	240371	240373	240375	Guía de carro de / Bogie guide 4501≤ L ≤7500											

(*) Manilla en Plata EV. (*) Handle in Silver EV.

NOTA:
Mecanizados para fijación de las bisagras, se pueden realizar con las plantillas incluidas bajo la referencia 240399.
NOTE:
The machinings to fit the hinges can be done with the templates included under the reference 240399.

COR 60
Puerta plegable apertura exterior

COR 60
Folding door outward opening

PUERTAS PLEGABLES: APERTURA EXTERIOR - Esquemas de aplicación
FOLDING DOORS: OUTWARD OPENING - Application schemes

ESQUEMA 321/
SCHEME 321

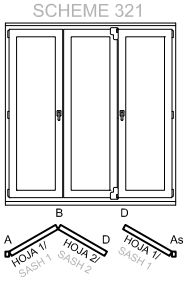

2 Hojas plegables
1 Hoja de paso
2 Folding sashes
1 Active sash

ESQUEMA 330/
SCHEME 330

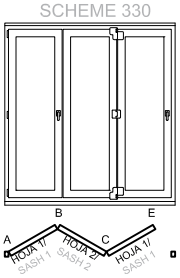

3 Hojas plegables
0 Hojas de paso
3 Folding sashes
0 Active sash

ESQUEMA 431/
SCHEME 431

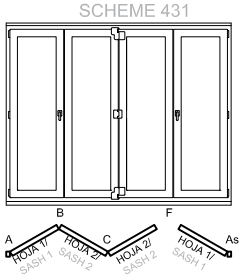

3 Hojas plegables
1 Hoja de paso
3 Folding sashes
1 Active sash

ESQUEMA 541/
SCHEME 541

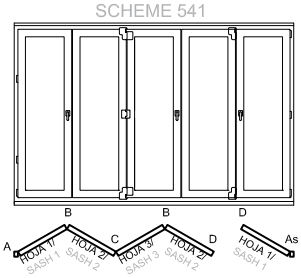

4 Hojas plegables
1 Hoja de paso
4 Folding sashes
1 Active sash

ESQUEMA 550/
SCHEME 550

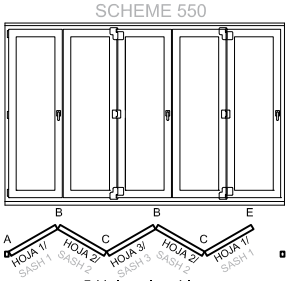

5 Hojas plegables
0 Hojas de paso
5 Folding sashes
0 Active sash

ESQUEMA 532/
SCHEME 532

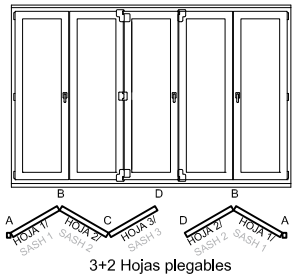

3+2 Hojas plegables
0 Hojas de paso
3+2 Folding sashes
0 Active sash

ESQUEMA 651/
SCHEME 651

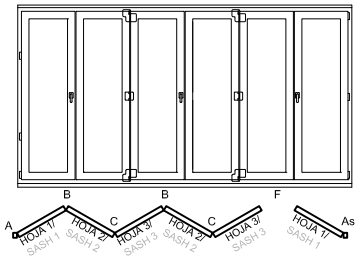

5 Hojas plegables
1 Hoja de paso
5 Folding sashes
1 Active sash

ESQUEMA 633/
SCHEME 633

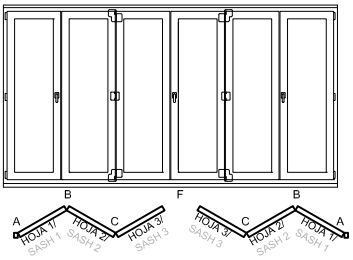

3+3 Hojas plegables
0 Hojas de paso
3+3 Folding sashes
0 Active sash

ESQUEMA 761/
SCHEME 761

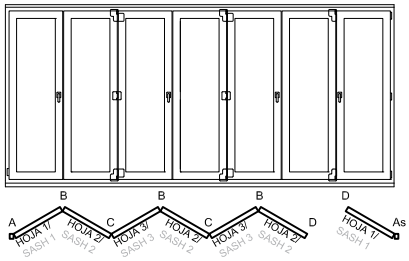

6 Hojas plegables
1 Hoja de paso
6 Folding sashes
1 Active sash

ESQUEMA 770/
SCHEME 770

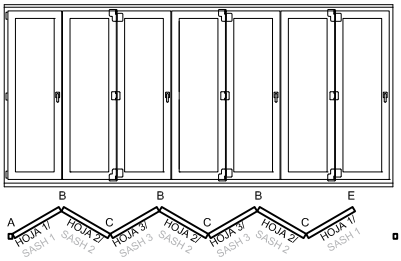

7 Hojas plegables
0 Hojas de paso
7 Folding sashes
0 Active sash

ESQUEMA 743/
SCHEME 743

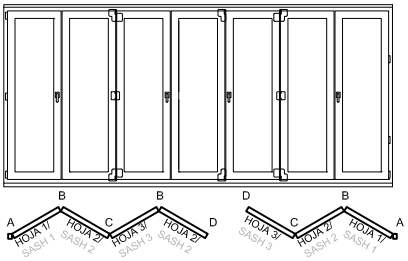

4+3 Hojas plegables
0 Hojas de paso
4+3 Folding sashes
0 Active sash

DESCUENTOS DE HOJA
SASH ALLOWANCES

ESQUEMA/ SCHEME	HOJA 1/ SASH 1	HOJA 2/ SASH 2	HOJA 3/ SASH 3
321, 330	L/3-2,9	L/3-81,9	
431	L/4+16,4	L/4-62,7	
541, 550, 532	L/5+14,5	L/5-64,5	L/5+2,5
651, 633	L/6+13,2	L/6-65,8	L/6+1,2
761, 770, 743	L/7+21,9	L/7-57,1	L/7+9,9

PUERTAS PLEGABLES: APERTURA EXTERIOR - Secciones
FOLDING DOORS: OUTWARD OPENING - Sections

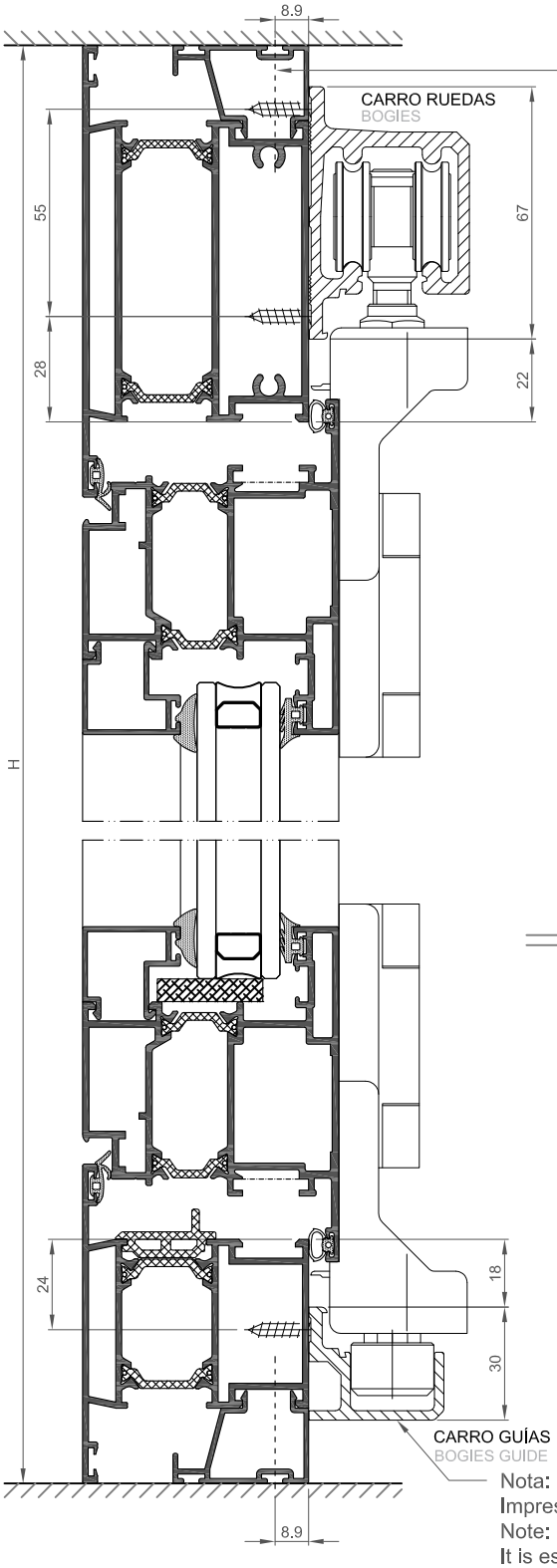

Fijar junquillo acople mediante tornillos Ø4.8 DIN7982
(disponer cada 200 mm. en los extremos, y cada 300 mm. en zonas intermedias)
No coincidir en posición respecto de los tornillos de fijación de la guía de carros.
Fix coupling beading with Ø4.8 DIN7982 screws (every 200 mm on the edges, and every 300 mm in the middle areas)
They must not coincide in position with the clamping screws of the guide bogies.

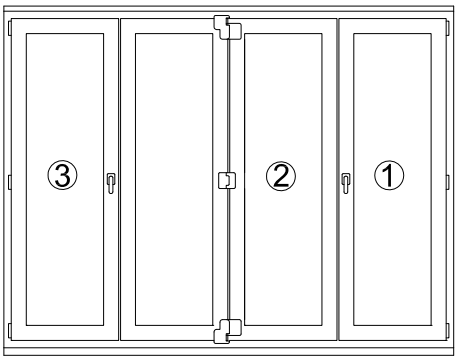

INSTRUCCIONES DE USO/INSTRUCTIONS OF USE

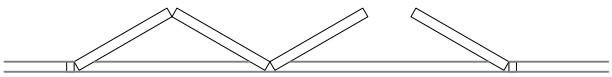

ORDEN DE APERTURA DE LA PUERTA

1. Abrir la hoja de paso (1).
2. Abrir la hoja pasiva (2) a 180º para engancharla en el retenedor.
3. Abrir el resto de la hojas (3).

ORDER IN WHICH DOOR MUST BE OPENED

1. Open active sash (1).
2. Open passive sash (2) at 180º to attach it to the retainer.
3. Open the other sashes (3).

Nota: Deben disponerse taladros para facilitar drenajes.
Imprescindible en puertas en situaciones expuestas.
Note: It is necessary to drill in order to ease drainage.
It is essential in outside doors.

COR 60
Puerta plegable apertura exterior

COR 60
Folding door outward opening

MONTAJE DE CARROS EN GUÍA - Mecanizado de la Guía de carros.
GUIDE BOGIES ASSEMBLY - Machining of the guide of the bogies

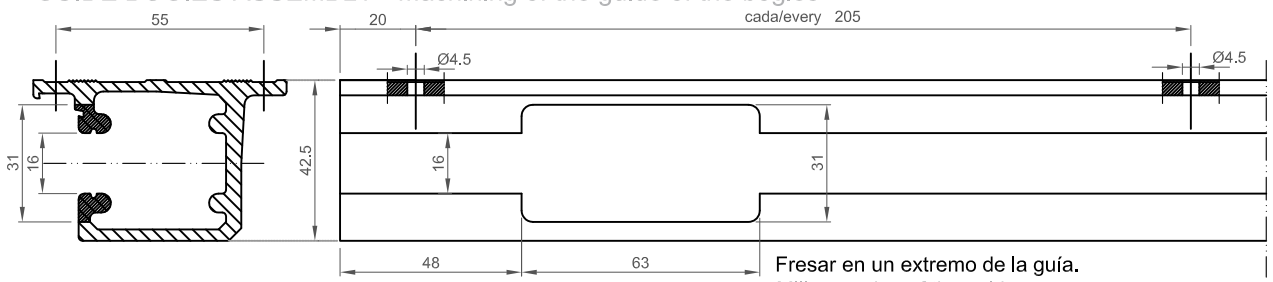

Fresar en un extremo de la guía.
Mill one edge of the guide.

COMPOSICIÓN DE LOS CARTONES.
COMPOSITION OF THE CARTONS

CARTÓN "A" CARTON "A"	CARTÓN "As" CARTON "As"	CARTÓN "B" CARTON "B"	CARTÓN "C" CARTON "C"
254101/11(Bl/Ng)*	254101/11(Bl/Ng)*	243084 243073	
254101/11(Bl/Ng)*	254101/11(Bl/Ng)*	341014 MANILLA B/N/PlataEV HANDLE W/B/Silver EV 311001 /02 /03 CUADRADILLO 301157 SQUARE SPINDLE 301157 TORNILLOS 277314 SCREWS 277314	
254101/11(Bl/Ng)*	254101/11(Bl/Ng)*	243076 253060	

COR 60
Puerta plegable apertura exterior

COR 60
Folding door outward opening

COMPOSICIÓN DE LOS CARTONES.
COMPOSITION OF THE CARTONS

CARTÓN "D"
CARTON "D"

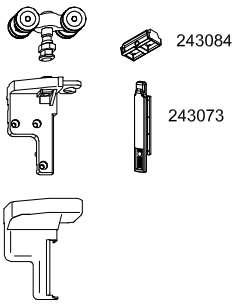

CARTÓN "E"
CARTON "E"

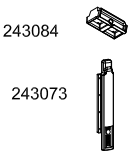

CARTÓN "F"
CARTON "F"

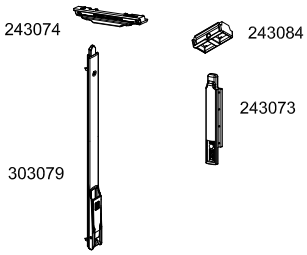

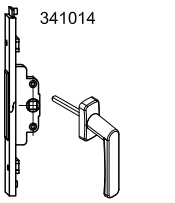

307521/22* B/N

TORNILLOS
277314
SCREWS
277314

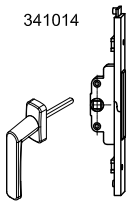

307521/22* B/N

TORNILLOS
277314
SCREWS
277314

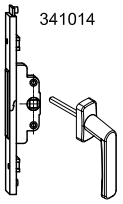

307521/22* B/N

TORNILLOS
277314
SCREWS
277314

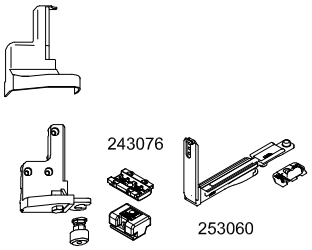

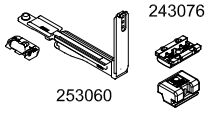

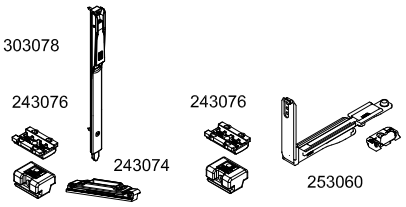

MONTAJE TRANSMISIÓN Y MANILLA - Mecanizados.
HANDLE AND TRANSMISSION ASSEMBLY - Machinings.

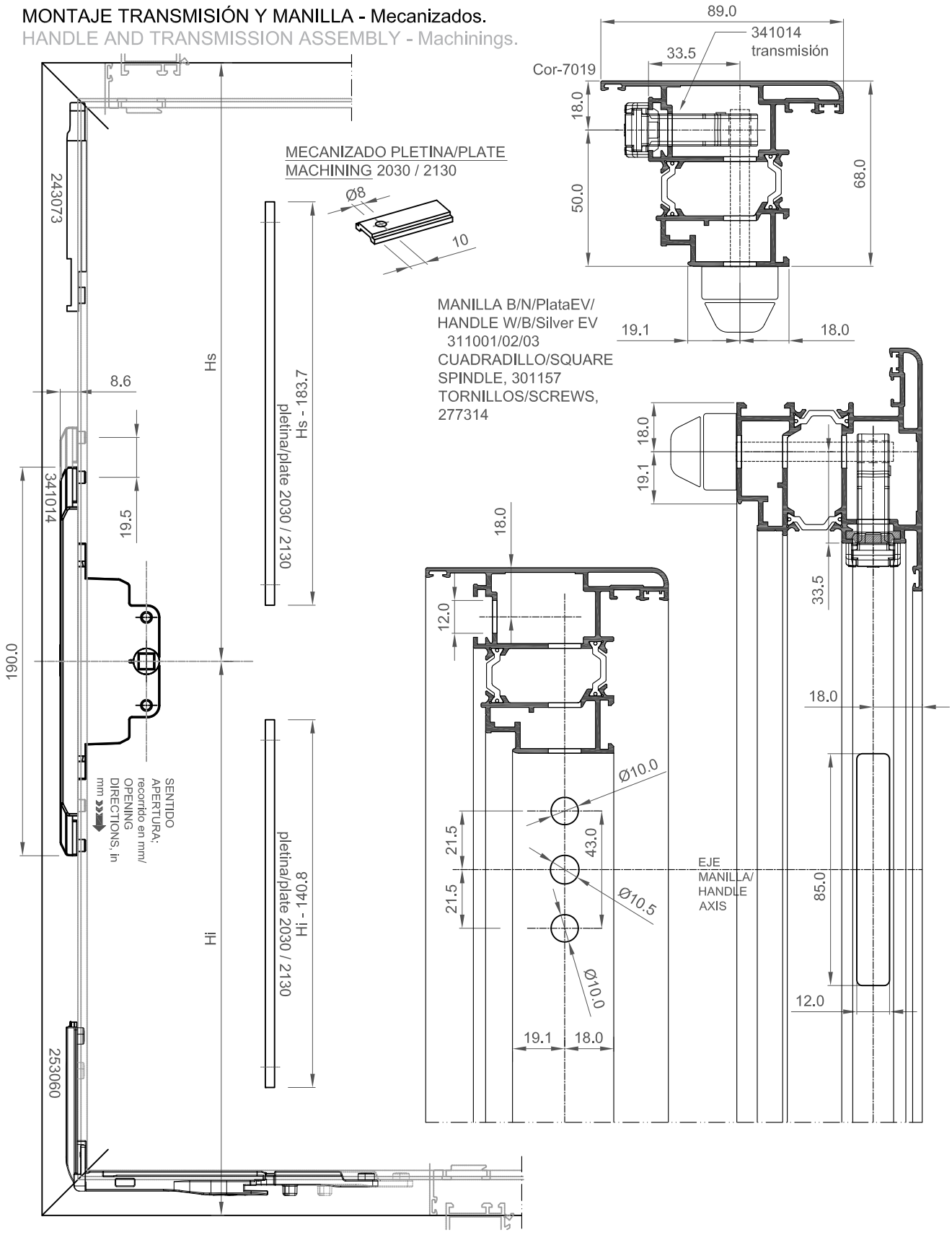

APERTURA LIBRE - BISAGRAS DE CANAL

CLEAR OPENING - GROOVE HINGES

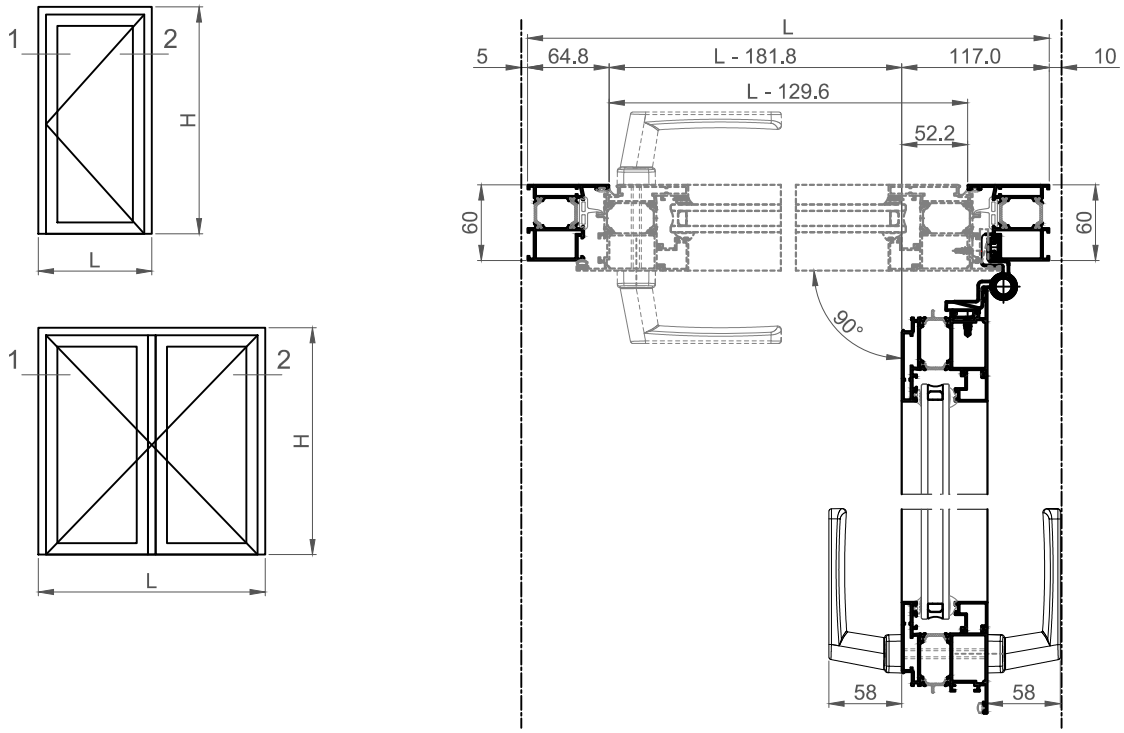

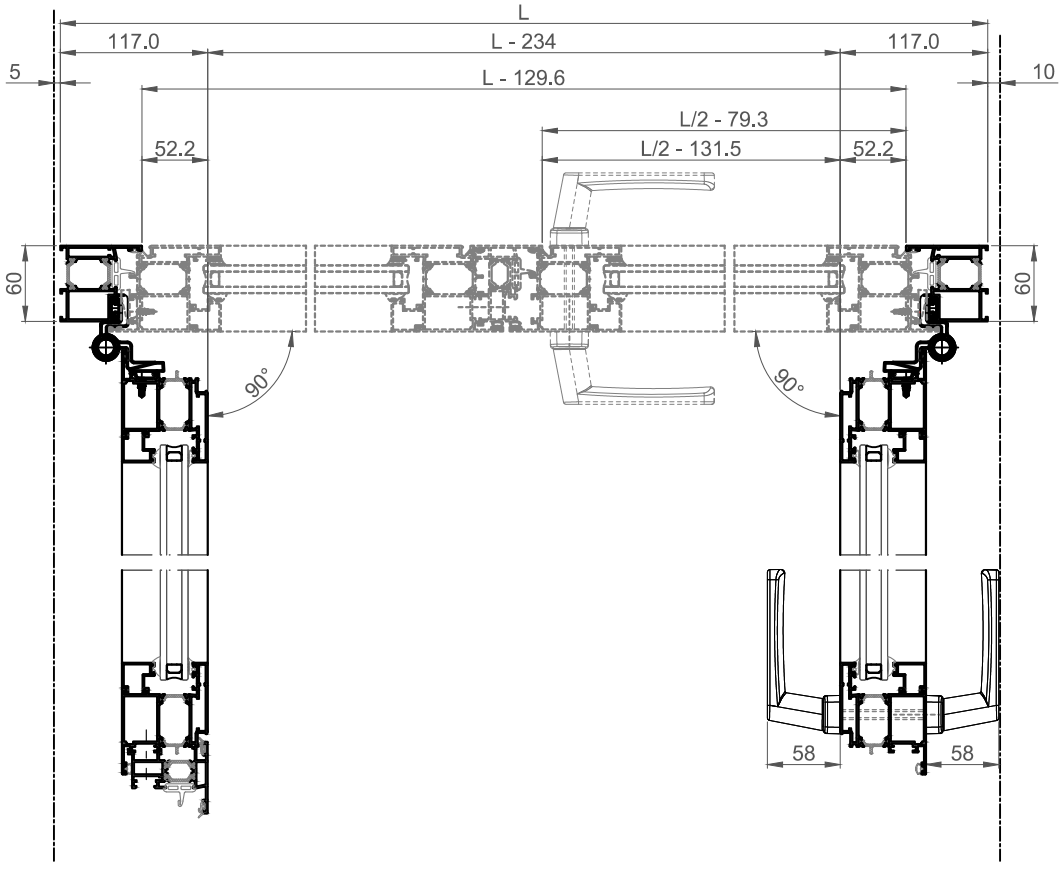

APERTURA LIBRE - BISAGRAS DE APLACAR

CLEAR OPENING - APPEASE HINGES

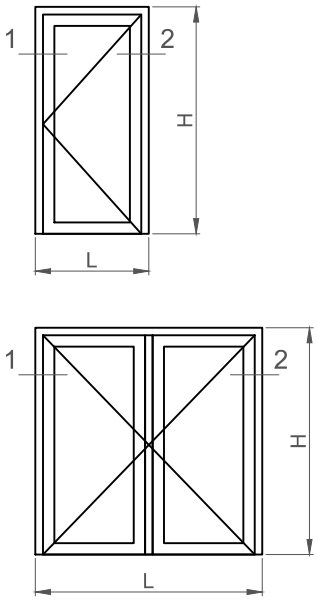

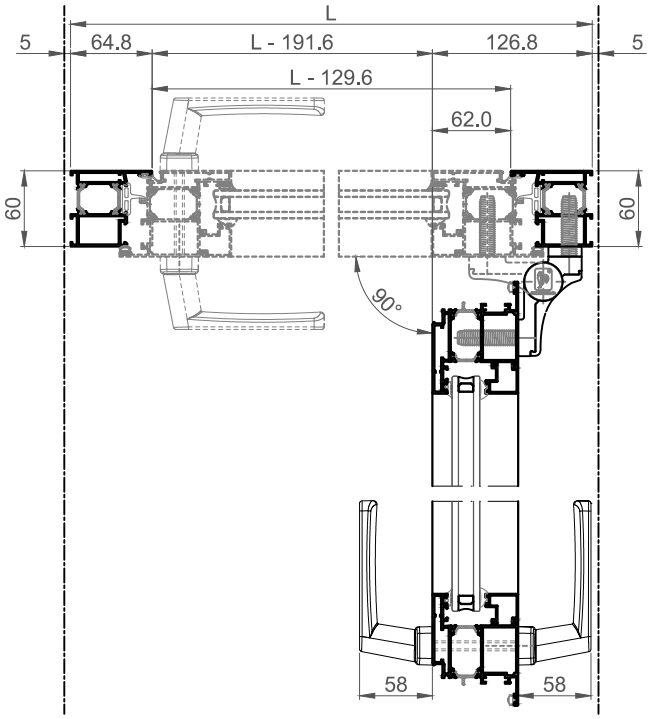

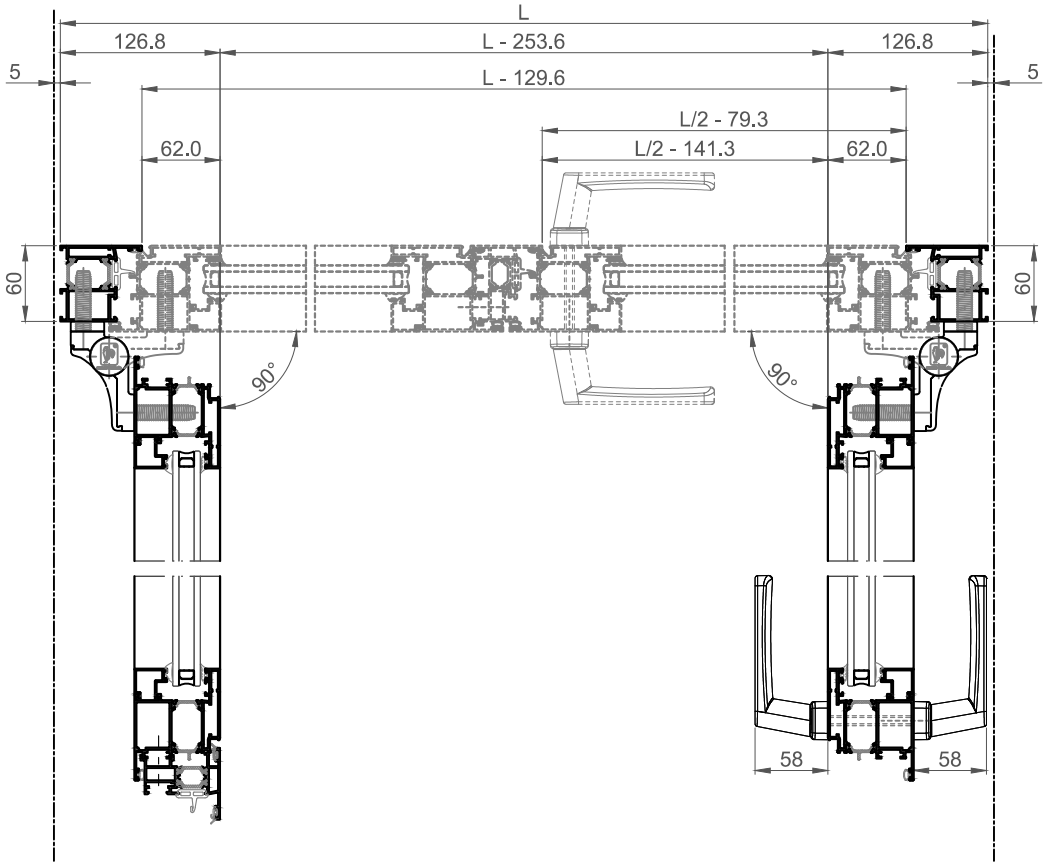

HERRAJES DE PUERTA
DOOR HARDWARE

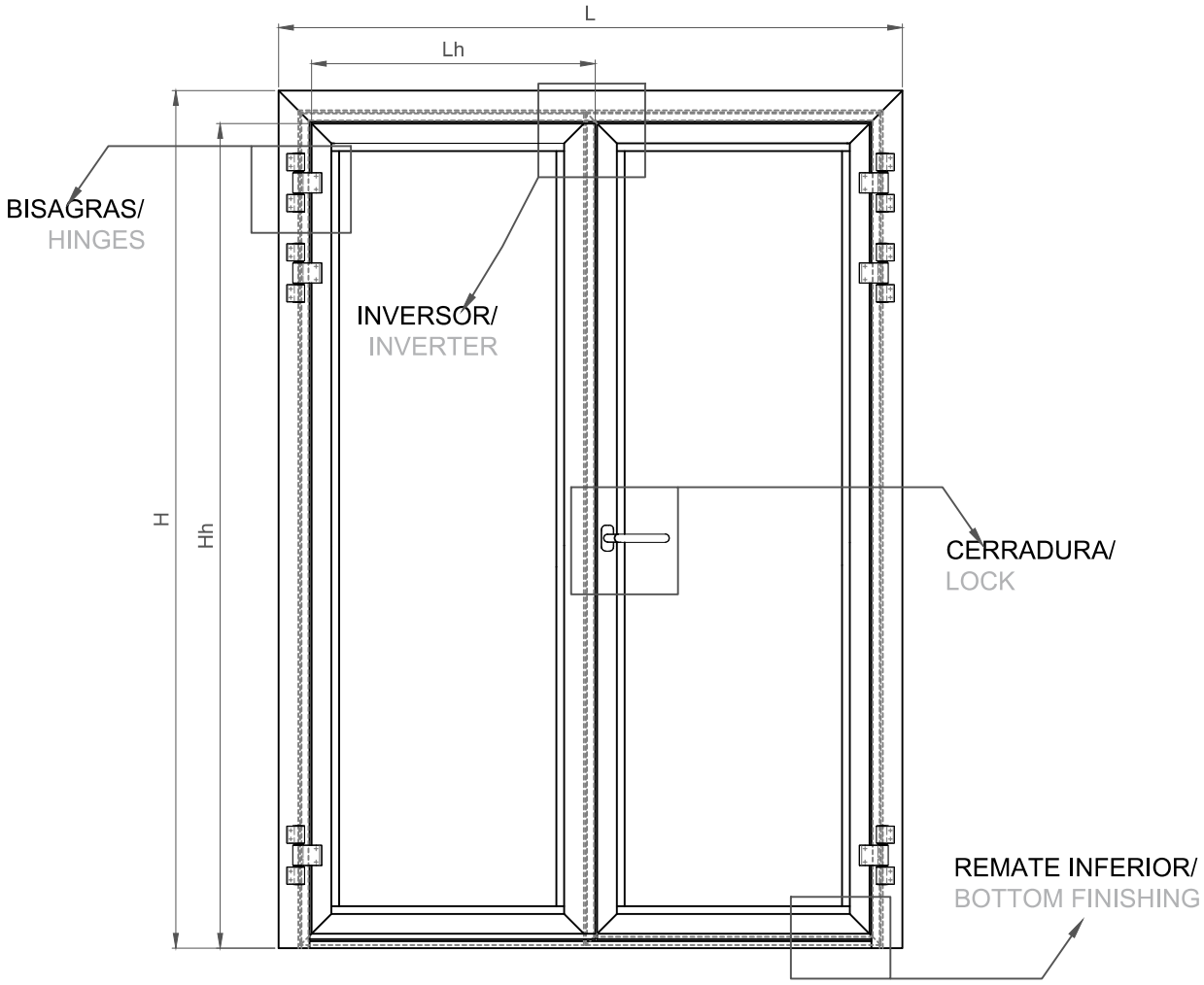

		DIMENSIONES DE LA HOJA/ SASH DIMENSIONS			
		Lh (1H) ancho/width	Lh (2H) ancho/width	Hh alto/height	peso máx por hoja/max weight per sash (kg)
PUERTA USO PRIVADO/ PRIVATE USE DOOR	mínimo/ minimum	650		2000	180 con dispositivo de cierre/with locking device: 100 ó 180
	máximo/ maximum	1500	2700	2900	
PUERTA USO PÚBLICO/ PUBLIC USE DOOR, (ACCESO PERSONAS CON MOVILIDAD REDUCIDA/ ACCESS FOR PEOPLE WITH REDUCED MOBILITY)	mínimo/ minimum	840 (1)		2020	
	máximo/ maximum	1500	2700	2900	
PUERTA USO SANITARIO/ SANITARY USE DOOR	mínimo/ minimum	1090 (2)		2020	
	máximo/ maximum	1500	2700	2900	

NOTAS:
(1) Anchura libre de paso mínima de 800 mm.
(2) Anchura libre de paso mínima de 1.050 mm.
(Según normativa vigente.)

Ensayos para Puertas peatonales exteriores, (Marcado CE): Resistencia a la carga de viento (EN 12211:2000), Estanqueidad al agua (EN 1027:2000), Permeabilidad al aire (EN 1026:2000), Resistencia al impacto -puerta acristalada- (EN 13049:2003).

NOTES:
(1) Minimum width allowance = 800 mm.
(2) Minimum width allowance = 1050 mm.
(According to legislation.)
Tests for exterior pedestrian doors, (CE Marking): Windload resistance (EN 12211:2000), Watertightness (EN 1027:2000), Aire permeability (EN 1026:2000), Shock resistance -glass door- (EN 13049:2003)

SITUACIÓN DE LA CERRADURA
POSITION OF THE LOCK

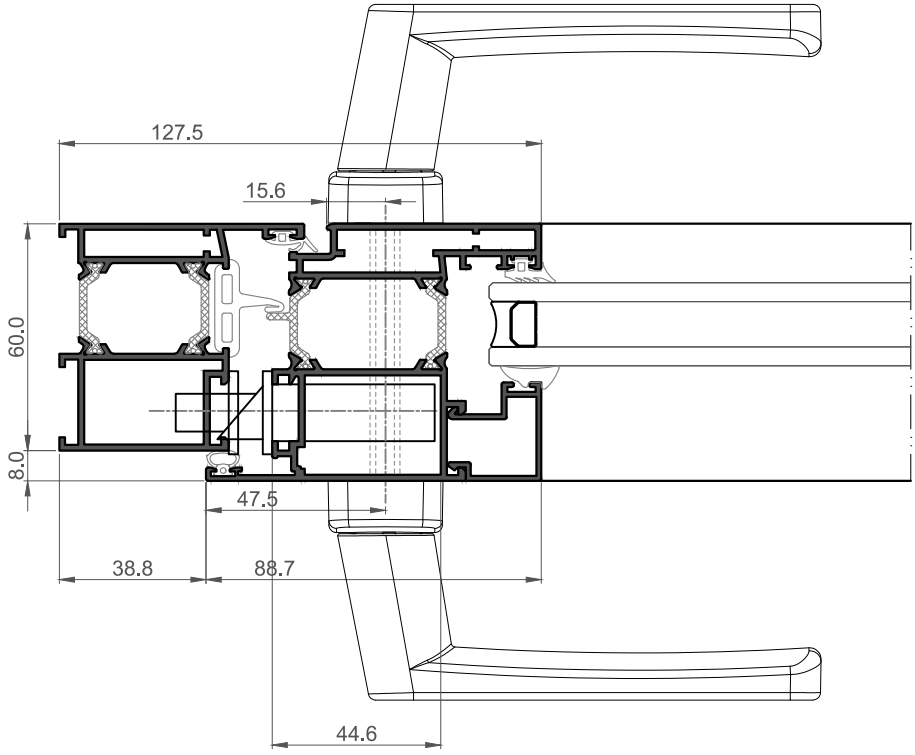

MANO DE LA PUERTA, SEGÚN DIN 107
Elección del herraje.
DOOR OPENING, ACCORDING TO DIN 107
Hardware choice.

APERTURA A IZQUIERDAS (I)
LEFT OPENING (I)

APERTURA A DERECHAS (D)
RIGHT OPENING (D)

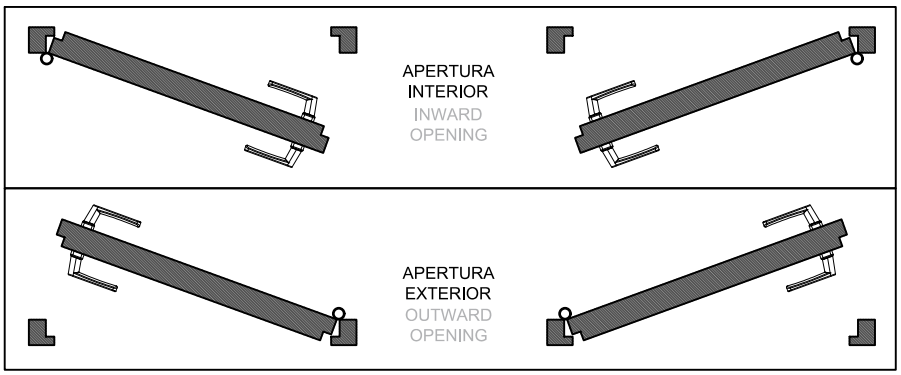

HERRAJE PUERTA
DOOR HARDWARE

		1P resbalón y palanca/ latch and lever	1P sólo resbalón/ latch only	3P resbalón y palanca/ latch and lever	3P barrilete y palanca/ barrel and lever	1P resbalón y palanca/ latch and lever	1P sólo resbalón/ latch only	3P resbalón y palanca/ latch and lever	3P barrilete y palanca/ barrel and lever
	290580	1	X	X	X	1	X	X	X
	290590	X	1	X	X	X	1	X	X
	290500	X	X	1	X	X	X	1	X
	290510	X	X	X	1	X	X	X	1
	290540/41	1	1	1	1	1	1	1	1
	290530/31	X	X	2	2	X	X	2	2
	303078	X	X	X	X	1	1	1	1
	303079	X	X	X	X	1	1	1	1
	243074	X	X	X	X	1	1	1	1
	303539	X	X	X	X	1	1	1	1
	308301/02	1	1 (2)	1	1 (2)	1	1 (2)	1	1 (2)
	308501/02		X		X		X		X
	303060/61	1	X	1	1	1	X	1	1
	300130/50		1				1		
	321811/12 (1)	2	1	2	2	2	1	2	2

(1) Posibilidad de uso de protector de cilindro (ref. 321010). En su caso se elimina el bocallaves exterior.
Con el protector será necesario situar suplemento ref.321012.

(2) Situación por el exterior de un tirador inclinado: 398602 (izda) o 398612 (dcha)
Altura mínima recomendada de hoja: 2200 mm (cuando se utilicen cerraduras de 3 puntos)

(1) Possibility of using a cylinder protector (ref. 321010). In such case the inside keyhole shall be removed.
Supplement ref.321012 will be necessary with the protector.

(2) Outside situation of a inclined pull handle: 398602 (left) or 398612 (right)

Minimum height recommended for the sash: 2200 mm (when using 3 point locks)

OPCIONES DE CIERRE CON PORTERO ELÉCTRICO/ LOCKING OPTIONS WITH INTERCOM	REF.	1 HOJA/SASH	2 HOJAS/SASHES
		Unidades/Units	
Abrepuertas eléctrico (cerradura con resbalón) con desbloqueo manual/Electric door opener (lock with latch) with manual unblocking	302000 / 302100	1	
Transformador/Transfomer 230V - 12 V (CA)	302010	1	
Abrepuertas eléctrico (cerradura con resbalón y palanca) con desbloqueo manual/Electric door opener (lock with lever) with manual unblocking	302005 / 302105	1	
Transformador/Transfomer 230V - 12 V (CA)	302010	1	

Notas:
El abrepuertas incluye la placa de cerradero, y se monta sobre ella. Válido para cualquier cerradura, no automática.
La versión con desbloqueo permite eliminar temporalmente la función, quedando la hoja liberada.
Notes:
The door opener includes the striker plate, and is assembled upon it. Valid for any non automatic lock.
The version with unblocking allows to temporarily remove the function, therefore freeing the sash.

· Alternativa al escudo de seguridad con protector de bombillo por el exterior/Alternative to the security shield with a cylinder protector:

Protector Negro / Cromado/Black/Chromed protector	ref.: 311081 / 80	1 ud.
Tornillo fijación (opcional)/Clamping screw (optional)	ref.: 301110	2 uds.
Tapa cubre tornillos/Screw cover	ref.: 311085	2 uds.

BISAGRAS/HINGES

BISAGRAS DE CANAL/GROOVE HINGES

2 Bisagras / 2 HInges | 3 Bisagras / 3 Hinges | 4 Bisagras / 4 Hinges

BISAGRAS/HINGES
2 Cuerpos/2 Bodies

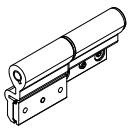

Bisagra dcha /Hinge right
383002/01

Bisagra izda/Hinge left
383012/11

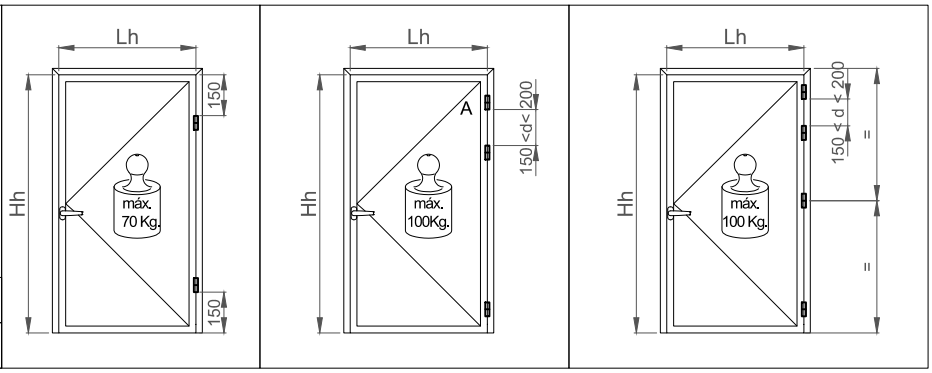

2 Bisagras / 2 Hinges | 3 Bisagras / 3 Hinges | 4 Bisagras / 4 Hinges

BISAGRAS/HINGES
3 Cuerpos / 3 Bodies

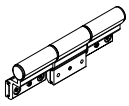

4	7	5	0	1	4	0	12

EN 1935/AC:2004

Bisagra/Hinge 383022/21

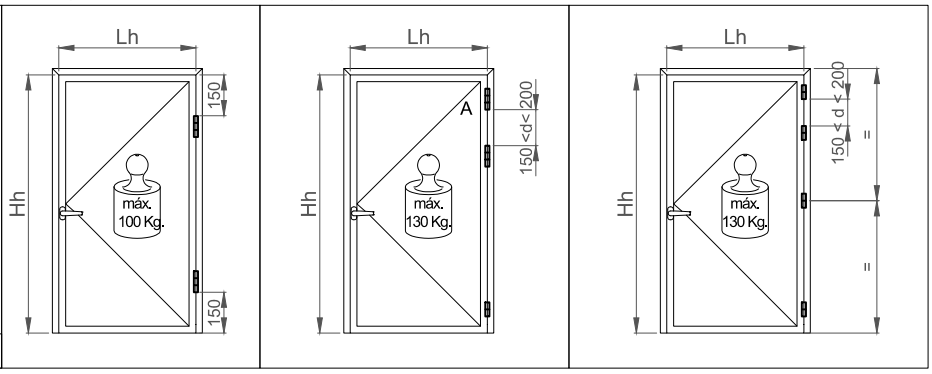

BISAGRAS / HINGES

Kit de regulación vertical 377600
Vertical regulation kit 377600

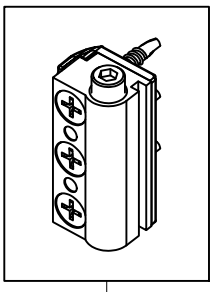

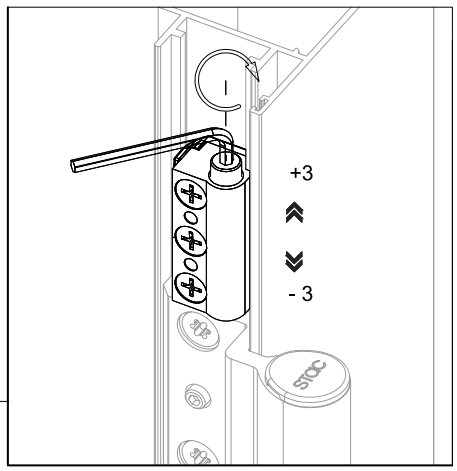

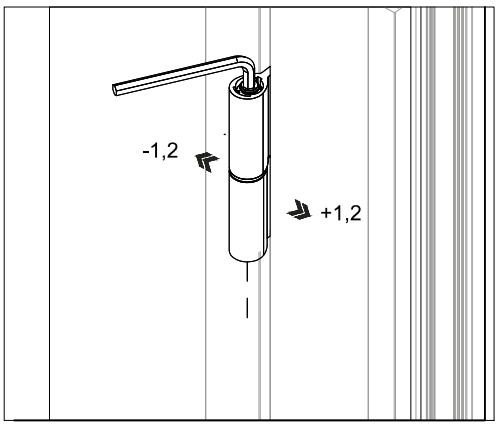

Para la instalación de las bisagras es necesario guiar las pletinas en el canal antes de cerrar el inglete.

For the installation of the hinges, it is necessary to install the plates before join the mitre corner.

BISAGRAS/HINGES

BISAGRAS DE CANAL/GROOVE HINGES

2 Bisagras/2 HInges | 3 Bisagras/3 HInges | 4 Bisagras/4 HInges

BISAGRAS/HINGES
2 Cuerpos/2 Bodies



Bisagra/HInge 322002 /01

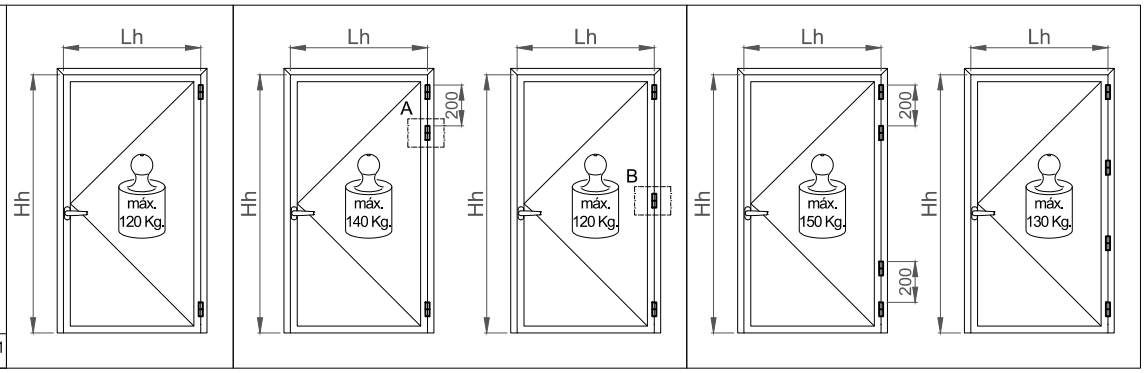

BISAGRAS DE APLACAR CON TACO DIRECTO/FACE FIX HINGES WITH DIRECT BLOCK

2 Bisagras/2 HInges | 3 Bisagras/3 HInges | 4 Bisagras/4 HInges

BISAGRAS/HINGES
2 Cuerpos/2 Bodies

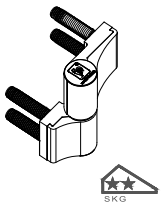

4	7	7	1	1	4	1	14

EN 1935:2002

Bisagra/HInge 300921 /22

Calzo/Wedge 1x 300941 /42

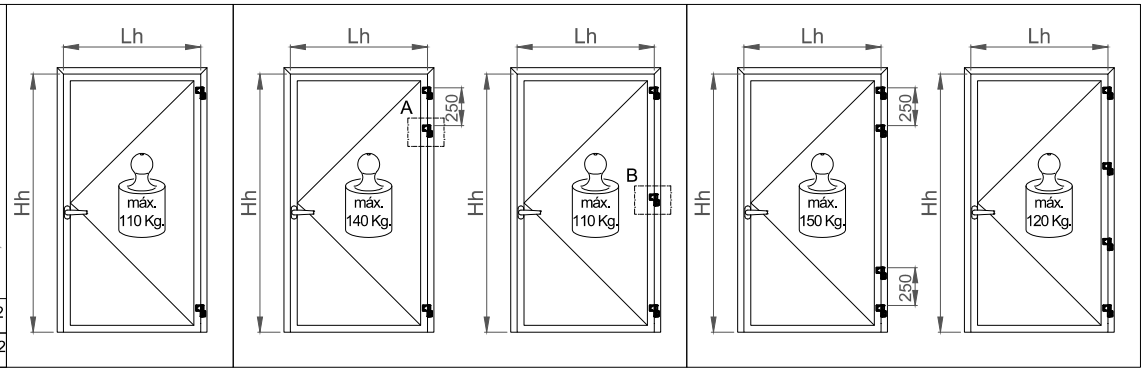

2 Bisagras/2 HInges | 3 Bisagras/3 HInges | 4 Bisagras/4 HInges

BISAGRAS/HINGES
3 Cuerpos/3 Bodies

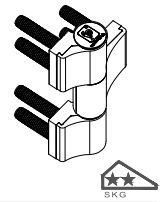

4	7	7	1	1	4	1	14

EN 1935:2002

Bisagra/HInge 300931 /32

Calzo/Wedge 1x 300951 /52

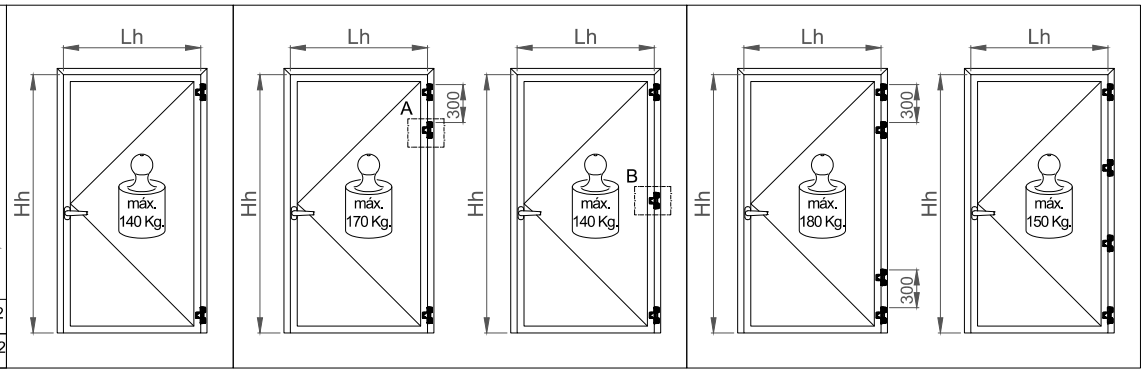

BISAGRAS/HINGES

BISAGRAS DE APLACAR CON TACO DIRECTO/FACE FIX HINGES WITH DIRECT BLOCK

2 Bisagras/2 HInges | 3 Bisagras/3 HInges | 4 Bisagras/4 HInges

BISAGRAS/HINGES
2 Cuerpos/2 Bodies



4 7 7 0 1 4 0 14
EN 1935:2002

Bisagra/HInge 320422 /21

Fijación/Fixation 4x 320560

Calzo/Wedge 1x 320482 /81

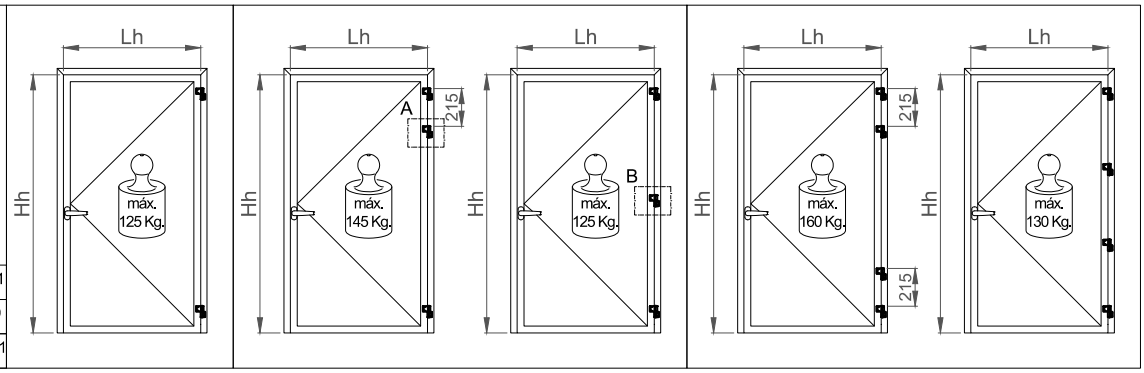

2 Bisagras/2 HInges | 3 Bisagras/3 HInges | 4 Bisagras/4 HInges

BISAGRAS/HINGES
3 Cuerpos/3 Bodies

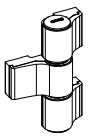

4 7 7 0 1 4 0 14
EN 1935:2002

Bisagra/HInge 320522 /21

Fijación/Fixation 6x 320560

Calzo/Wedge 2x 320482 /81

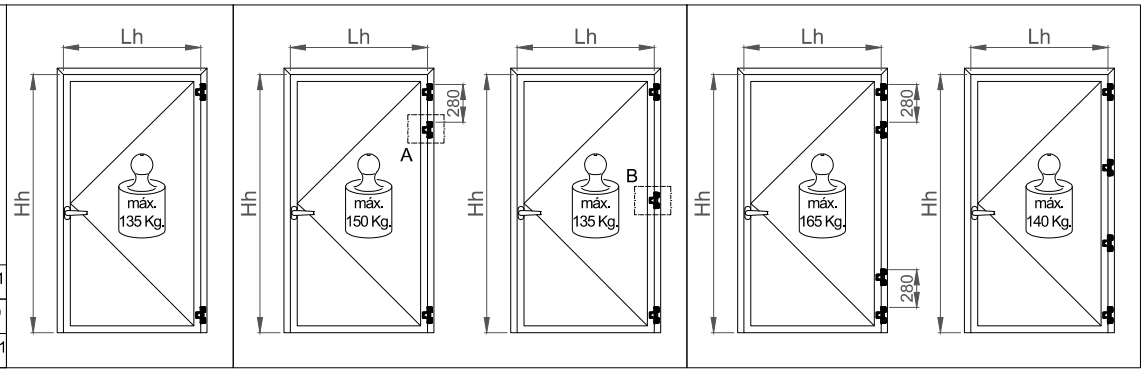

BISAGRAS DE APLACAR CON CONTRA-PLACAS/FACE FIX HINGES WHTH STRIKER PLATE

2 Bisagras/2 HInges | 3 Bisagras/3 HInges | 4 Bisagras/4 HInges

BISAGRAS/HINGES
2 Cuerpos/2 Bodies



4 7 7 0 1 4 0 14
EN 1935:2002

Bisagra/HInge 320222 /21

Fijación/Fixation 320502

Calzo/Wedge 1x 320282 /81

Tornillo/Screw 2x 340280

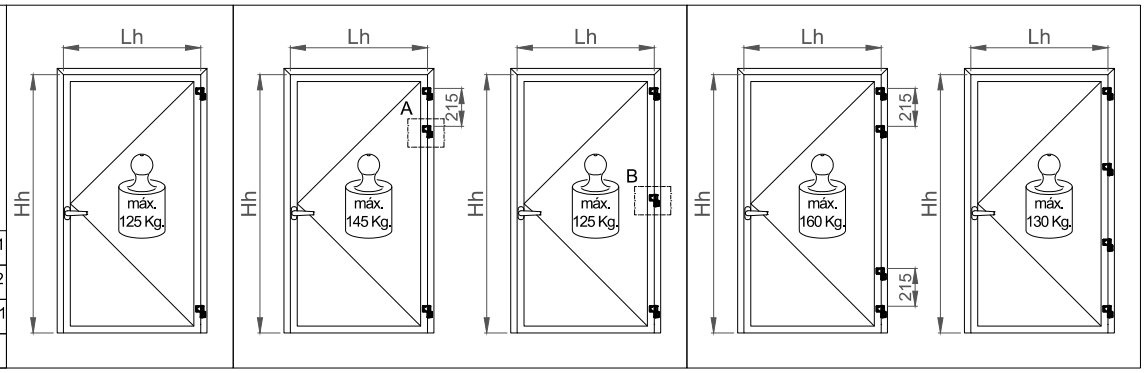

2 Bisagras/2 HInges | 3 Bisagras/3 HInges | 4 Bisagras/4 HInges

BISAGRAS/HINGES
3 Cuerpos/3 Bodies

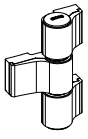

4 7 7 0 1 4 0 14
EN 1935:2002

Bisagra/HInge 320322 /21

Fijación/Fixation 320503

Calzo/Wedge 2x 320282 /81

Tornillo/Screw 4x 340280

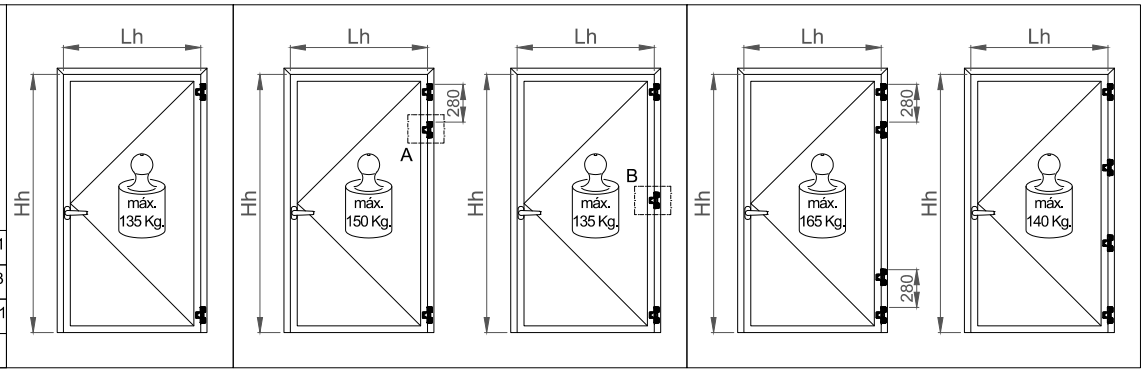

BISAGRAS/HINGES

BISAGRAS DE APLACAR CON CONTRA-PLACAS/FACE FIX HINGES WHTH STRIKER PLATE

2 Bisagras/2 HInges 3 Bisagras/3 HInges 4 Bisagras/4 HInges

BISAGRAS/HINGES
2 Cuerpos/2 Bodies

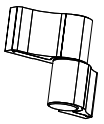

4	7	7	0	1	4	0	14

EN 1935:2002

Bisagra/HInge 202606 /02
Calzo/Wedge 1x 237005 /09
Fijación/Fixation 292602
Asiento/Seat 2x 237008

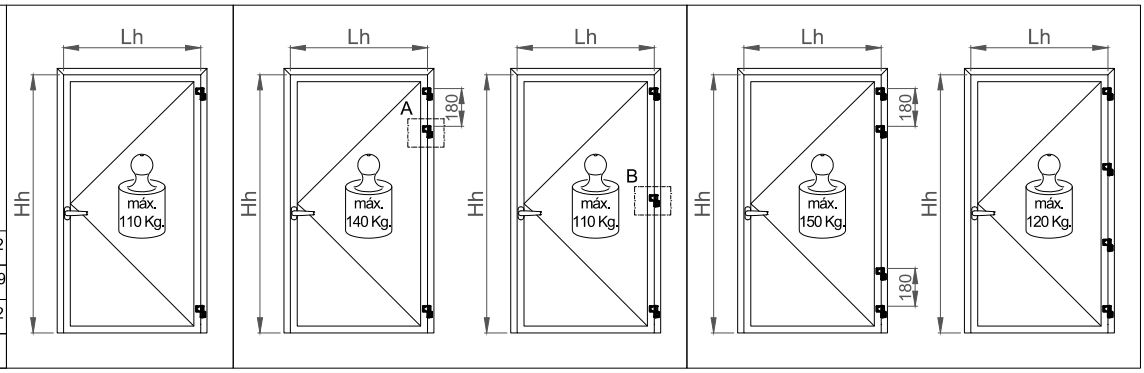

2 Bisagras/2 HInges 3 Bisagras/3 HInges 4 Bisagras/4 HInges

BISAGRAS/HINGES
3 Cuerpos/3 Bodies

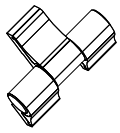

4	7	7	0	1	4	1	14

EN 1935:2002

Bisagra/HInge 202607 /05
Calzo/Wedge 2x 237005 /09
Fijación/Fixation 292603
Asiento/Seat 3x 237008

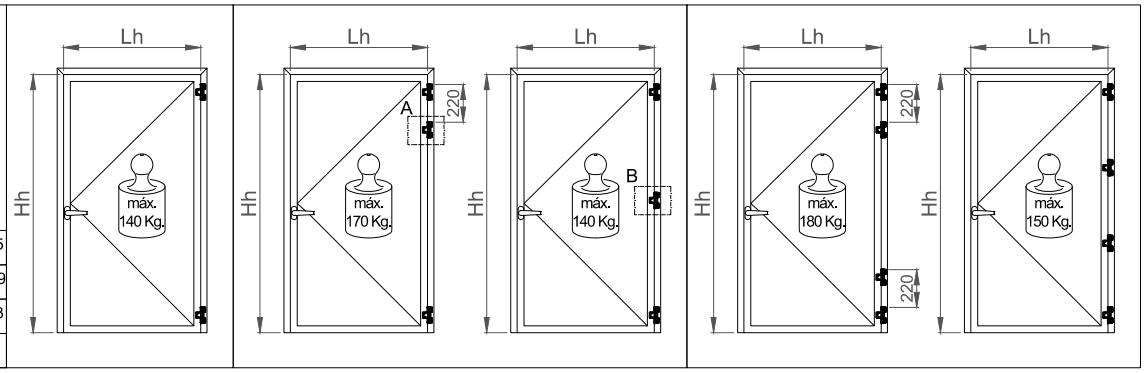

Anotaciones:

- Se dispondrá de bisagras de 2 ó 3 palas en función del peso por hoja, en cada caso.

Situación de la 3ª bisagra condicionada al uso.

- CASO "A" Incorporación de 3ª bisagra en el caso de puerta considerada cómo de uso frecuente o que disponga de un sistema de cierra-puertas automático.
- CASO "B" Incorporar 3ª bisagra central en el caso de que Hh > 2.200 mm.

- Al momento de instalar una puerta, controlar el peso máximo realizable en función de la dimensión de la hoja y del soporte de la bisagra que se quiere emplear.

Factor de mayoración para el CÁLCULO DEL PESO DE TRABAJO EN LA BISAGRA:

F = Hh / Lh. (Según norma EN 1935)

- Para factores F > 2, no se aplica corrección.
- Para factores F < 2, incrementar peso en porcentaje sobre base 2.

Ejemplo: Hh = 2250 mm
Lh = 1600 mm F = 1,40 Corrección por peso = + 60 %.

Annotations:

- The use of hinges of 2 or 3 levers will depend on the weight per sash, in each case.

Position of the 3rd hinge conditioned by use.

- CASE "A" Incorporation of the 3rd hinge in the case of a door of frequent use or if having an automatic door-closing system.
- CASE "B" Incorporation of a 3rd central hinge if Hh > 2.200 mm.

- When installing a door, control the maximum achievable weight depending on the dimension of the sash and the support of the hinge that we want to use.

Enlargement factor for CALCULATING THE WORK LOAD OF THE HINGE:

F = Hh / Lh. (According to standard EN 1935)

- For factors F > 2, the correction is not applied.
- For factors F < 2, increase the weight proportionally on base 2.

Example: Hh = 2250 mm
Lh = 1600 mm F = 1,40 Weight correction = + 60 %.

BISAGRAS DE APLACAR: Mecanizados
FACE FIX HINGES: Machinings

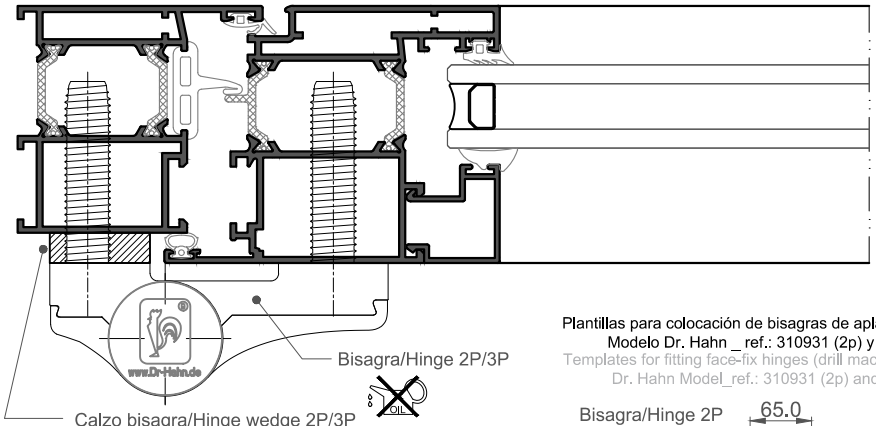

BISAGRAS/HINGES 2 Cuerpos/2 Bodies	BISAGRAS/HINGES 3 Cuerpos/3 Bodies
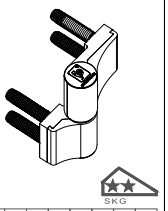	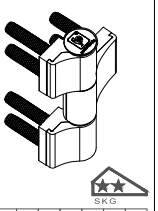
4 7 7 1 1 4 1 14 EN 1935:2002	4 7 7 1 1 4 1 14 EN 1935:2002
Bisagra/HInge 300921 /22	Bisagra/HInge 300931 /32
Calzo/Wedge 1x 300941 /42	Calzo/Wedge 2x 300951 /52

Plantillas para colocación de bisagras de aplacar (mecanizado de taladros):
Modelo Dr. Hahn _ ref.: 310931 (2p) y 310934 (3p)
Templates for fitting face-fix hinges (drill machining):
Dr. Hahn Model_ref.: 310931 (2p) and 310934 (3p)

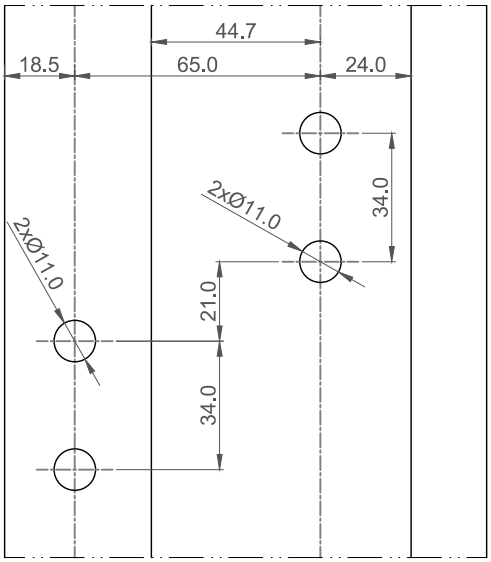

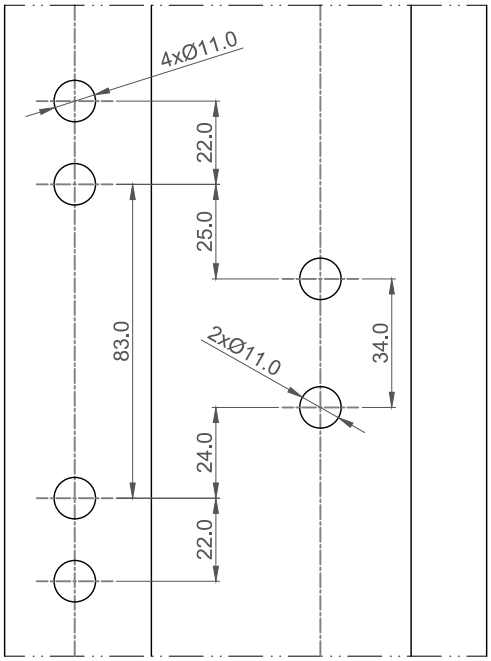

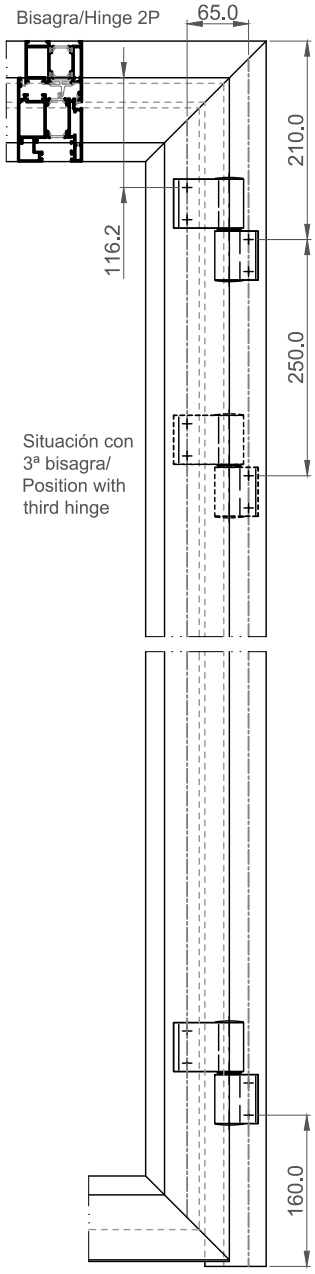

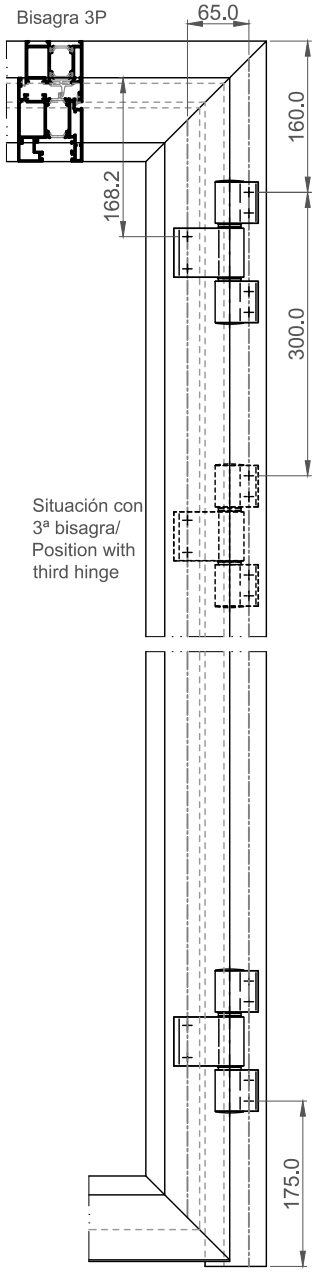

BISAGRAS DE APLACAR: Mecanizados
FACE FIX HINGES: Machinings

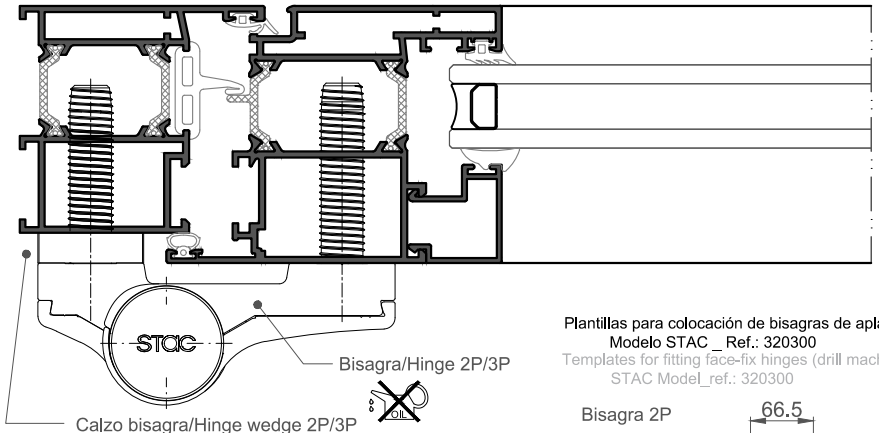

BISAGRAS/HINGES 2 Cuerpos/2 Bodies	BISAGRAS/HINGES 3 Cuerpos/3 Bodies
	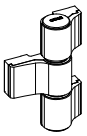
4 7 7 0 1 4 0 14 EN 1935:2002	4 7 7 0 1 4 0 14 EN 1935:2002
Bisagra/HInge 320422 /21	Bisagra/HInge 320522 /21
Fijación/Fixation 4x 320560	Fijación/Fixation 6x 320560
Calzo/Wedge 1x 320482 /81	Calzo/Wedge 2x 320482 /81

Plantillas para colocación de bisagras de aplacar (mecanizado de taladros):
Modelo STAC _ Ref.: 320300
Templates for fitting face-fix hinges (drill machining):
STAC Model_ref.: 320300

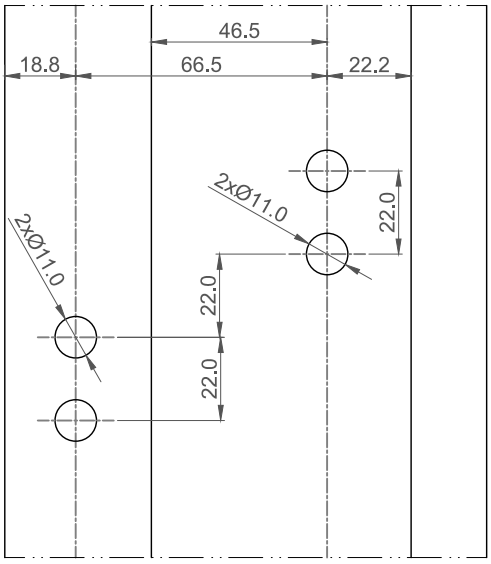

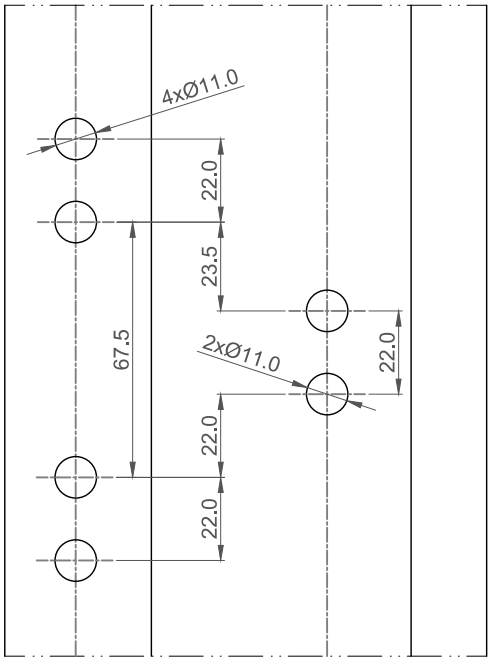

Bisagra 2P

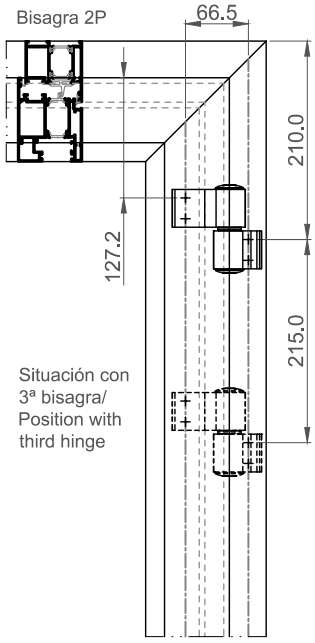

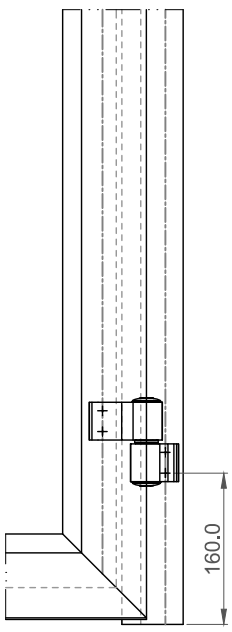

Bisagra/Hinge 3P

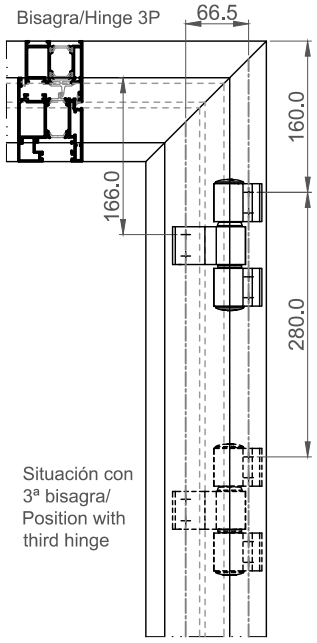

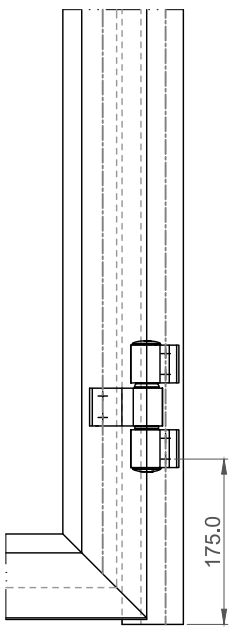

BISAGRAS DE APLACAR: Mecanizados
FACE FIX HINGES: Machinings

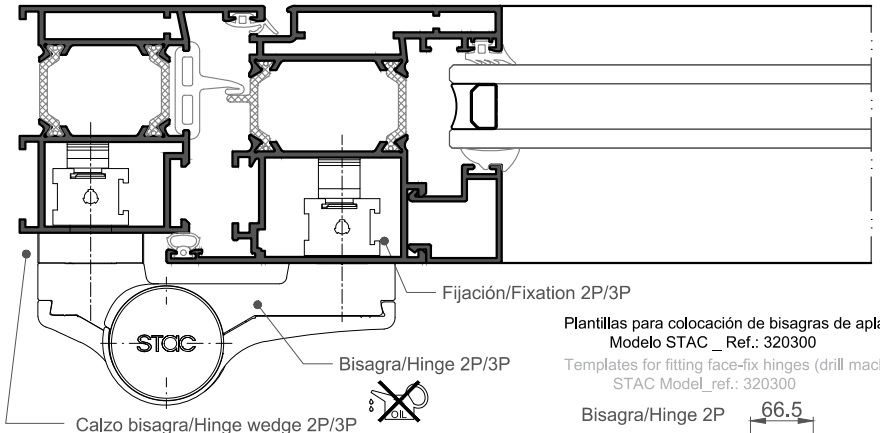

BISAGRAS/HINGES 2 Cuerpos/2 Bodies	BISAGRAS/HINGES 3 Cuerpos/3 Bodies
	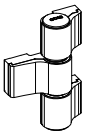
4 7 7 0 1 4 0 14 EN 1935:2002	4 7 7 0 1 4 0 14 EN 1935:2002
Bisagra/HInge 320222 /21	Bisagra/HInge 320322 /21
Fijación/Fixation 320502	Fijación/Fixation 320503
Calzo/Wedge 1x 320282 /81	Calzo/Wedge 2x 320282 /81
Tornillo/Screw 2x 340280	Tornillo/Screw 4x 340280

Plantillas para colocación de bisagras de aplacar (mecanizado de taladros):
Modelo STAC _ Ref.: 320300
Templates for fitting face-fix hinges (drill machining):
STAC Model_ref.: 320300

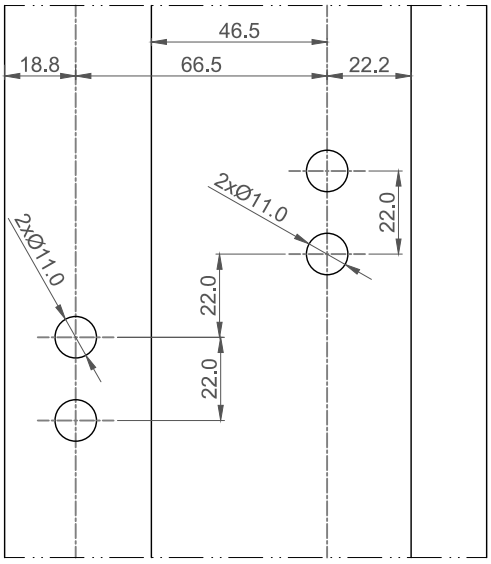

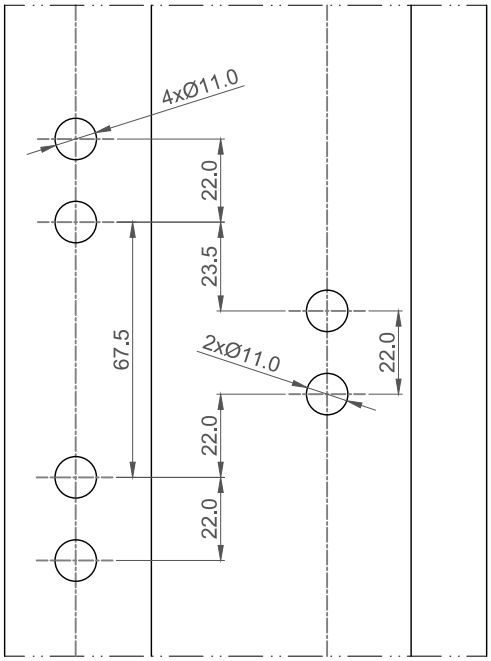

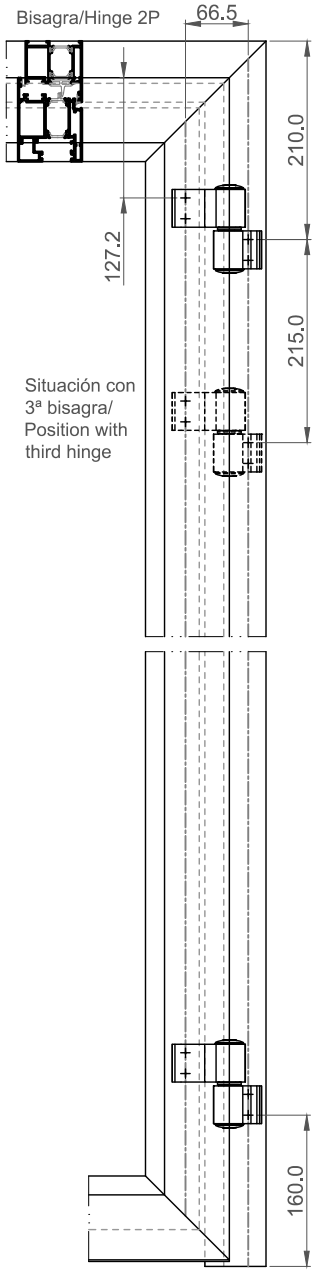

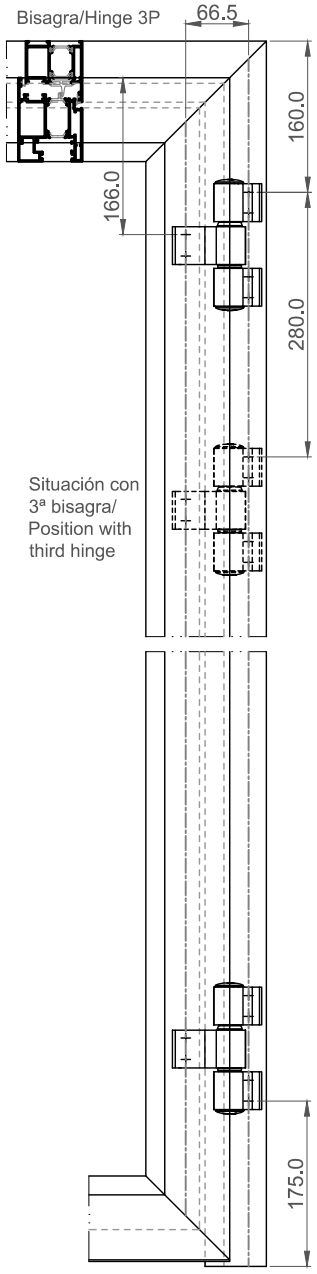

BISAGRAS DE APLACAR: Mecanizados
FACE FIX HINGES: Machinings

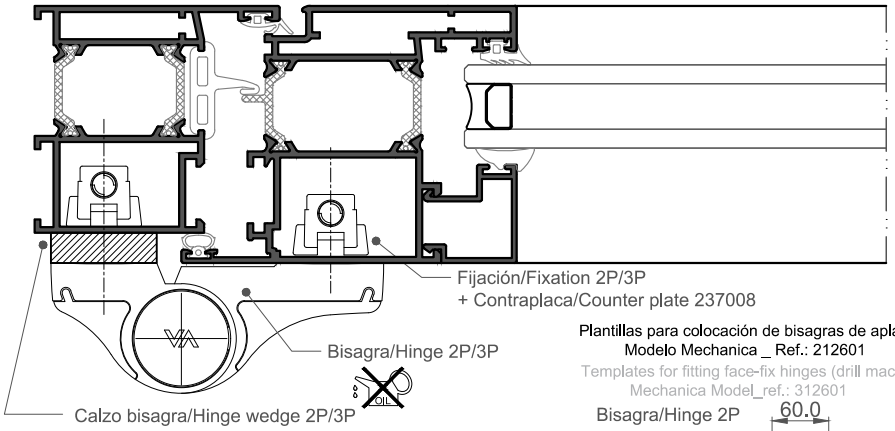

BISAGRAS/HINGES 2 Cuerpos/2 Bodies	BISAGRAS/HINGES 3 Cuerpos/3 Bodies
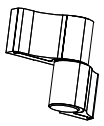	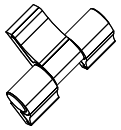
4 7 7 0 1 4 0 14 EN 1935:2002	4 7 7 0 1 4 1 14 EN 1935:2002
Bisagra/HInge 202606 /02	Bisagra/HInge 202607 /05
Calzo/Wedge 1x 237005 /09	Calzo/Wedge 2x 237005 /09
Fijación/Fixation 292602	Fijación/Fixation 292603
Asiento/Seat 2x 237008	Asiento/Seat 3x 237008

Plantillas para colocación de bisagras de aplacar (mecanizado de taladros):
Modelo Mechanica _ Ref.: 212601
Templates for fitting face-fix hinges (drill machining):
Mechanica Model_ref.: 312601

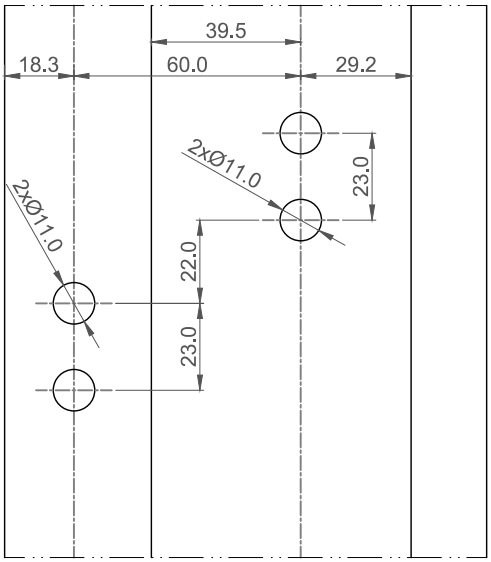

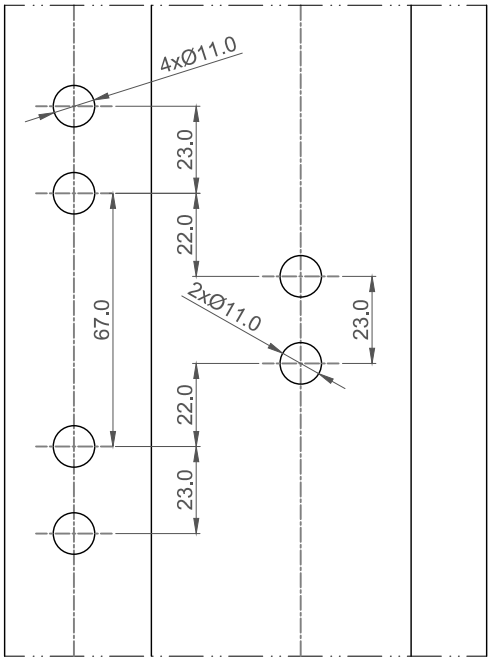

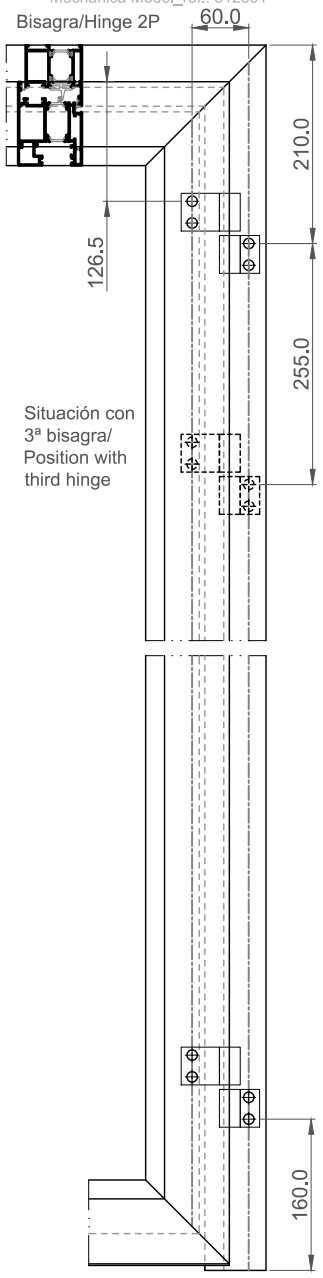

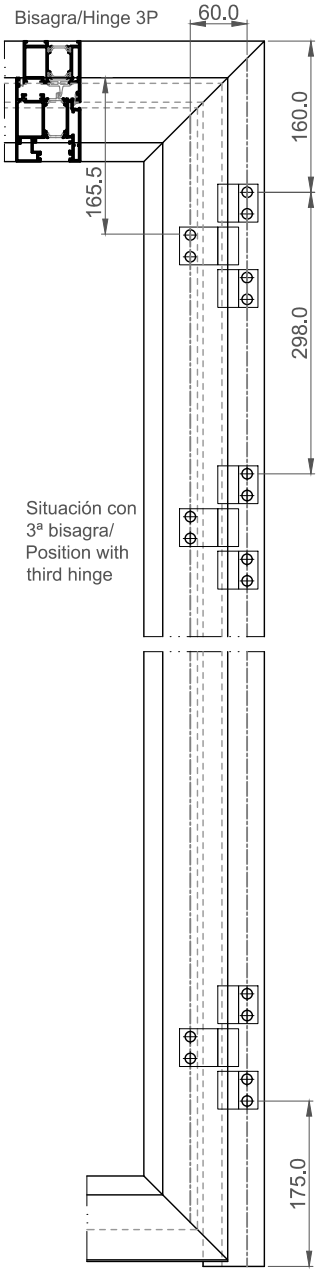

MANILLA Y BOMBILLO/HANDLE AND CYLINDER

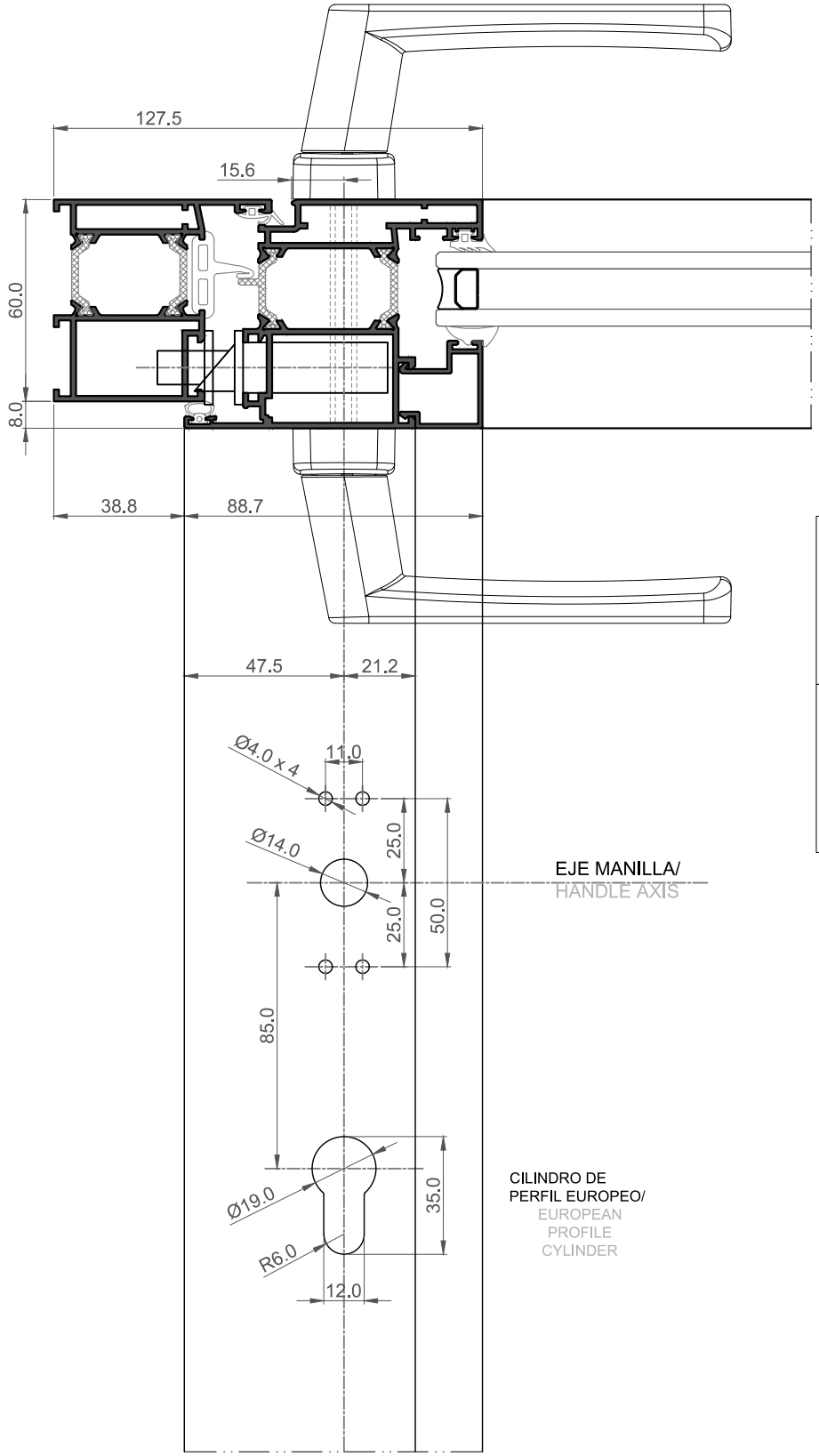

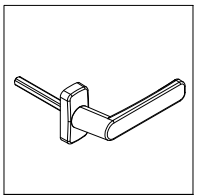

308301/02*
Manilla puerta
Cortizo/Cortizo door handle
* B/N

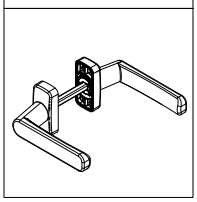

308501/02*
Doble manilla puerta
Cortizo/Cortizo door double handle
* B/N

303060_Simple
303061_Seguridad/
Security
(Leva 15 mm.)

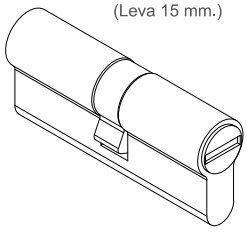

MANILLA MINIMALISTA / MINIMALIST HANDLE

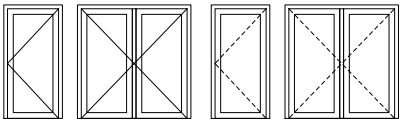



377562 (izda / left)



377542 (dcha / rigth)

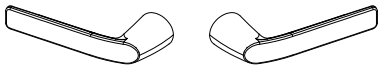

377522 (juego / set)

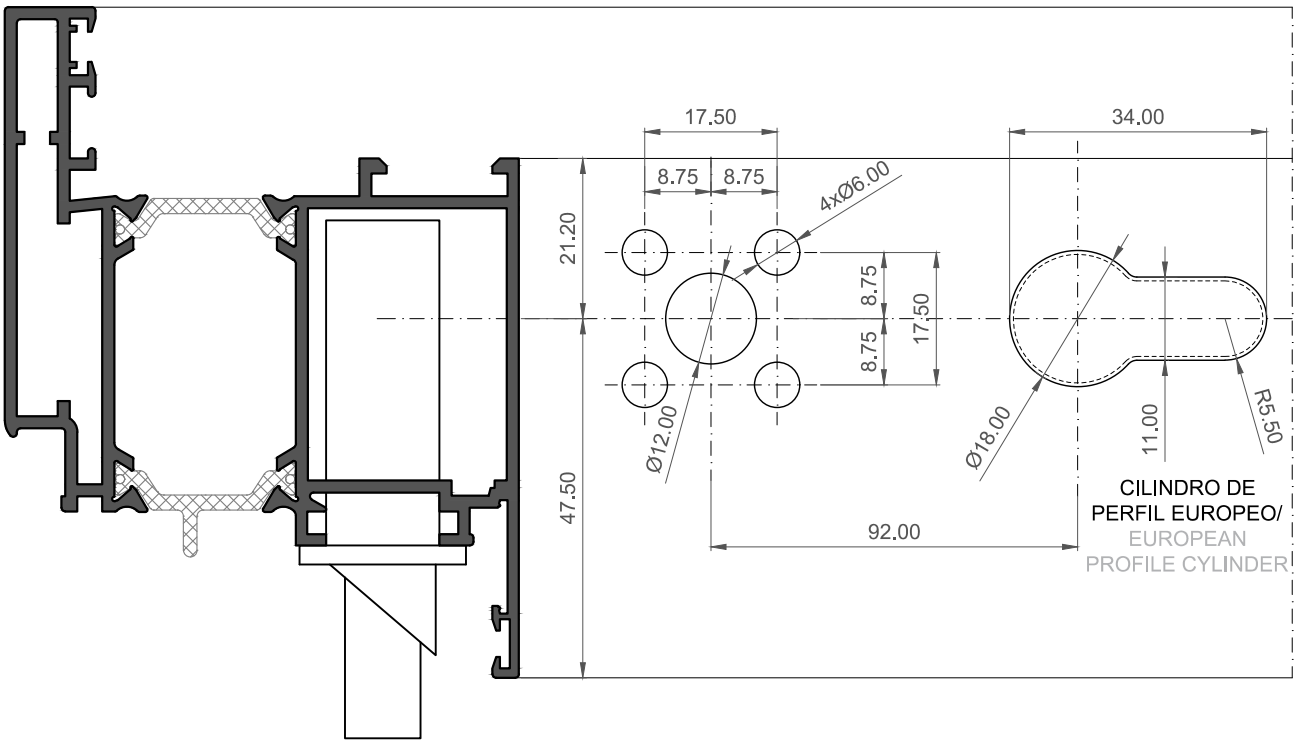

2 MONTAR Y REMACHAR LAS TUERCAS DE FIJACIÓN
ASSEMBLY & RIVET THE FIXING NUTS

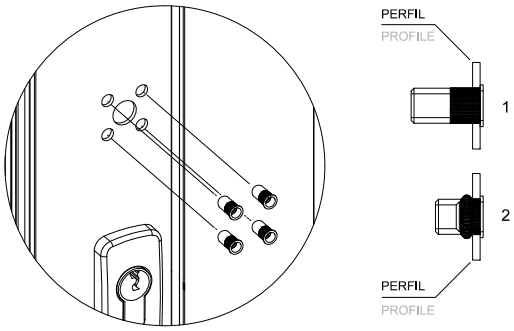

4 FIJAR EL MECANISMO BASE DE MANILLA
FIXING HANDLE BASE MECHANISM

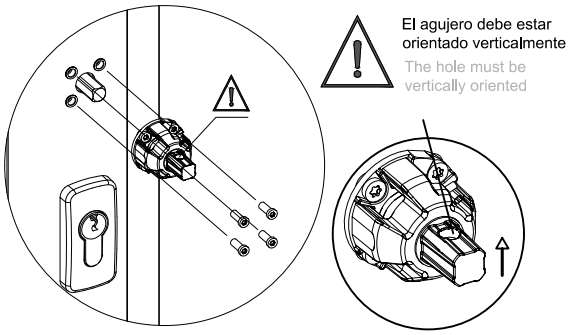

3 INSERTAR CUADRADILLO
INSERT SPINDLE

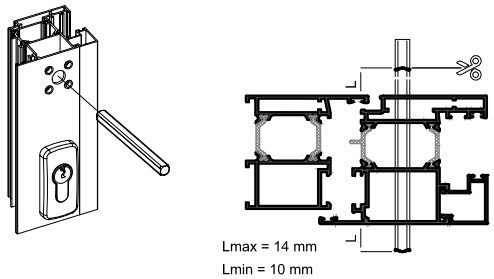

5 INSTALACIÓN DE MANILLA MINIMALISTA
MINIMALIST HANDLE INSTALLATION

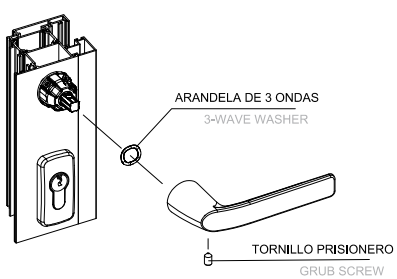

TIRADORES DE PUERTA - ART INFINITY / ART INFINITY - DOOR PULLS

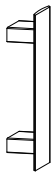

398602 inclinado izda /
left inclined
398612 inclinado dcha /
right inclined



398622 recto / straight *
* Sólo válido para lado bisagras
* Only valid for side hinges

TIRADOR POR EL EXTERIOR/OUTSIDE PULL

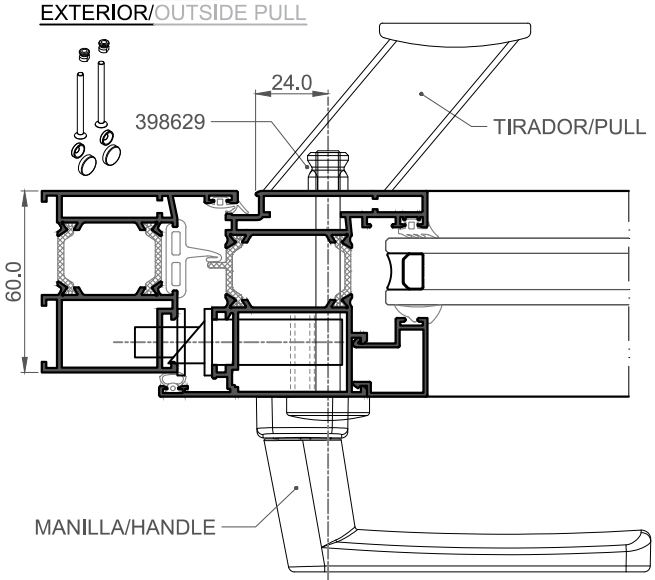

DOBLE TIRADOR/DOUBLE PULL

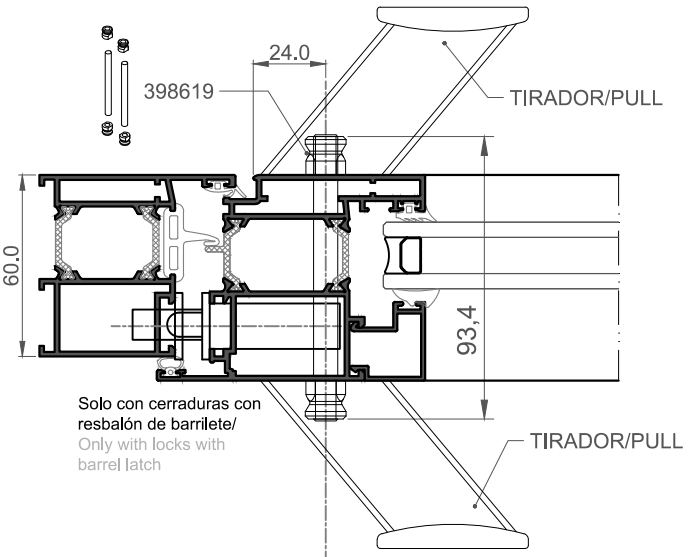

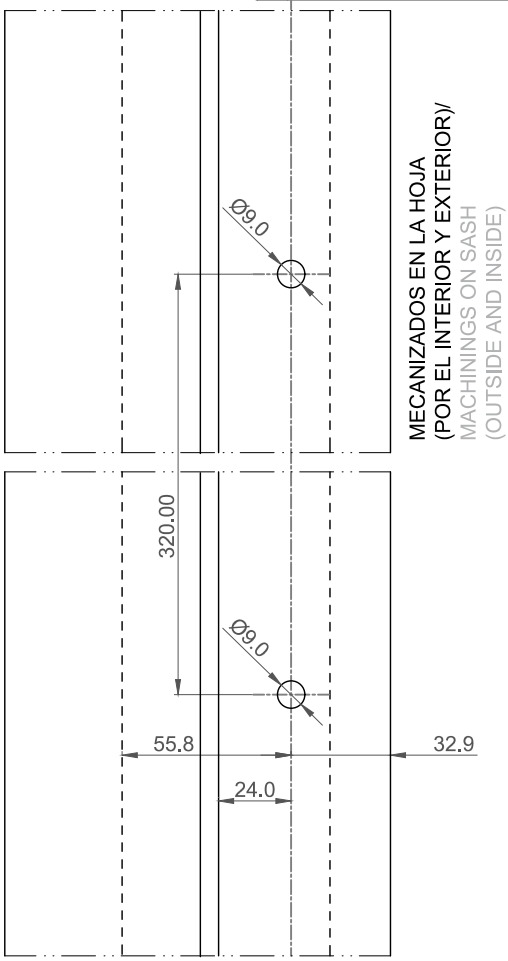

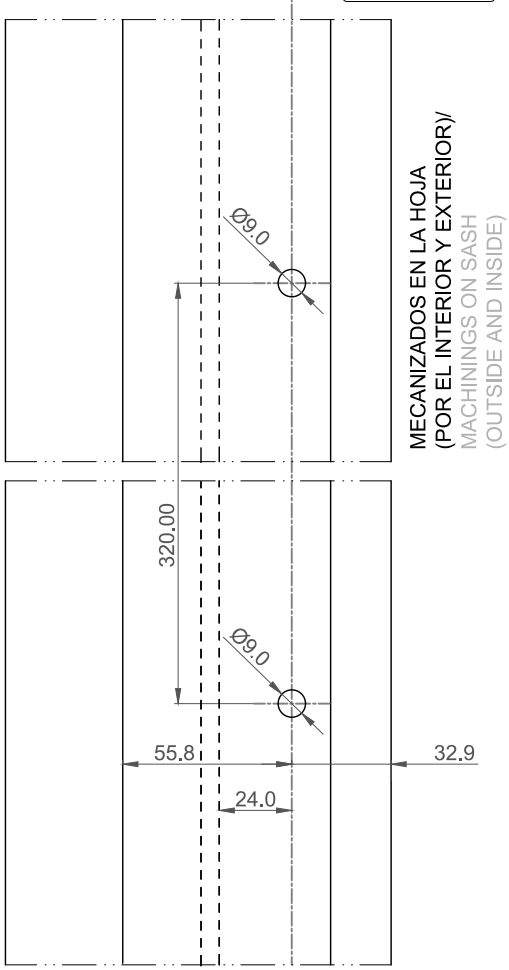

PROTECTOR DE CILINDRO/CYLINDER PROTECTION

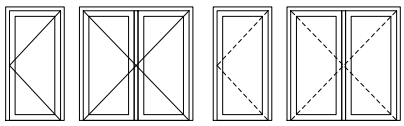

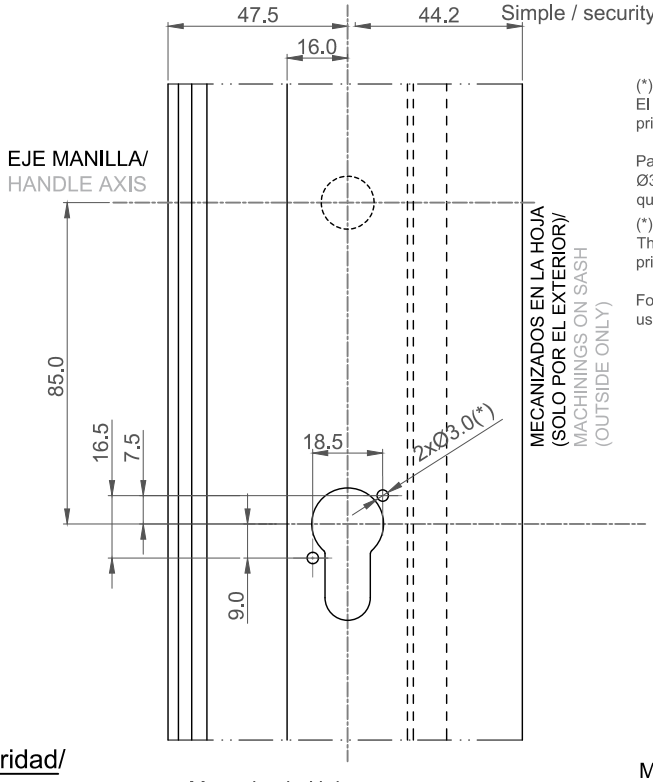

(*)
El protector se fija al cañon del bombillo a través del tornillo prisionero de apriete que dispone.

Para fijación de seguridad del protector se emplean 2 tornillos Ø3,9 DIN7982. Se recomienda practicar los taladros una vez quede fijado el protector al cilindro.

(*)
The protection must be fixed to the cannon of the cylinder with a prisoner screw.

For fixing the security protection 2 screws Ø3,9 DIN7982 must be used. It is advisable to drill once the protection has been fixed.

Mecanizado Hoja
en interior/
Sash machining
on the inside

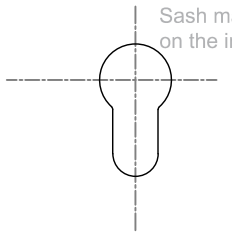

Protector de Seguridad/
Security protection

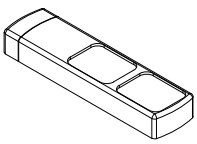

Protector de bombillo SEGURIDAD
321011
-Accionamiento por llave magnética; doble posición.-
No requiere suplementar.

* Casquillos roscados de latón para el exterior y los tornillos M4 están incluidos en el kit.

SECURITY 321011 cylinder protection
-Activation with magnetic key; double position.-
Supplement not necessary.

* Brass threaded bushing for the outside and the M4 screws are included in the kit.

Mecanizado Hoja
en exterior
Sash machining
on the outside

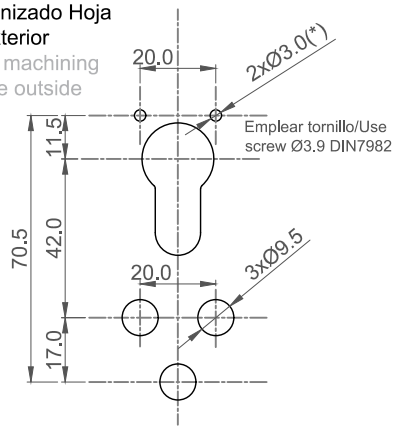

Mecanizado Hoja
en interior
Sash machining
on the inside

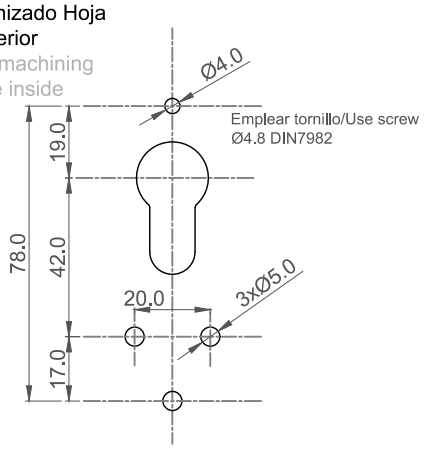

CERRADURA 1 PUNTO
Ref.: 290580 / 90

1 POINT LOCK
Ref.: 290580 / 90

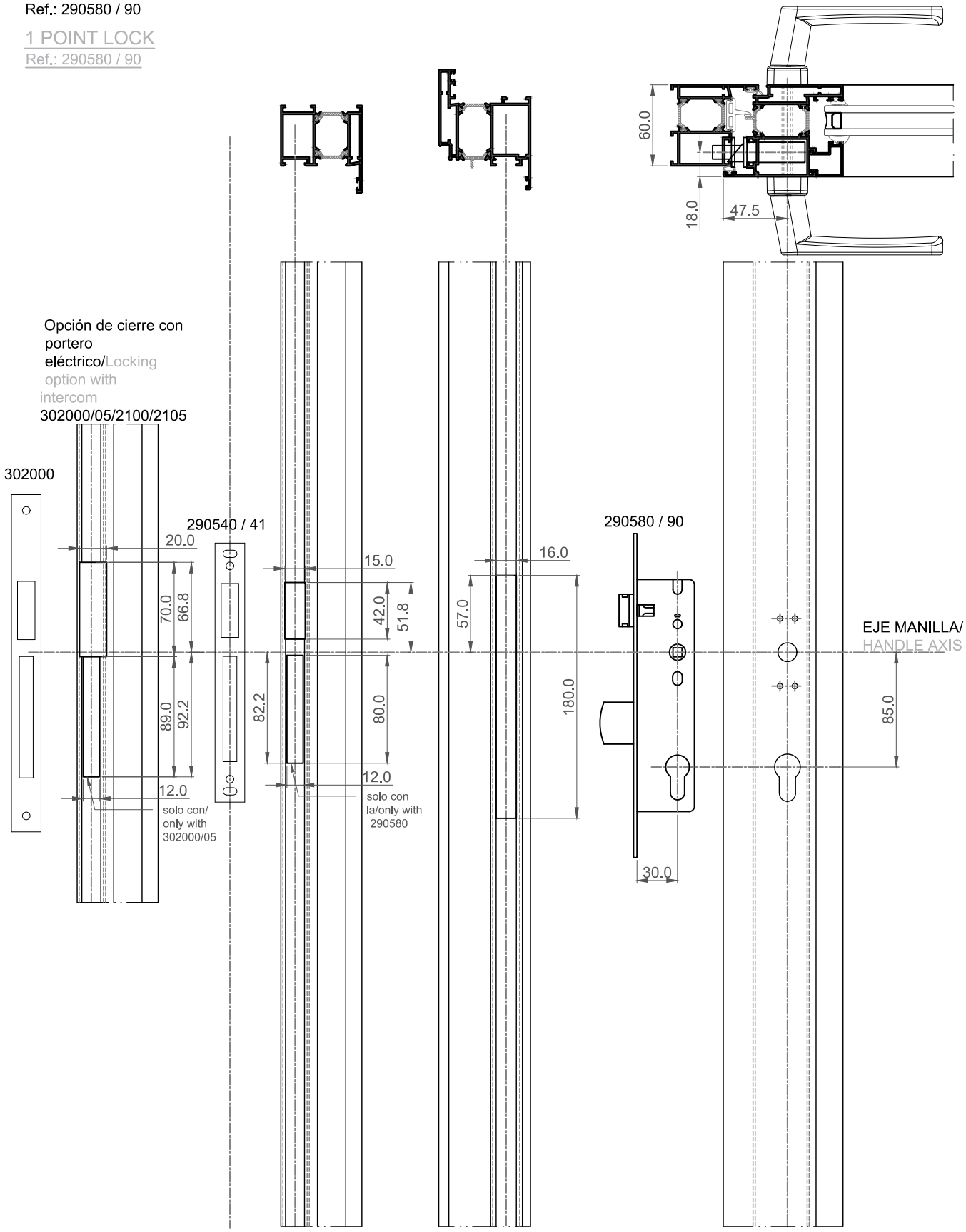

CERRADURA 3 PUNTOS
Ref.: 290500 / 10

3 POINT LOCK
Ref.: 290500 / 10

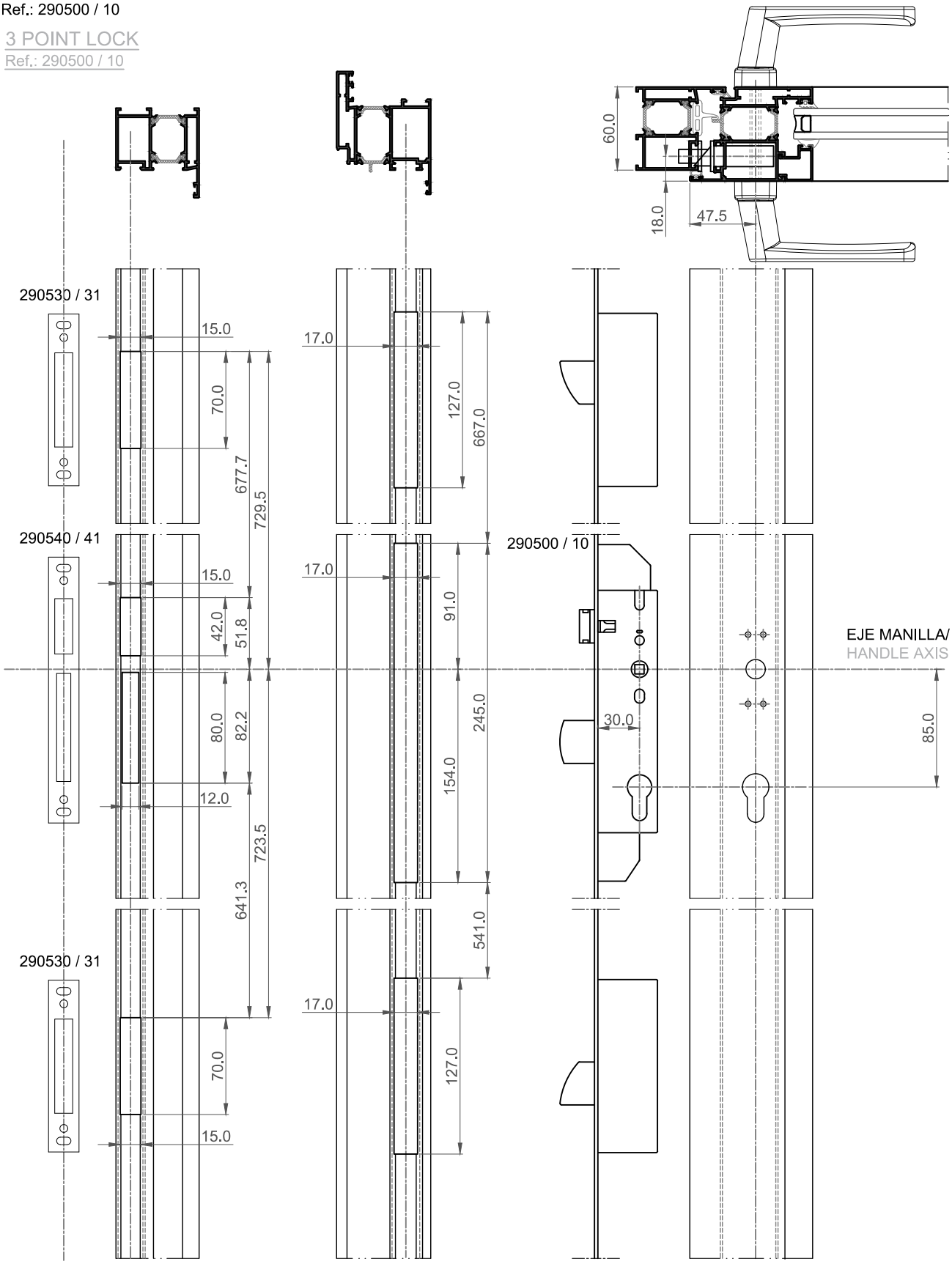

VIERTEAGUAS SUPERIOR PUERTA (APERTURA EXTERIOR)/
DOOR TOP DRAIN GUTTER (OUWARDS OPENING)

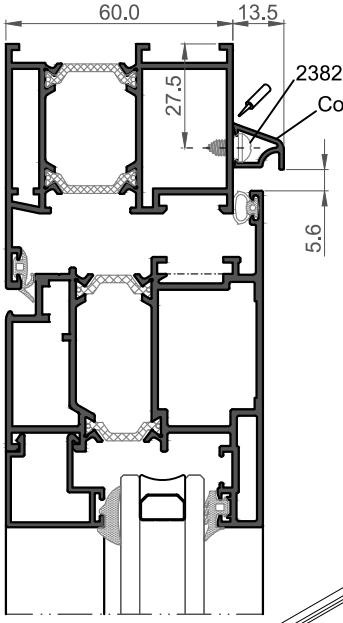

1. - Taladrado Ø 3.5 mm.
2. - Colocación del tornillo (ref.: 238297)
3. - Clipado del goterón (Cor-8296)
4. - Colocación juego tapas goterón (ref.: 258206)

1. - Drill Ø 3,5 mm.
2. - Fitting the screw (ref.: 238297)
3. - Clipping the raindrop (Cor-8296)
4. - Fitting raindrop end plates set (ref.: 258206)

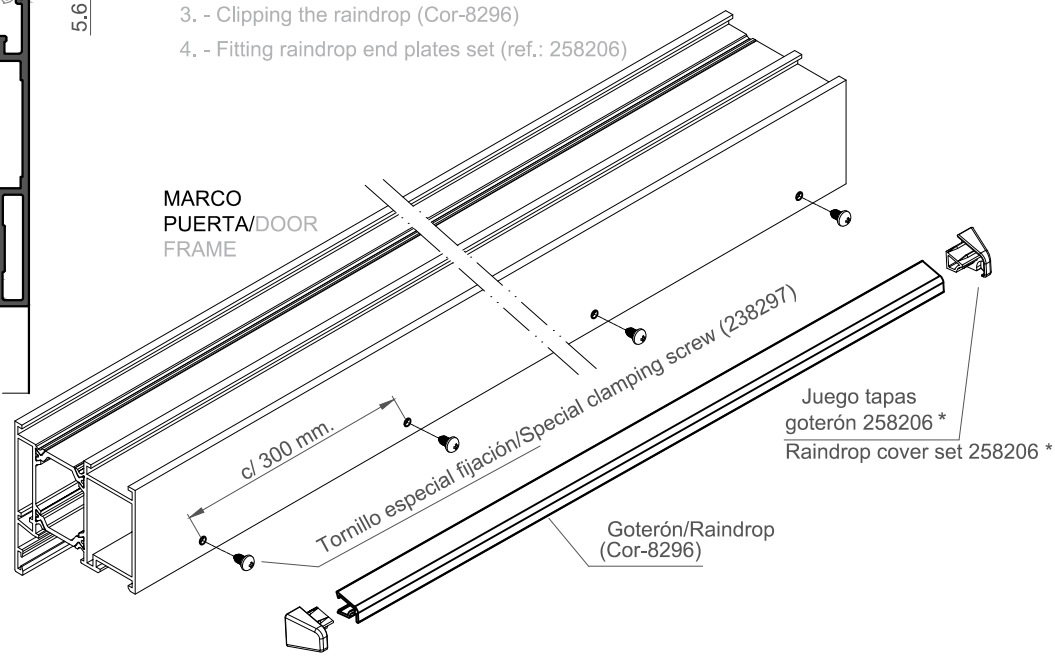

VIERTEAGUAS INFERIOR PUERTA/
DOOR BOTTOM DRAIN GUTTER

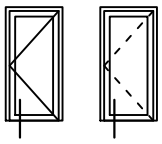

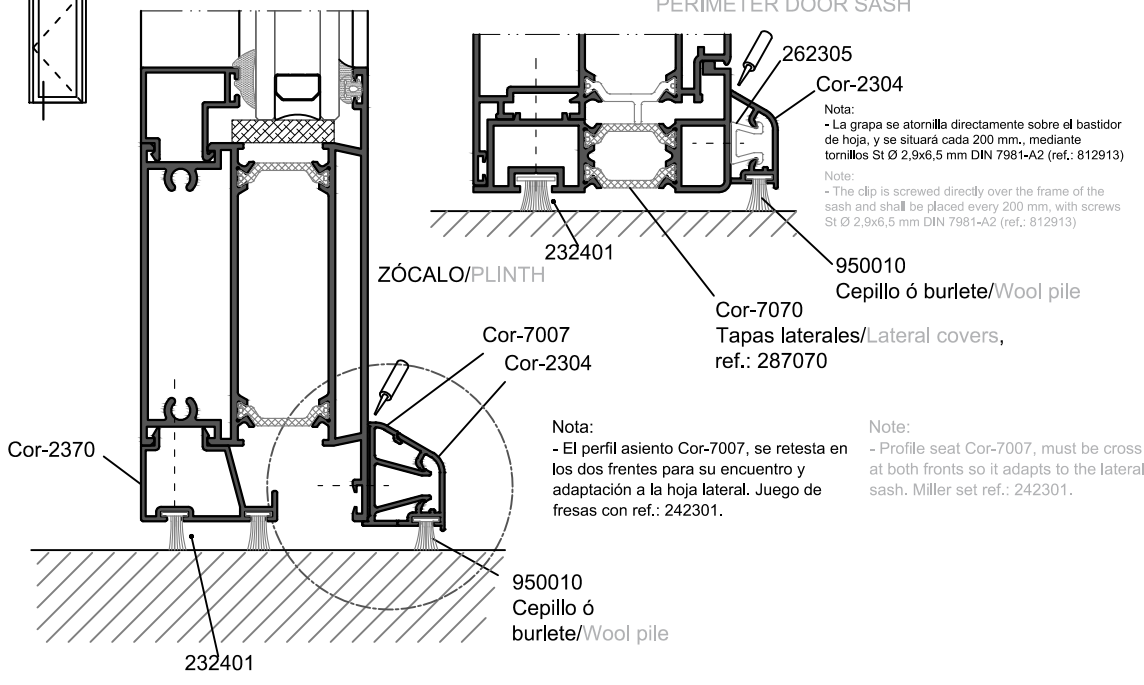

REMATE INFERIOR PUERTA Hoja perimetral./DOOR BOTTOM FINISHING Perimeter Sash

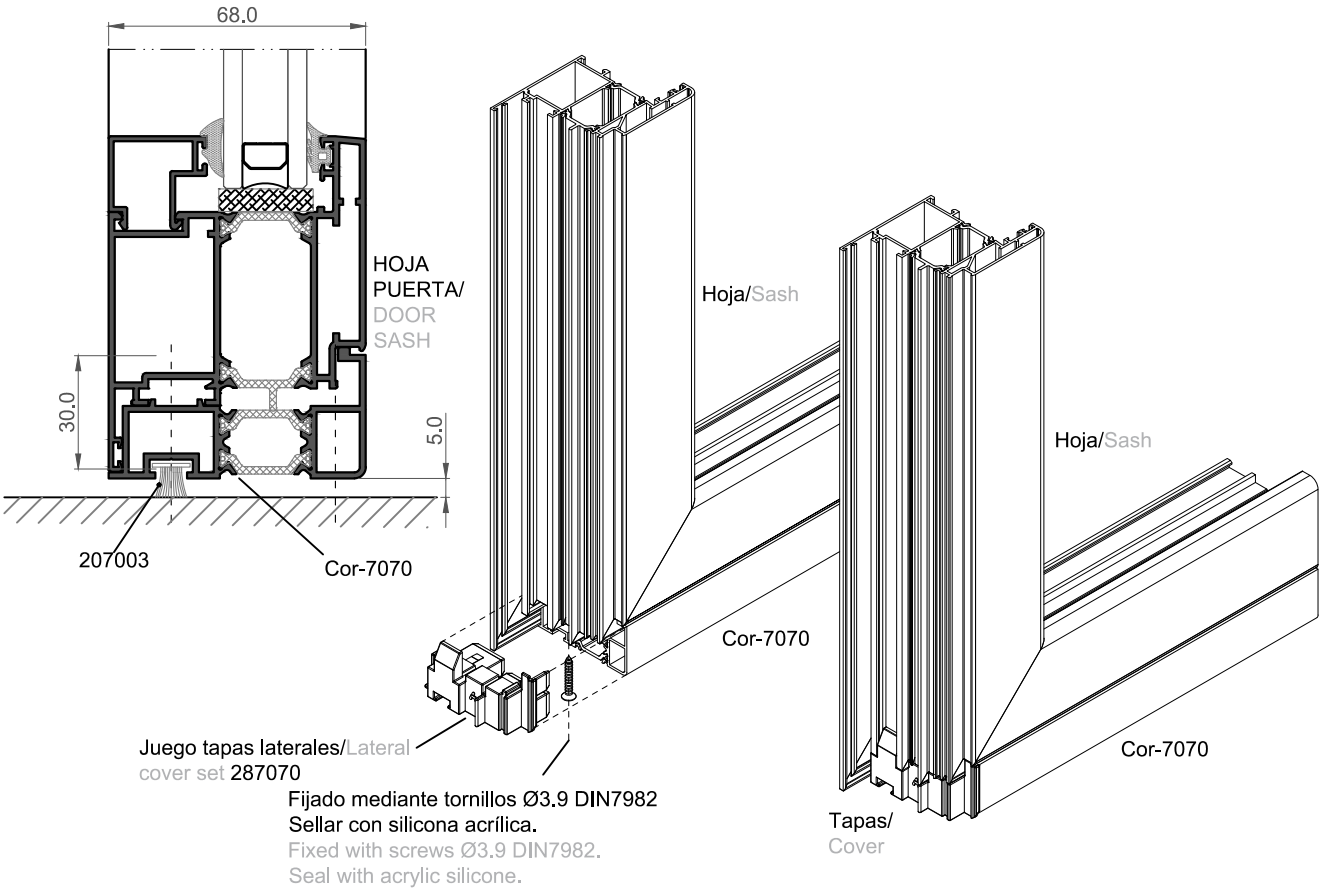

COR 60
Herraje de puerta con hoja inversora - cerradura europea

COR 60
Door with inverter sash - european lock

APERTURA LIBRE - BISAGRAS DE CANAL

CLEAR OPENING - GROOVE HINGES

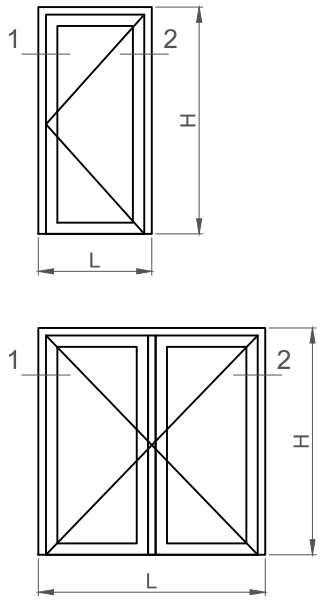

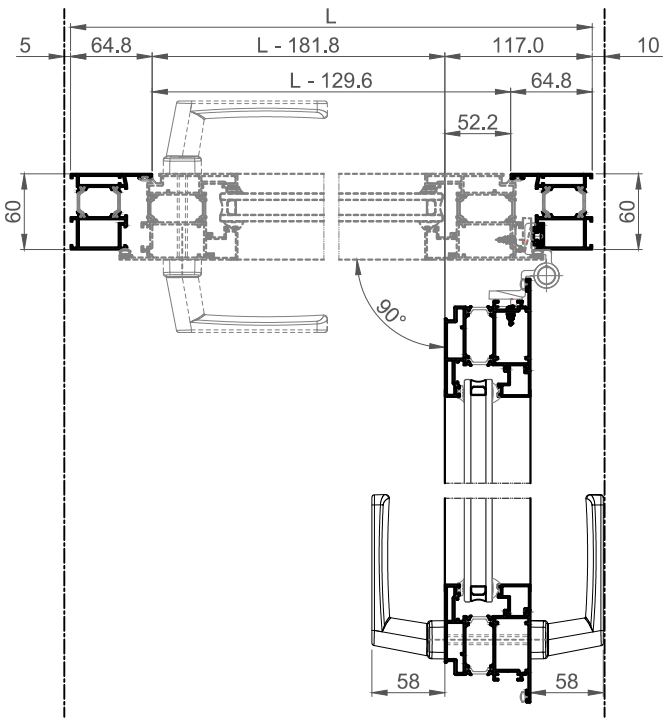

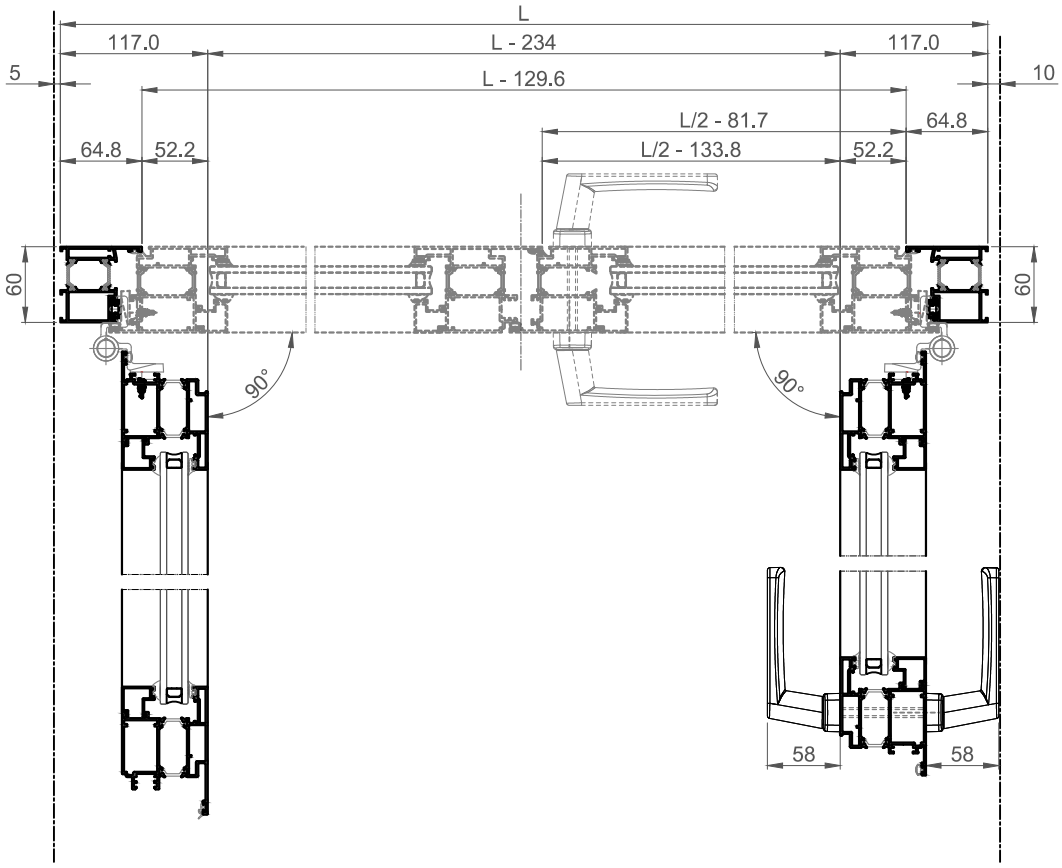

COR 60
Herraje de puerta con hoja inversora - cerradura europea

COR 60
Door with inverter sash - european lock

APERTURA LIBRE - BISAGRAS DE APLACAR

CLEAR OPENING - FACE FIX HINGES

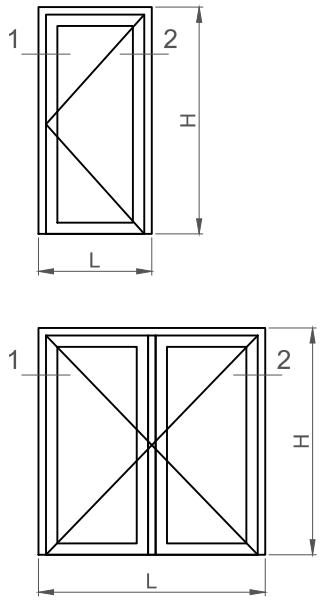

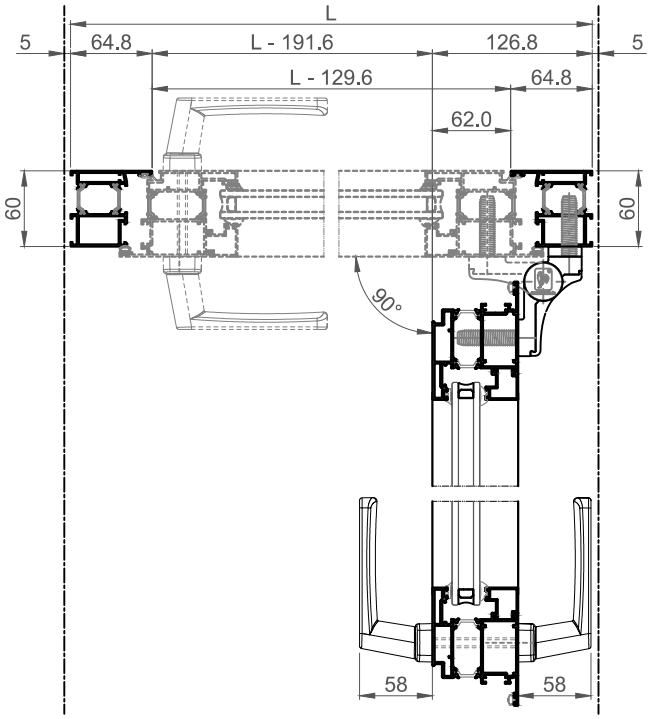

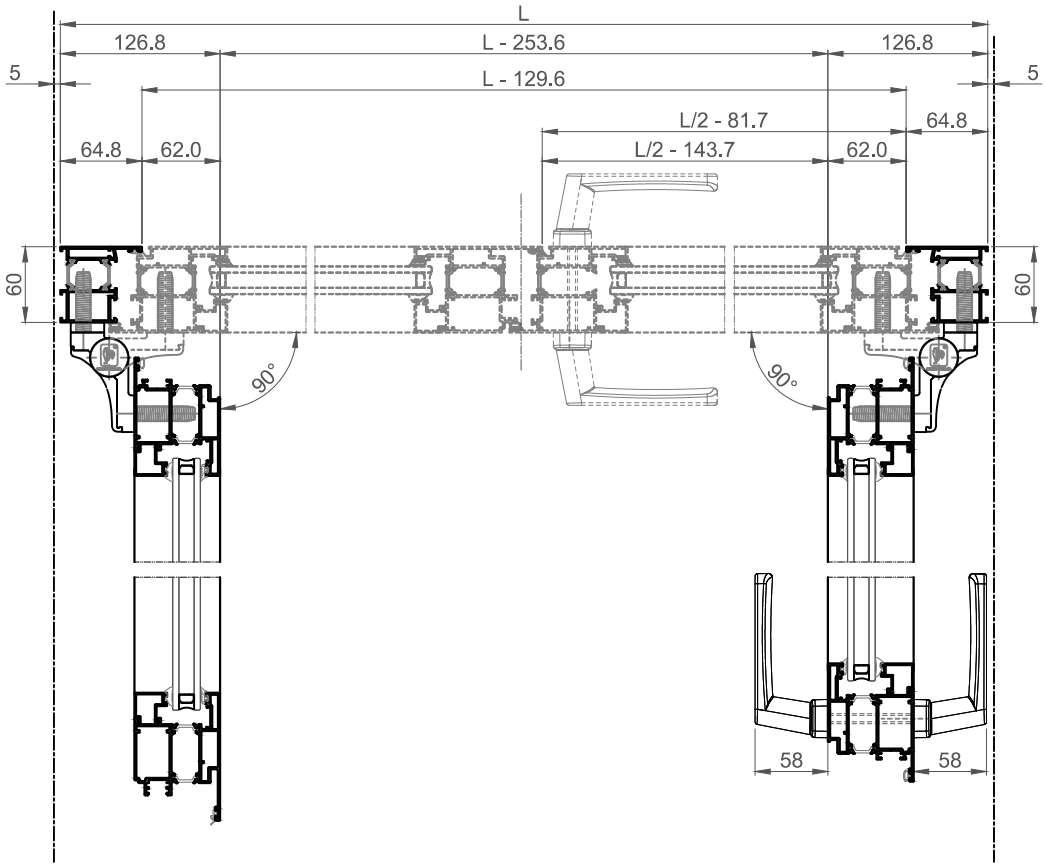

COR 60
Herraje de puerta con hoja inversora - cerradura europea

COR 60
Door with inverter sash - european lock

HERRAJE PUERTA
DOOR HARDWARE

		1P	1P barrilete/ barrel	3P	3P barrilete/ barrel	1P	1P barrilete/ barrel	3P	3P barrilete/ barrel
	330510	1	×	×	×	1	×	×	×
	330511	×	1	×	×	×	1	×	×
	350530	×	×	1	×	×	×	1	×
	350531	×	×	×	1	×	×	×	1
	290540/41	1	1	1	1	1	1	1	1
	290530/31	×	×	2	2	×	×	2	2
	303078	×	×	×	×	1	1	1	1
	303079	×	×	×	×	1	1	1	1
	243074	×	×	×	×	1	1	1	1
	303539	×	×	×	×	1	1	1	1
	308301/02	1	1 (2)	1	1 (2)	1	1 (2)	1	1 (2)
	308501/02		×		×		×		×
	303160/61	1	1	1	1	1	1	1	1
	321811/12 (1)	2	2	2	2	2	2	2	2

(1) Posibilidad de uso de protector de cilindro (ref. 321010). En su caso se elimina el bocallaves exterior.
Con el protector será necesario situar suplemento ref.321012.

(2) Situación por el exterior de un tirador inclinado: 398602 (izda) o 398612 (dcha)

Altura mínima recomendada de hoja: 2200 mm (cuando se utilicen cerraduras de 3 puntos)

(1) Possibility of using a cylinder protector (ref. 321010). In such case the inside keyhole shall be removed.
Supplement ref.321012 will be necessary with the protector.

(2) Outside situation of a inclined pull handle: 398602 (left) or 398612 (right)

Minimum height recommended for the sash: 2200 mm (when using 3 point locks)

MANO DE LA PUERTA, SEGÚN DIN 107
Elección del herraje.
DOOR OPENING, ACCORDING TO DIN 107
Hardware choice.

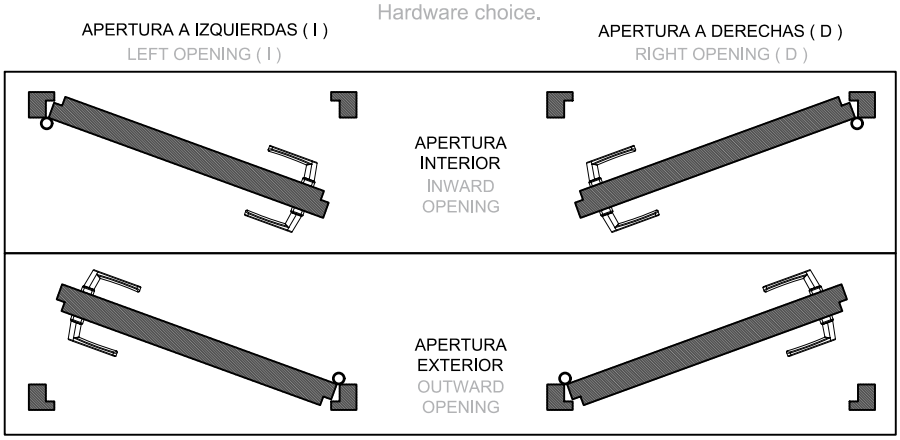

COR 60
Herraje de puerta con hoja inversora - cerradura europea

COR 60
Door with inverter sash - european lock

MANILLA Y BOMBILLO/HANDLE AND CYLINDER

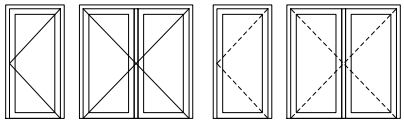

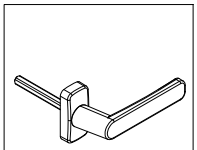

308301/02*
Manilla puerta
Cortizo/Cortizo door handle
* B/N

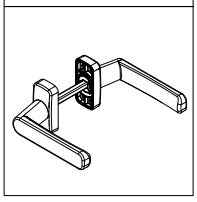

308501/02*
Doble manilla puerta
Cortizo/Cortizo door double handle
* B/N

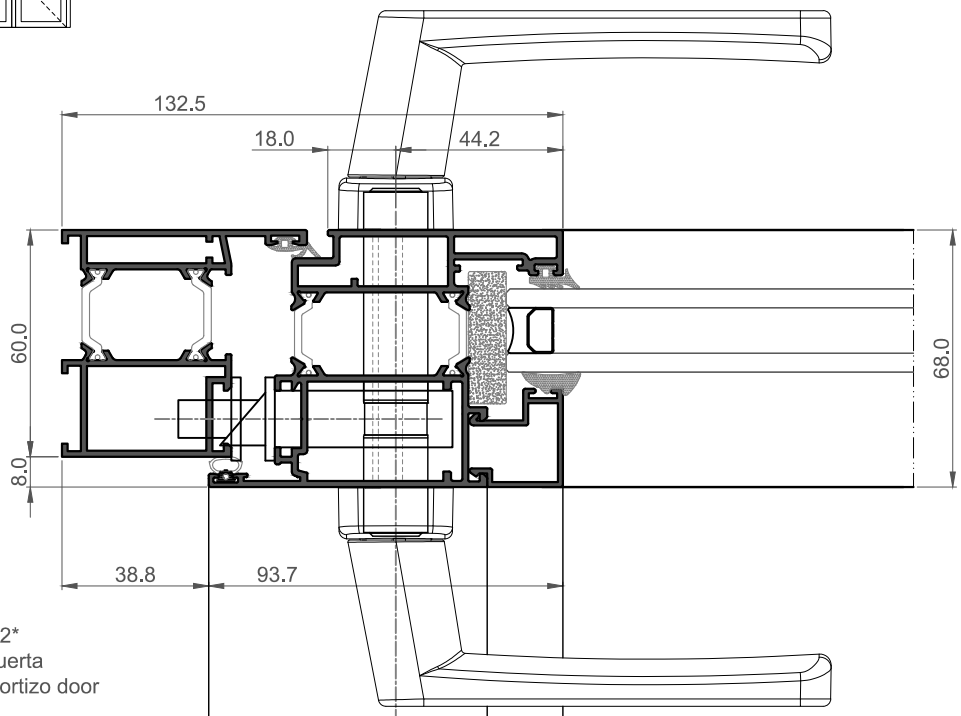

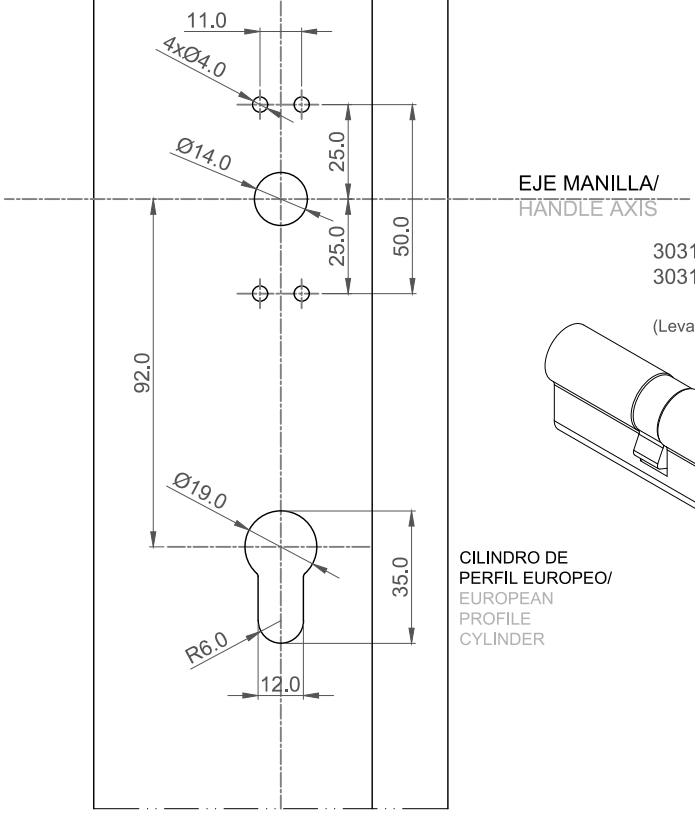

303160_Simple
303161_Seguridad/
Security
(Leva 15 mm.)

CILINDRO DE
PERFIL EUROPEO/
EUROPEAN
PROFILE
CYLINDER

COR 60
Herraje de puerta con hoja inversora - cerradura europea

COR 60
Door with inverter sash - european lock

TIRADORES DE PUERTA - ART INFINITY / ART INFINITY - DOOR PULLS

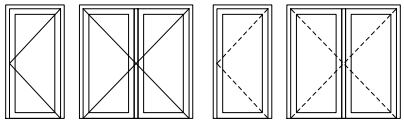



398602 inclinado izda / left inclined
398612 inclinado dcha / right inclined



398622 recto / straight *
* Sólo válido para lado bisagras
* Only valid for side hinges

TIRADOR POR EL EXTERIOR/OUTSIDE PULL

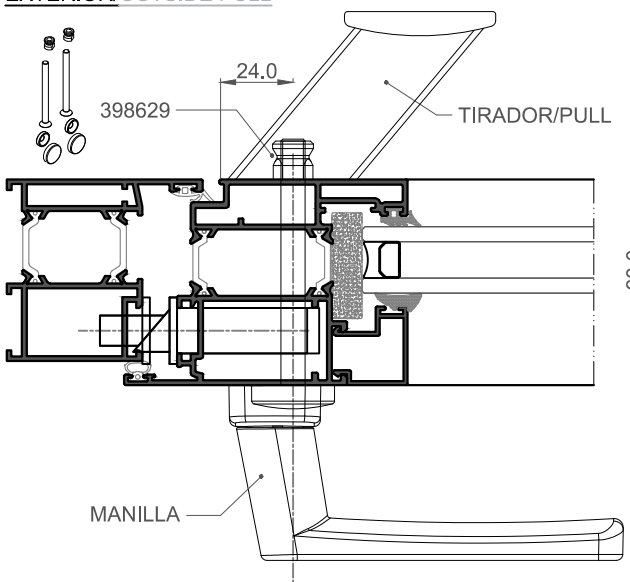

DOBLE TIRADOR/DOUBLE PULL

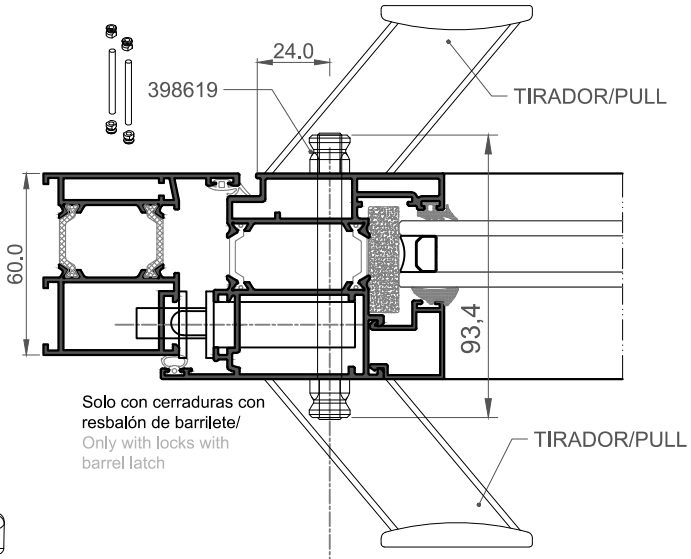

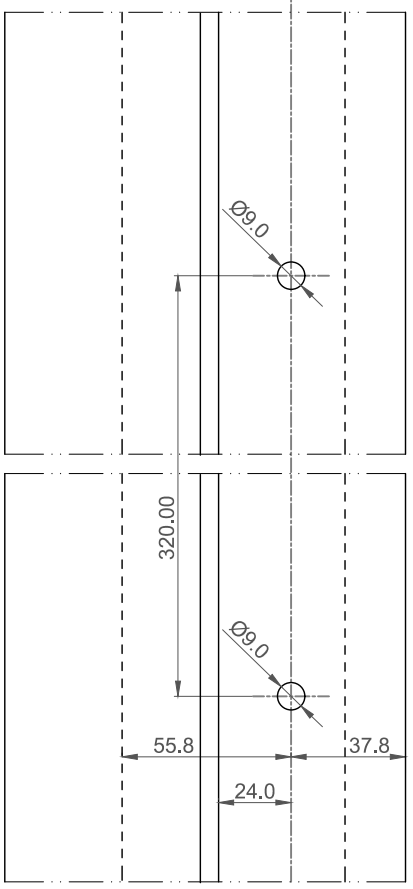

MECANIZADOS EN LA HOJA (POR EL INTERIOR Y EXTERIOR)/ MACHININGS ON SASH (OUTSIDE AND INSIDE)

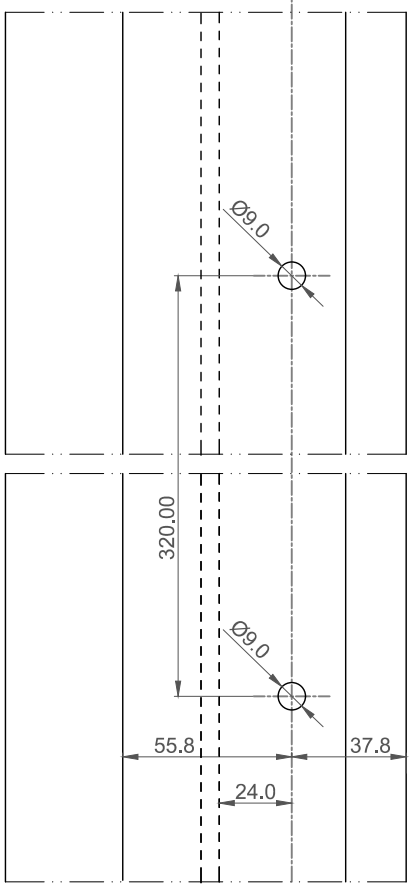

MECANIZADOS EN LA HOJA (POR EL INTERIOR Y EXTERIOR)/ MACHININGS ON SASH (OUTSIDE AND INSIDE)

COR 60
Herraje de puerta con hoja inversora - cerradura europea

COR 60
Door with inverter sash - european lock

PROTECTOR DE CILINDRO/CYLINDER PROTECTION

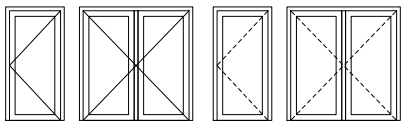

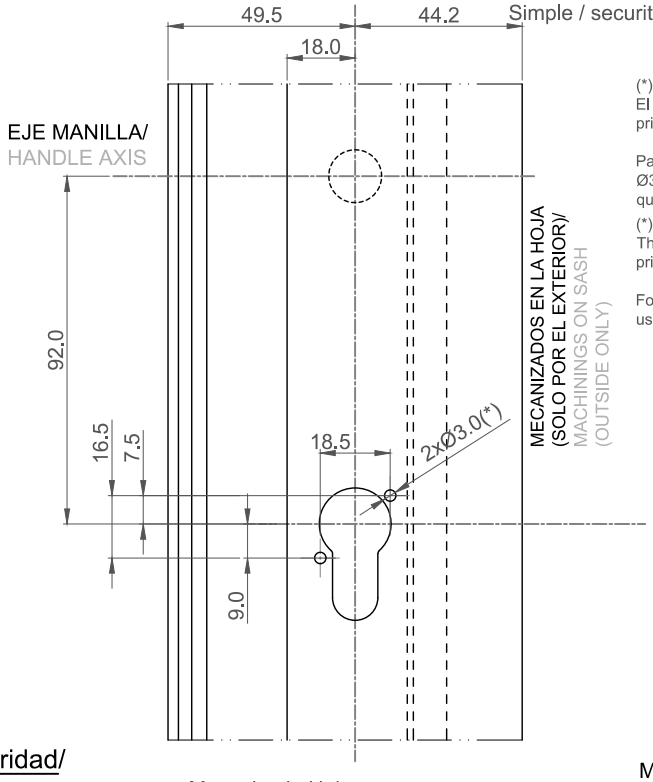

(*)
El protector se fija al cañon del bombillo a través del tornillo prisionero de apriete que dispone.

Para fijación de seguridad del protector se emplean 2 tornillos Ø3,9 DIN7982. Se recomienda practicar los taladros una vez quede fijado el protector al cilindro.

(*)
The protection must be fixed to the cannon of the cylinder with a prisoner screw.

For fixing the security protection 2 screws Ø3,9 DIN7982 must be used. It is advisable to drill once the protection has been fixed.

Mecanizado Hoja
en interior/
Sash machining
on the inside

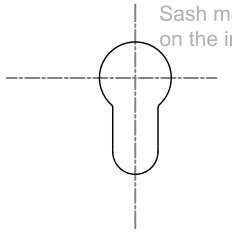

Protector de Seguridad/
Security protection

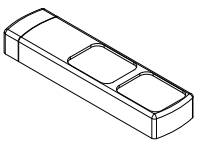

Protector de bombillo SEGURIDAD 321011
-Accionamiento por llave magnética; doble posición.-
No requiere suplementar.

* Casquillos roscados de latón para el exterior y los tornillos M4 están incluidos en el kit.

SECURITY 321011 cylinder protection
-Activation with magnetic key; double position.-
Supplement not necessary.

* Brass threaded bushing for the outside and the M4 screws are included in the kit.

Mecanizado Hoja
en exterior
Sash machining
on the outside

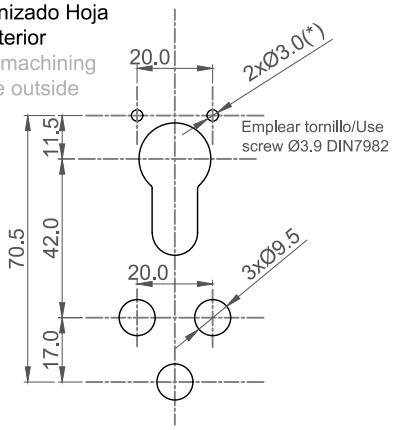

Mecanizado Hoja
en interior
Sash machining
on the inside

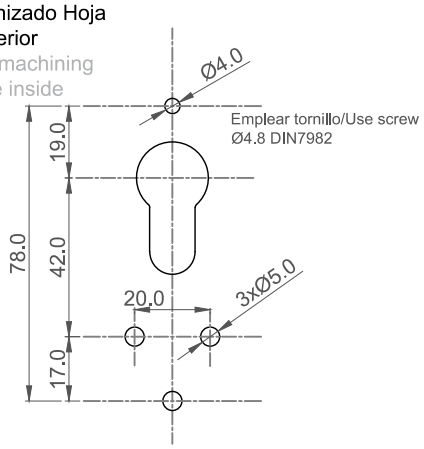

COR 60
Herraje de puerta con hoja inversora - cerradura europea

COR 60
Door with inverter sash - european lock

CERRADURA 1 PUNTO
Ref.: 330510 / 330511 (barrilete)

1 POINT LOCK
Ref.: 330510 / 330511 (barrel)

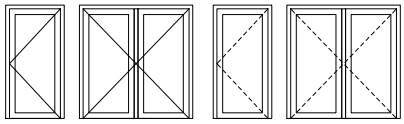

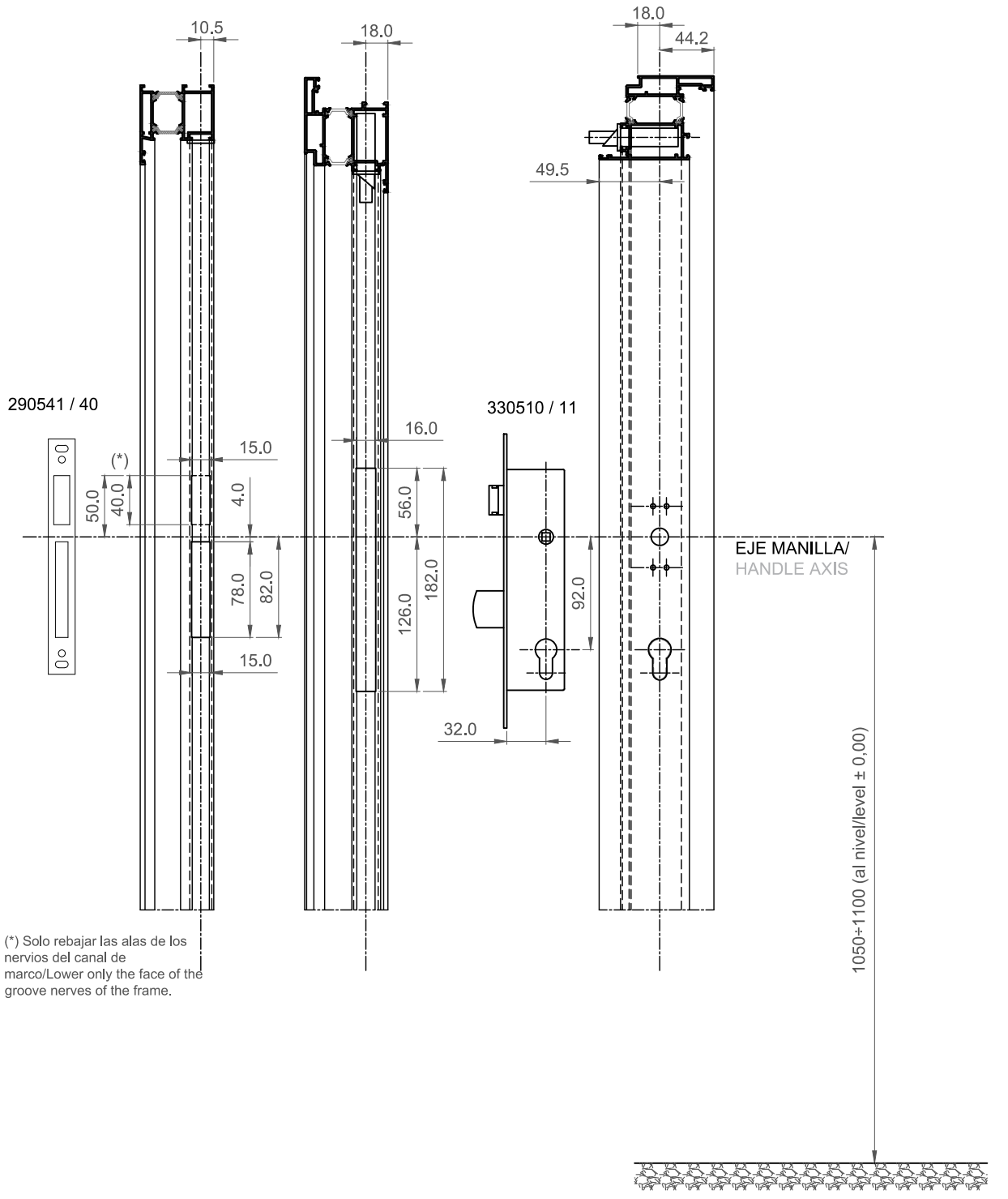

COR 60
Herraje de puerta con hoja inversora - cerradura europea

COR 60
Door with inverter sash - european lock

CERRADURA SOLO PALANCA
Ref.: 330512

LOCK LEVER ONLY
Ref.: 330512

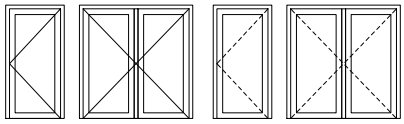

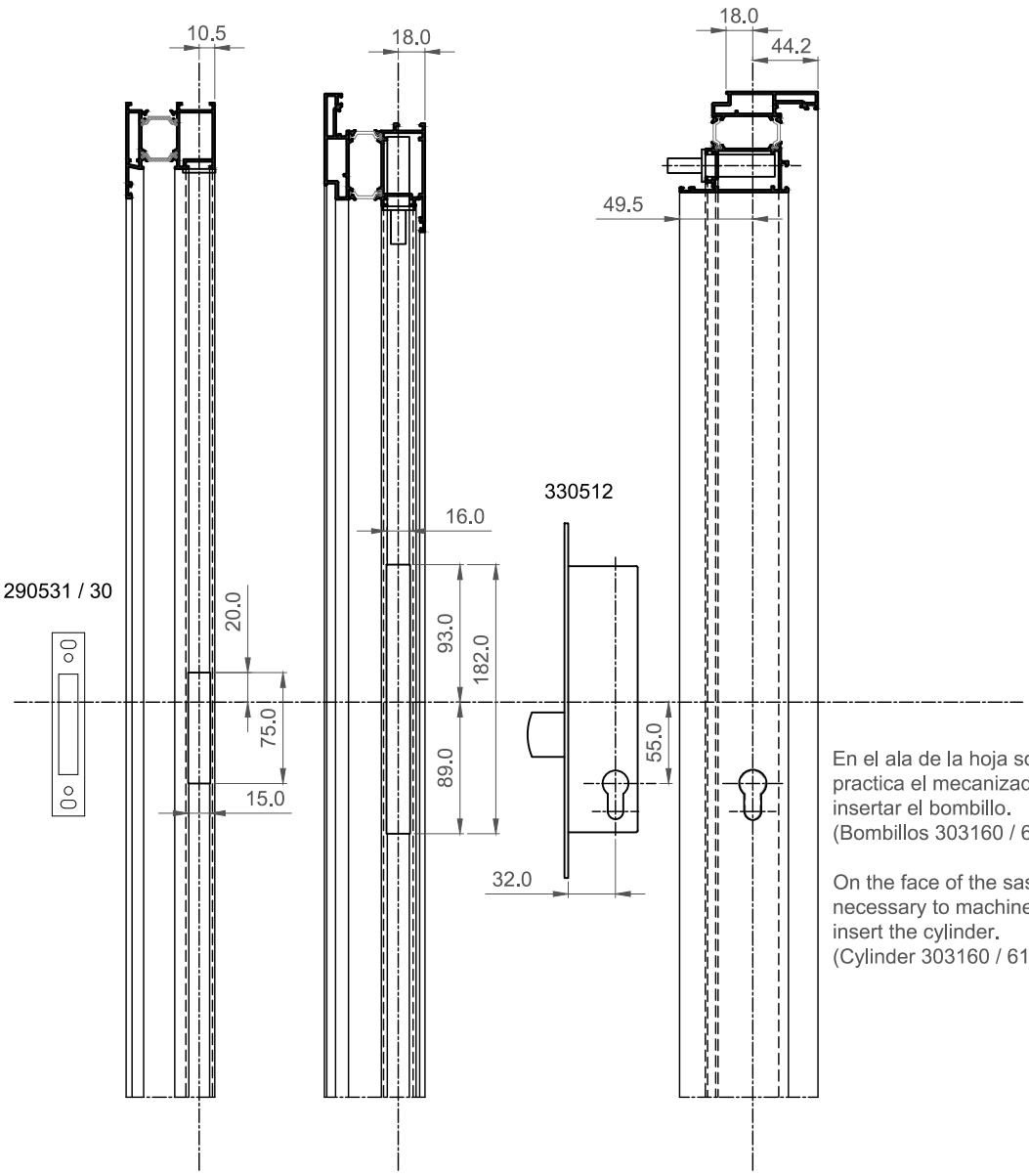

En el ala de la hoja solo se practica el mecanizado para insertar el bombillo.
(Bombillos 303160 / 61)/

On the face of the sash it is only necessary to machine in order to insert the cylinder.
(Cylinder 303160 / 61).

COR 60
Herraje de puerta con hoja inversora - cerradura europea

COR 60
Door with inverter sash - european lock

CERRADURA 3 PUNTOS
Ref.: 350530 / 31 (barrilete)

3 POINTS LOCK
Ref.: 350530 / 31 (barrel)

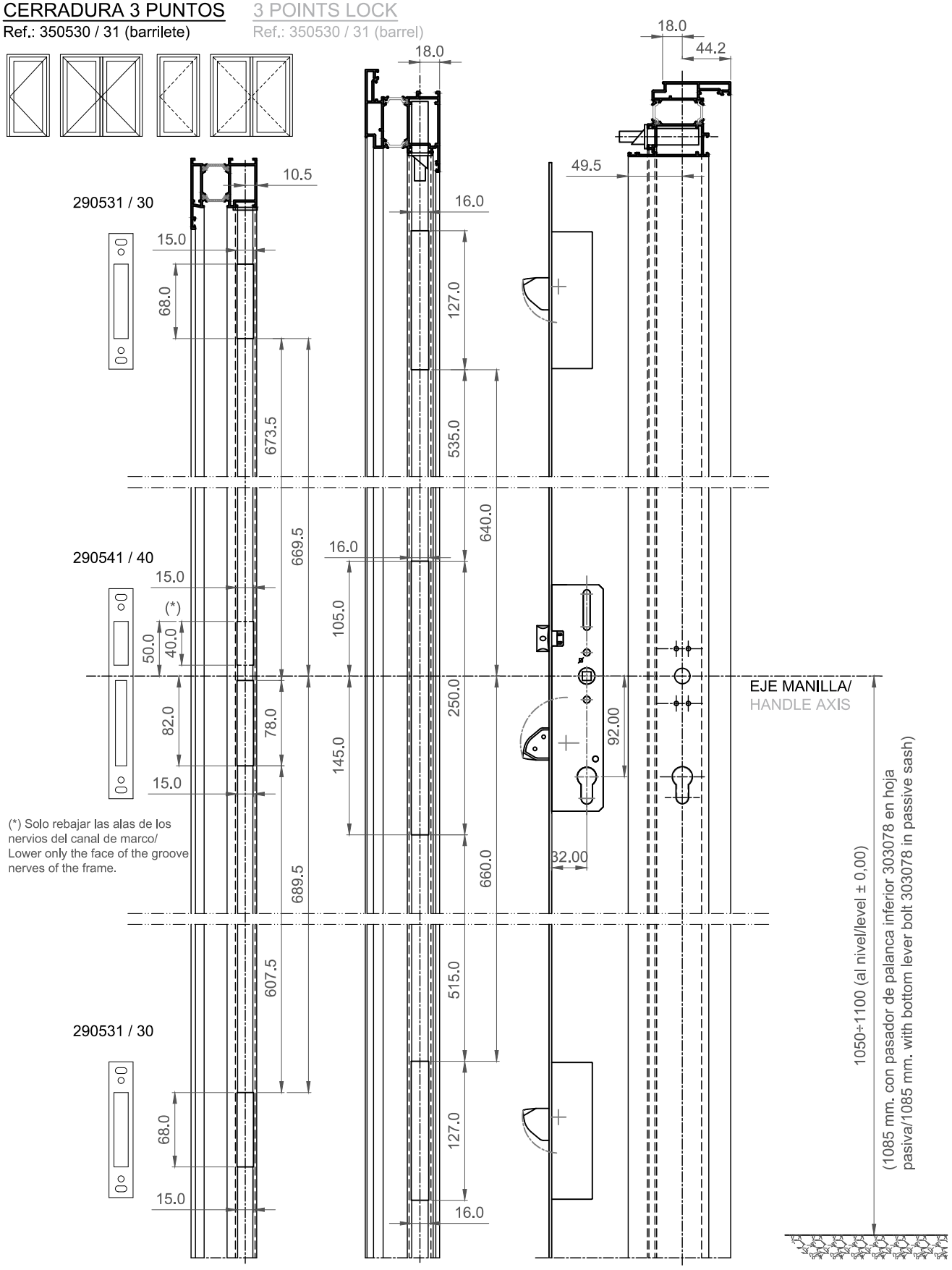

COR 60
Herraje de puerta con hoja inversora - cerradura europea

COR 60
Door with inverter sash - european lock

HERRAJE HOJA PASIVA/
PASSIVE DOOR HARDWARE

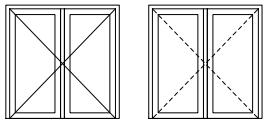

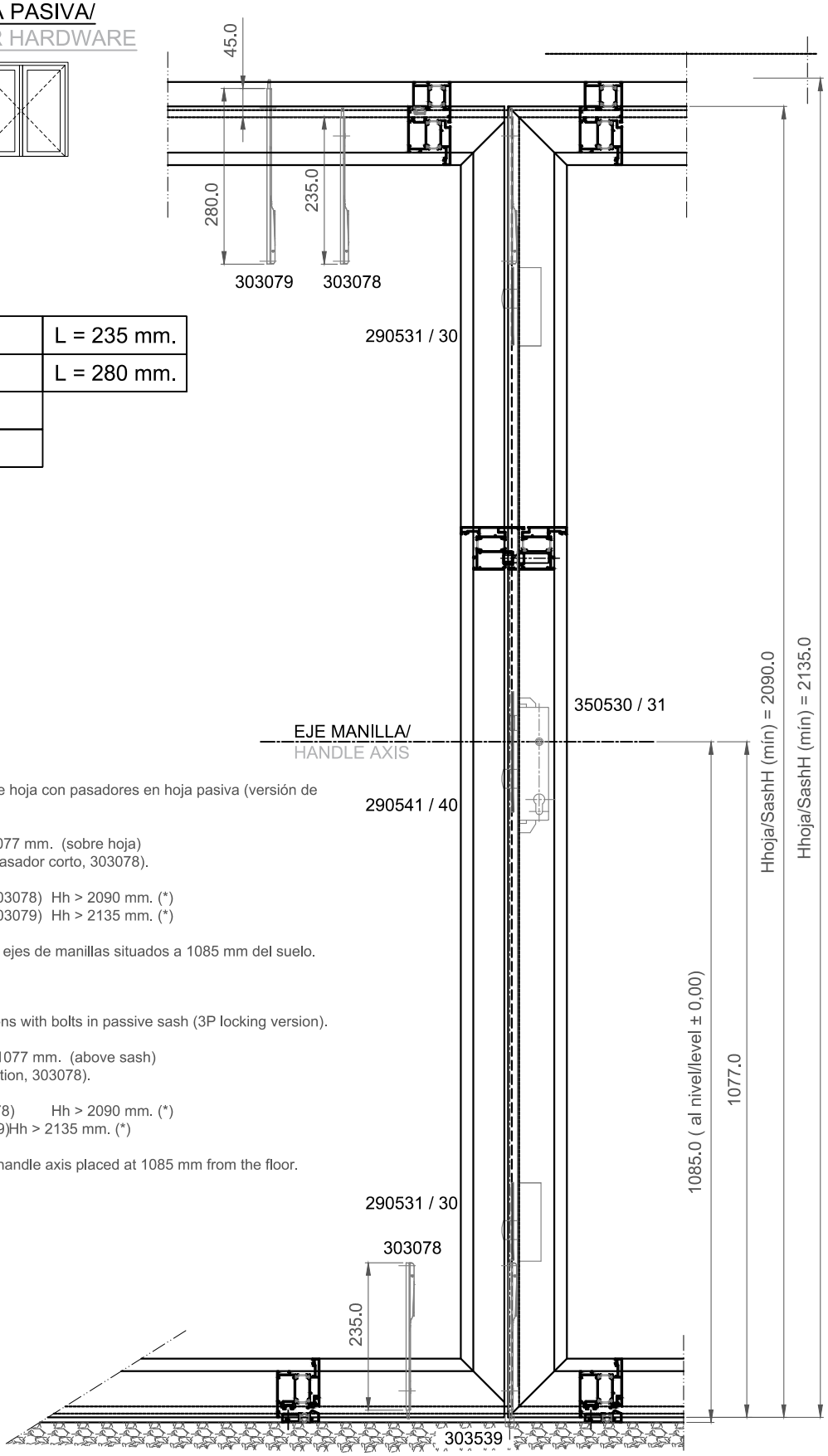

	303078	L = 235 mm.
	303079	L = 280 mm.
	243074	
	303539	

Nota:

Dimensiones mínimas de hoja con pasadores en hoja pasiva (versión de cerradura de 3P).
Inferior:
Altura eje manilla = 1077 mm. (sobre hoja)
(para librar posición pasador corto, 303078).
Superior:
Con pasador corto (303078) Hh > 2090 mm. (*)
Con pasador largo (303079) Hh > 2135 mm. (*)

(*) Alturas mínimas para ejes de manillas situados a 1085 mm del suelo.

Note:

Sash minimum dimensions with bolts in passive sash (3P locking version).
Bottom:
Handle axis height = 1077 mm. (above sash)
(to free short bolt position, 303078).
Top:
With short bolt (303078) Hh > 2090 mm. (*)
With long bolt (303079)Hh > 2135 mm. (*)

(*) Minimum heights for handle axis placed at 1085 mm from the floor.

COR 60
Herraje de puerta con hoja inversora - cerradura europea

COR 60
Door with inverter sash - european lock

VIERTEAGUAS SUPERIOR PUERTA (APERTURA EXTERIOR)/
DOOR TOP RAIN GUTTER (OUTSIDE OPENING)

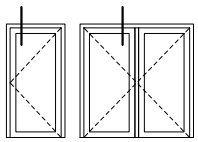

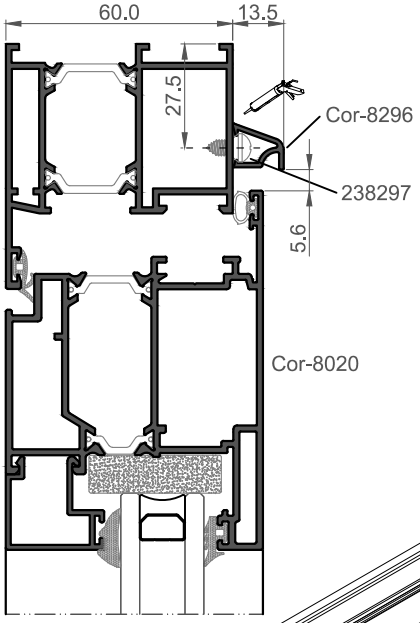

1. - Taladrado Ø 3,5 mm.
2. - Colocación del tornillo (ref.: 238297)
3. - Clipado del goterón (Cor-8296)
4. - Colocación juego tapas goterón (ref.: 258206)

1. - Drills Ø 3,5 mm.
2. - Screw (ref.: 238297)
3. - Rain drop clip (Cor-8296)
4. - Rain drop placement (ref.: 258206)

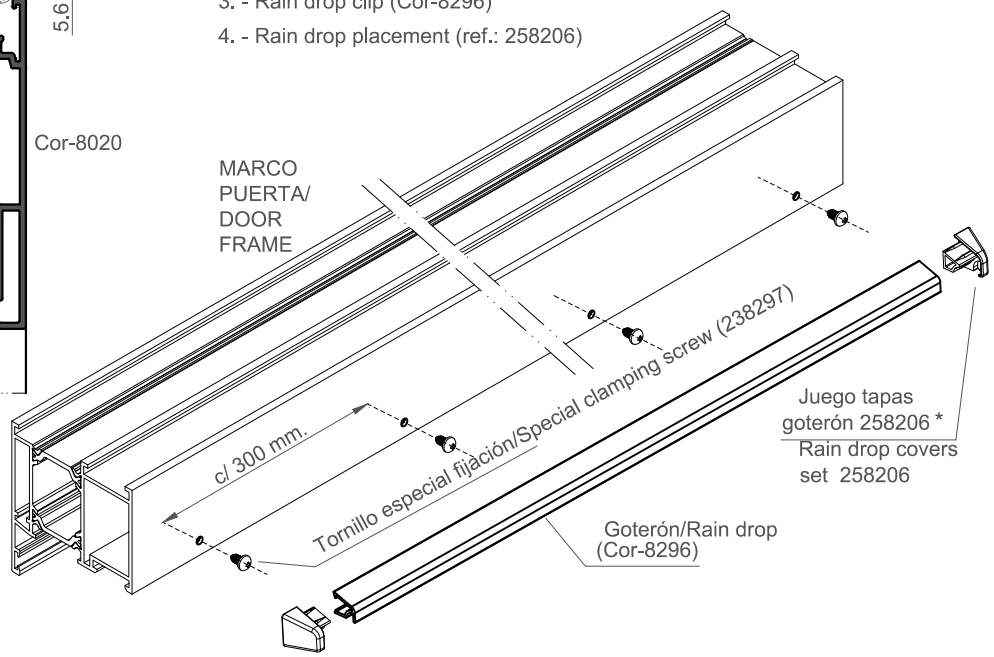

VIERTEAGUAS INFERIOR PUERTA/ (opcional)
DOOR BOTTOM RAIN GUTTER (optional)

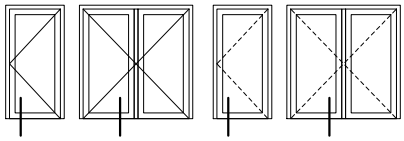

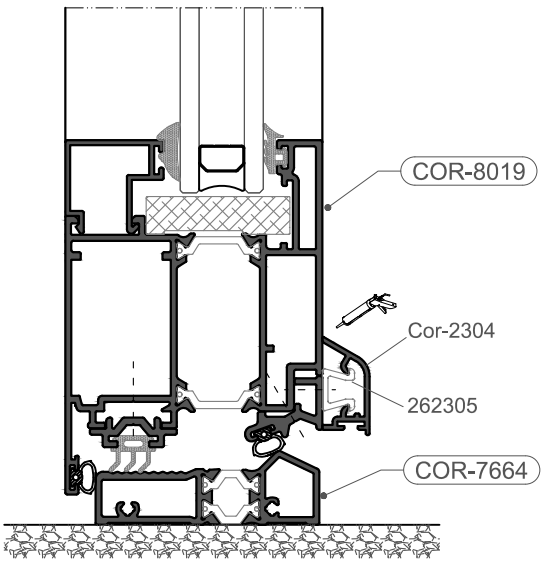

Nota:
- La grapa 262305 se atornilla directamente sobre el bastidor de hoja, y se situará cada 200 mm., mediante tornillos Ø 2,9x6,5 mm DIN 7981-A2 (ref.: 812913)

Note:
- Clip 262305 is screwed directly on the frame sash and must be placed every 200 mm. with Ø 2,9x6,5 mm DIN 7981-A2 screws (ref.: 812913)

COR 60
Herraje de puerta con hoja inversora - cerradura europea

COR 60
Door with inverter sash - european lock

REMATE INFERIOR PUERTA Hoja perimetral con umbral/
DOOR BOTTOM FINISHING Perimeter sash with threshold

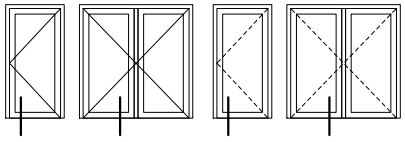

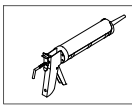

Sellado de encuentros con mastic neutro sin disolventes/
Joint sealing with neutral mastic without solvent.

Nota/Note:
Tornillo/Screw 823919, Ø3.9x19
DIN7982-A2

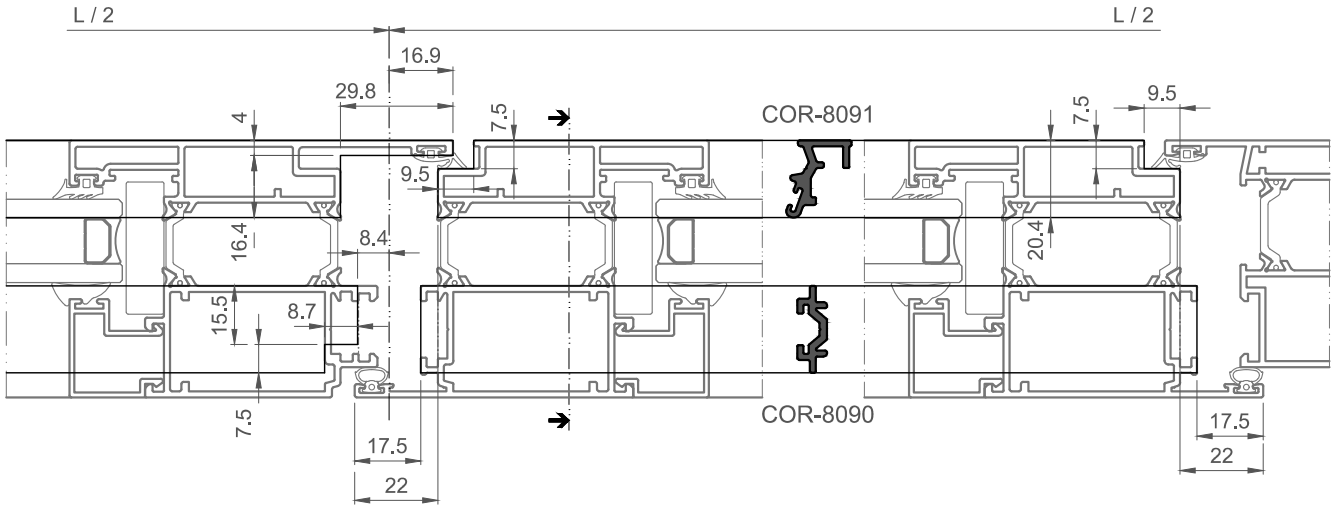

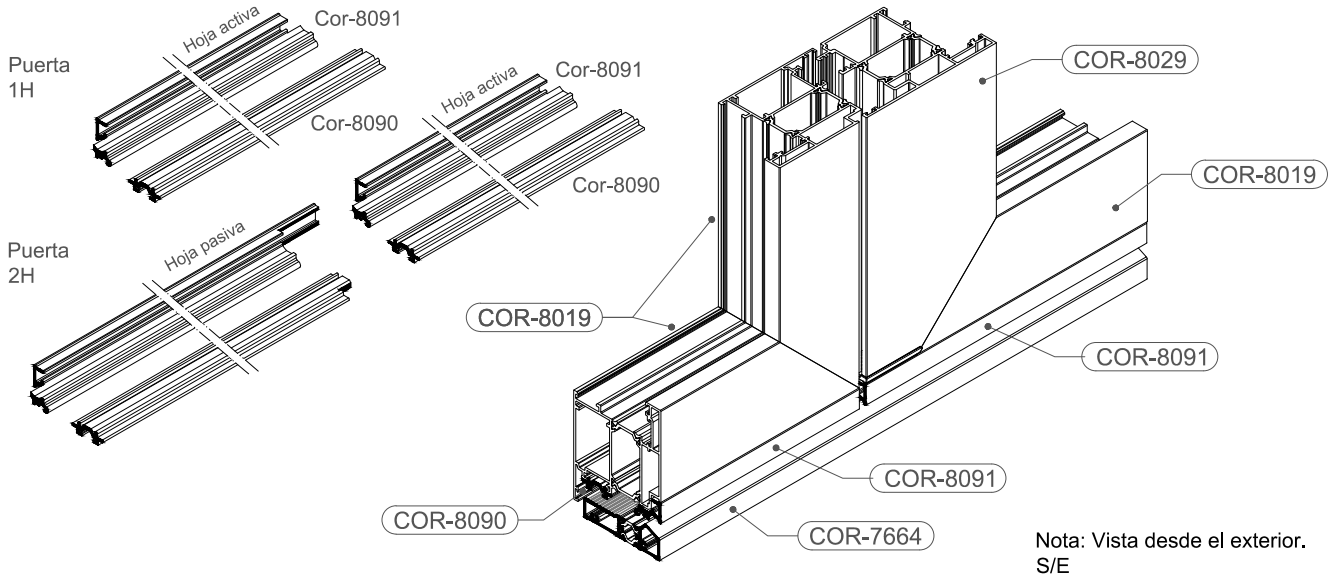

Nota: Vista desde el exterior.
S/E

Note: View from the outside.
S/E

COR 60
Herraje de puerta con hoja inversora - cerradura europea

COR 60
Door with inverter sash - european lock

REMATE INFERIOR PUERTA Hoja perimetral/
DOOR BOTTOM FINISHING Perimeter sash.

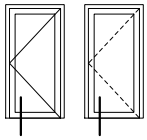

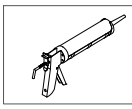

Sellado ingletes con mastic neutro sin disolventes/Mitre area sealing with neutral mastic without solvent.

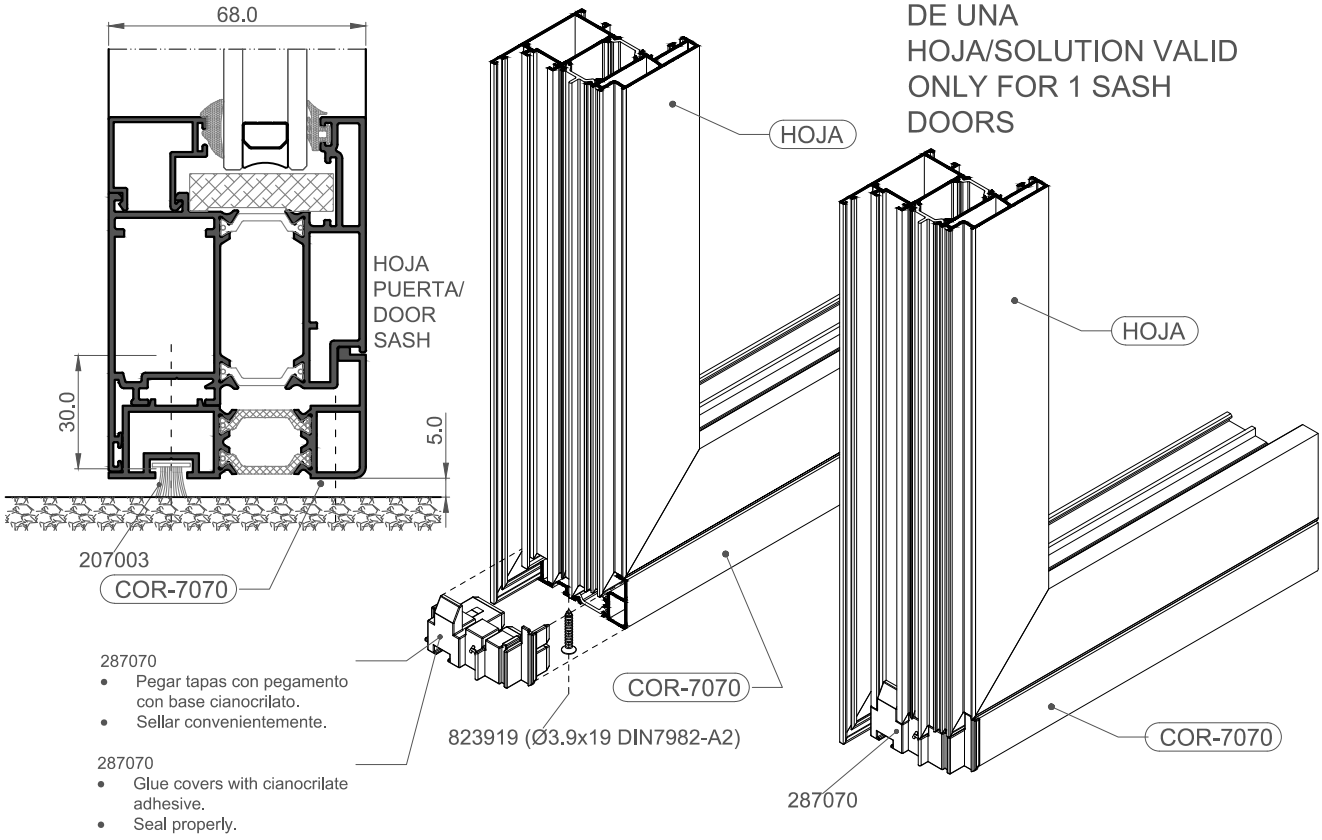

9. DETALLES DE FABRICACIÓN
9. FABRICATION DETAILS

IMPORTANTE

ALUMINIOS CORTIZO S.A.U. se reserva el derecho de modificar o eliminar cualquiera de sus perfiles, accesorios o juntas del sistema sin previo aviso. ALUMINIOS CORTIZO S.A.U. no se hace responsable de las posibles erratas tipográficas de este catálogo y recomienda encarecidamente al cliente que, antes de la formalización de cualquier pedido, verifique que las referencias aparecidas en el mismo son las correctas.

IMPORTANT

ALUMINIOS CORTIZO S.A.U. reserves the right to modify or remove any of its system profiles, accessories or gaskets without prior notification. ALUMINIOS CORTIZO S.A.U. will not be responsible for any possible typographical errors in this catalogue and strongly recommends to the client that, before formalising any order, to check that the references that appear in this catalogue are correct.

ENCUENTRO MARCO VENTANA COR-7022
FRAME AND WINDOW COR-7022 JOINT PROFILE

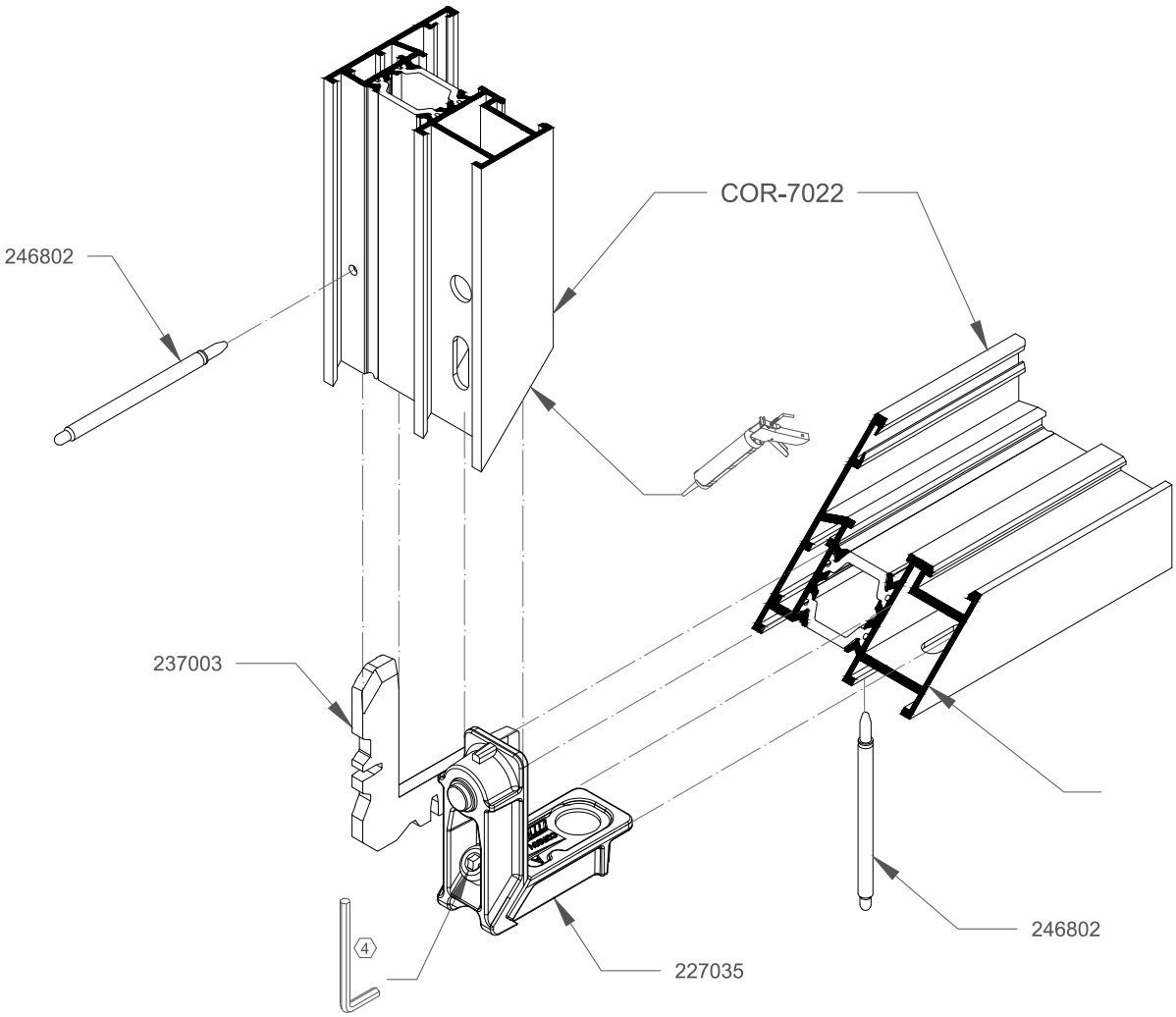

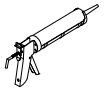	Sellado ingletes con mastic neutro sin disolventes. Seal mitre area with mastic neutro without solvent.
	Mecanizados del perfil. TROQUEL Ref.: 337999 Profile preparation. PUNCH TOOL Ref.: 337999

ENCUENTRO MARCO VENTANA CON SOLAPE COR-7038
FRAME AND WINDOW WITH OVERLAP COR-7038 JOINT PROFILE

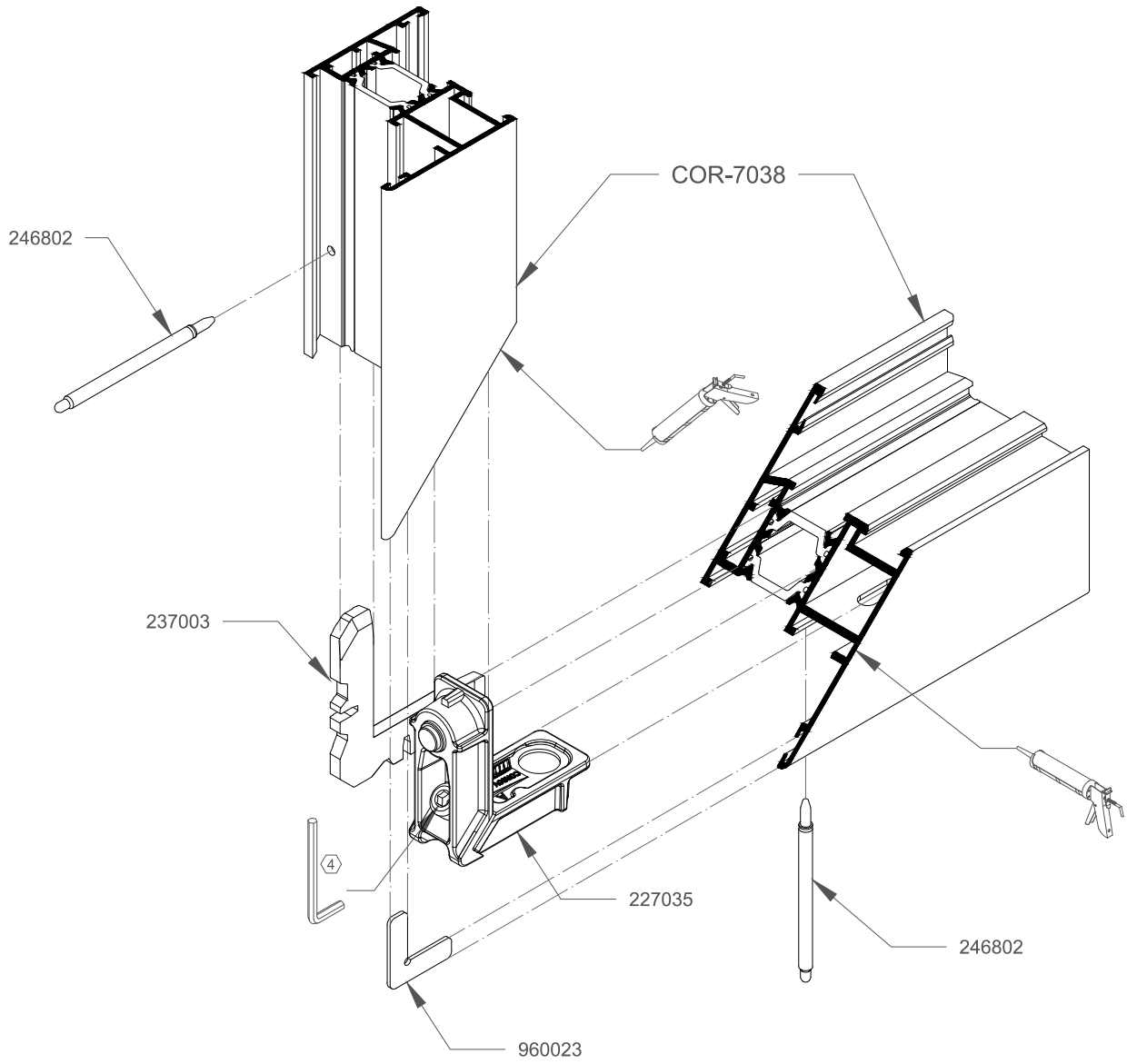

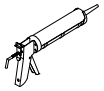	Sellado ingletes con mastic neutro sin disolventes. Seal mitre area with mastic neutro without solvent.
	Mecanizados del perfil. TROQUEL Ref.: 337999 Profile preparation. PUNCH TOOL Ref.: 337999

ENCUENTRO MARCO BALCONERA COR-7042
BALCONY WINDOW COR-7042 JOINT PROFILE

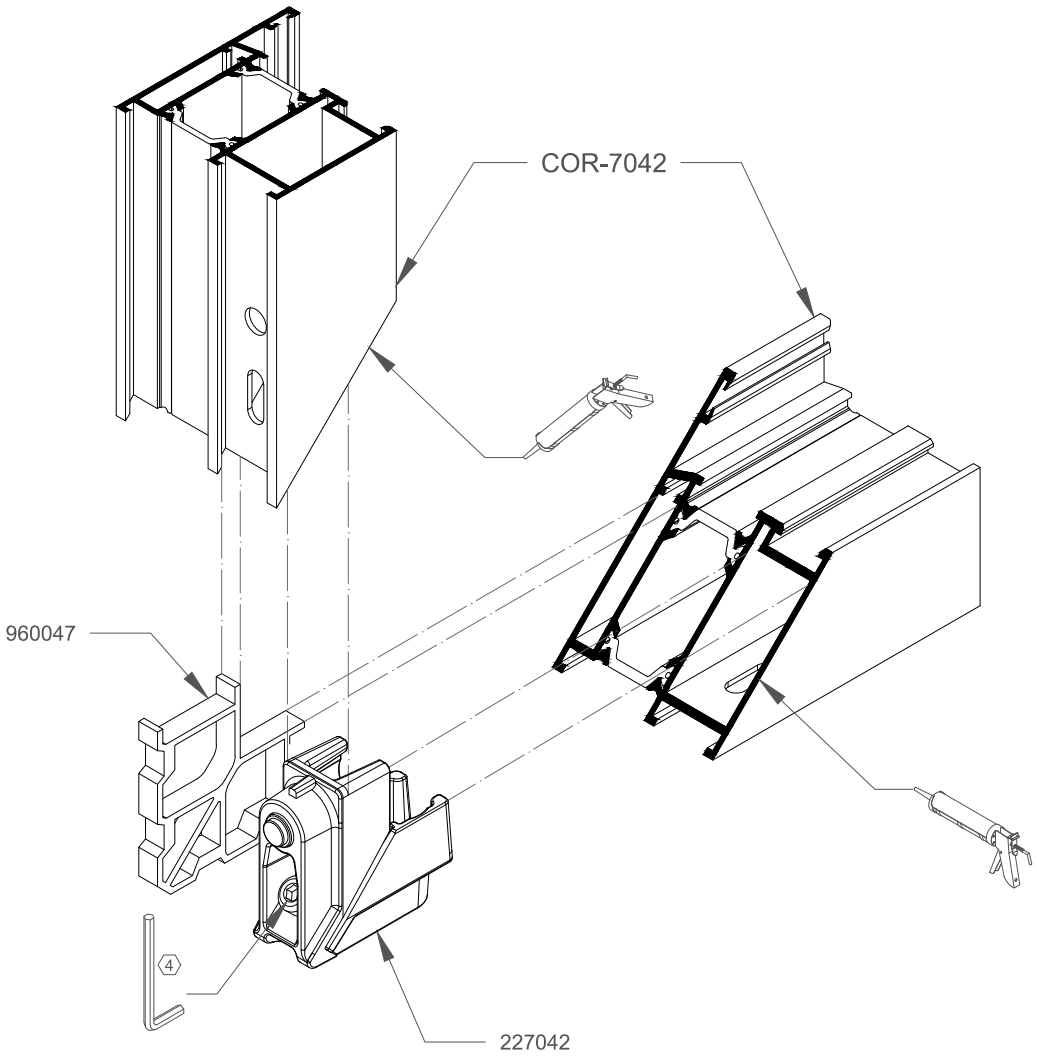

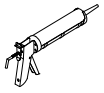	Sellado ingletes con mastic neutro sin disolventes. Seal mitre area with mastic neutro without solvent.
	Mecanizados del perfil. TROQUEL Ref.: 337999 Profile preparation. PUNCH TOOL Ref.: 337999

ENCUENTRO HOJA VENTANA COR-7016 (COR-7035)
WINDOW SASH COR-7042 (COR-7035) JOINT PROFILE

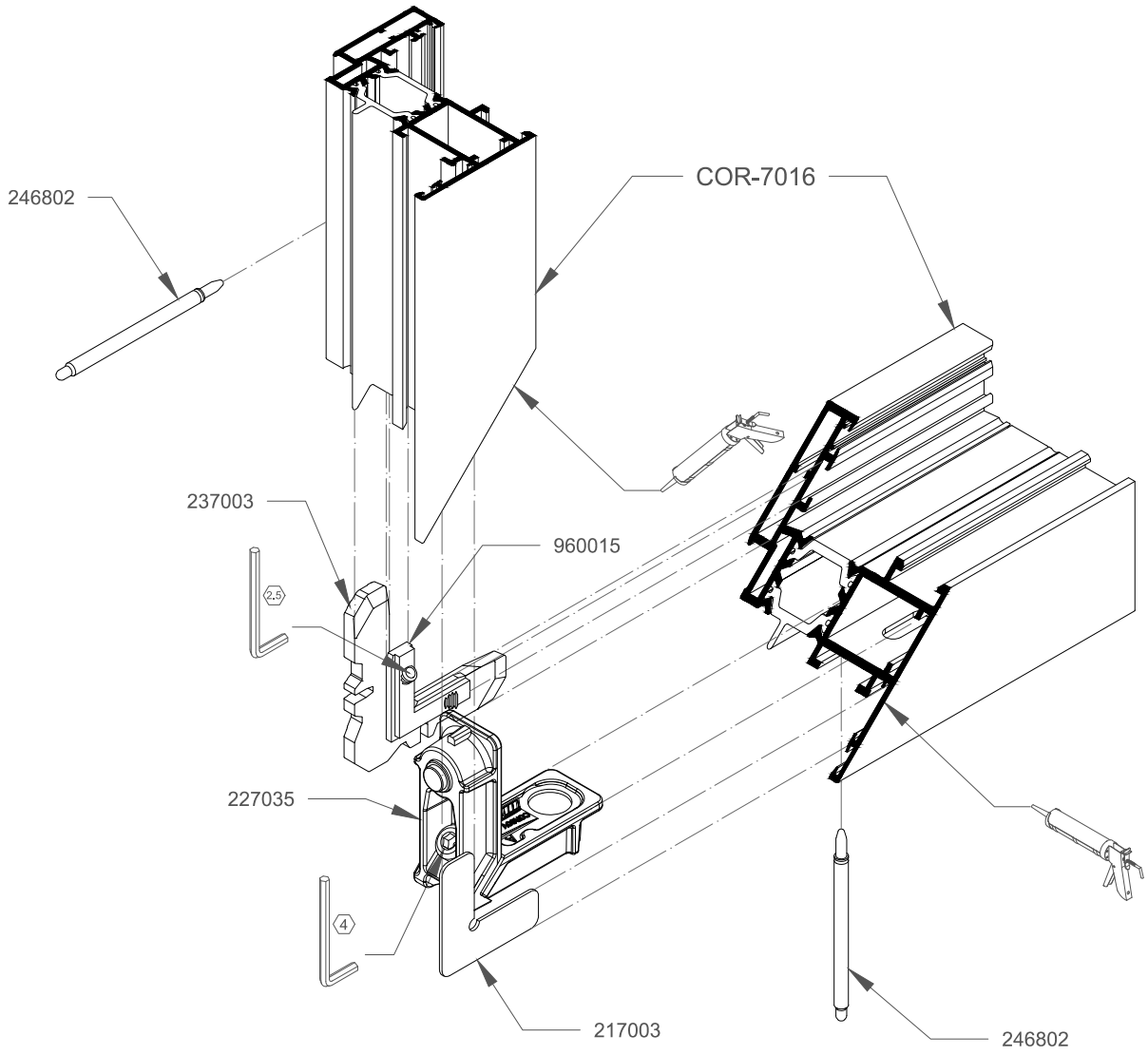

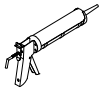	Sellado ingletes con mastic neutro sin disolventes. Seal mitre area with mastic neutro without solvent.
	Mecanizados del perfil. TROQUEL Ref.: 337999 Profile preparation. PUNCH TOOL Ref.: 337999

ENCUENTRO HOJA APERTURA EXTERIOR COR-7019 (COR-7018)
OUTWARD OPENING SASH COR-7019(COR-7018) JOINT PROFILE

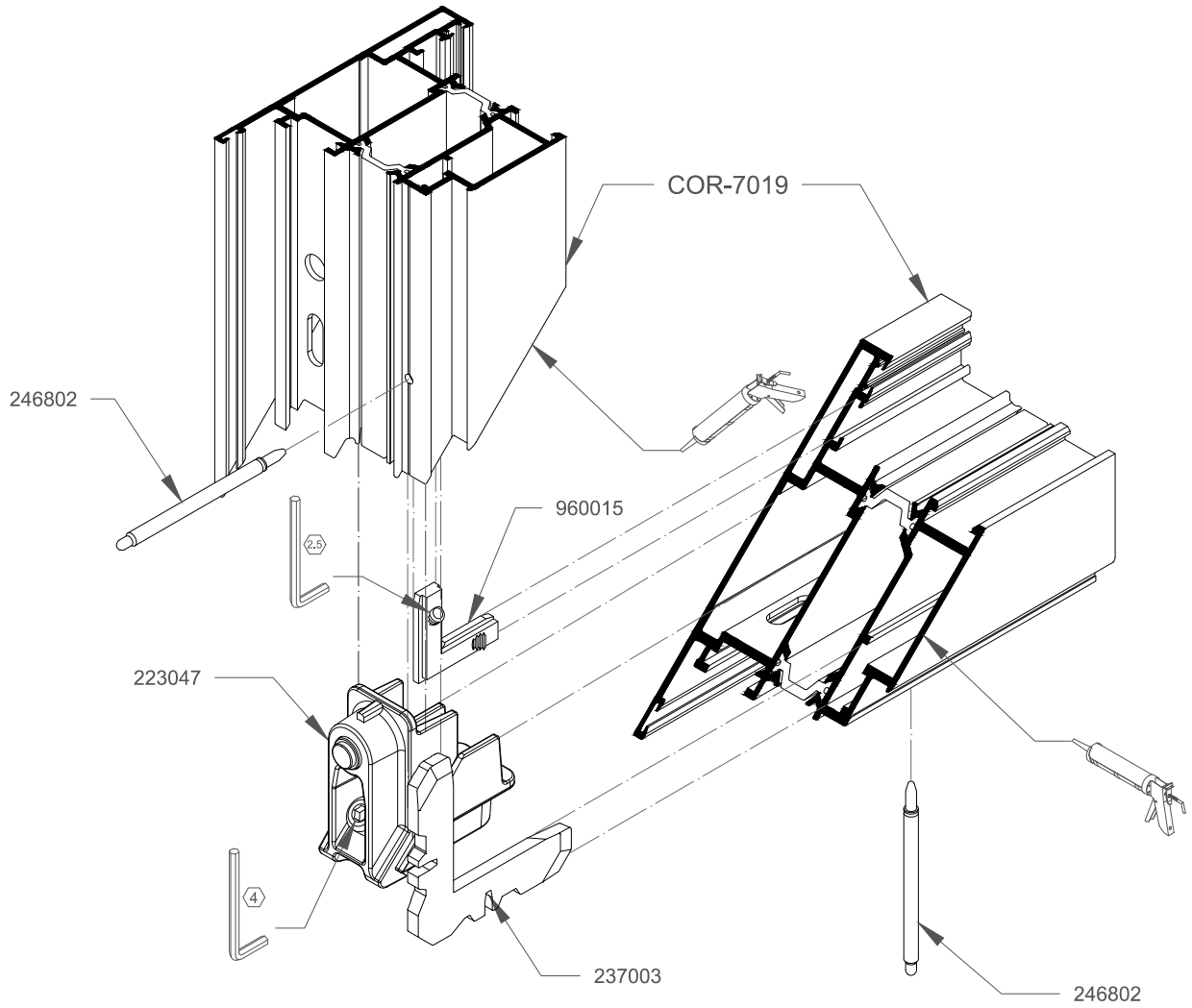

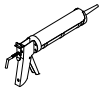	Sellado ingletes con mastic neutro sin disolventes. Seal mitre area with mastic neutro without solvent.
	Mecanizados del perfil. TROQUEL Ref.: 337999 Profile preparation. PUNCH TOOL Ref.: 337999

ENCUENTRO HOJA BALCONERA COR-8049 (COR-7059)
BALCONY SASH COR-8049 (COR-7059) JOINT PROFILE

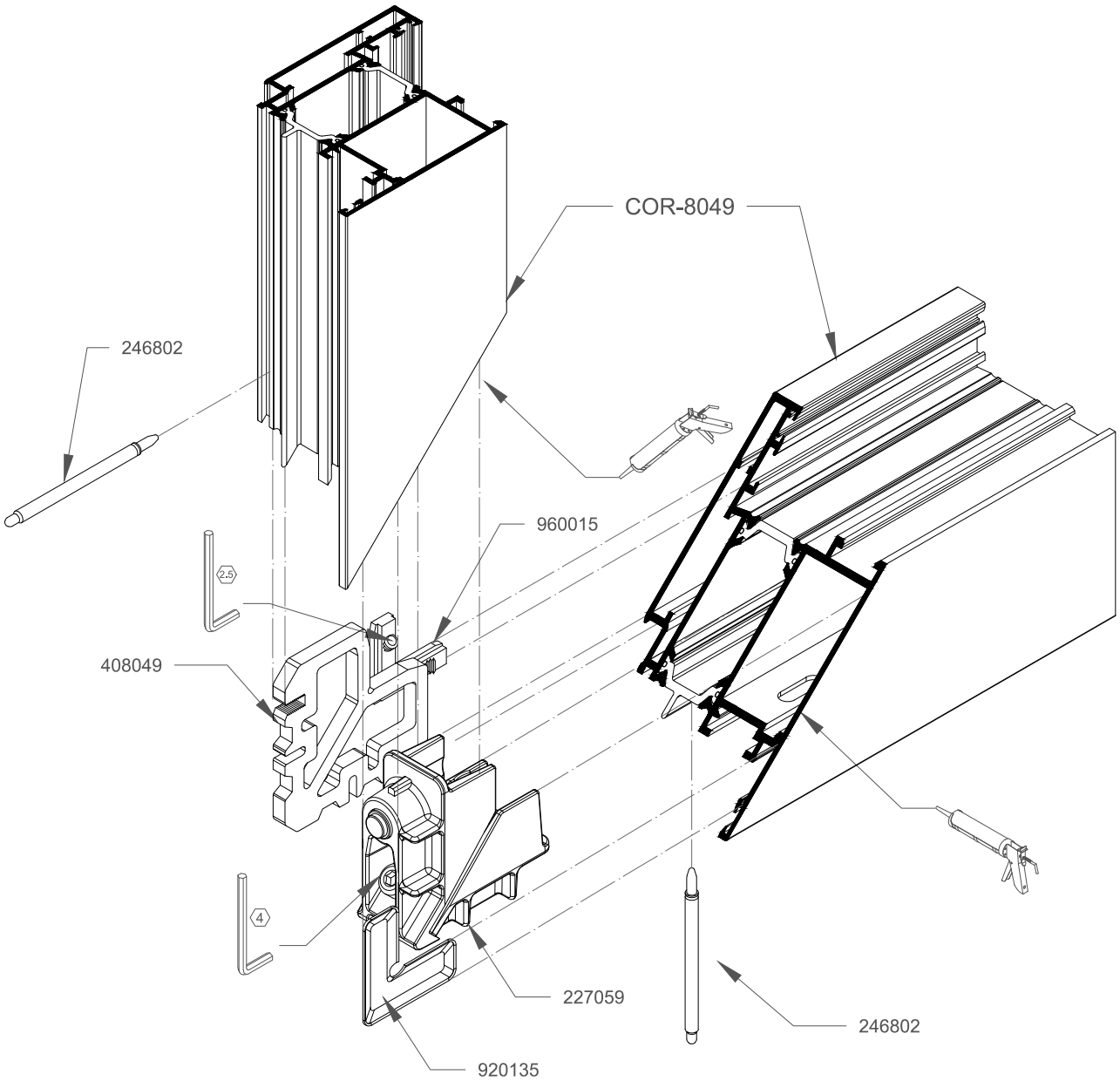

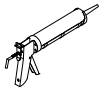	Sellado ingletes con mastic neutro sin disolventes. Seal mitre area with mastic neutro without solvent.
	Mecanizados del perfil. TROQUEL Ref.: 337999 Profile preparation. PUNCH TOOL Ref.: 337999

ENCUENTRO TRAVESAÑO VENTANA COR-7033
TRANSOM WINDOW COR-7033 JOINT PROFILE

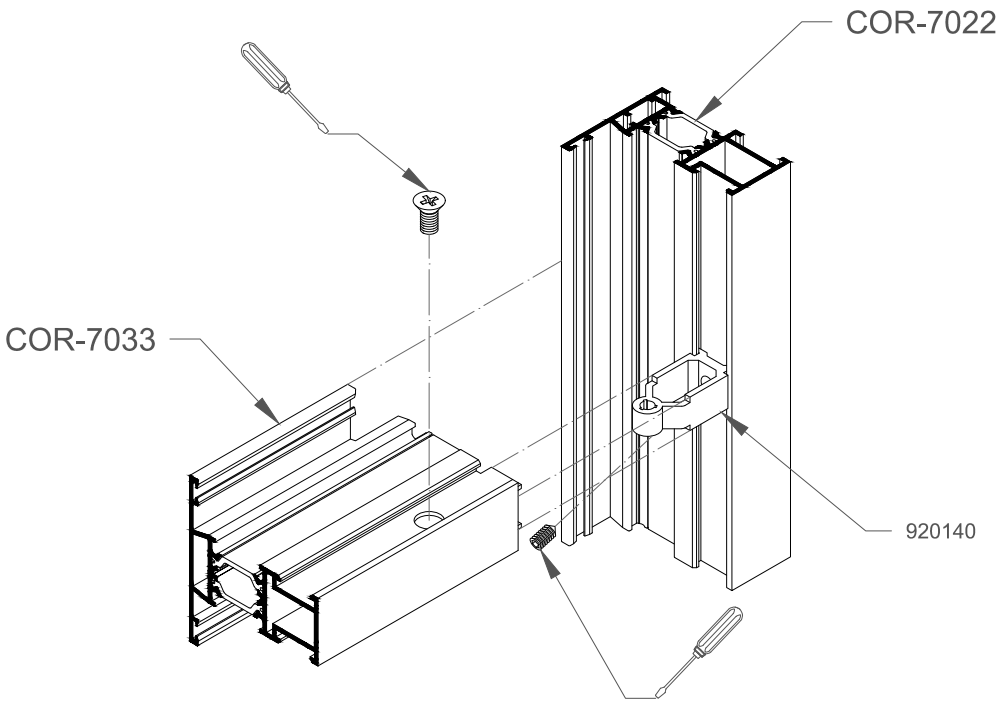

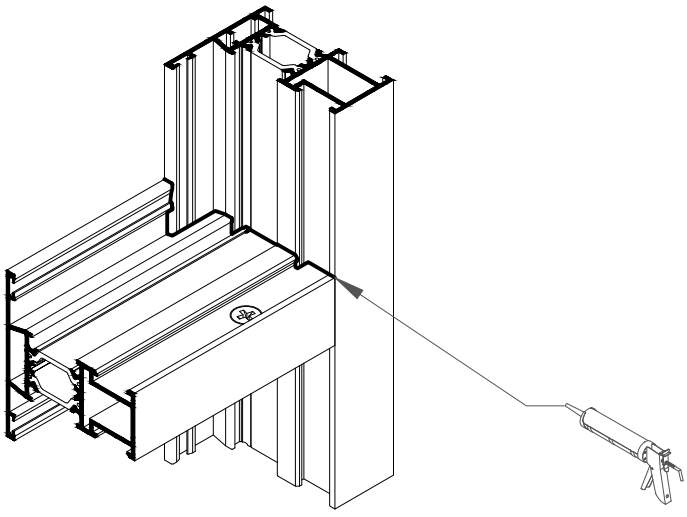

Destornillador
Screwdriver



Llave Allen
Allen key

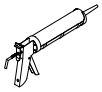

Sellado unión e ingletes con mastic neutro sin disolventes/Sealing of JOINT PROFILE and mitre area with mastic neutro.



Mecanizados del perfil/Profile preparation.
TROQUEL/PUNCH TOOL
Ref.: 327999 / 337999



Retestado mediante juego de fresas/Cross-cutting with miller set.
Ref.: 965999

ENCUENTRO TRAVESAÑO VENTANA COR-7033
TRANSOM WINDOW COR-7033 JOINT PROFILE

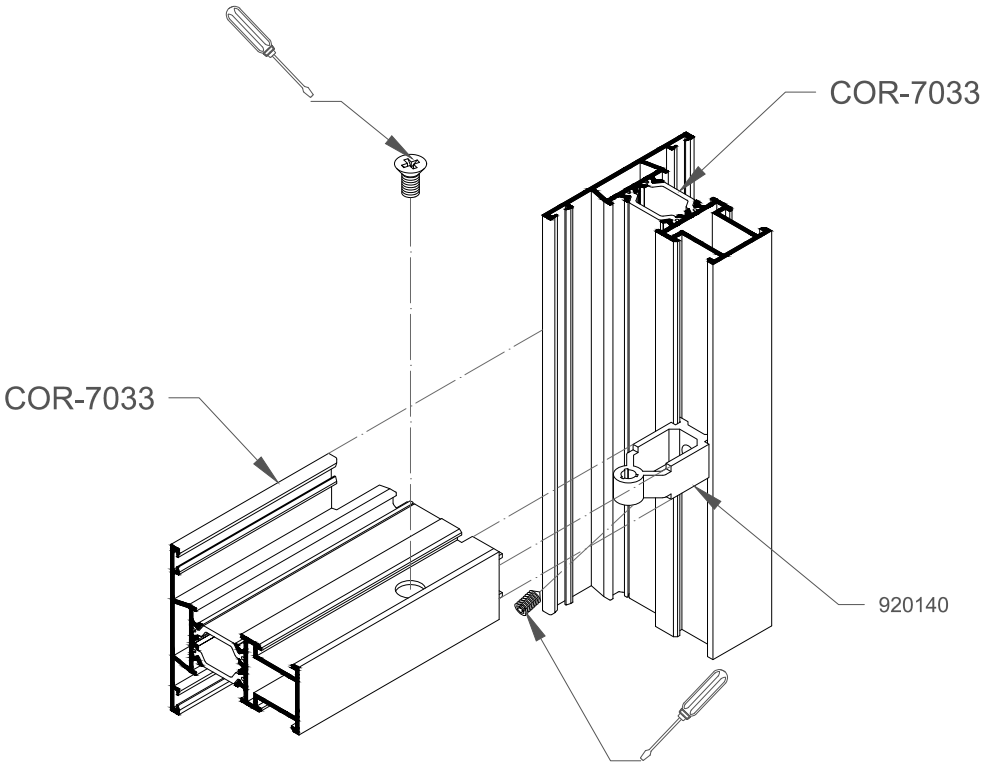

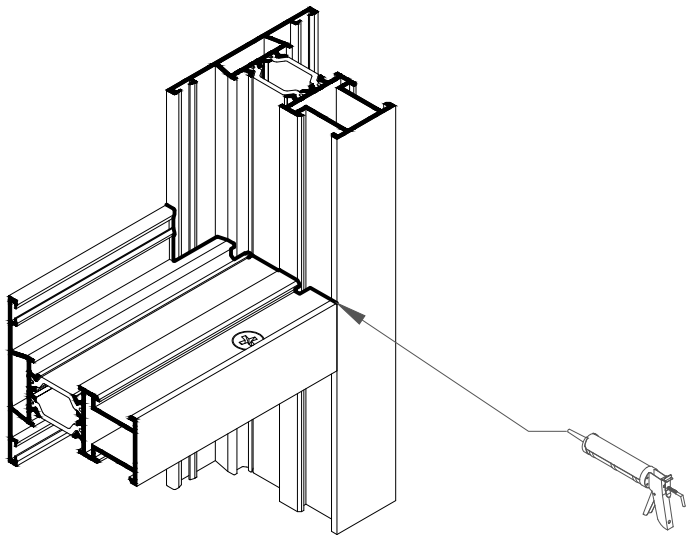

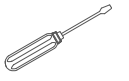
Destornillador
Screwdriver

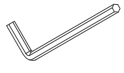
Llave Allen
Allen key

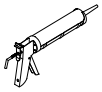	Sellado unión e ingletes con mastic neutro sin disolventes/Sealing of JOINT PROFILE and mitre area with mastic neutro.		Mecanizados del perfil/Profile preparation. TROQUEL/PUNCH TOOL Ref.: 327999 / 337999		Retestado mediante juego de fresas/Cross-cutting with miller set. Ref.: 965999

ENCUENTRO DIVISOR VENTANA COR-7033
DIVIDER WINDOW COR-7033 JOINT PROFILE

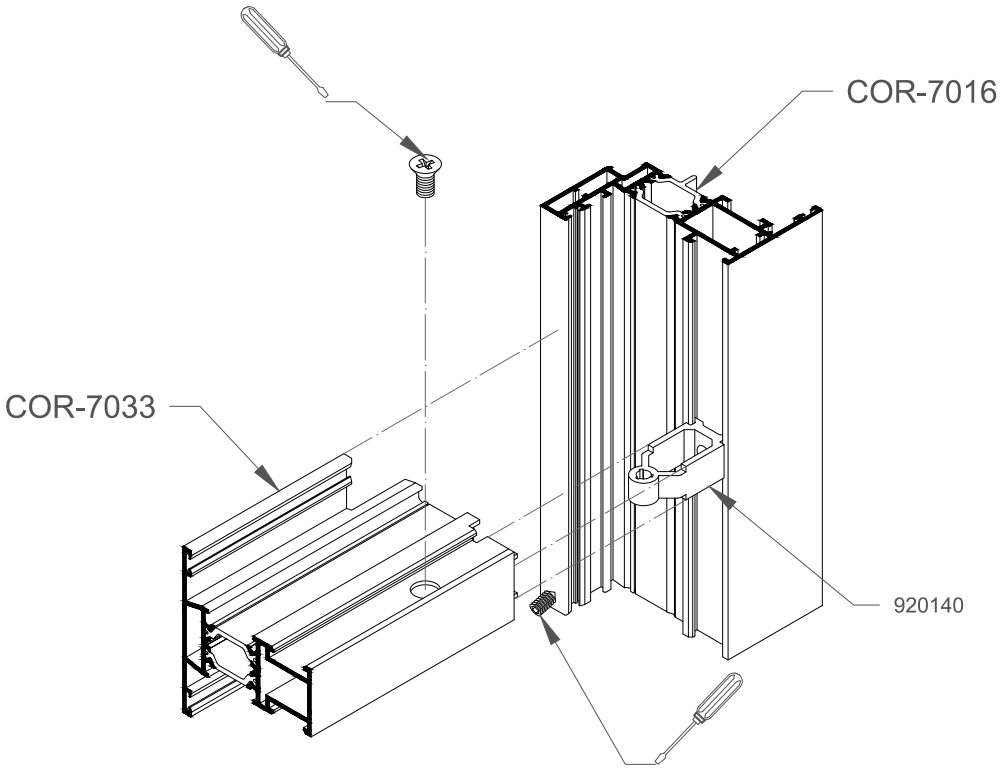

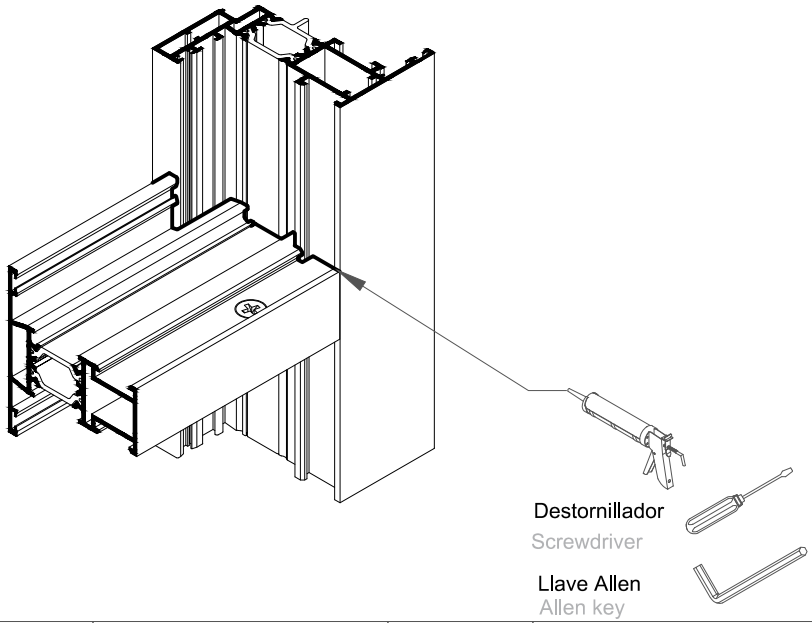

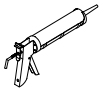	Sellado unión e ingletes con mastic neutro sin disolventes/Sealing of JOINT PROFILE and mitre area with mastic neutro.		Mecanizados del perfil/Profile preparation. TROQUEL/PUNCH TOOL Ref.: 327999 / 337999		Retestado mediante juego de fresas/Cross-cutting with miller set. Ref.: 965999

ENCUENTRO TRAVESAÑO BALCONERA COR-7043
TRANSOM BALCONY COR-7043 JOINT PROFILE

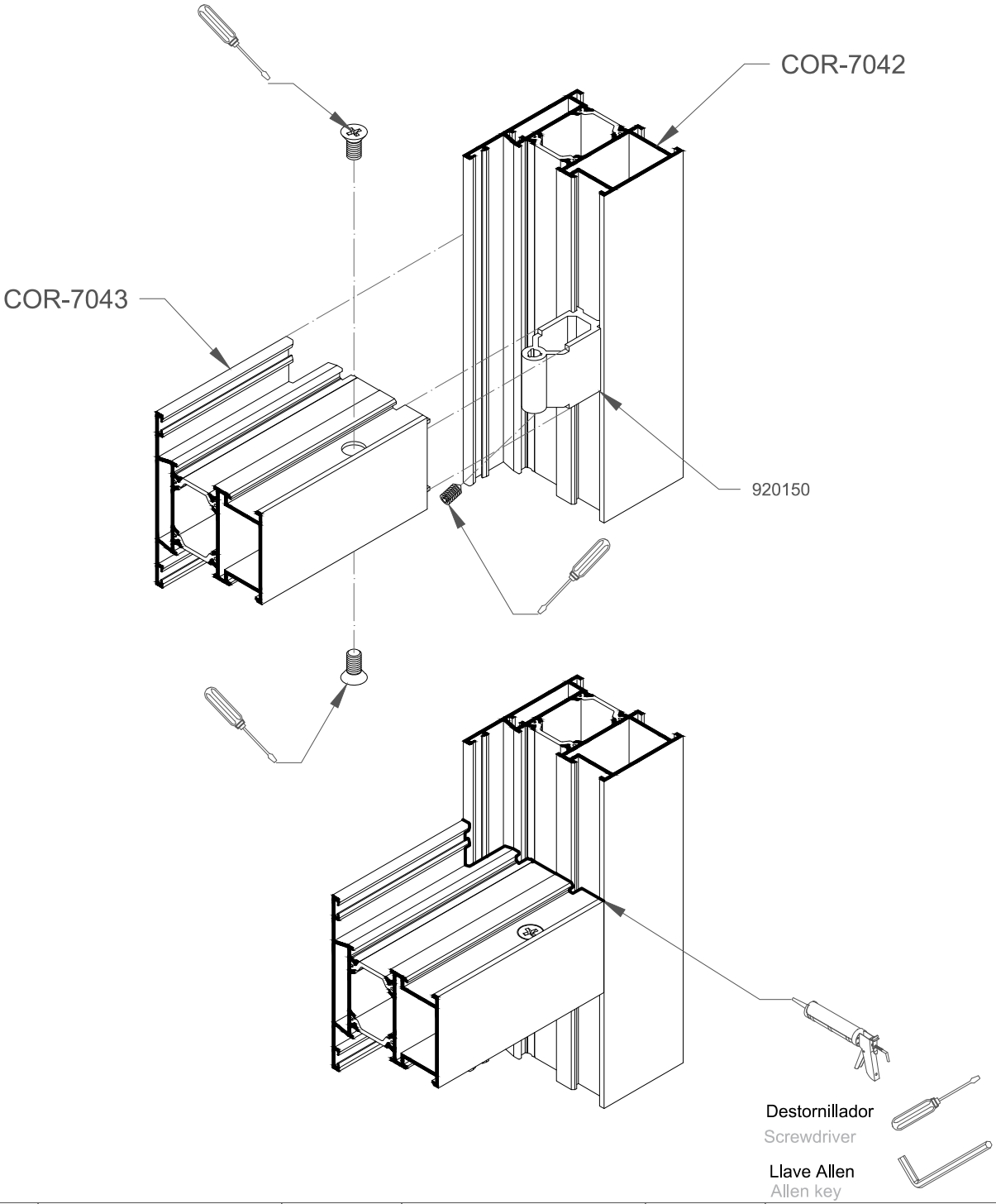

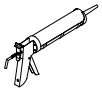	Sellado unión e ingletes con mastic neutro sin disolventes/Sealing of JOINT PROFILE and mitre area with mastic neutro.		Mecanizados del perfil/Profile preparation. TROQUEL/PUNCH TOOL Ref.: 327999 / 337999		Retestado mediante juego de fresas/Cross-cutting with miller set. Ref.: 965999

ENCUENTRO TRAVESAÑO BALCONERA COR-7043
TRANSOM BALCONY COR-7043 JOINT PROFILE

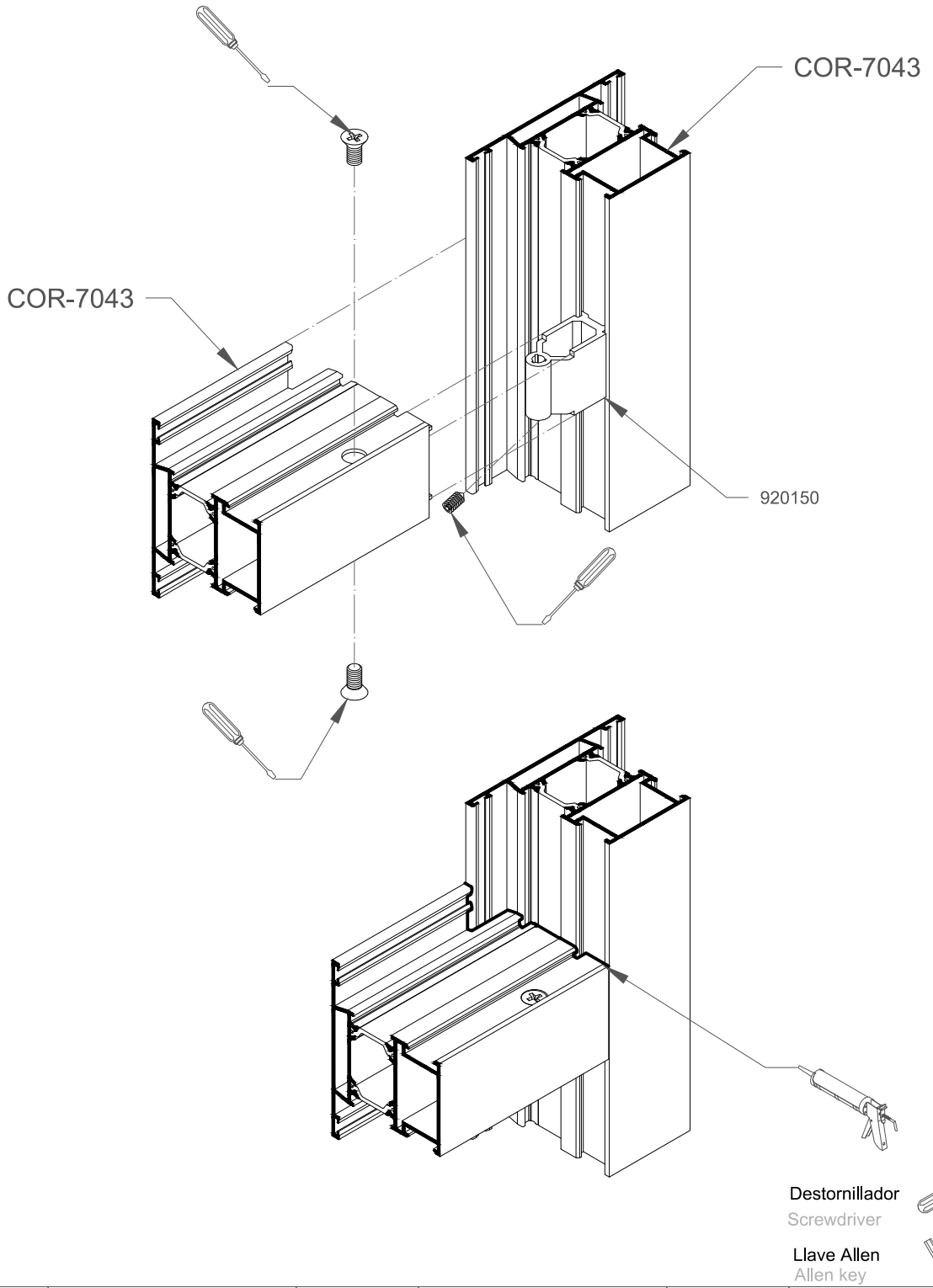

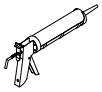	Sellado unión e ingletes con mastic neutro sin disolventes/Sealing of JOINT PROFILE and mitre area with mastic neutro.		Mecanizados del perfil/Profile preparation. TROQUEL/PUNCH TOOL Ref.: 327999 / 337999		Retestado mediante juego de fresas/Cross-cutting with miller set. Ref.: 965999

ENCUENTRO DIVISOR BALCONERA COR-7043
DIVIDER BALCONY COR-7043 JOINT PROFILE

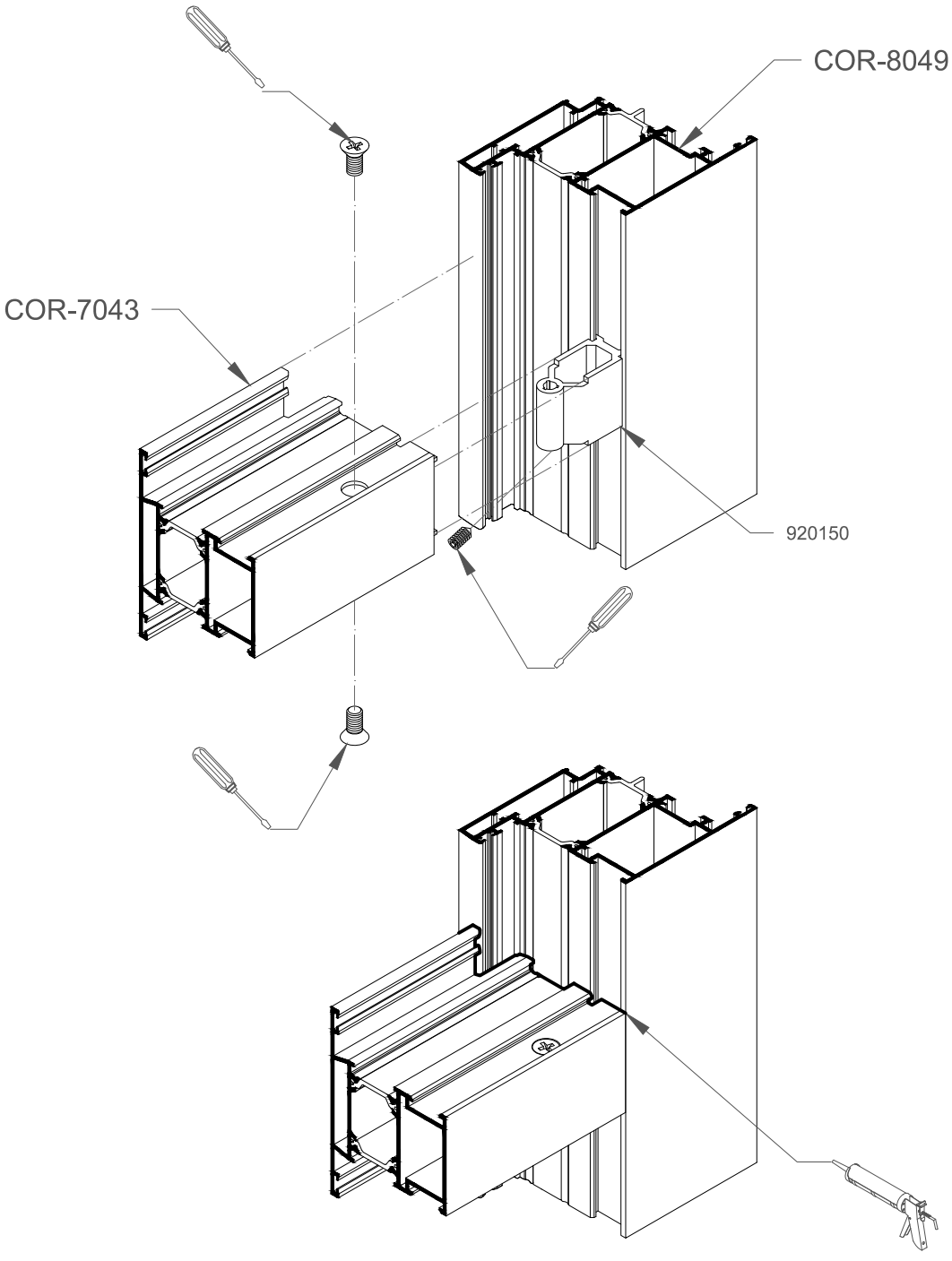

Destornillador
Screwdriver

Llave Allen
Allen key

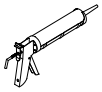	Sellado unión e ingletes con mastic neutro sin disolventes/Sealing of JOINT PROFILE and mitre area with mastic neutro.		Mecanizados del perfil/Profile preparation. TROQUEL/PUNCH TOOL Ref.: 327999 / 337999		Retestado mediante juego de fresas/Cross-cutting with miller set. Ref.: 965999

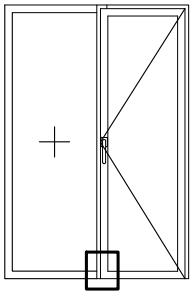

ENCUENTRO MARCO COR-7042 CONTRA RIGIDIZADOR COR-7051
FRAME COR-7042 AGAINST STIFFENER COR-7051 JOINT PROFILE

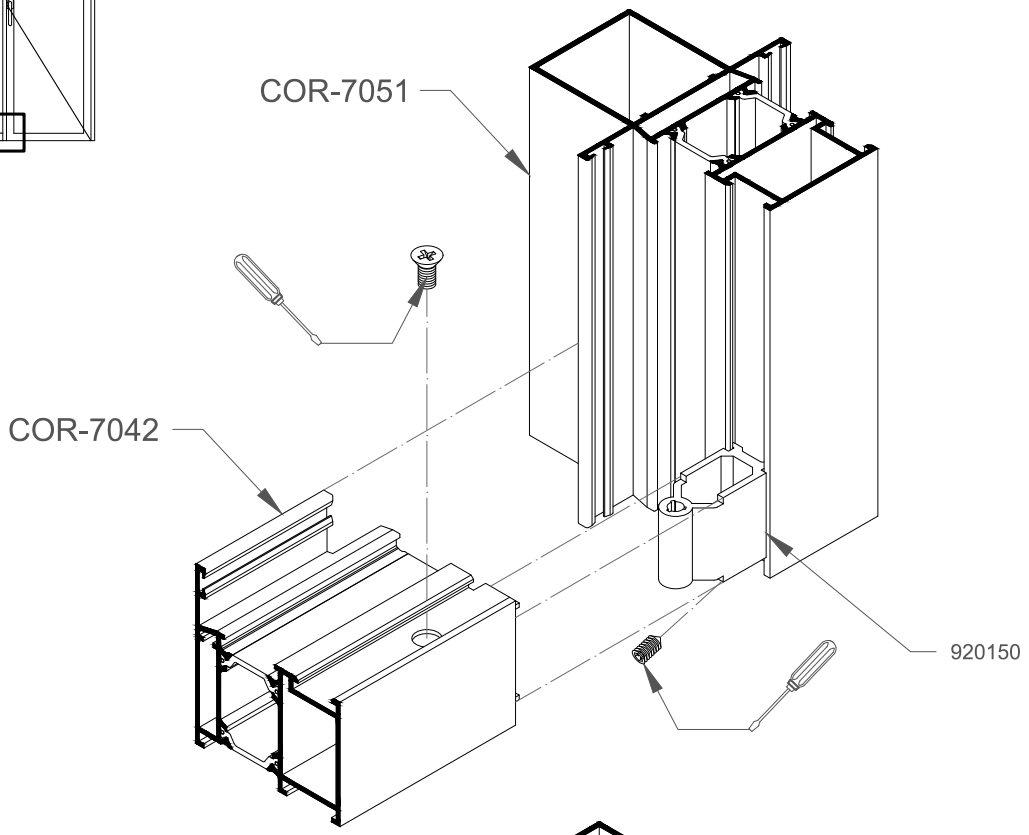

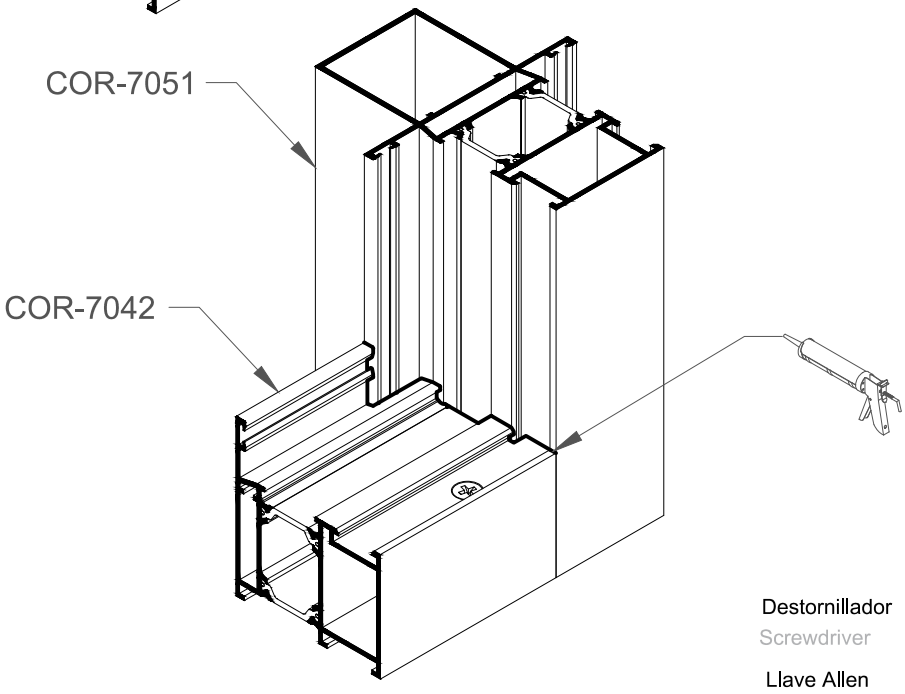

Destornillador
Screwdriver

Llave Allen
Allen key

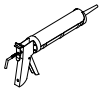	Sellado unión e ingletes con mastic neutro sin disolventes/Sealing of JOINT PROFILE and mitre area with mastic neutro.		Mecanizados del perfil/Profile preparation. TROQUEL/PUNCH TOOL Ref.: 327999 / 337999		Retestado mediante juego de fresas/Cross-cutting with miller set. Ref.: 965999

MONTAJE INVERSOR COR-7044
INVERTER COR-7044 ASSEMBLY

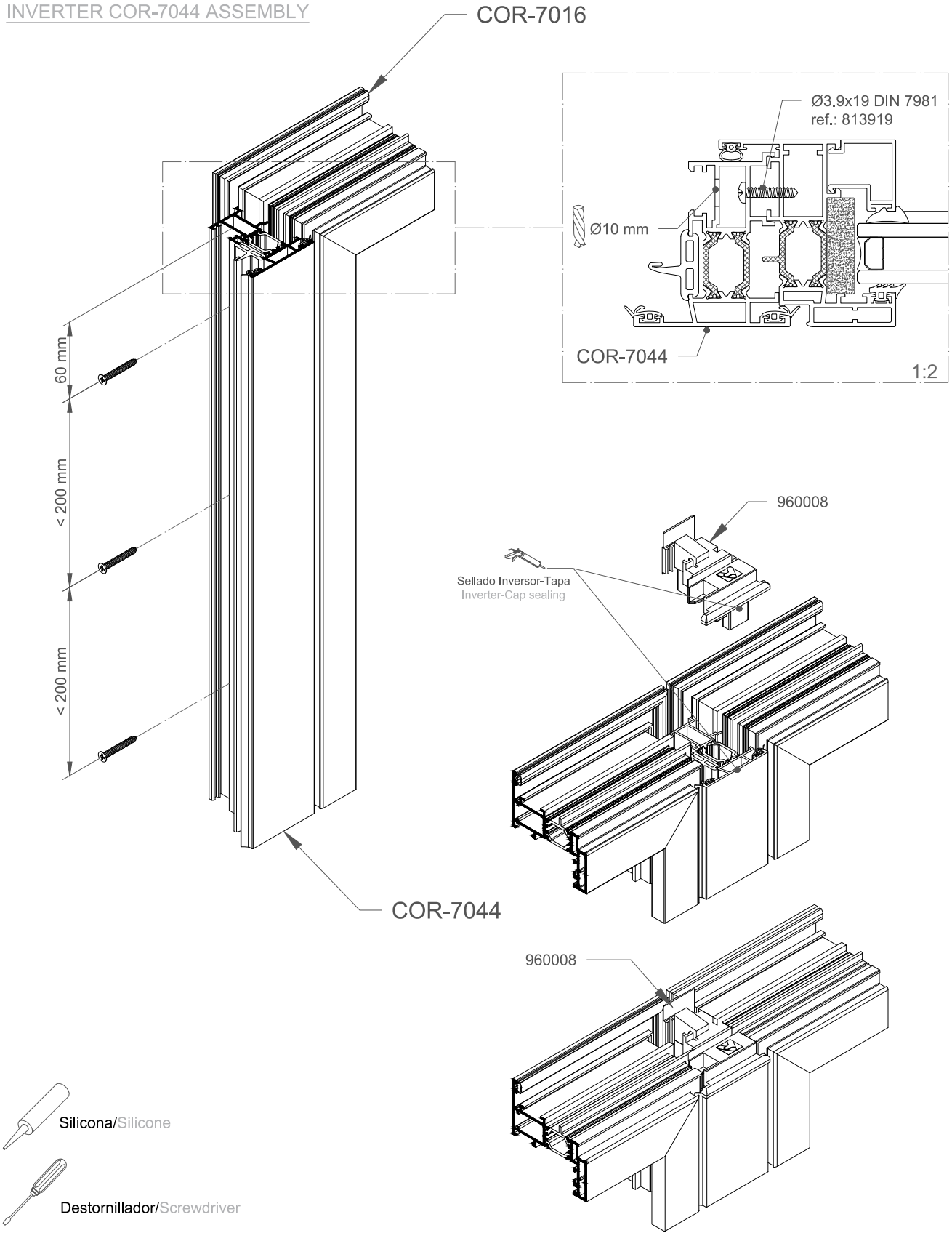

ENCUENTRO HOJA PUERTA COR-8019
WINDOW DOOR COR-8019 JOINT PROFILE

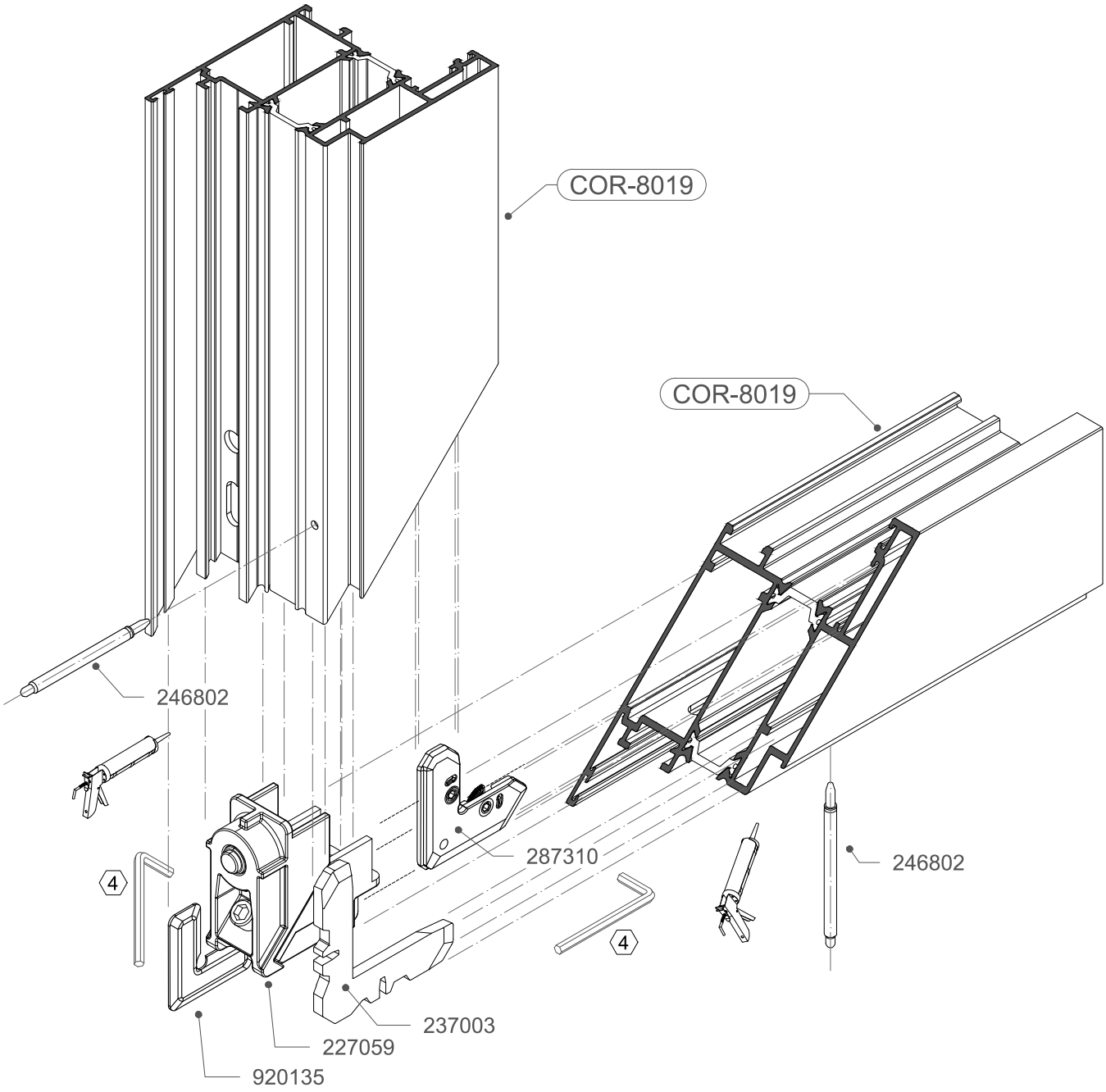



Sellado ingletes con mastic neutro sin disolventes/Mitre area sealing with neutral mastic without solvent.

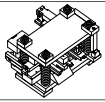

MECANIZADOS PERFIL.
TROQUEL/PUNCH TOOL PROFILE
MACHINING Ref.: 327998/99
(Bloque escuadras/Corner cleats 327996)

ENCUENTRO HOJA PUERTA COR-8019 CON HOJA INVERSORA COR-8020
WINDOW DOOR COR-8019 JOINT PROFILE WITH INVERTER SASH COR-8020

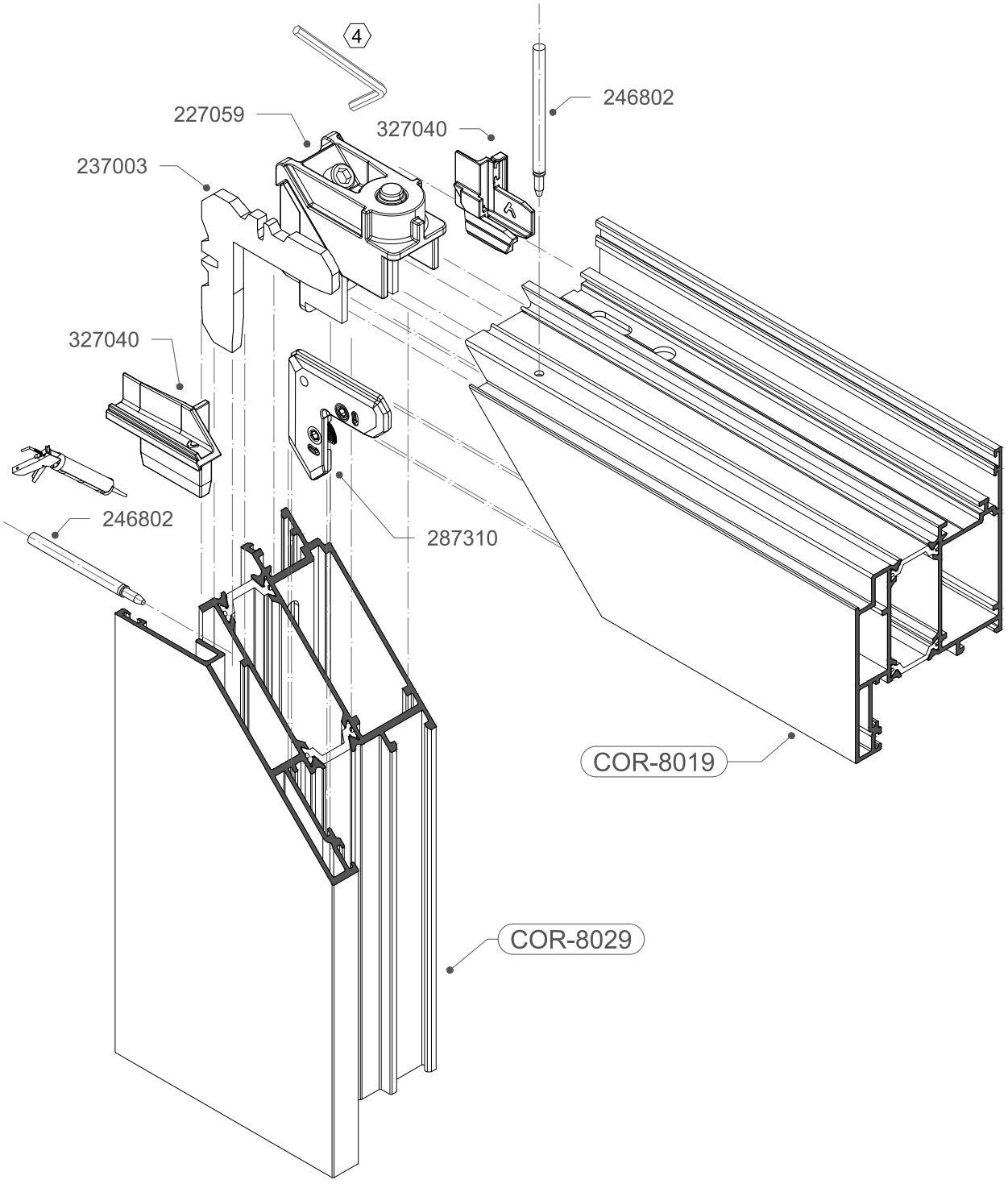

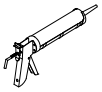

Sellado ingletes con mastic neutro sin disolventes/Mitre area sealing with neutral mastic without solvent.

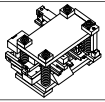

MECANIZADOS PERFIL.
TROQUEL/PUNCH TOOL PROFILE MACHINING Ref.: 327998/99
(Bloque escuadras/Corner cleats 327996)

ENCUENTRO HOJA PUERTA APERTURA EXTERIOR COR-8020
WINDOW DOOR OUTWARD OPENING COR-8020 JOINT PROFILE

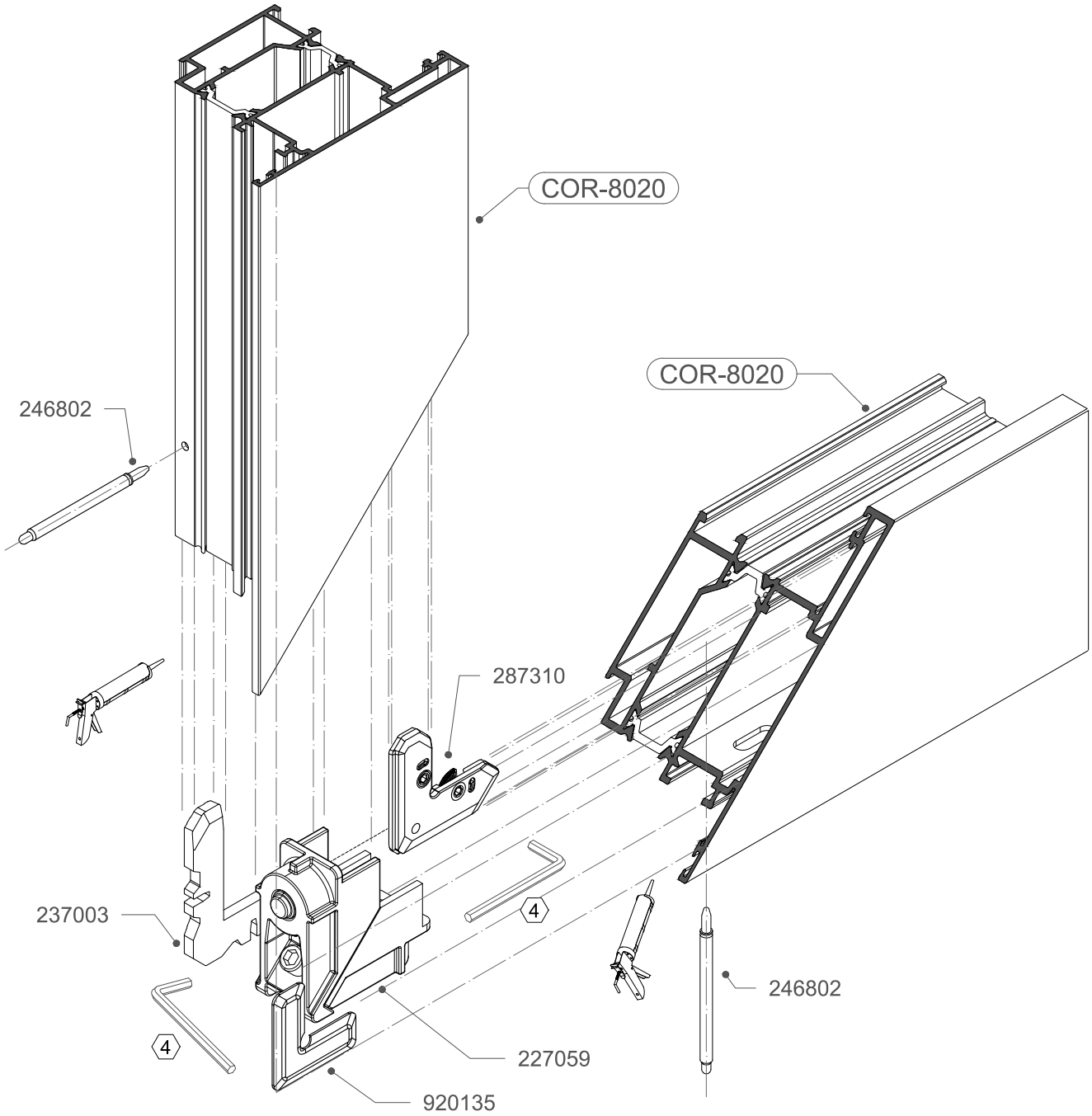



Sellado ingletes con mastic neutro sin disolventes/Mitre area sealing with neutral mastic without solvent.

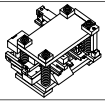

MECANIZADOS PERFIL.
TROQUEL/PUNCH TOOL PROFILE
MACHINING Ref.: 327998/99
(Bloque escuadras/Corner cleats 327996)

ENCUENTRO HOJA PUERTA APERTURA EXTERIOR COR-8020 CON HOJA INVERSORA COR-8030
WINDOW DOOR OUTWARD OPENING COR-8020 WITH INVERTER SASH COR-8030 JOINT PROFILE

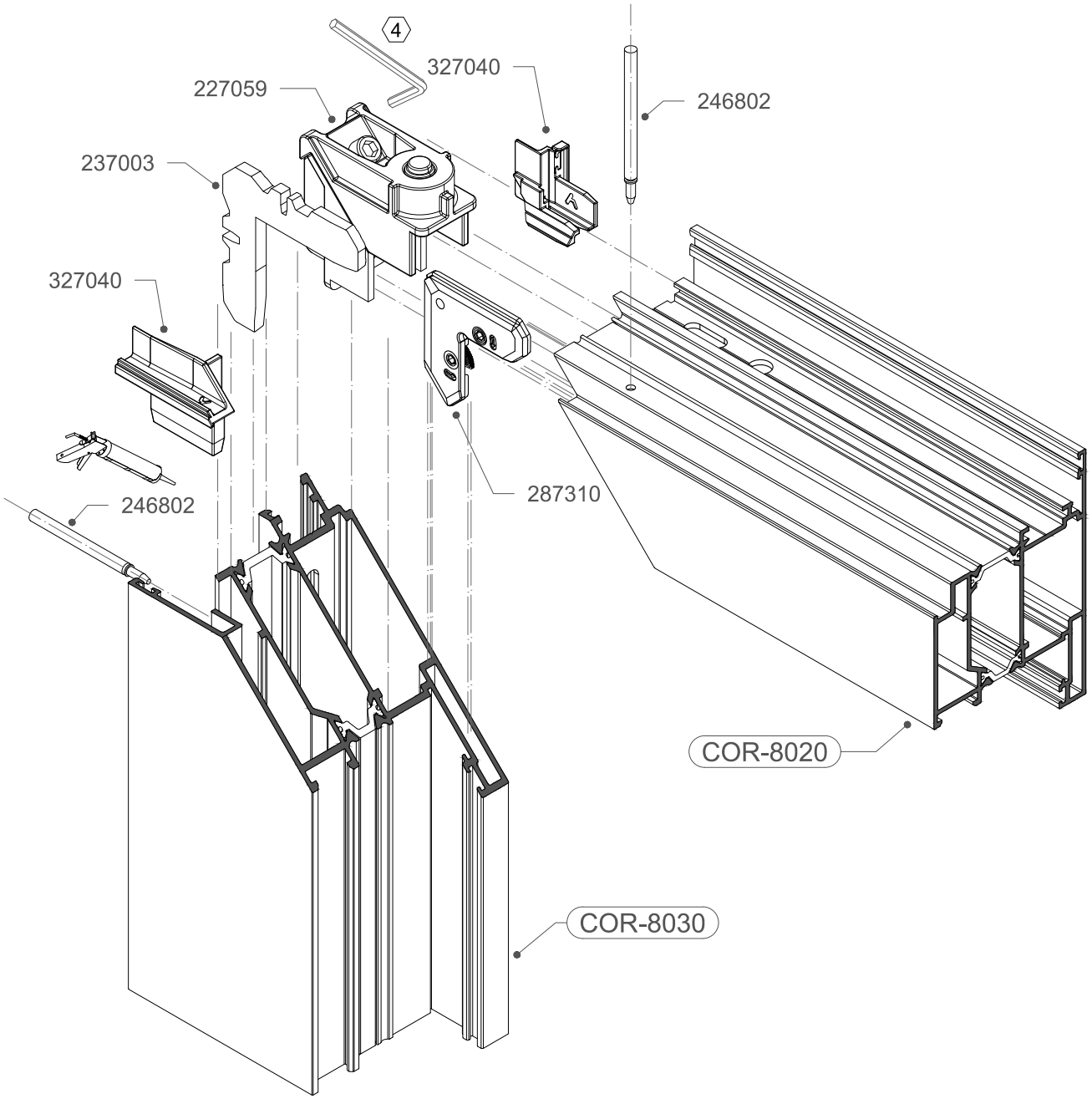



Sellado ingletes con mastic neutro sin disolventes/Mitre area sealing with neutral mastic without solvent.

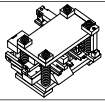

MECANIZADOS PERFIL.
TROQUEL/PUNCH TOOL PROFILE
MACHINING Ref.: 327998/99
(Bloque escuadras/Corner cleats 327996)

MONTAJE DE LA HOJA INVERSORA - MECANIZADOS
INVERTER SASH ASSEMBLY - MACHININGS

PROCEDIMIENTO MONTAJE/ASSEMBLY PROCEDURE

1. Montar las tapas antes de cerrar el inglete/Assembly the covers before closing the mitre area.
2. Pegar la tapa al perfil mecanizado y sellar convenientemente/Glue the cover to the machined profile and seal.
3. Opción: Fijar la tapa con tornillo (Ref. 812913) por la parte interior buscando el tubular/Option: Fix the cover with a screw (Ref. 812913) on the inside looking for the tubular.

Juego tapas inversoras/Inverter covers set
Ref. 327040

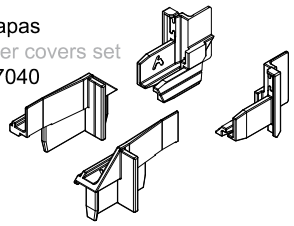

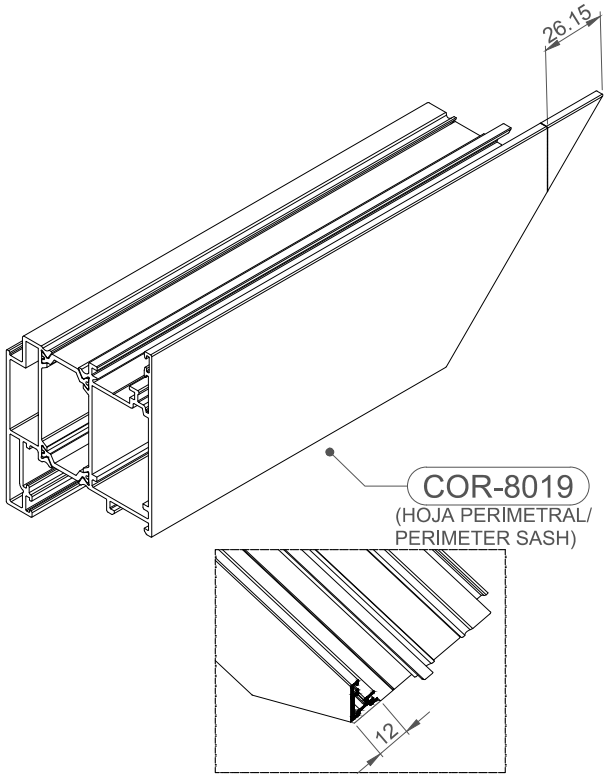

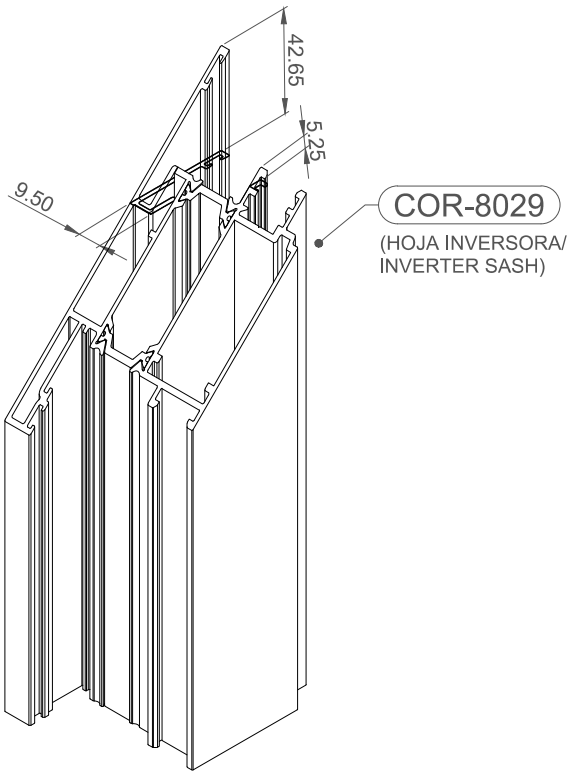

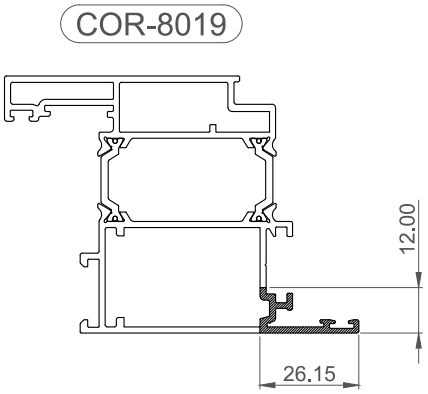

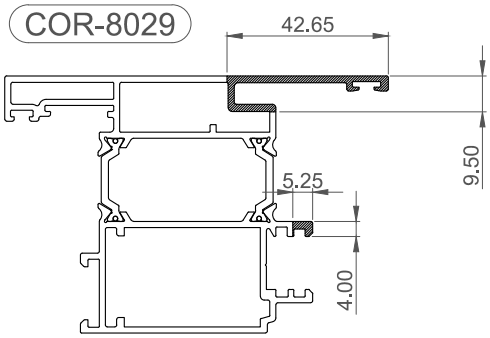

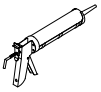

Sellado ingletes con mastic neutro sin disolventes/Mitre area sealing with neutral mastic without solvent.

MONTAJE DE LA HOJA INVERSORA - COLOCACIÓN DE LAS TAPAS

INVERTER SASH ASSEMBLY - COVERS PLACING

Ref.: 327040
- Pegar tapas con pegamento con base cianocrilato.
- Sellar convenientemente.

Ref.: 327040
- Stick covers with cianocrylate glue.
- Seal properly.

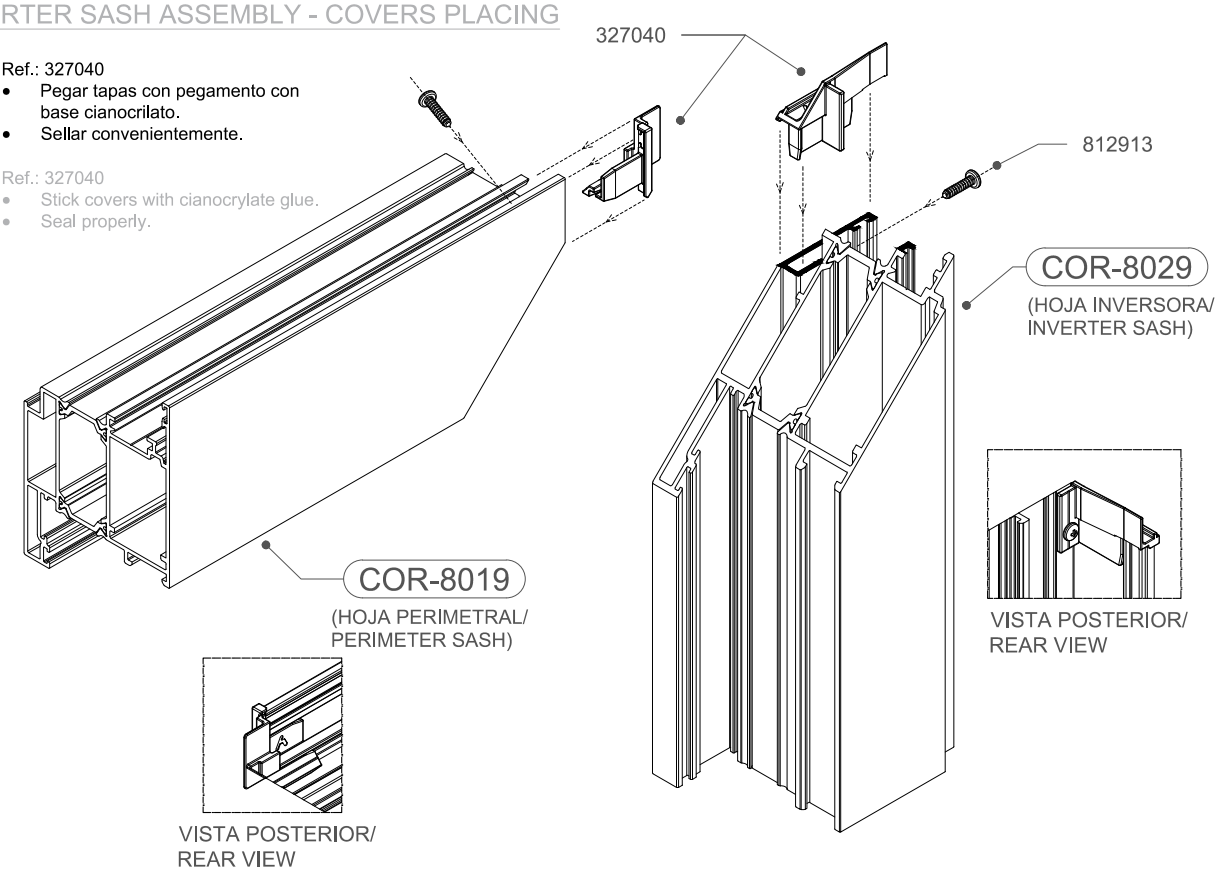

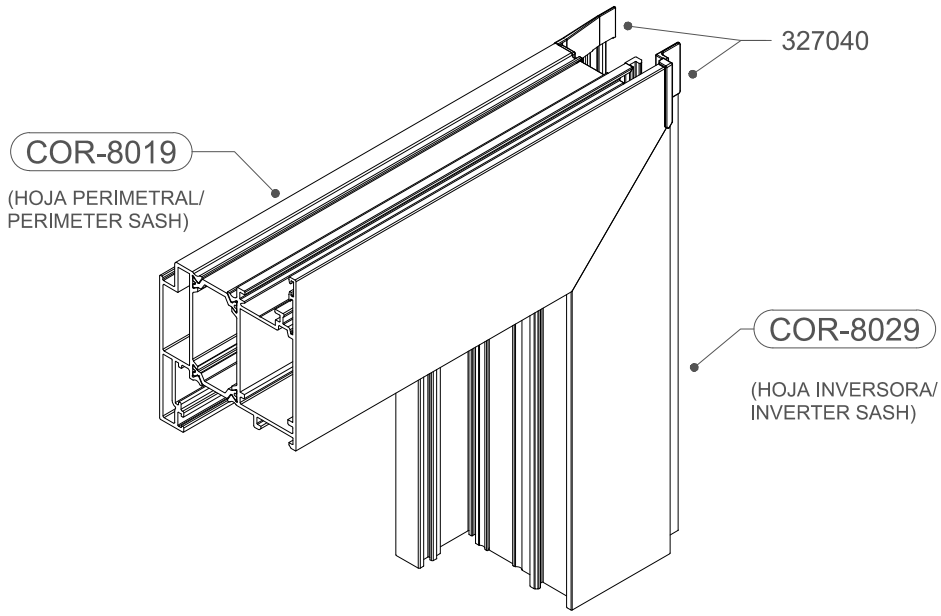

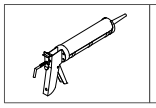

Sellado ingletes con mastic neutro sin disolventes/Mitre area sealing with neutral mastic without solvent.

MONTAJE DE LA HOJA INVERSORA - MECANIZADOS (APERTURA EXTERIOR)

INVERTER SASH ASSEMBLY - MACHININGS (OUTWARD OPENING)

PROCEDIMIENTO MONTAJE/ASSEMBLY PROCEDURE

1. Montar las tapas antes de cerrar el inglete/Assembly the covers before closing the mitre area.
2. Pegar la tapa al perfil mecanizado y sellar convenientemente/Glue the cover to the machined profile and seal.
3. Opción: Fijar la tapa con tornillo (Ref. 812913) por la parte interior buscando el tubular/Option: Fix the cover with a screw (Ref. 812913) on the inside looking for the tubular.

Juego tapas inversoras/Inverter covers set
Ref. 327040

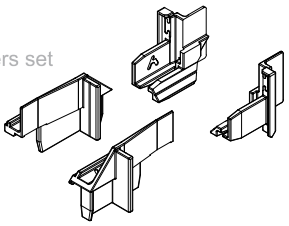

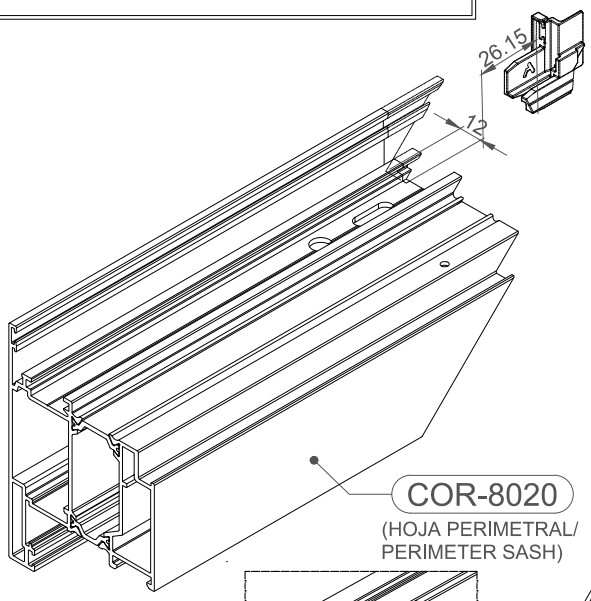

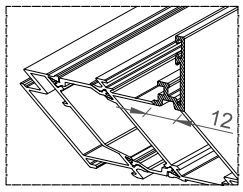

VISTA POSTERIOR/
REAR VIEW

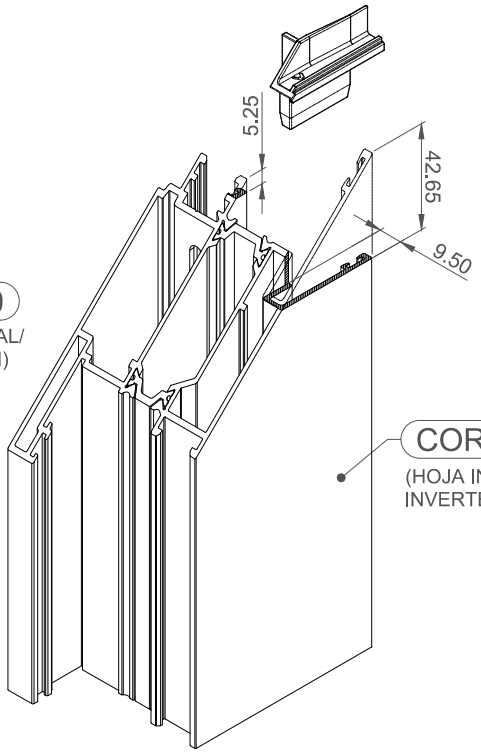

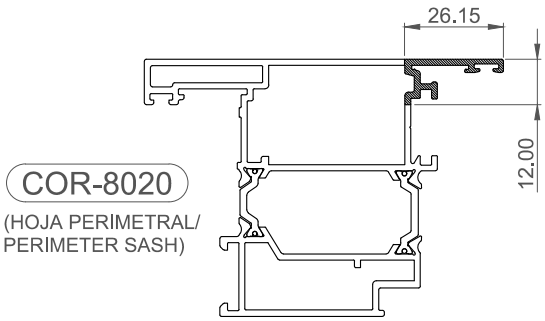

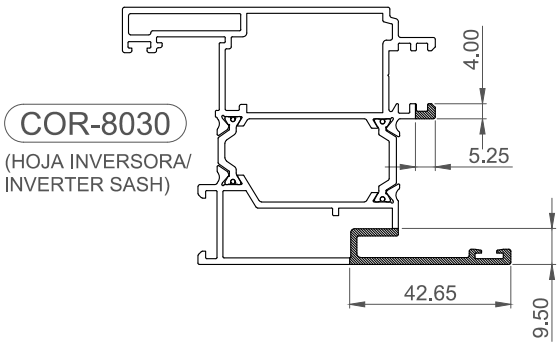

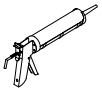

Sellado ingletes con mastic neutro sin disolventes/Mitre area sealing with neutral mastic without solvent.

MONTAJE DE UMBRAL DE PUERTA
THRESHOLD ASSEMBLY

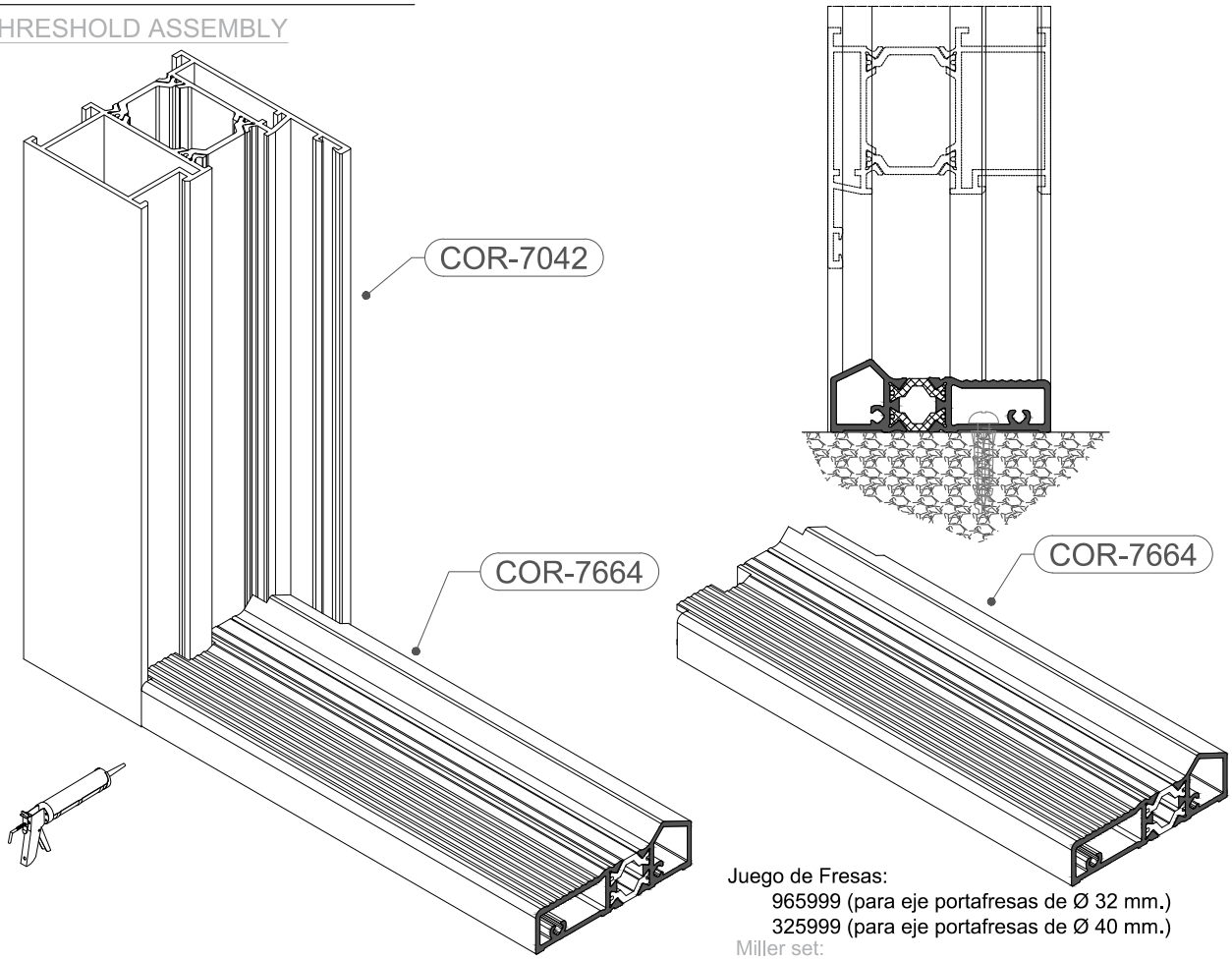

Juego de Fresas:
965999 (para eje portafresas de Ø 32 mm.)
325999 (para eje portafresas de Ø 40 mm.)
Miller set:
965999 (for milling axis of Ø 32 mm.)
325999 (for milling axis ofØ 40 mm.)

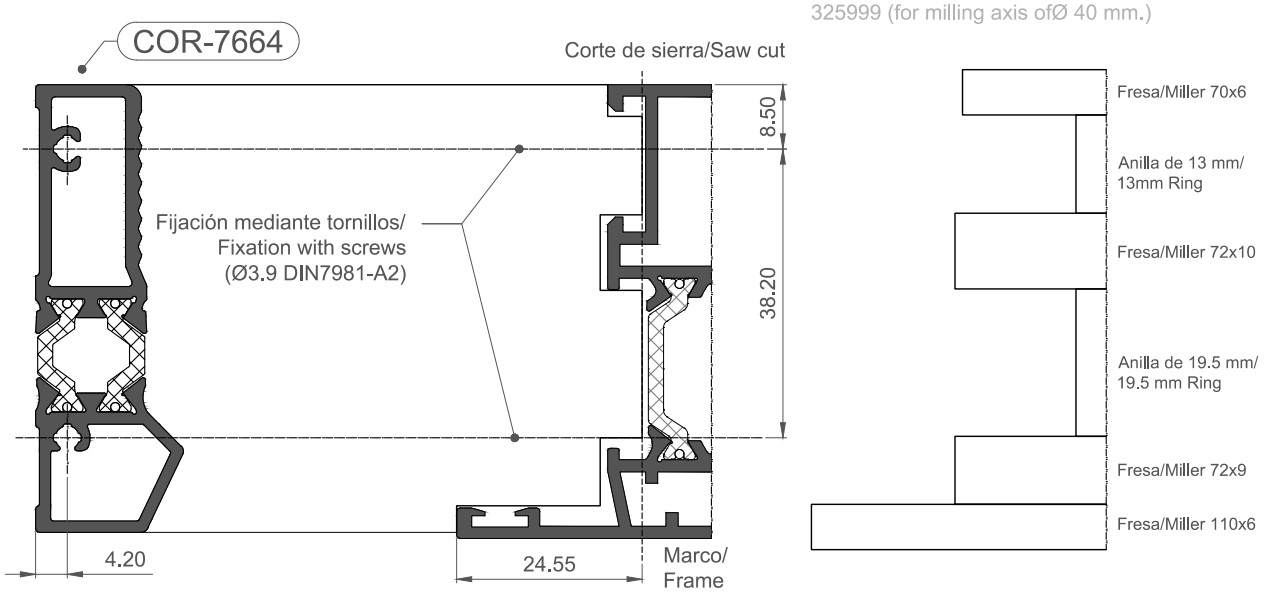

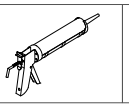

Sellado ingletes con mastic neutro sin disolventes/Mitre area sealing with neutral mastic without solvent.

MECANIZADOS DESAGÜES MARCO Y TRAVESAÑO
MACHINING OF FRAME AND TRANSOM DRAINAGE

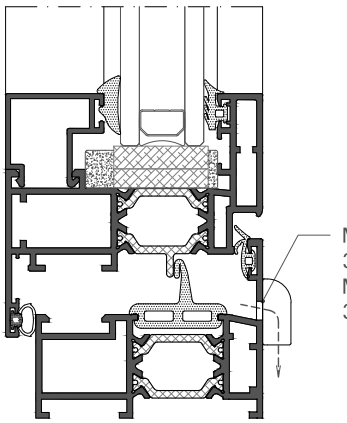

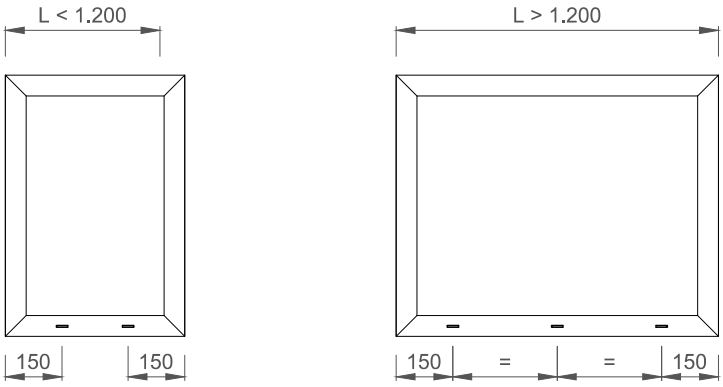

* Mecanizado a realizar en el troquel de la serie.
* The machining must be done with the punch tool of the serie.

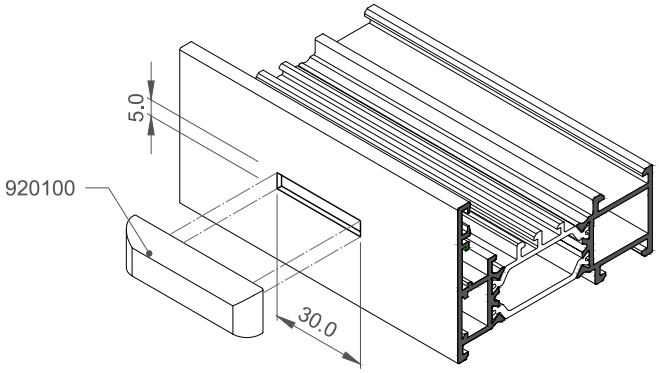

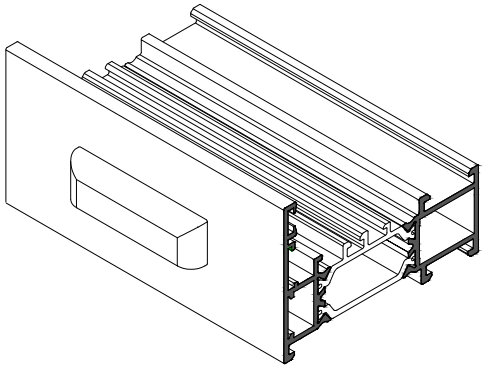

MECANIZADOS DESAGÜES HOJAS
MACHINING OF SASH DRAINAGE

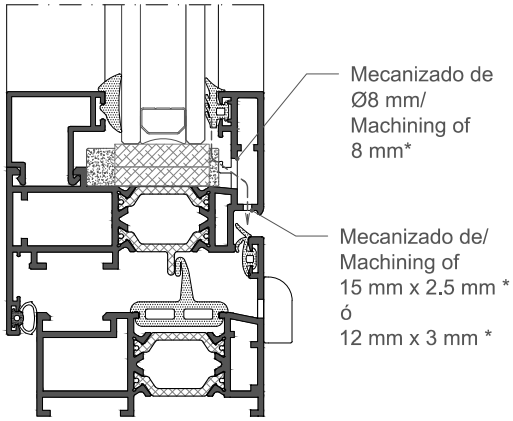

* Mecanizados a realizar a mano
* Hand made machinings

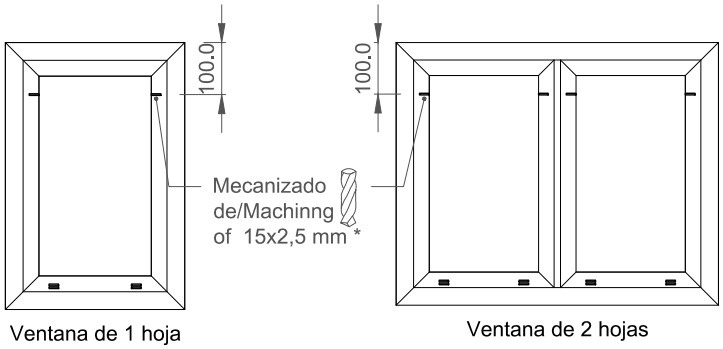

Ventana de 1 hoja
1 sash window

Ventana de 2 hojas
2 sash window

MECANIZADOS DESAGÜES HOJA APERTURA EXTERIOR

MACHINING DRAINAGE OF SASH OUTWARDS OPENING

1:2

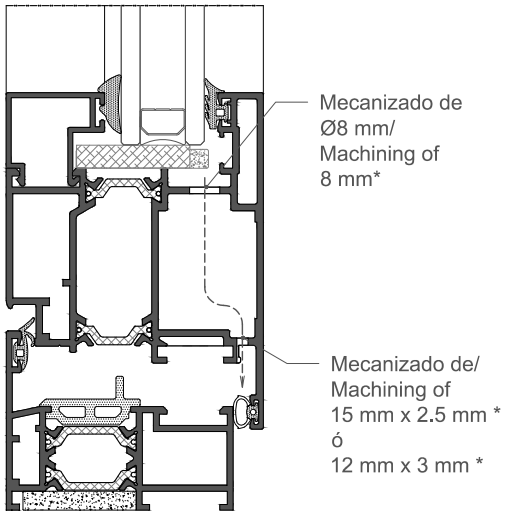

* Mecanizados a realizar a mano

* Hand made machinings

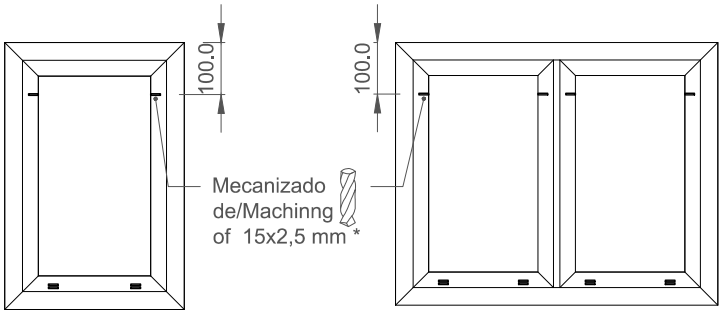

Ventana de 1 hoja

1 sash window

Ventana de 2 hojas

2 sash window

DESCOMPRESIÓN CARPINTERÍA
CARPENTRY DECOMPRESSION

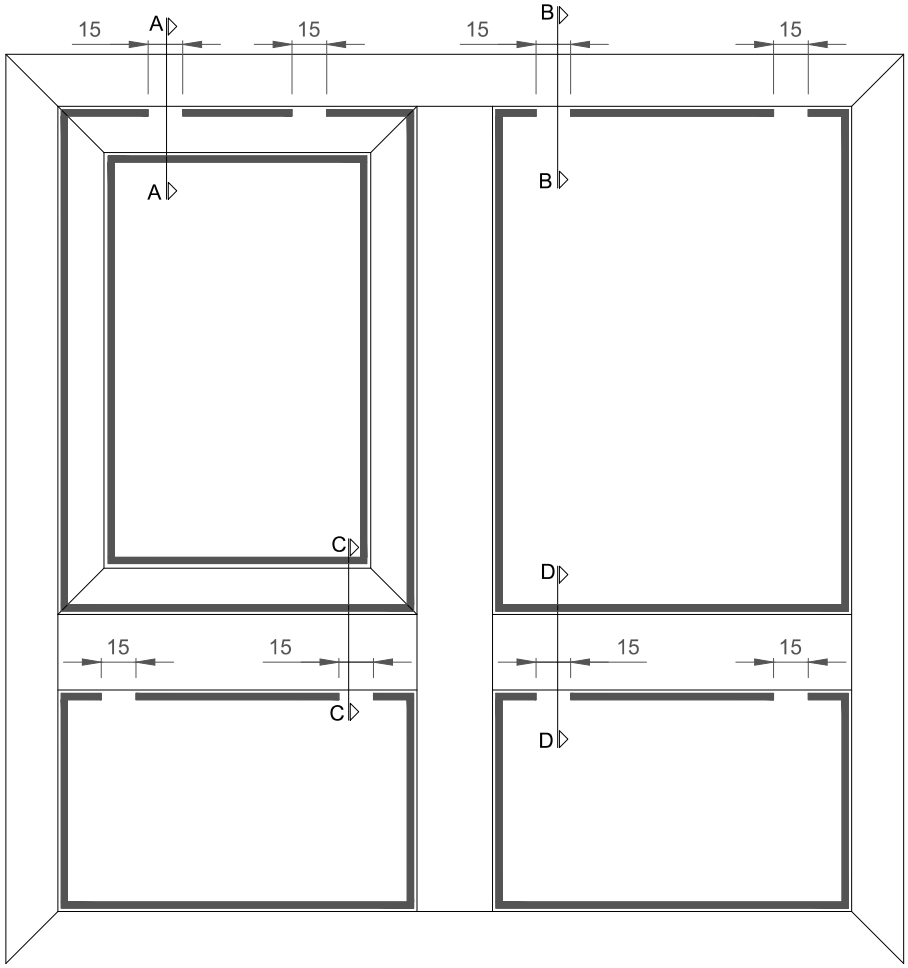

SECCION A-A
SECTION A-A

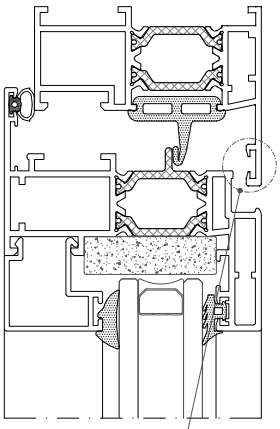

Corte de la junta en 15 mm de longitud/ Gasket cutting at 15 mm length

SECCION B-B
SECTION B-B

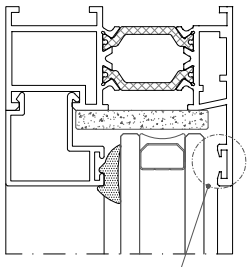

Corte de la junta en 15 mm de longitud/ Gasket cutting at 15 mm length

SECCION C-C
SECTION C-C

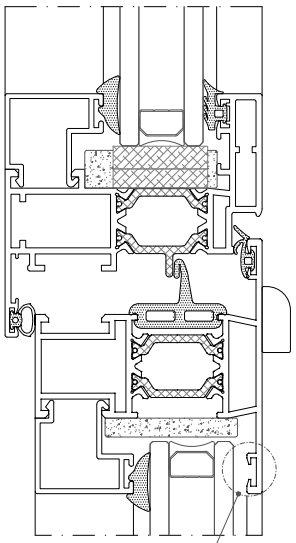

Corte de la junta en 15 mm de longitud/ Gasket cutting at 15 mm length

SECCION D-D
SECTION D-D

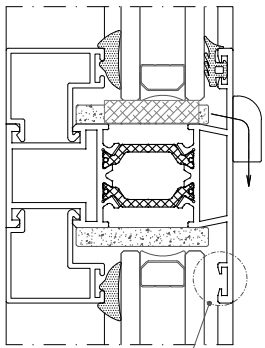

Corte de la junta en 15 mm de longitud/ Gasket cutting at 15 mm length

NOTA: Es necesario realizar estos cortes en las juntas para conseguir una igualación de presión que permita la correcta evacuación del agua.

NOTE: It is necessary to do these cuts in the gaskets in order to equal the pressure that allows the correct evacuation of the water.

COLOCACIÓN GRAPAS JUNQUILLOS
COLLOCATION OF GLAZING BEAD CLIPS

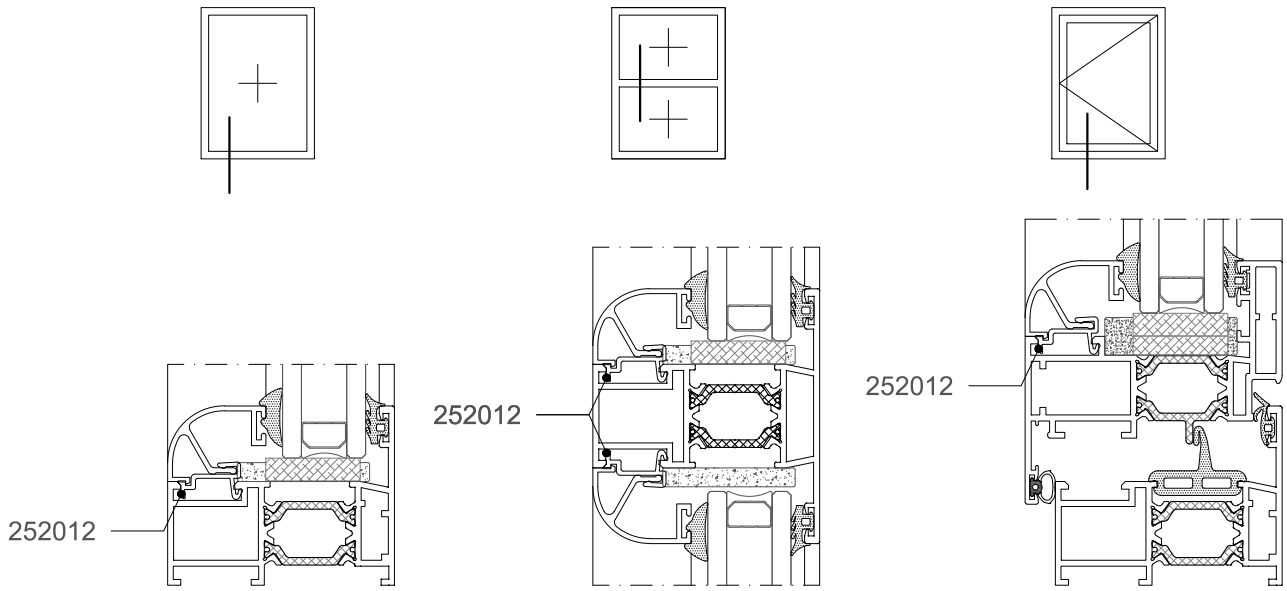

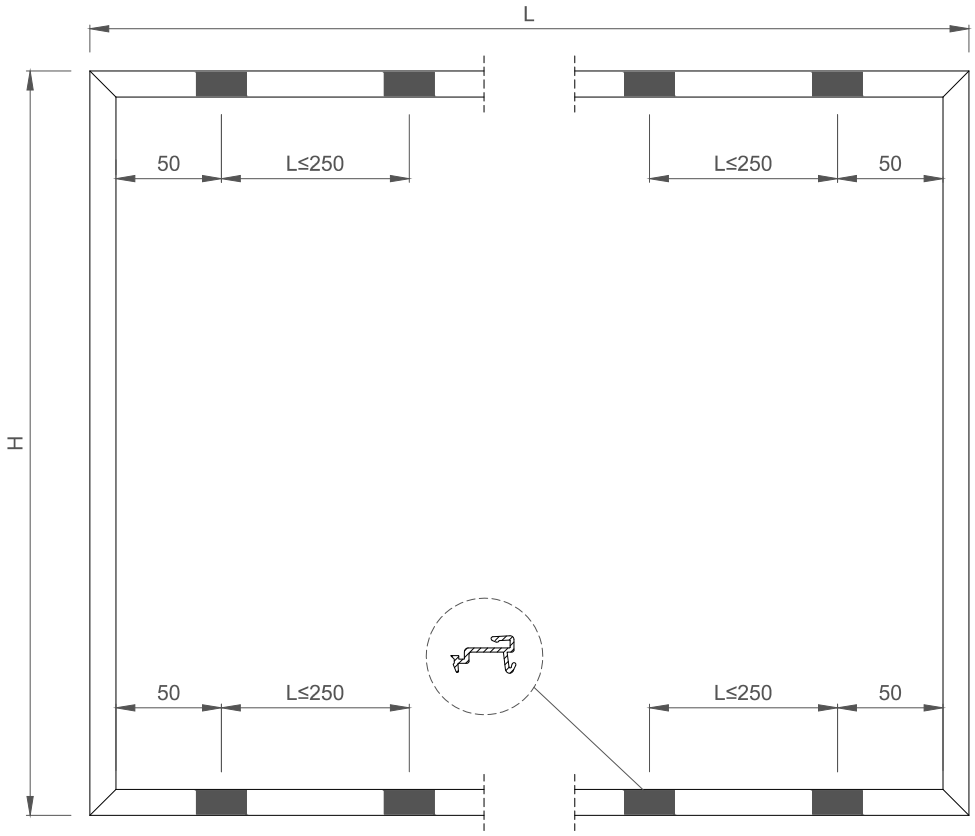

ESQUEMA DE COLOCACIÓN DE LAS GRAPAS
CLIPS LOCATION SCHEME

* NOTAS IMPORTANTES/IMPORTANT NOTES:

1. Los junquillos con grapa se colocarán como norma general en los perfiles horizontales, colocándose en los verticales junquillos de clip/The glazing beads with clips shall generally be placed on the horizontal profiles, being placed in the vertical glazing bead clips.
2. La separación máxima entre las grapas será de 250 mm/The max. separation between clips will be 250 mm.

En caso de utilizar la grapa plástica (ref. 212001), la separación máxima entre las grapas será de 150 mm siguiendo el mismo esquema de colocación descrito anteriormente/If using the plastic clip (ref. 212001), the max. separation between clips will be 150 mm. following the same collocation scheme previously described.

DETALLE UNIÓN TRAVESAÑO VENTANA - MARCO VENTANA

DETAIL WINDOW TRANSOM - WINDOW FRAME JOINT

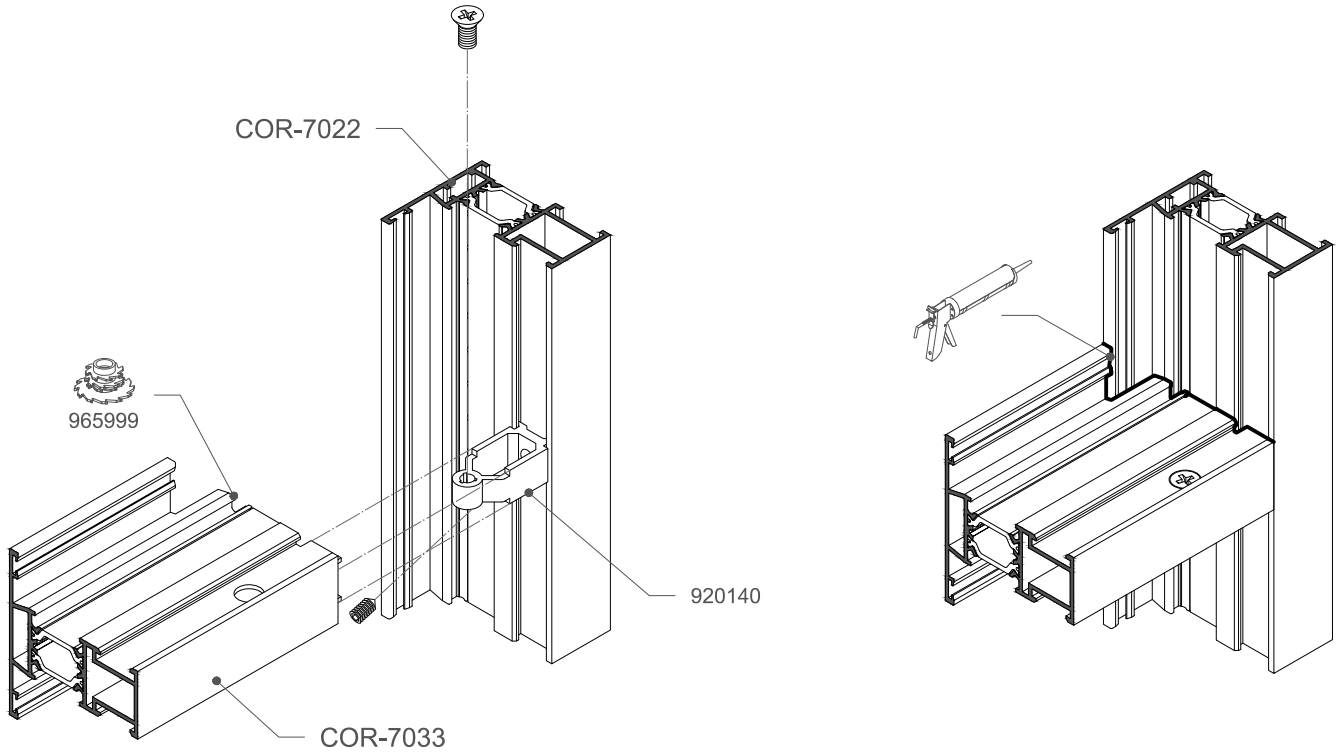

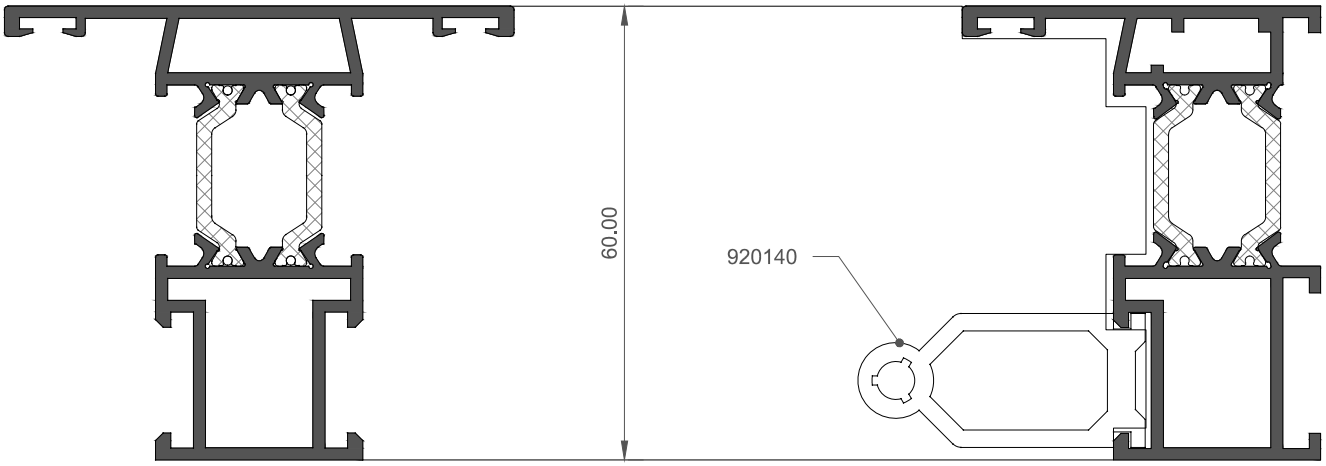

1:1

DETALLE UNIÓN TRAVESAÑO VENTANA - MARCO VENTANA

DETAIL WINDOW TRANSOM - WINDOW FRAME JOINT

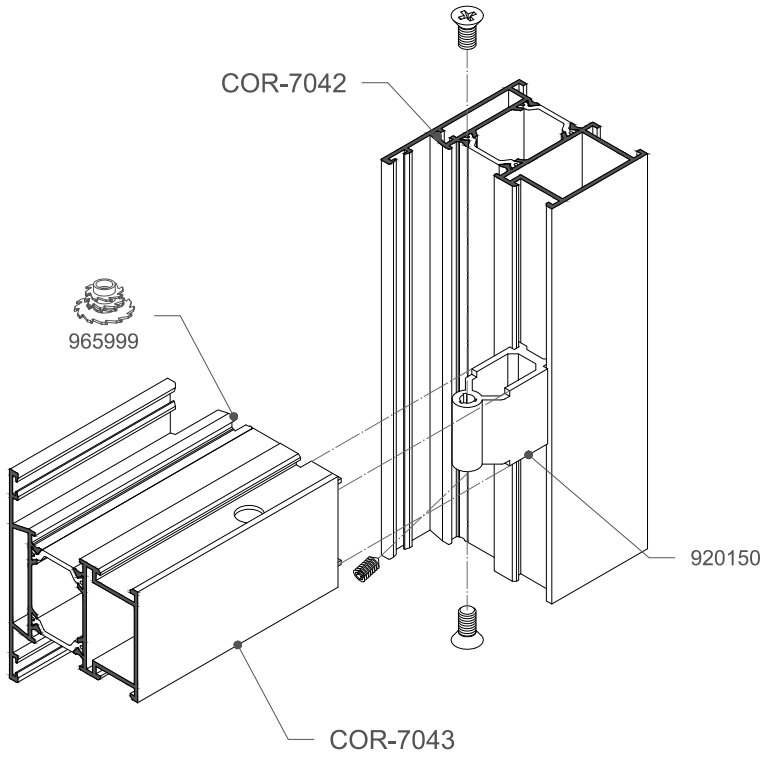

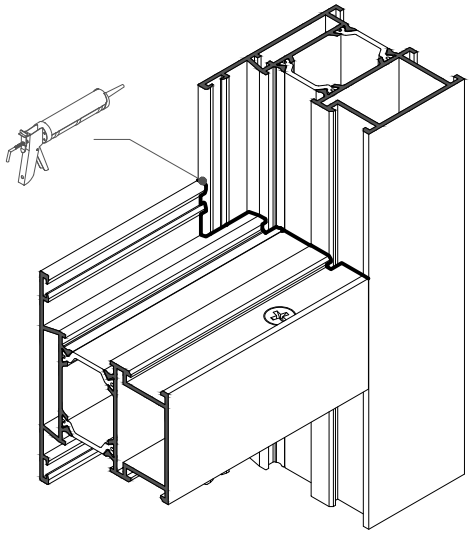

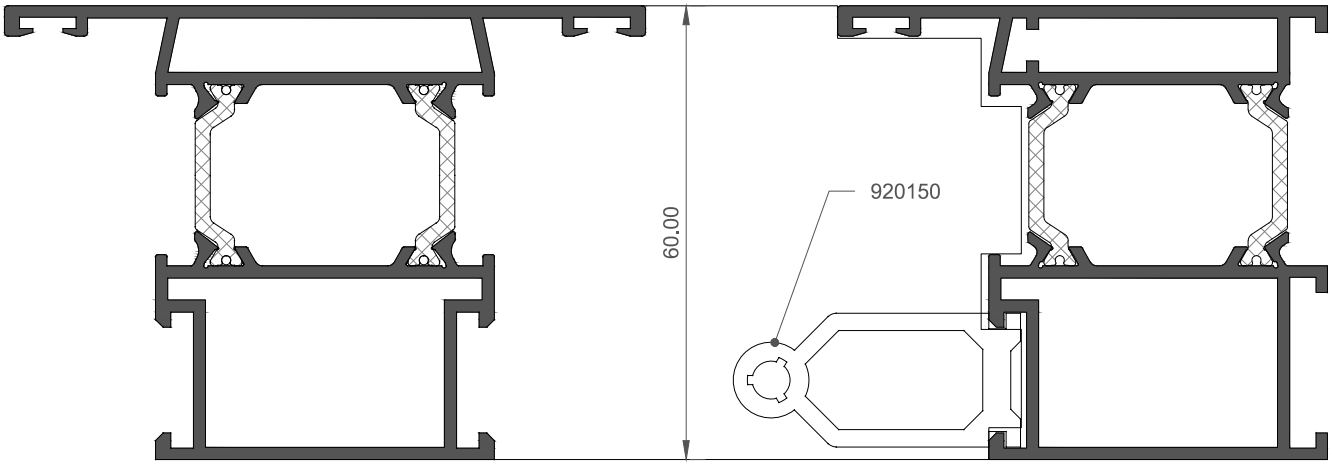

1:1

ALTERNATIVA PARA UNIÓN TRAVESAÑO - MARCO
TRANSOM JOINT ALTERNATIVE - FRAME

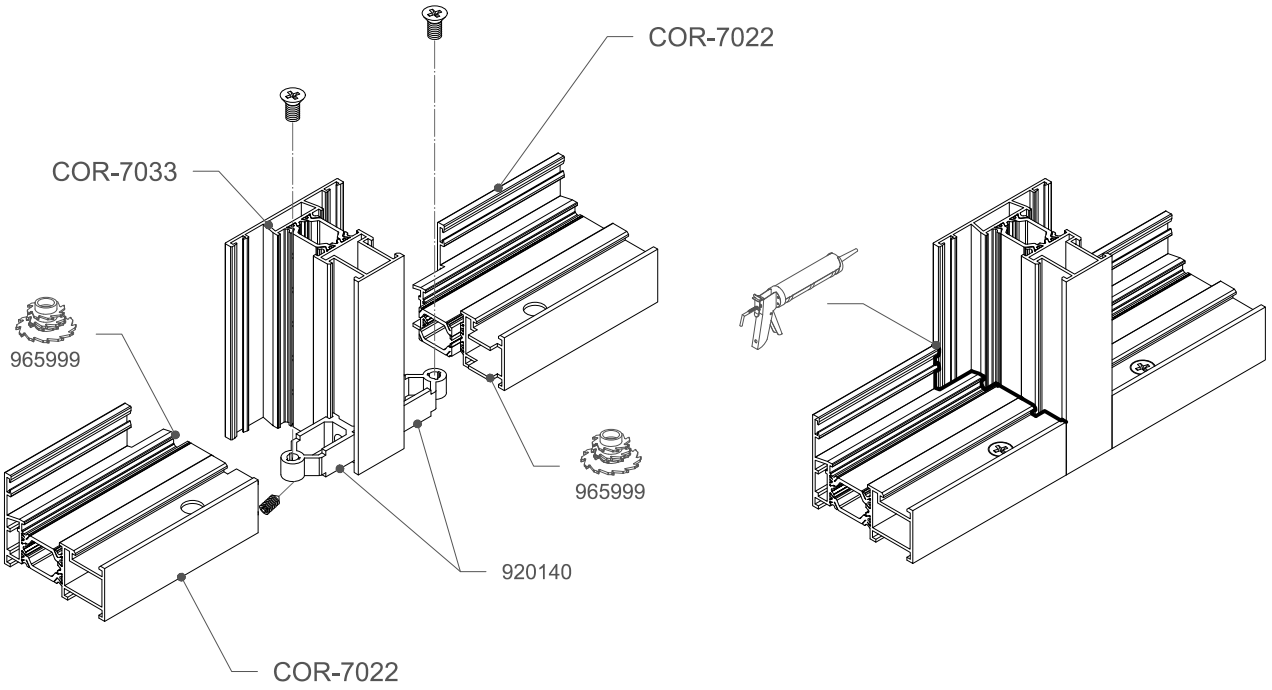

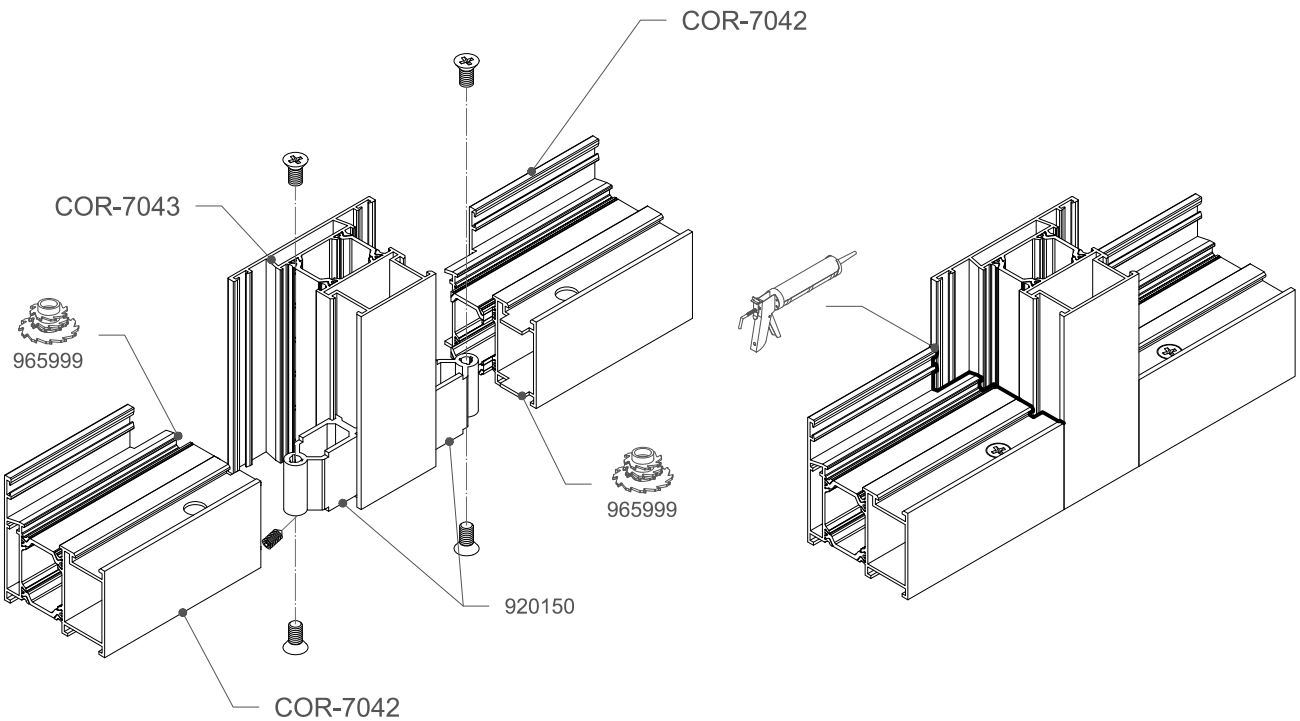

ESTANQUEIDAD ZONA BISAGRAS
HINGED AREA WATERTIGHTNESS

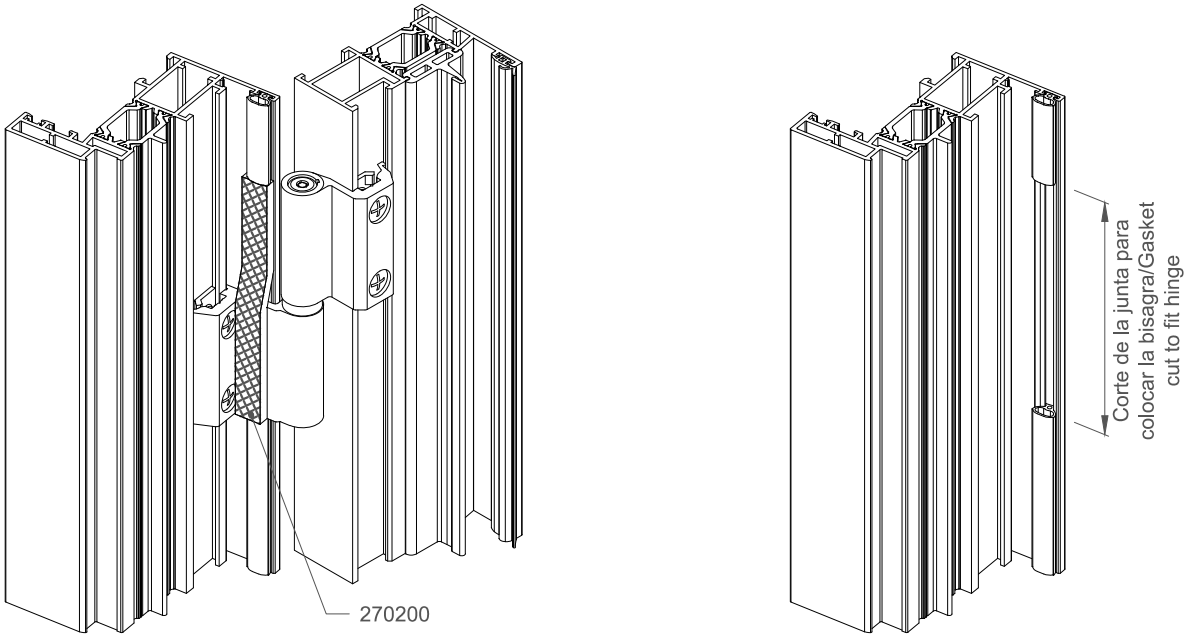

270200 : CINTA ESTANQUEIDAD ZONA BISAGRAS/HINGED AREA WATERTIGHTNESS STRIP

* Se trata de un material aislante con una de sus caras adhesiva, y el cual proporciona un muy buen comportamiento de permeabilidad al aire y absorción acústica/It consists of an isolationmaterial with one adhesive face which provides a very good behaviour against water permeability and sound absorption.

* Se situará en la hoja sobre la pala de la bisagra continuándose sobre el canal de la junta ,la cual debe interrumpirse en la longitud total de la bisagra, de manera que nos cubra los huecos existentes/It shall be fitted in the sash over the lever of the hinge continuing algon the gasket groove, which must be interrupted at the total length of the hinge, so that it covers all the existing holes.

* Se suministra en unidades como tira con sección de (4*10)*150 mm, que deberá por tanto cortarse a la longitud correspondiente en función de la bisagra empleada/It is supplied in units like strips with a section of (4*10)*150 mm, which must be cut at the corresponding length according to the hinge being used.

DETALLE COLOCACIÓN TAPAS CONDENSACIÓN
CONDENSATION COVERS PLACEMENT

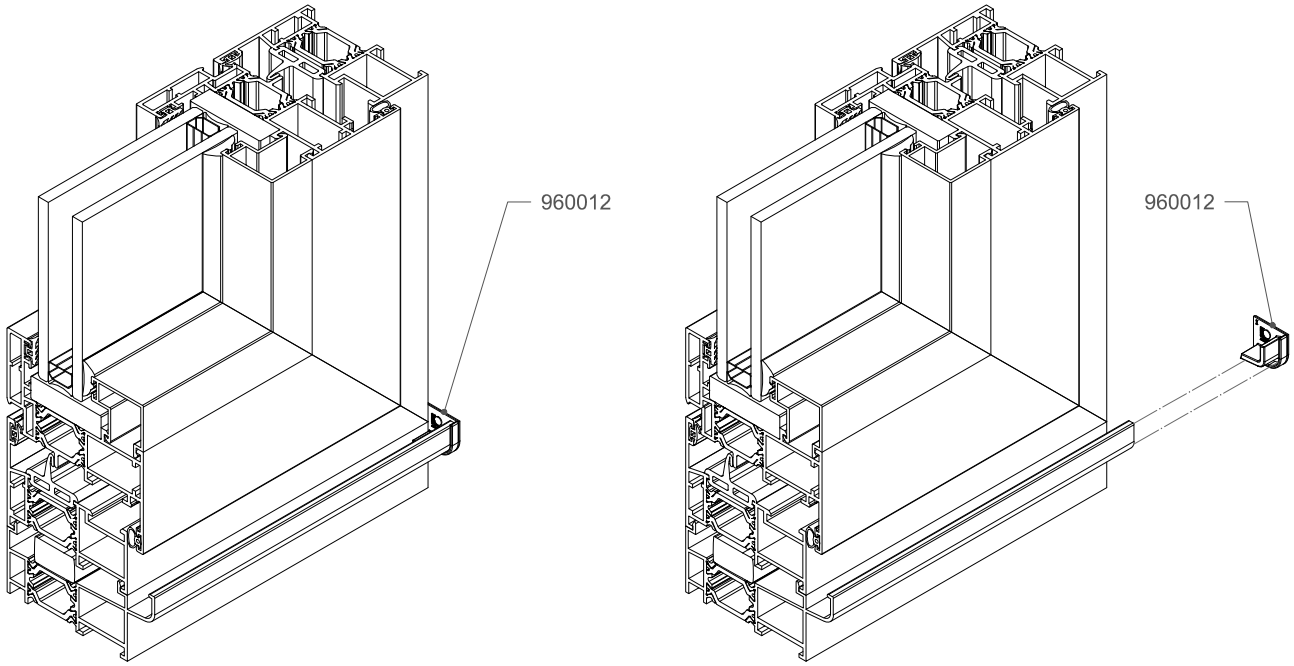

SECCIONES DE UNIÓN DE MARCOS
FRAME JOINT SECTIONS

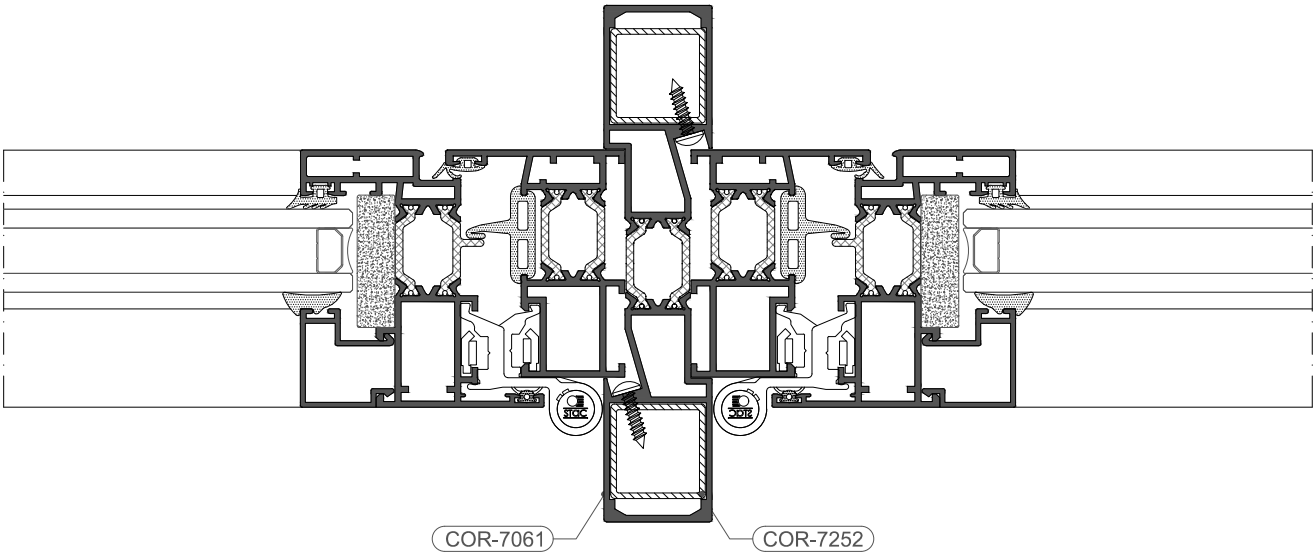

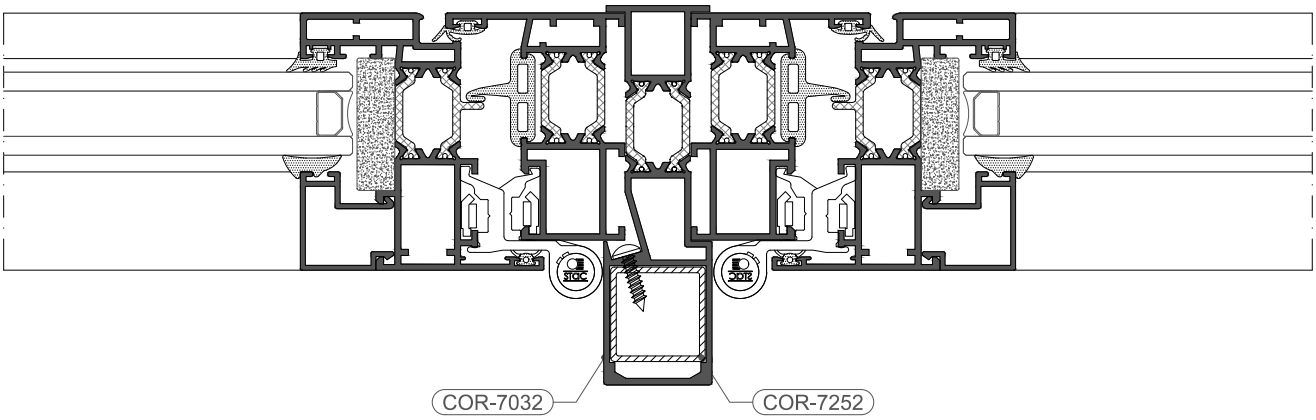

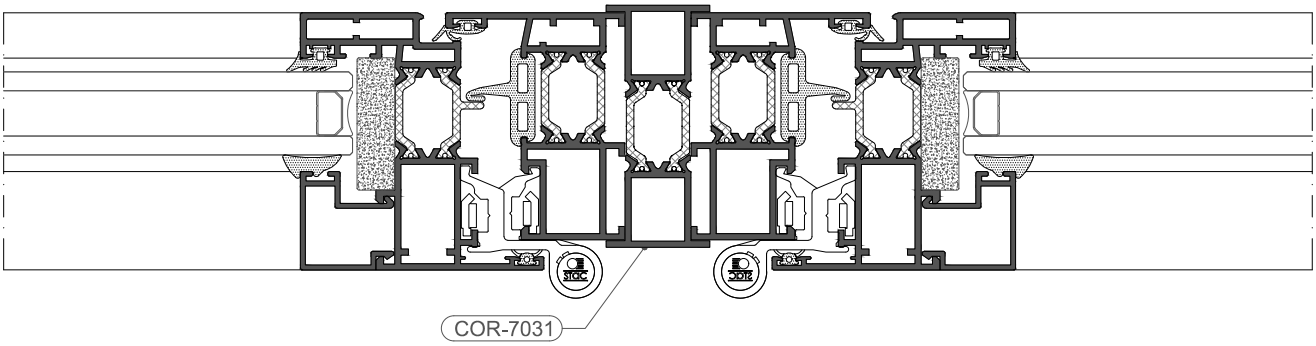

1:2

INERCIAS UNIÓN DE MARCOS
FRAME JOINT INERTIAS

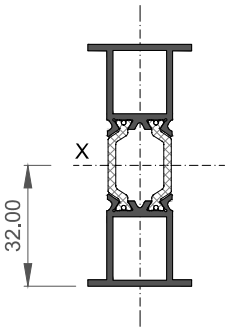

COR-7031

Momento Inercia/ Inertia moment Ix (cm4)
16,25

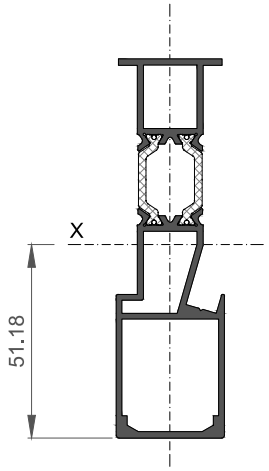

COR-7032

Momento Inercia/ Inertia moment Ix (cm4)
57,64

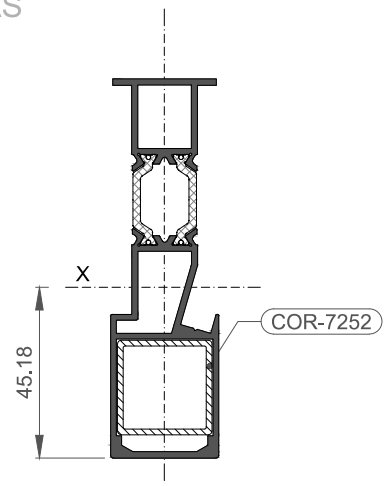

COR-7032

Momento Inercia/ Inertia moment Ix (cm4)
70,76

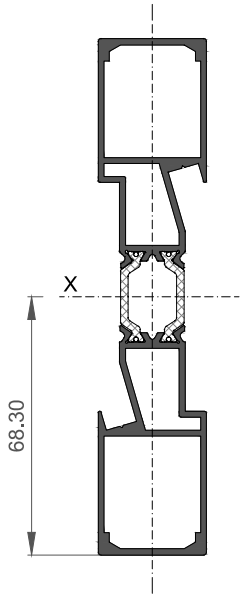

COR-7061

Momento Inercia/ Inertia moment Ix (cm4)
134,92

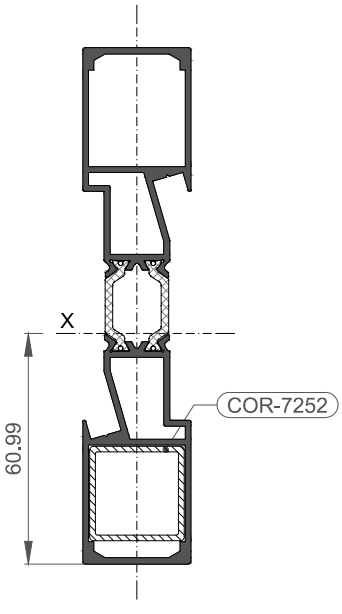

COR-7061

Momento Inercia/ Inertia moment Ix (cm4)
165,27

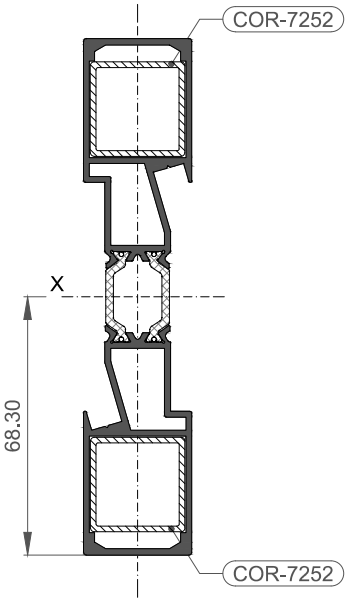

COR-7061

Momento Inercia/ Inertia moment Ix (cm4)
205,73

DETALLE DE MONTAJE DE HOJAS DE CONTRA
DETAIL ASSEMBLY OF SHUTTER SASHES

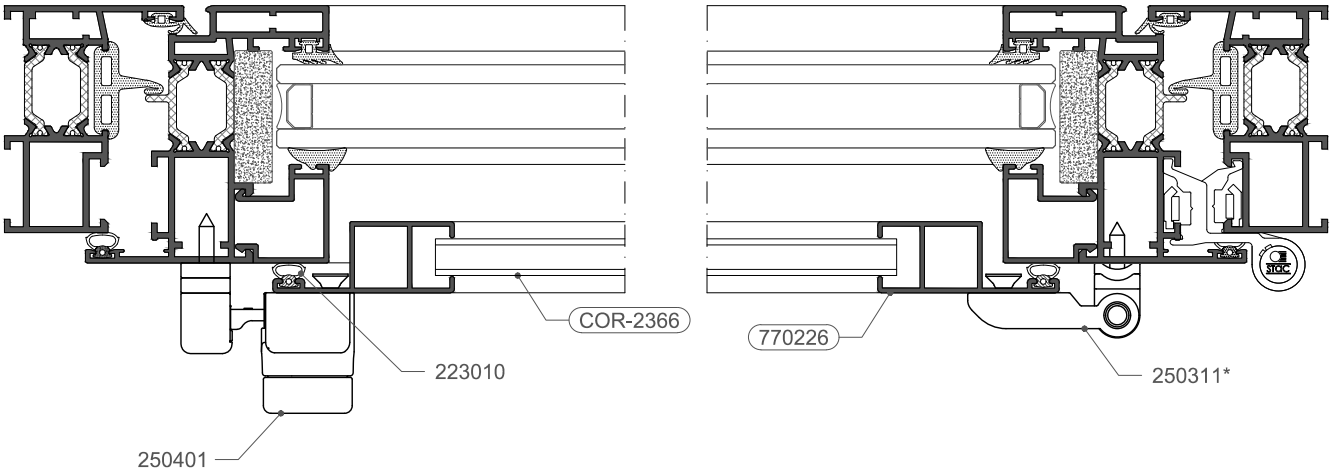

770226		x 2		Lc = L-142
		x 2		Hc = H-142
COR-2366				L-228

	920425	x 4
	223010	2Lc + 2Hc

DETALLE DE MONTAJE DE MOSQUITERA FIJA
DETAIL ASSEMBLY FIXED INSECT SCREEN

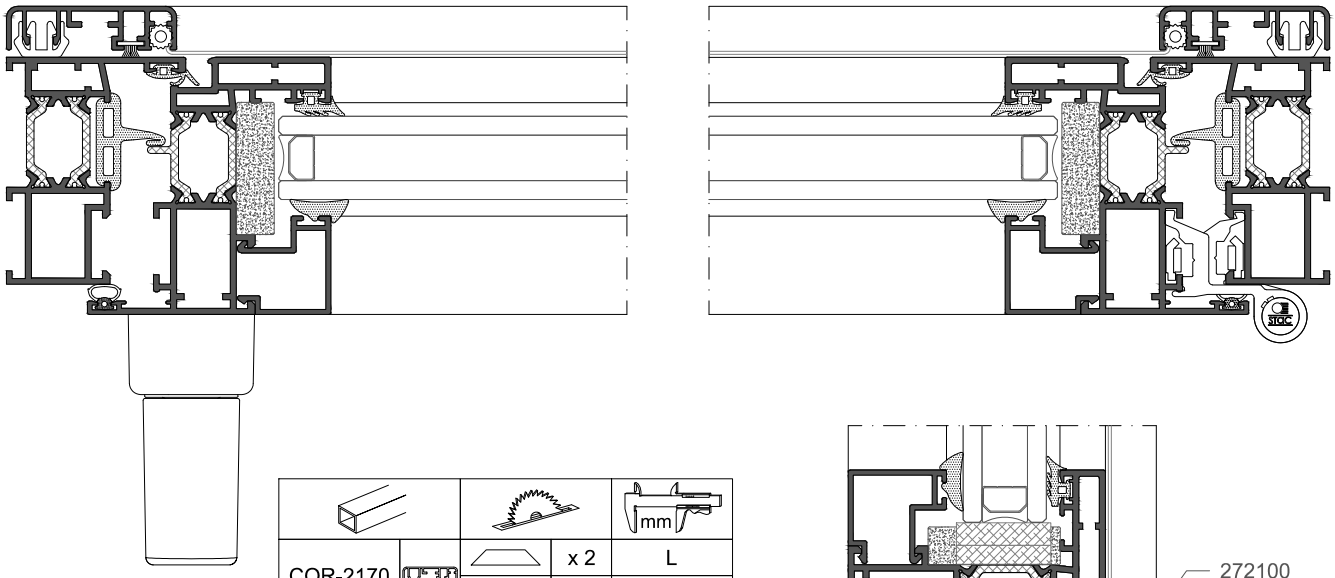

COR-2170		x 2	L
		x 2	H

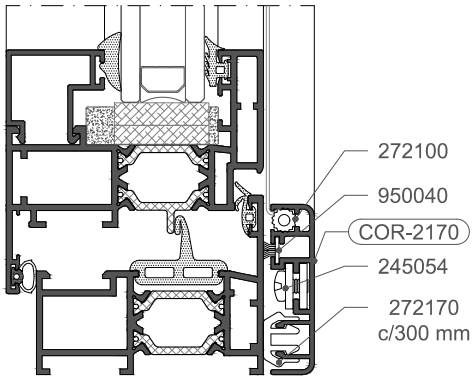

Tela mosquitera/Mosquito net:
- 0,6 x 30 m ref. 272124
- 0,8 x 30 m ref. 272125
- 1,0 x 30 m ref. 272129
- 1,2 x 30 m ref. 272126
- 1,4 x30 m ref. 272127
- 1,5 x30 m ref. 272128

1:2

DETALLE DE MONTAJE DE BARANDILLA SUPERPUESTA
DETAIL ASSEMBLY OF JULIET BALCONY

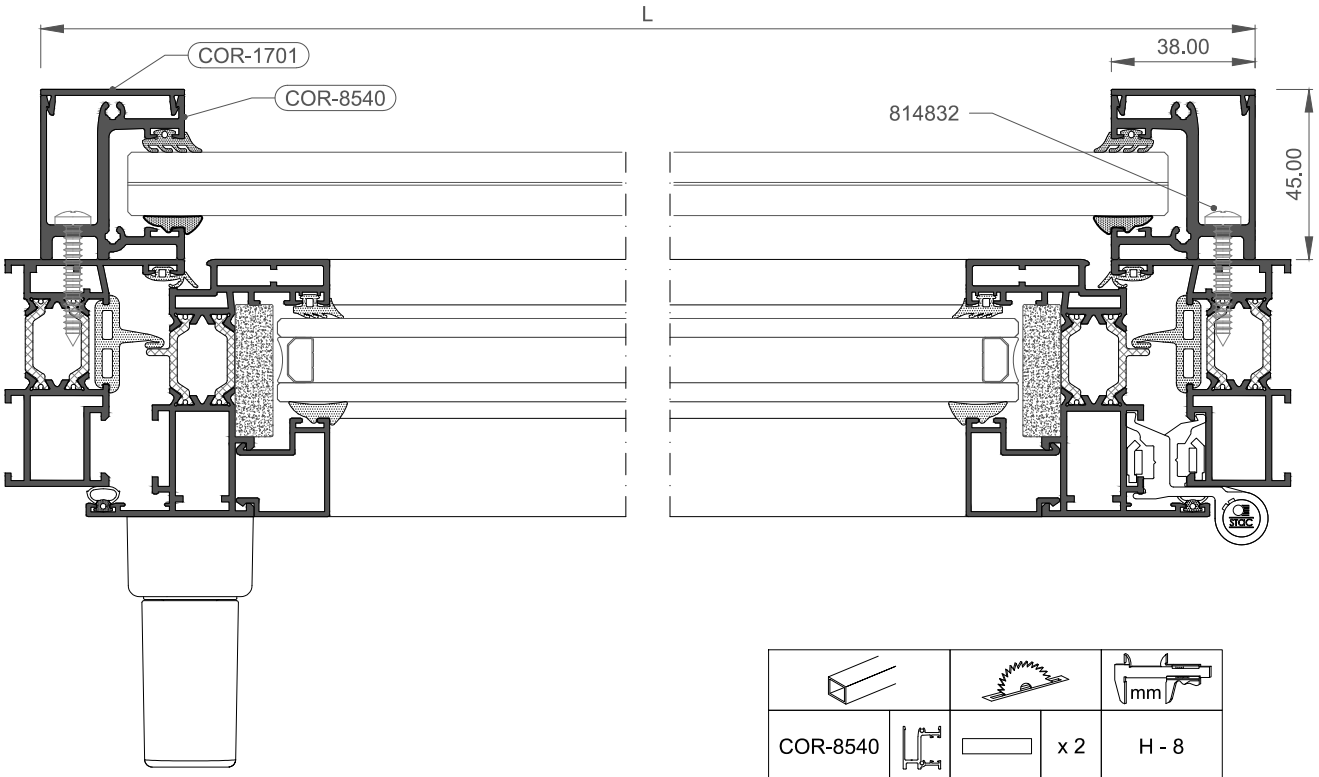

				mm
COR-8540			x 2	H - 8
COR-1701			x 2	H - 8

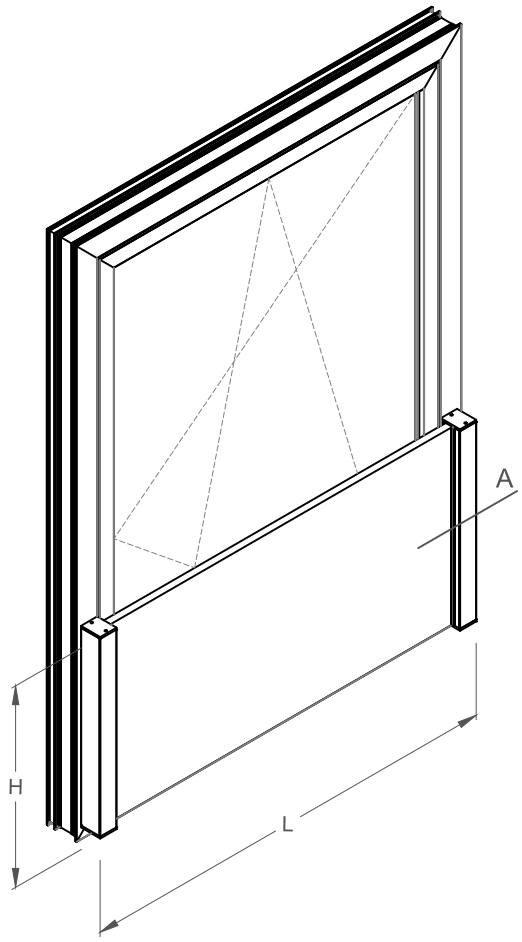

	240124	H - 8
	240135	H - 8
	814832	8
	358542*	4
	824222	8
	408501	2

(*) = Referencia en negro. Para otros acabados, ver páginas de accesorios.
(*) = Reference in black. For other finishings, see accessories pages.

	e=16.76mm	x 1	Lv = L - 46
			Hv = H - 12

LIMITACIONES VIDRIO GLASS LIMITATIONS	
	Lv < 1800
	900 < Hv < 1200

ACRISTALAMIENTO DE BARANDILLA SUPERPUESTA
GLAZING OF JULIET BALCONY

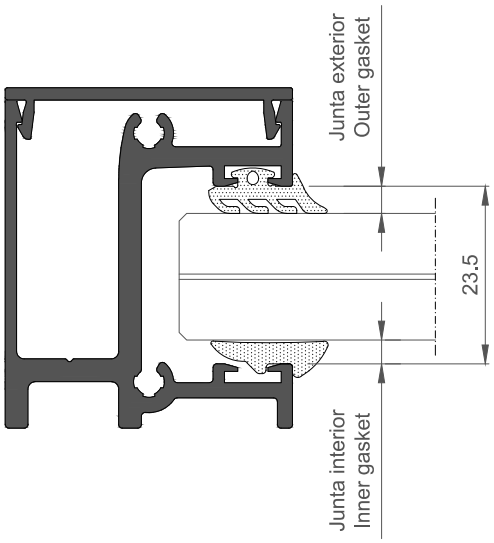

	Referencia Reference	Espesor (mm) Thickness (mm)	Dibujo Design
EXTERIOR OUTER	240124	3.6	
INTERIOR INNER	240135	4	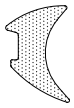
	250098	8	

TABLA DE ACRISTALAMIENTO / GLAZING TABLE		
VIDRIO / GLASS	Junta exterior Outer gasket	Junta interior Inner gasket
Composición / Composition	Ref.	Ref.
6 - 0.76 - 6	240124	250098
8 - 0.76 - 8		240135

VIDRIO / GLASS 8 - 0.76 - 8

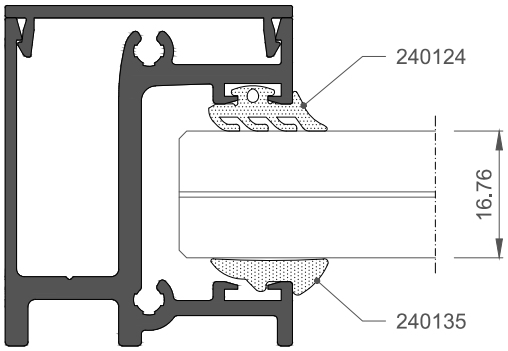

VIDRIO / GLASS 6 - 0.76 - 6

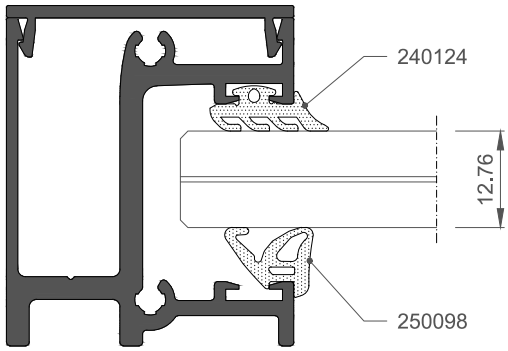

⚠ VIDRIO TEMPLADO / TEMPERED GLASS

MONTAJE PASO A PASO DE BARANDILLA SUPERPUESTA
STEP BY STEP ASSEMBLY OF JULIET BALCONY

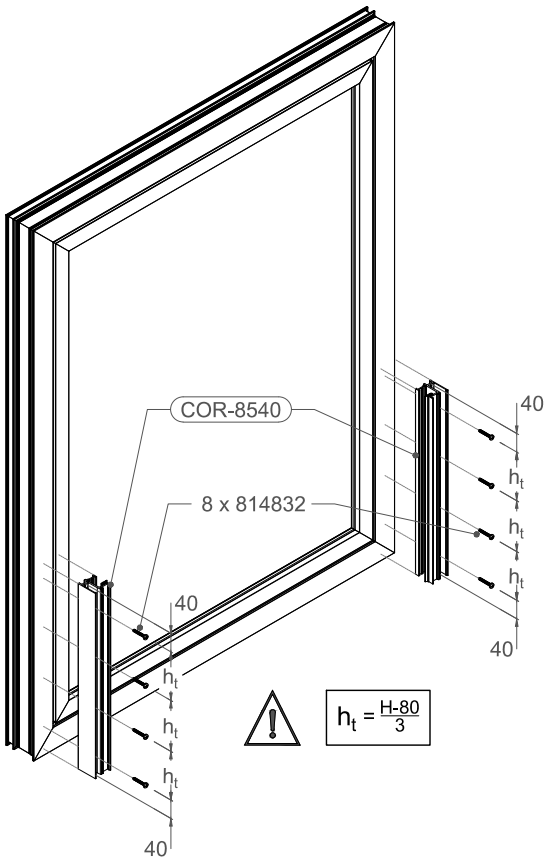

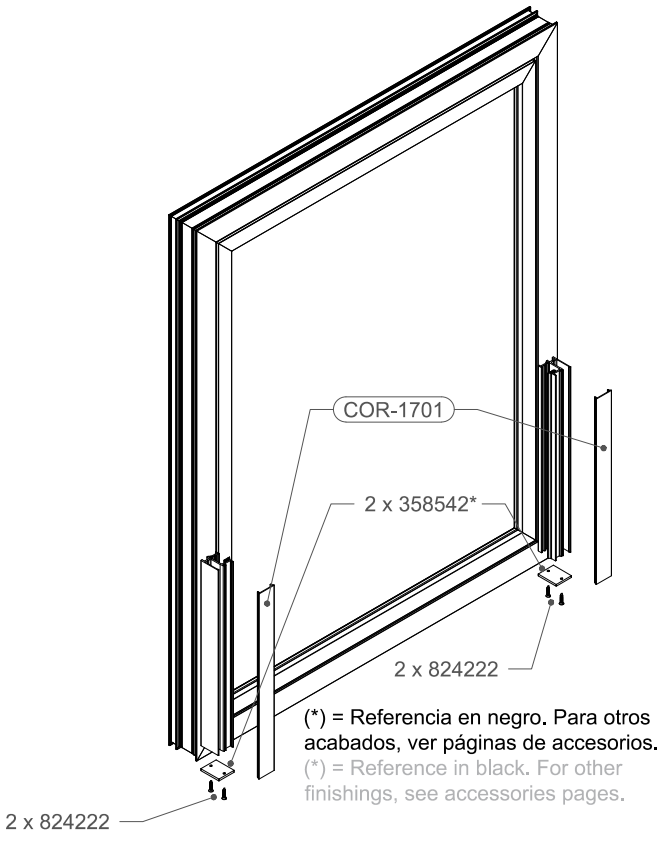

(*) = Referencia en negro. Para otros acabados, ver páginas de accesorios.
(*) = Reference in black. For other finishings, see accessories pages.

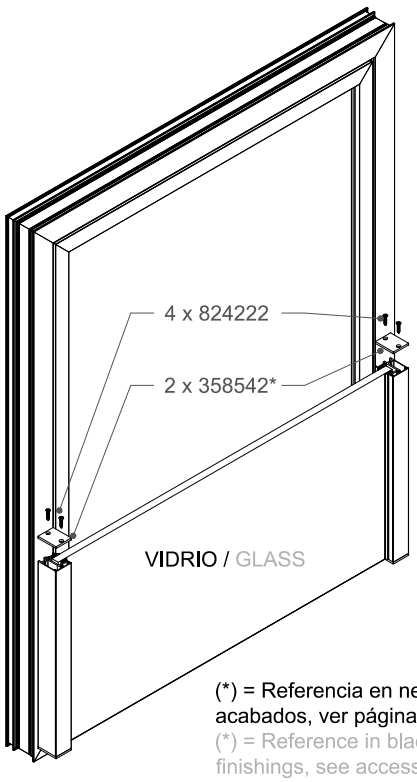

(*) = Referencia en negro. Para otros acabados, ver páginas de accesorios.
(*) = Reference in black. For other finishings, see accessories pages.

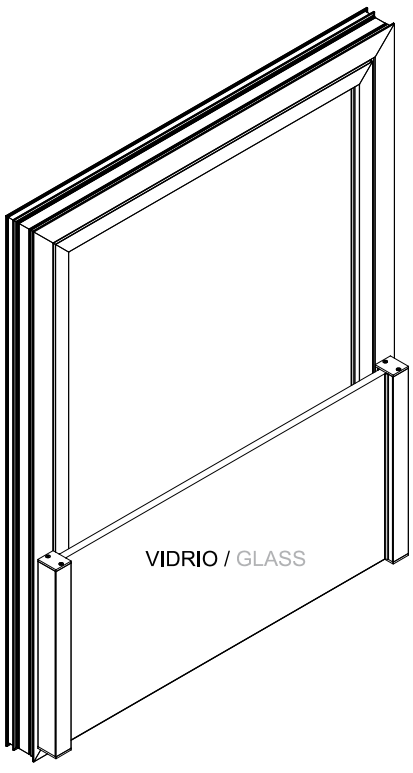

GUÍAS DE ATORNILLAR
SCREWS GUIDE

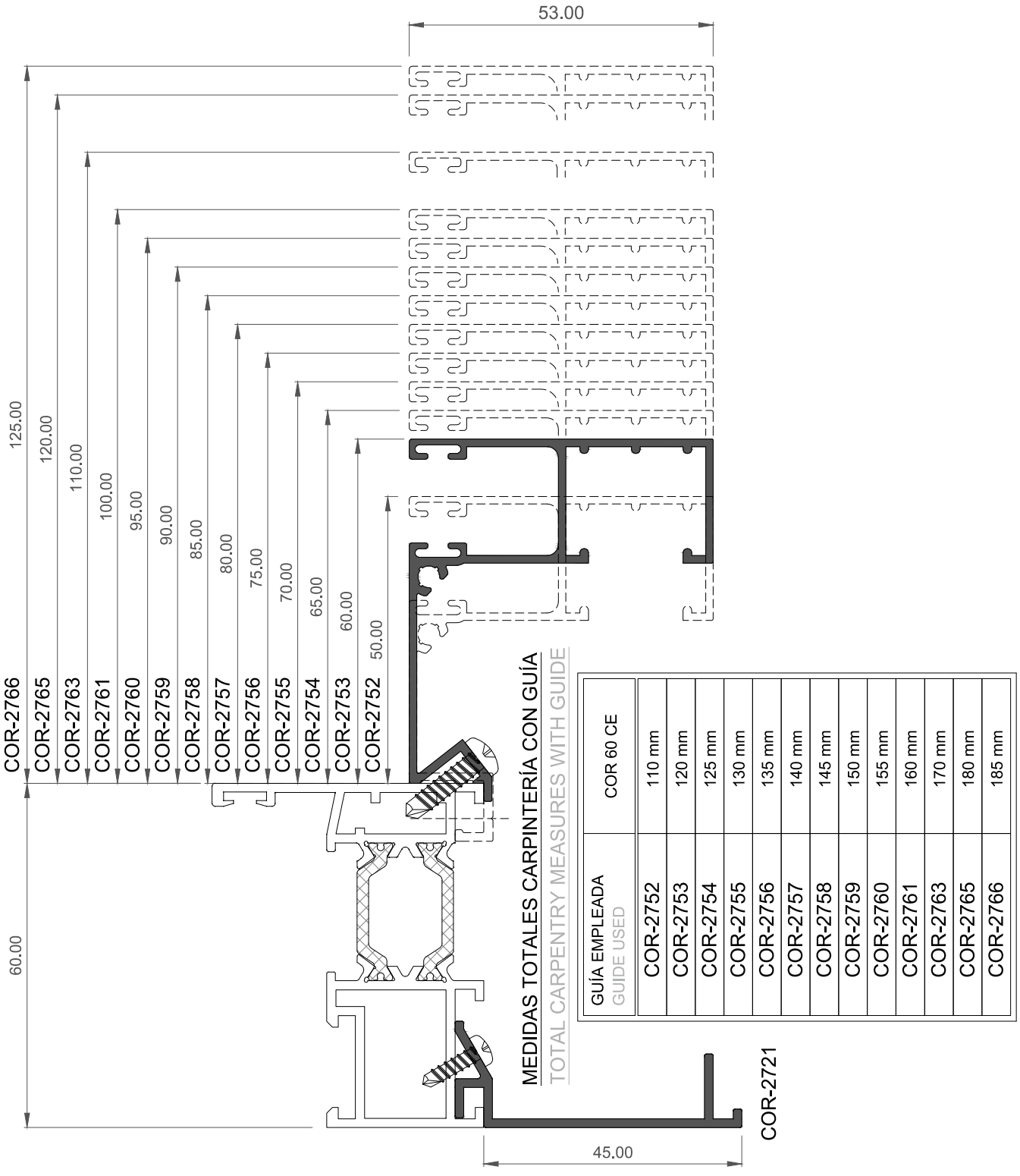

GUÍA EMPLEADA / GUIDE USED	COR 60 CE
COR-2752	110 mm
COR-2753	120 mm
COR-2754	125 mm
COR-2755	130 mm
COR-2756	135 mm
COR-2757	140 mm
COR-2758	145 mm
COR-2759	150 mm
COR-2760	155 mm
COR-2761	160 mm
COR-2763	170 mm
COR-2765	180 mm
COR-2766	185 mm

1:1

GUÍAS CON ROTURA
GUIDES WITH BREAKING

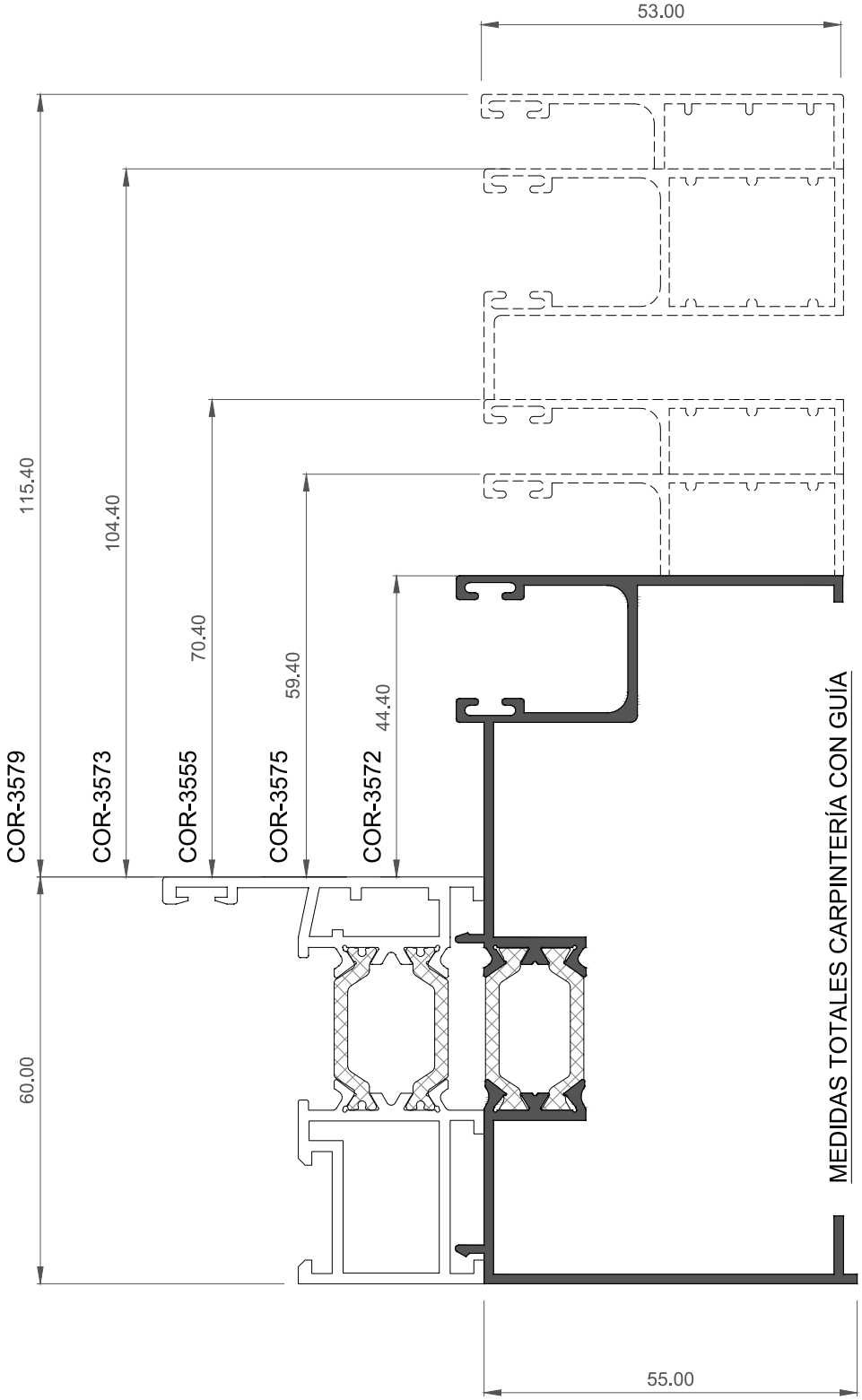

MEDIDAS TOTALES CARPINTERÍA CON GUÍA
TOTAL CARPENTRY MEASURES WITH GUIDE

GUÍA EMPLEADA / GUIDE USED	COR 60 CE
COR-3572	104.4 mm
COR-3575	119.4 mm
COR-3555	130.4 mm
COR-3573	164.4 mm
COR-3579	175.4 mm

1:1

GUÍAS CON ROTURA
GUIDES WITH BREAKING

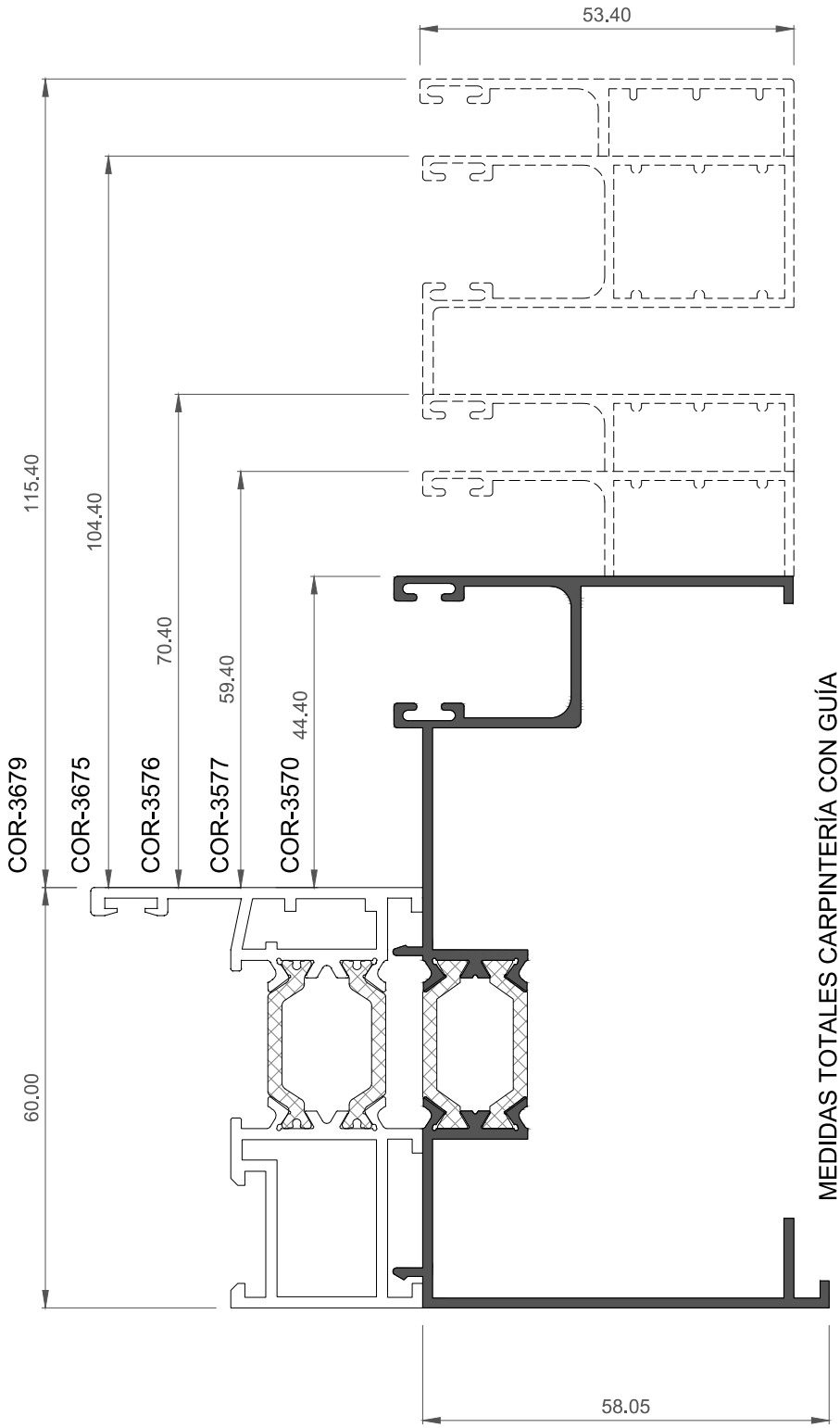

MEDIDAS TOTALES CARPINTERÍA CON GUÍA
TOTAL CARPENTRY MEASURES WITH GUIDE

GUÍA EMPLEADA / GUIDE USED	COR 60 CE
COR-3570	104.4 mm
COR-3577	119.4 mm
COR-3576	130.4 mm
COR-3675	164.4 mm
COR-3679	175.4 mm

1:1

ALARGADERAS
CILL

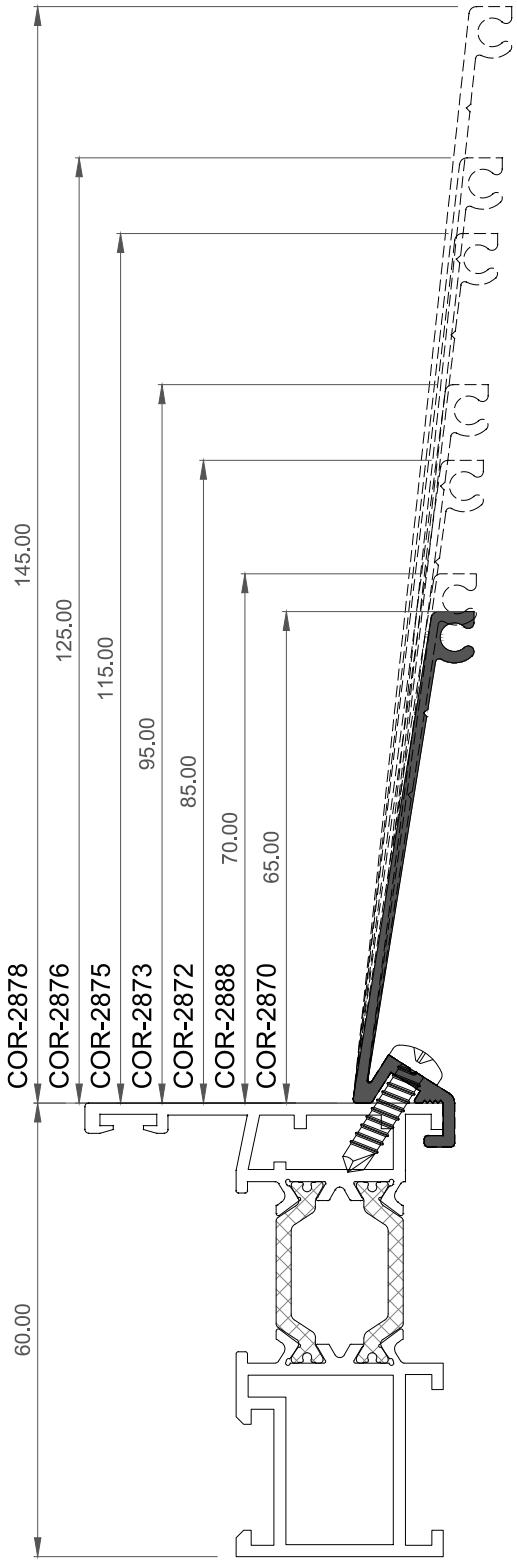

MEDIDAS TOTALES CARPINTERÍA CON ALARGADERA
TOTAL CARPENTRY MEASURES WITH CILL

ALARGADERA EMPLEADA/ CILL USED	COR 60 CE
COR-2870	125 mm
COR-2888	130 mm
COR-2872	145 mm
COR-2873	155mm
COR-2875	175 mm
COR-2876	185 mm
COR-2878	205 mm

1:1

ALARGADERAS
CILL

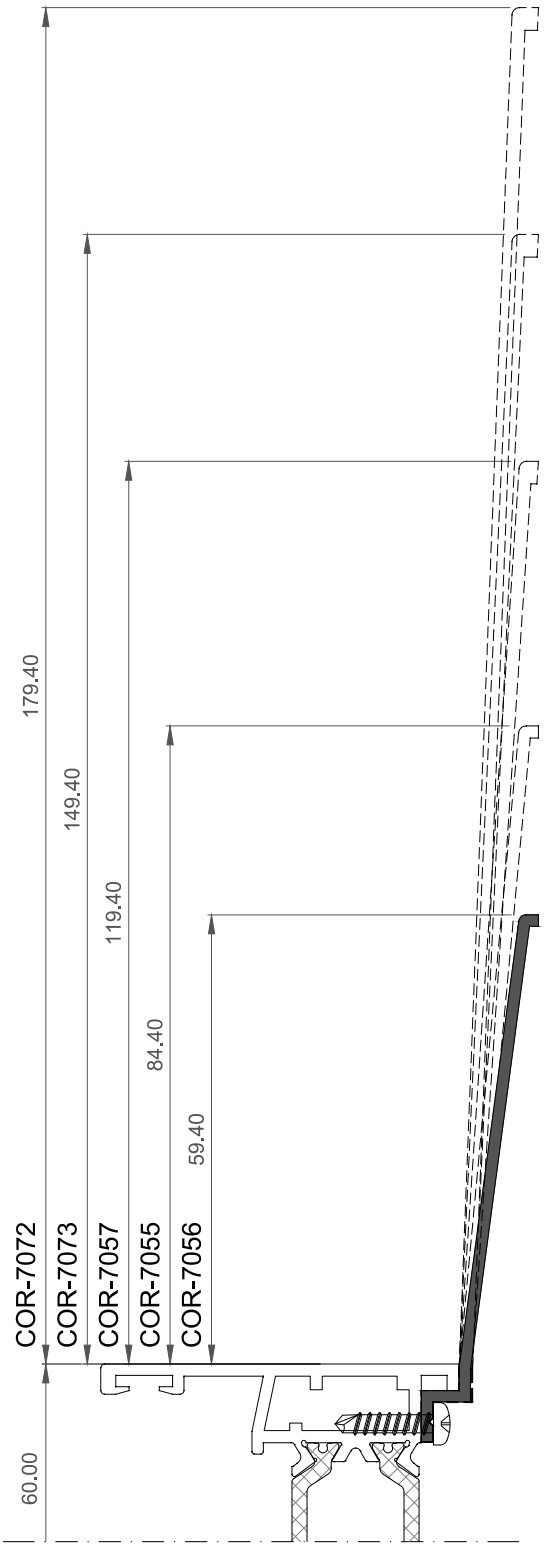

MEDIDAS TOTALES CARPINTERÍA CON ALARGADERA
TOTAL CARPENTRY MEASURES WITH CILL

ALARGADERA EMPLEADA/ CILL USED	COR 60 CE
COR-7056	119.4 mm
COR-7055	144.4 mm
COR-7057	179.4 mm
COR-7073	209.4 mm
COR-7072	239.4 mm

1:1

CUBREPREMARCOS
PRE-FRAME COVERS

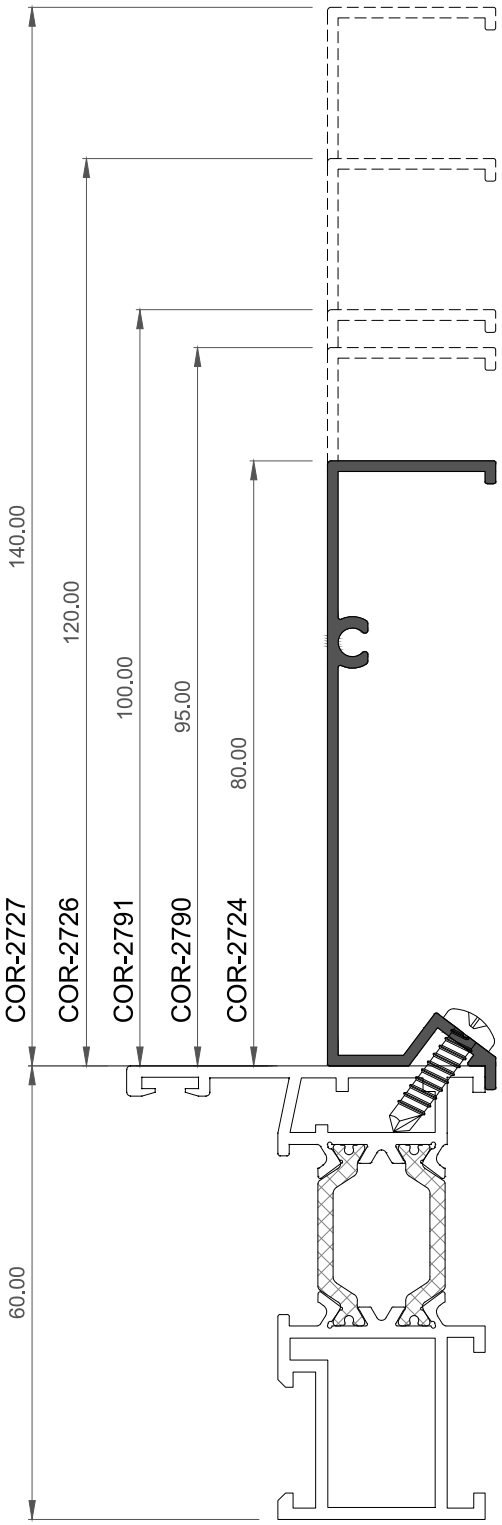

MEDIDAS TOTALES CARPINTERÍA CON CUBREPREMARCO
TOTAL CARPENTRY MEASURES WITH PRE-FRAME COVER

CUBREPREMARCO EMPLEADA/ PRE-FRAME COVER USED	COR 60 CE
COR-2727	200 mm
COR-2726	180 mm
COR-2791	160 mm
COR-2790	155 mm
COR-2724	140 mm

1:1

SOLAPES DE GRAPA
CLIP OVERLAPS

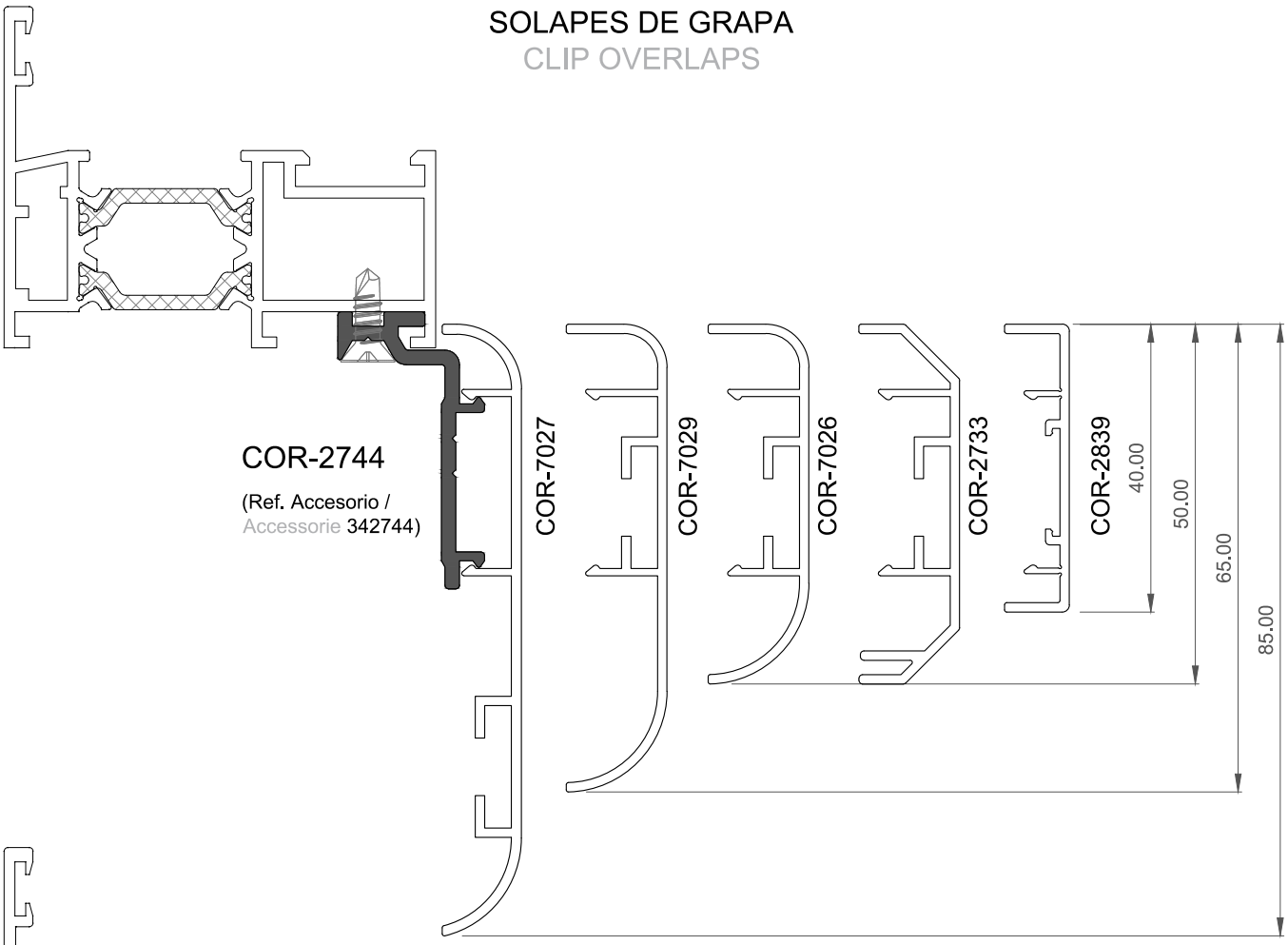

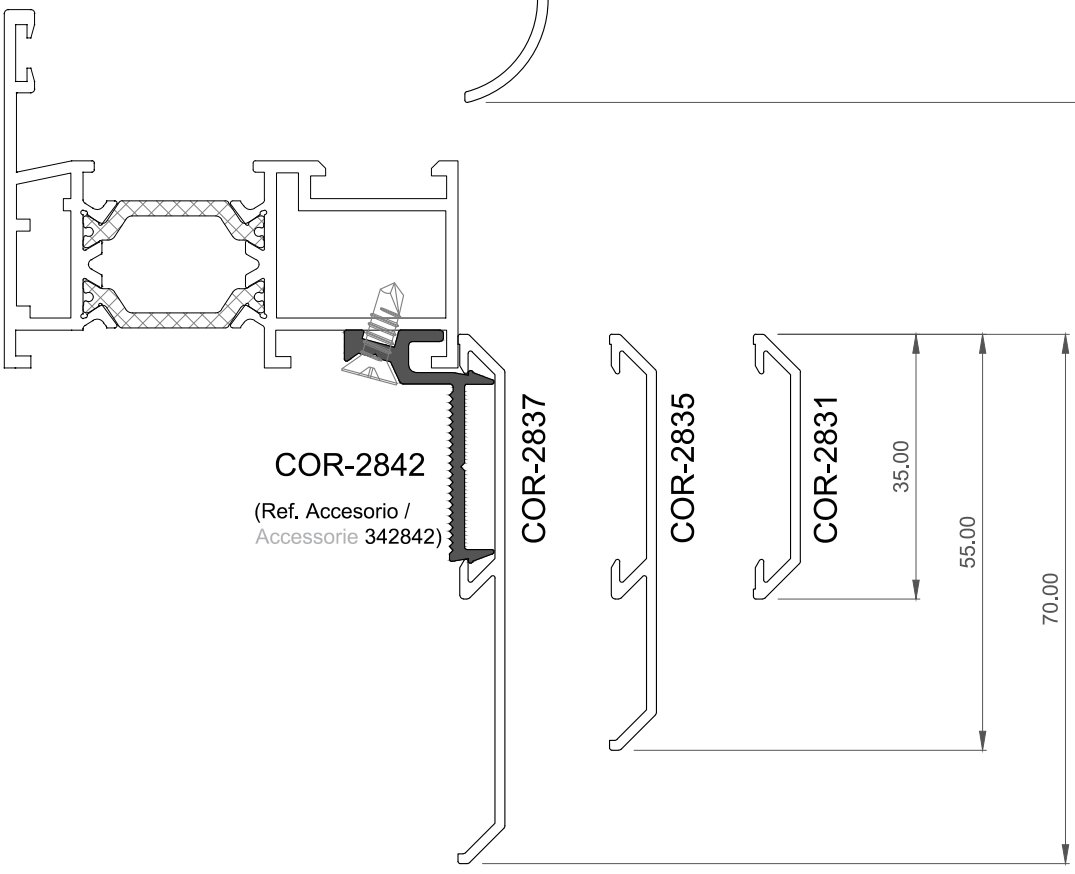

1:1

SOLAPES DE GRAPA
CLIP OVERLAPS

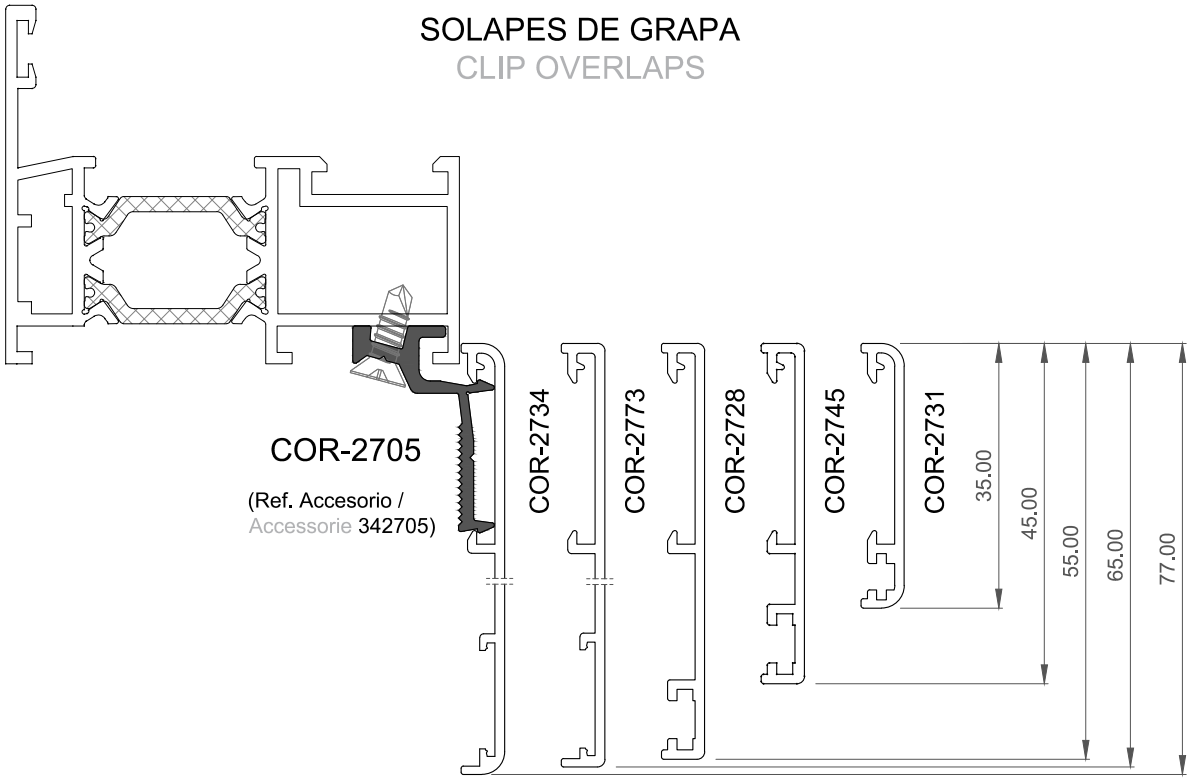

TAPAJUNTAS DE REGISTRO
REGISTER GASKET COVER

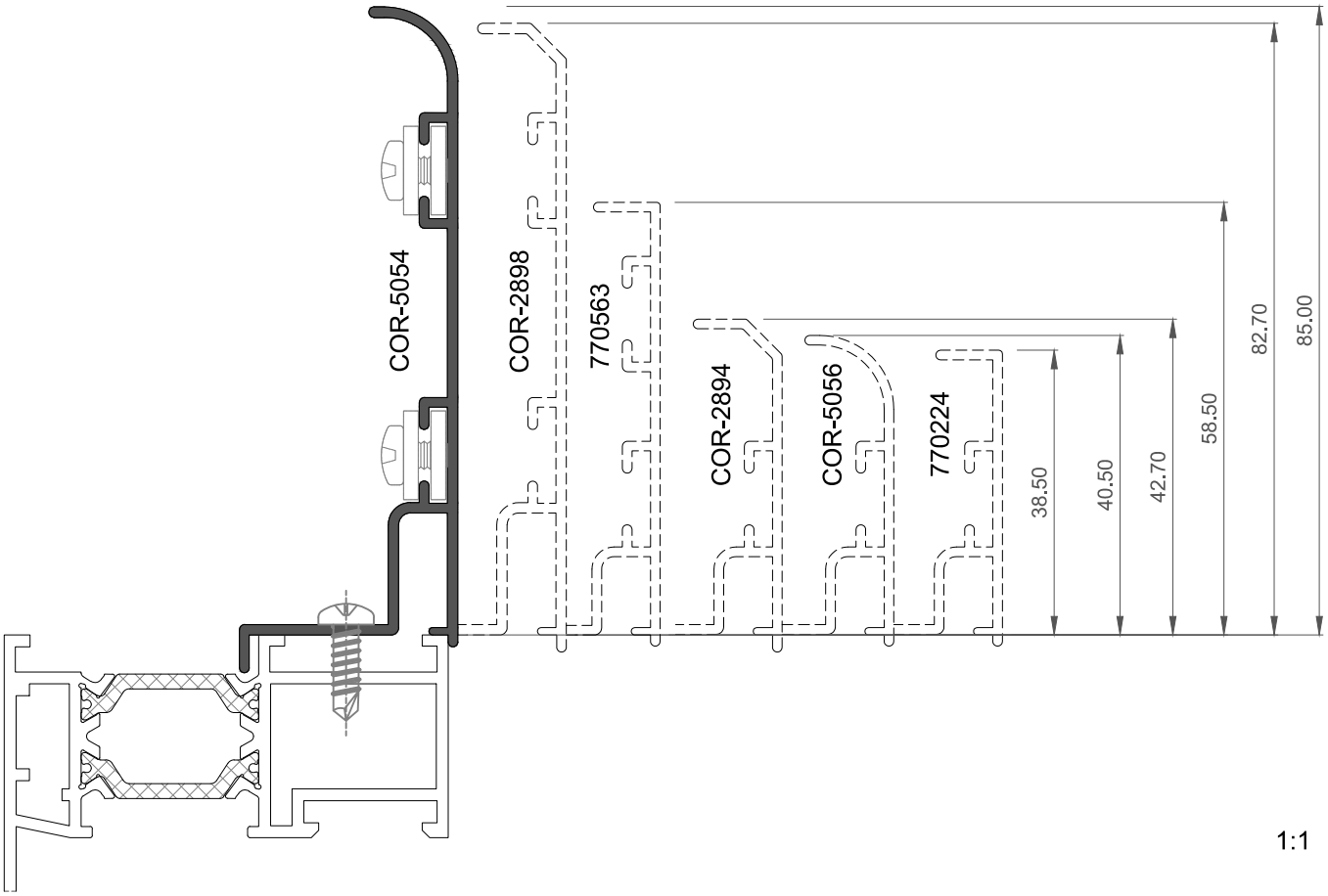

1:1

AIREADORES DE GUÍA
GUIDE VENTS

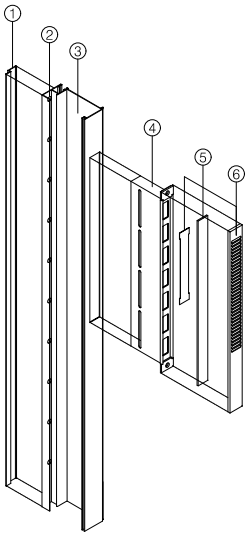

ACCESORIOS/ ACCESSORIES	BLANCO/ WHITE	NEGRO/ BLACK	COLOR
Aireador guía/ Guide vent	297071	297072	297073
Perfil exterior (390 mm)/ Exterior profile (390 mm)	300001	300002	-

1 PERFIL EXTERIOR/EXTERNAL PROFILE
2 PERFORACIÓN DE 40 cm ^{2}/DRILLING OF 40 cm ^{2}
3 GUÍA MONOBLOCK/MONOBLOCK GUIDE
4 AIREADOR CASETE CON SILENCIADOR ACÚSTICO/CASSETTE VENT WITH SOUND SILENCER
5 AISLANTE ANTI-CONDENSACIÓN/ANIT-CONDENSATION ISOLATOR
6 REJILLA INTERIOR CON FILTRO ANTISUCIEDADY REGULADOR DE CAUDAL/INTERIOR TRICKLE VENT WITH ANTI-DIRT FILTER AND FLOW REGULATOR

AIREADORES LATERALES/LATERAL VENTS

ACCESORIOS/ACCESSORIES	BLANCO/ WHITE	NEGRO/ BLACK	COLOR
Aireador Lateral Drch/Right Lateral Vent 1250-100	297001	297002	297003
Aireador Lateral Drch/Right Lateral Vent 1250-130	317001	317002	317003
Aireador Lateral Drch/Right Lateral Vent 1250-150	297004	297005	297006
Aireador Lateral Drch/Right Lateral Vent 1250-180	297007	297008	297009
Aireador Lateral Drch/Right Lateral Vent 1600-100	297011	297012	297013
Aireador Lateral Drch/Right Lateral Vent 1600-130	317011	317012	317013
Aireador Lateral Drch/Right Lateral Vent 1600-150	297014	297015	297016
Aireador Lateral Drch/Right Lateral Vent 1600-180	297017	297018	297019
Aireador Lateral Drch/Right Lateral Vent 2400-100	297021	297022	297023
Aireador Lateral Drch/Right Lateral Vent 2400-130	317031	317032	317033
Aireador Lateral Drch/Right Lateral Vent 2400-150	297024	297025	-
Aireador Lateral Drch/Right Lateral Vent 2400-180	297027	297028	297029
Aireador Lateral Drch/Right Lateral Vent 3000-100	297031	297032	-
Aireador Lateral Drch/Right Lateral Vent 3000-130	317091	317092	317093
Aireador Lateral Drch/Right Lateral Vent 3000-150	297034	297035	-
Aireador Lateral Drch/Right Lateral Vent 3000-180	297037	297038	297039

ACCESORIOS/ACCESSORIES	BLANCO/ WHITE	NEGRO/ BLACK	COLOR
Aireador Lateral Izq/Left Lateral Vent 1250-100	297901	297902	297903
Aireador Lateral Izq/Left Lateral Vent 1250-130	317901	317902	317903
Aireador Lateral Izq/Left Lateral Vent 1250-150	297904	297905	297906
Aireador Lateral Izq/Left Lateral Vent 1250-180	297907	297908	297909
Aireador Lateral Izq/Left Lateral Vent 1600-100	297911	297912	297913
Aireador Lateral Izq/Left Lateral Vent 1600-130	317911	317912	317913
Aireador Lateral Izq/Left Lateral Vent 1600-150	297914	297915	297916
Aireador Lateral Izq/Left Lateral Vent 1600-180	297917	297918	297919
Aireador Lateral Izq/Left Lateral Vent 2400-100	297921	297922	297923
Aireador Lateral Izq/Left Lateral Vent 2400-130	317931	317932	317933
Aireador Lateral Izq/Left Lateral Vent 2400-150	297924	297925	-
Aireador Lateral Izq/Left Lateral Vent 2400-180	297927	297928	297929
Aireador Lateral Izq/Left Lateral Vent 3000-100	297931	297932	-
Aireador Lateral Izq/Left Lateral Vent 3000-130	317991	317992	317993
Aireador Lateral Izq/Left Lateral Vent 3000-150	297934	297935	-
Aireador Lateral Izq/Left Lateral Vent 3000-180	297937	297938	297939

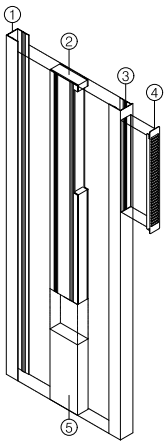

1 PERFIL EXTERIOR/EXTERNAL PROFILE
2 AIREADOR CASETE CON SILENCIADOR ACÚSTICO/CASETE VENT WITH SOUND SILENCER
3 PERFIL INTERIOR/INTERNAL PROFILE
4 REJILLA INTERIOR CON FILTRO ANTISUCIEDADY REGULADOR DE CAUDAL/INTERIOR GRATING WITH ANTI-DIRT FILTER AND FLOW REGULATOR
5 AISLANTE/ISOLATOR

AIREADORES DE REJILLA
TRICKLE VENTS

AIREADORES CARPINTERÍA/ CARPENTRY VENTS	
317961	Aireador rejilla interior con rem. exterior Blanco/ Interior trickle vent White
317962	Aireador rejilla interior con rem. exterior Negro/ Interior trickle vent Black
317963	Aireador rejilla interior con rem. exterior Color/ Interior trickle vent Color
317964	Aireador rejilla interior con rem. exterior Lac. inox/Interior trickle vent Lacquered
327965	Aireador rejilla interior con rem. ext. Plata claro/ Interior trickle vent pale Silver
327966	Aireador rejilla interior con rem. ext. Plata oscuro/ Interior trickle vent dark Silver
317971	Juego tapas laterales plástico Blanco/ Set of lateral plastic end plates White
317972	Juego tapas laterales plástico Negro/ Set of lateral plastic end plates Black
317973	Juego tapas laterales plástico Gris Plata/ Set of lateral plastic end plates Silver Grey

AIREADORES CAJÓN DE PERSIANA/ SHUTTER CASING VENTS	
317951	Aireador rejilla interior Blanco/ Interior trickle vent White
317952	Aireador rejilla interior Negro/ Interior trickle vent Black
317953	Aireador rejilla interior Color/ Interior trickle vent Color
317954	Aireador rejilla interior Lacado inox/ Interior trickle vent Lacquered
327955	Aireador rejilla interior Plata claro/ Interior trickle vent pale Silver
327956	Aireador rejilla interior Plata oscuro/ Interior trickle vent dark Silver

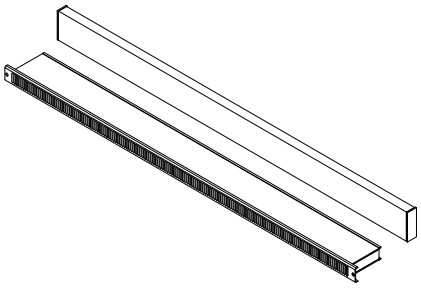

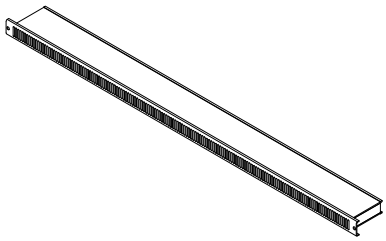

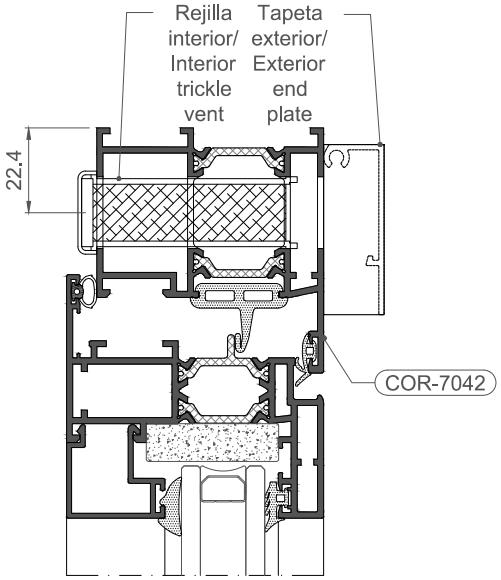

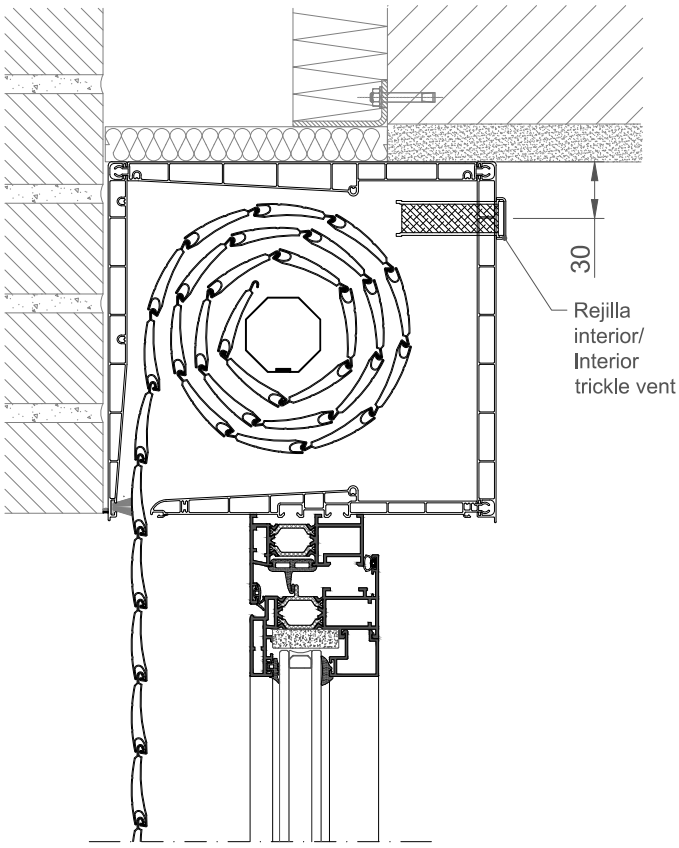

MECANIZADO PARA REJILLA INTERIOR/MACHINING FOR INTERNAL TRICKLE VENT

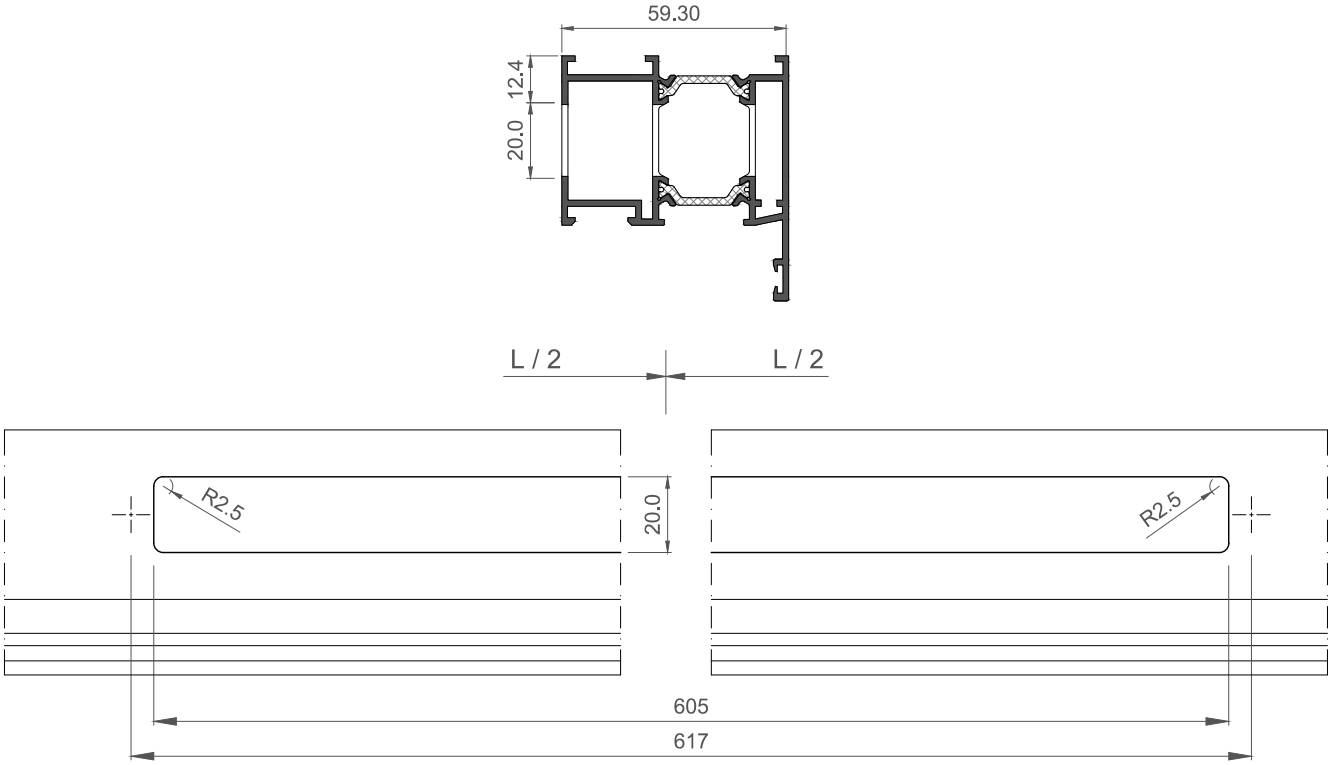

MECANIZADO PARA REJILLA EXTERIOR
MACHINING FOR EXTERNAL TRICKLE VENT

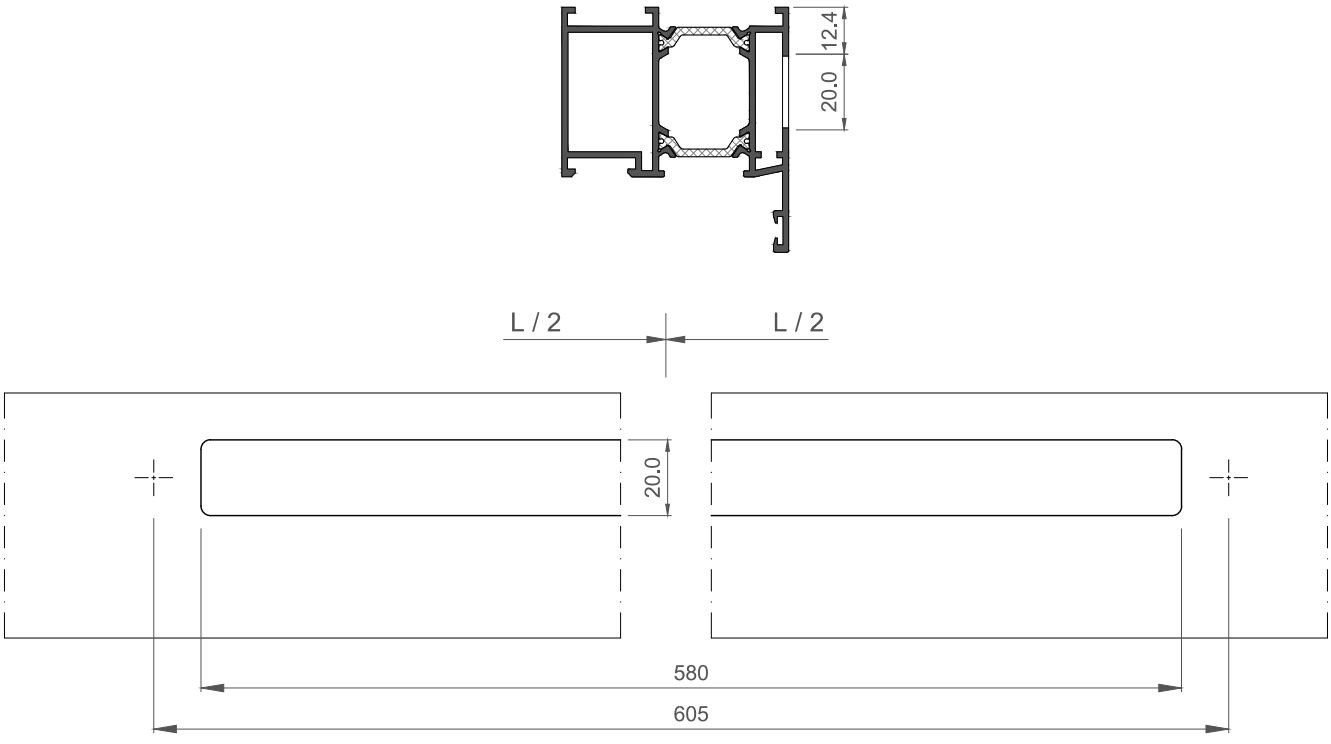

10. MECANIZADOS
10. MACHINING

IMPORTANTE

ALUMINIOS CORTIZO S.A.U. se reserva el derecho de modificar o eliminar cualquiera de sus perfiles, accesorios o juntas del sistema sin previo aviso. ALUMINIOS CORTIZO S.A.U. no se hace responsable de las posibles erratas tipográficas de este catálogo y recomienda encarecidamente al cliente que, antes de la formalización de cualquier pedido, verifique que las referencias aparecidas en el mismo son las correctas.

IMPORTANT

ALUMINIOS CORTIZO S.A.U. reserves the right to modify or remove any of its system profiles, accessories or gaskets without prior notification. ALUMINIOS CORTIZO S.A.U. will not be responsible for any possible typographical errors in this catalogue and strongly recommends to the client that, before formalising any order, to check that the references that appear in this catalogue are correct.

TROQUEL COR 60

337999 (Sin pulmón) ó 337998 (Con pulmón)

TOOL COR 60

337999 (Without plenum chamber) or
337998 (With plenum chamber)

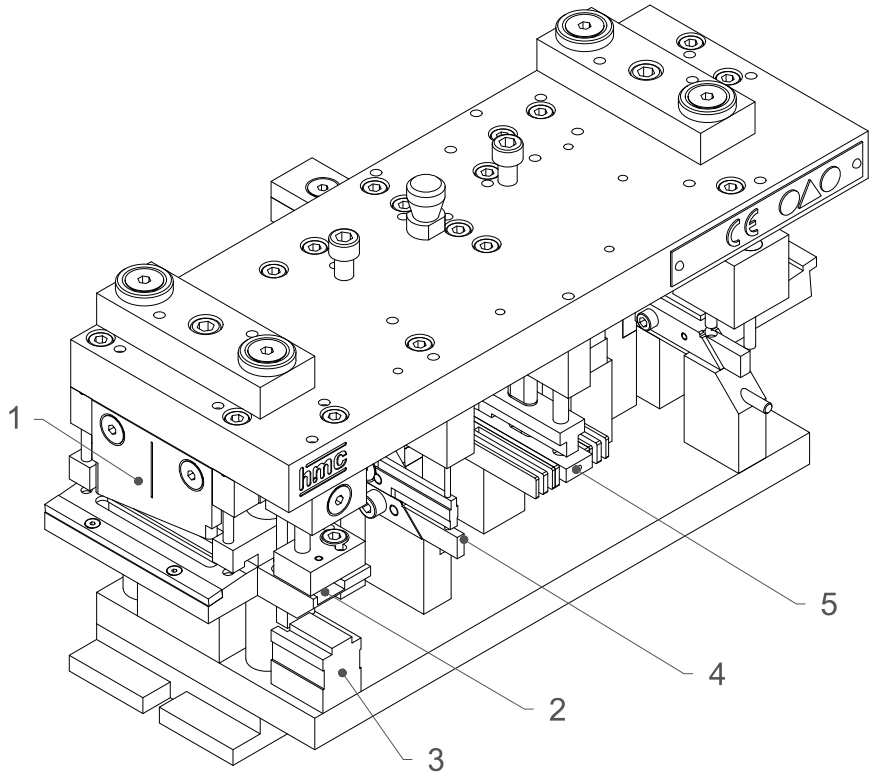

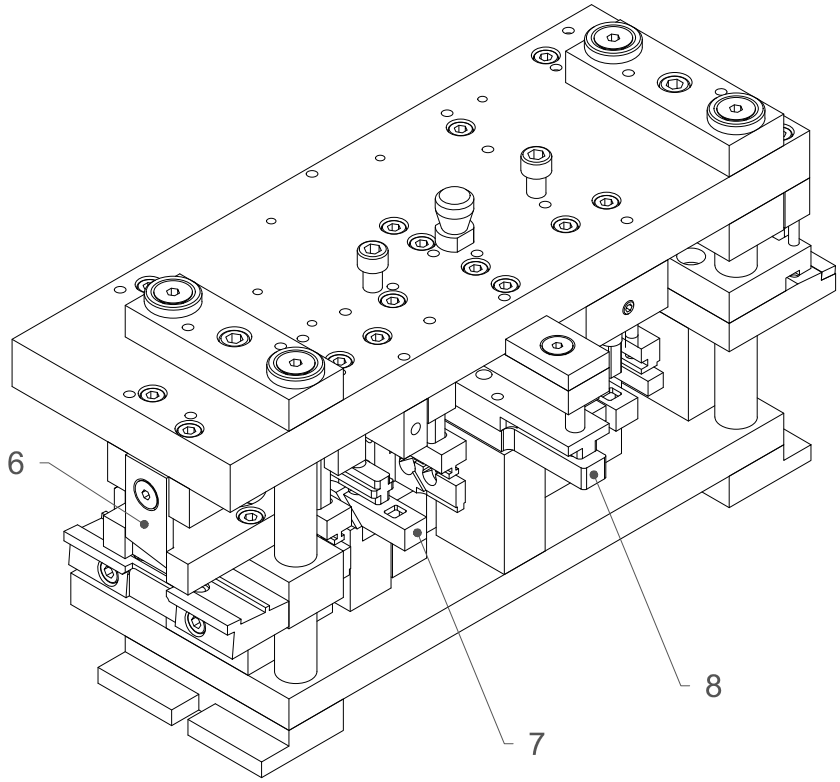

OPERACIÓN 1: Mecanizado cremona/OPERATION 1: Cremone machining

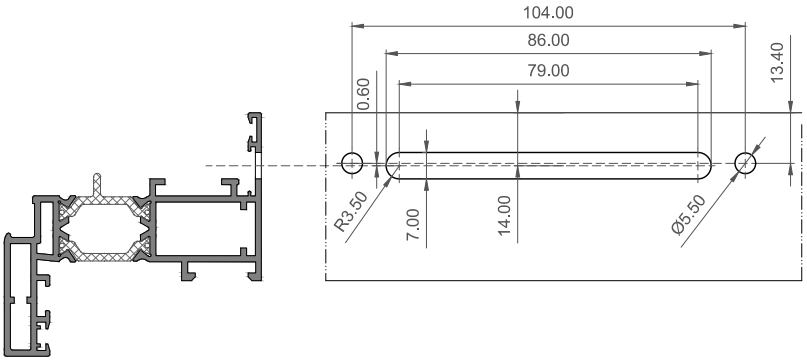

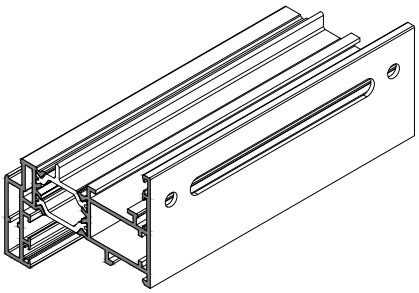

OPERACIÓN 2: Mecanizado pletina/
OPERATION 2: Machining

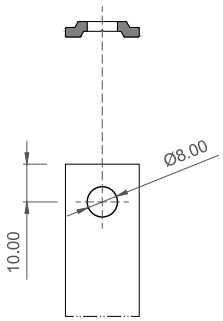

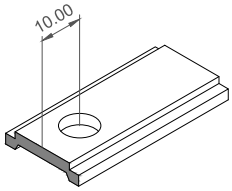

OPERACIÓN 3: Despunte nervios canal/
OPERATION 3: Jut out groove nerves

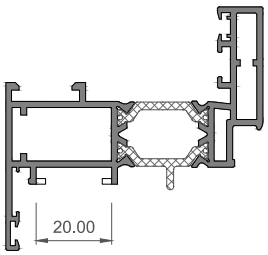

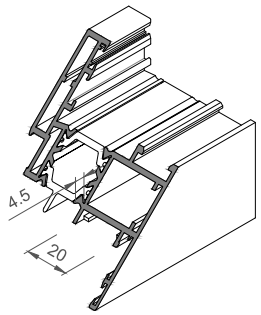

OPERACIÓN 4: Mecanizado escuadra de bala
OPERATION 4: Machining of bullet cleat

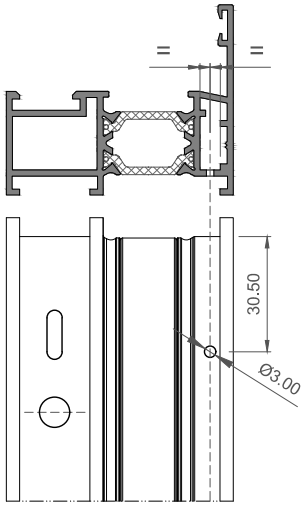

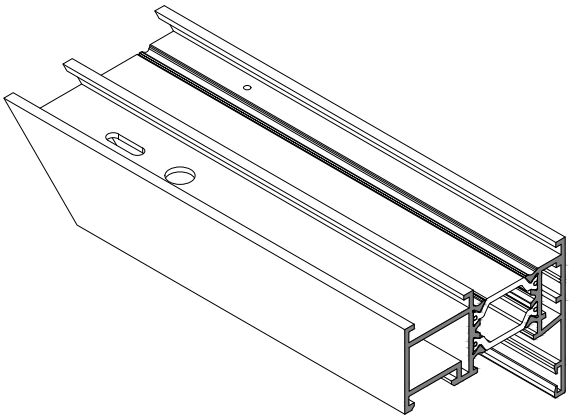

1:2

OPERACIÓN 5: Mecanizado escuadra principal de inyección/
OPERATION 5: Machining of main mechanical cleat

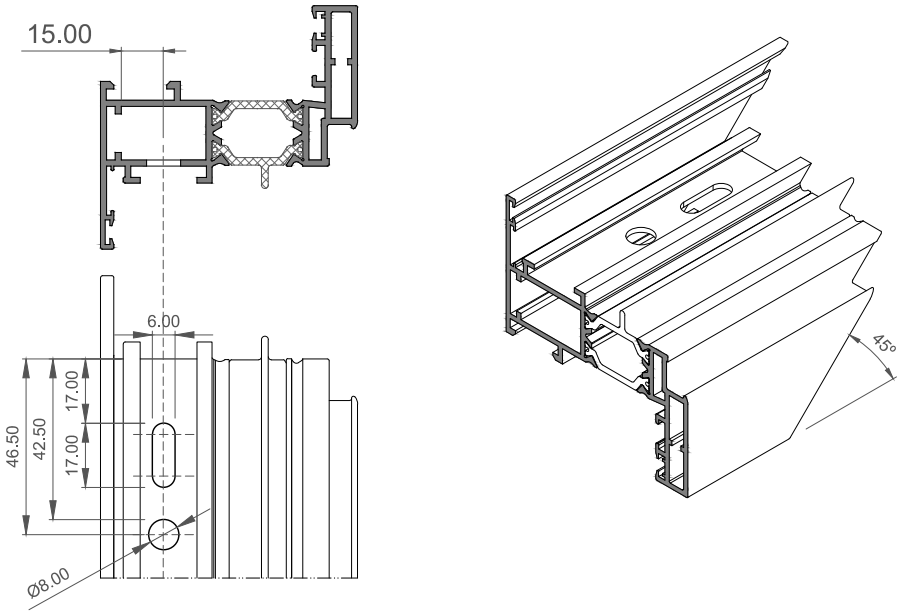

VARIACIONES OPERACIÓN 4/VARIATIONS OPERATION 4

Mecanizado escuadra de tetón redondo
TROQUEL 257998
Machining of round teton cleat
TOOL257998

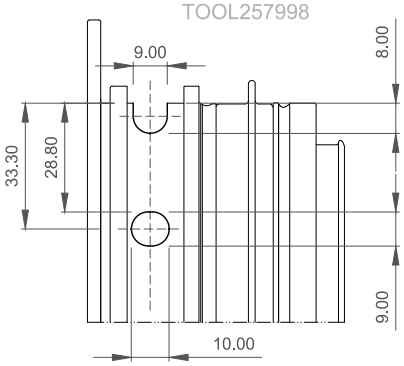

Mecanizado escuadra de tetón cuadrado
TROQUEL 327999
Machining of square teton cleat
TOOL327999

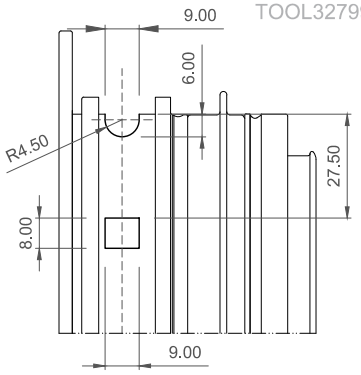

1:2

OPERACIÓN 6: Desagües marcos y travesaños

OPERATION 6: Frame and transom drainage

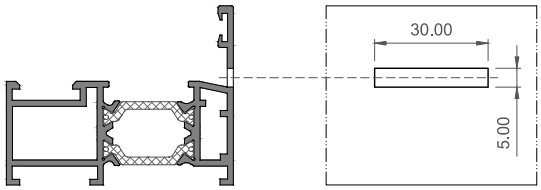

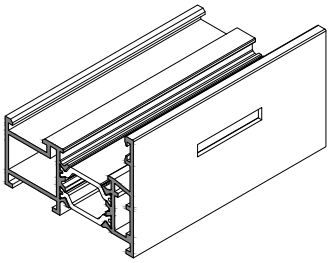

OPERACIÓN 7: Mecanizado escuadra hoja contra

OPERATION 7: Machining shutter sash cleat

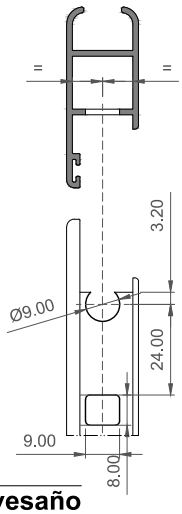

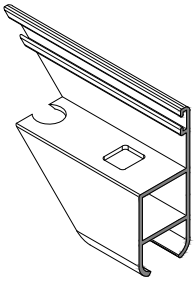

OPERACIÓN 8: Mecanizado tope travesaño

OPERATION 8: Machining transom cap

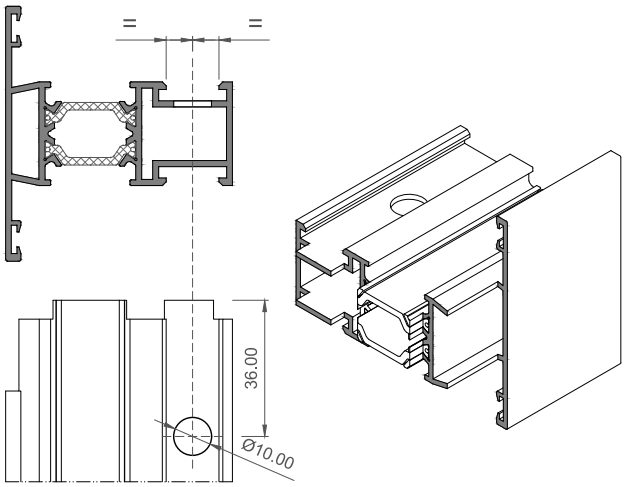

1:2

TROQUEL PIVOTANTE OCULTA
HIDDEN PIVOTAL PUNCH TOOL
327099

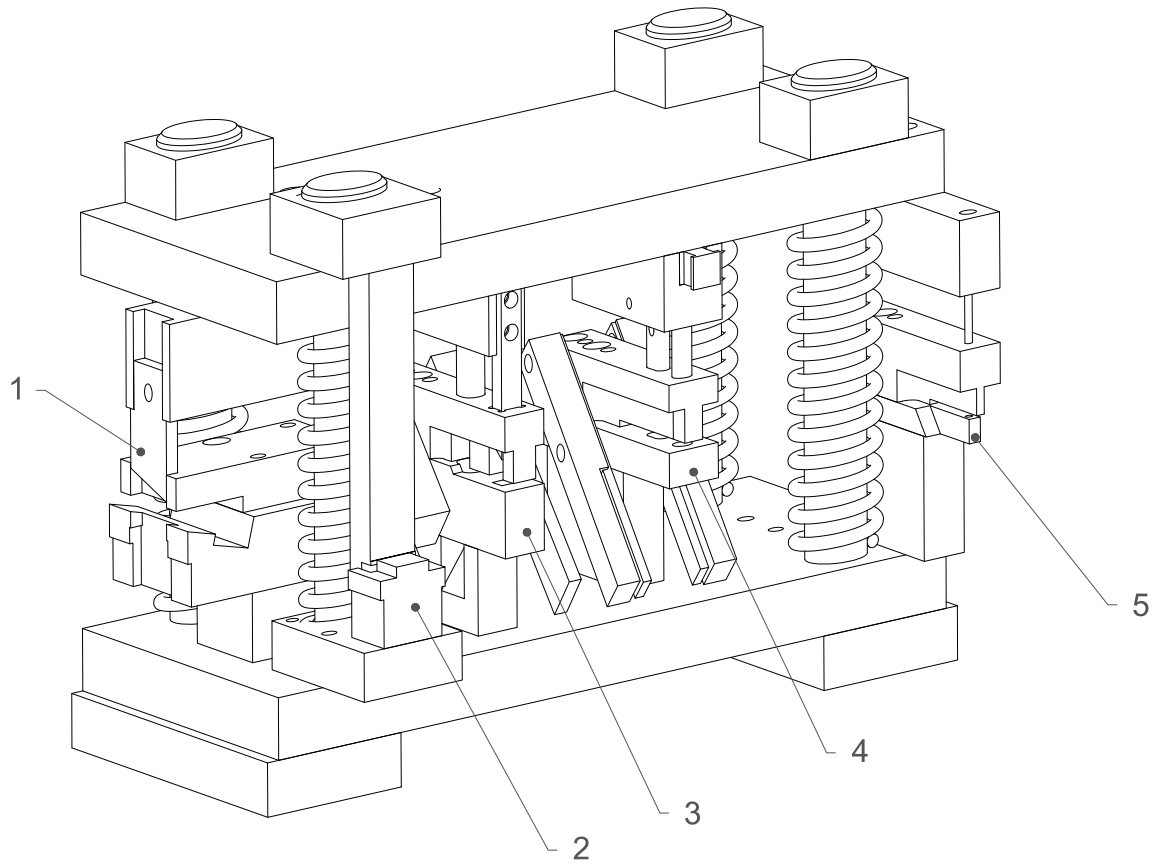

OPERACIÓN 1: Mecanizado salida de aguas en marcos
OPERATION 1: Machining weep holes in frames

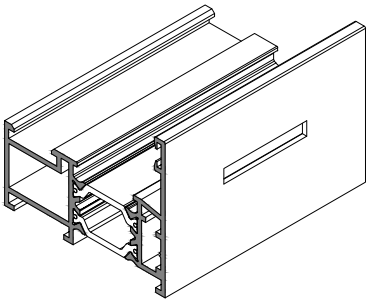

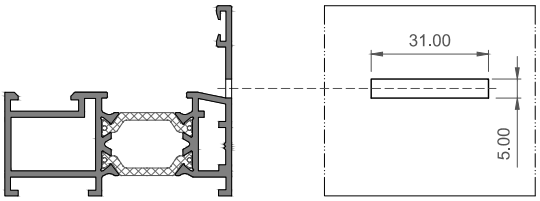

PERFILES SOBRE LOS QUE SE REALIZA EL MECANIZADO/MACHINED PROFILES
COR-7002 y COR-7003

OPERACIÓN 2: Mecanizado corte pestañas
OPERATION 2: Machining flap cutting

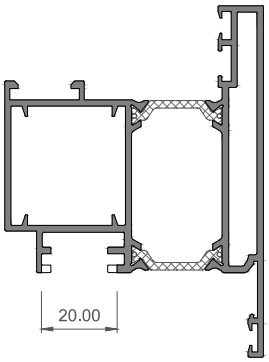

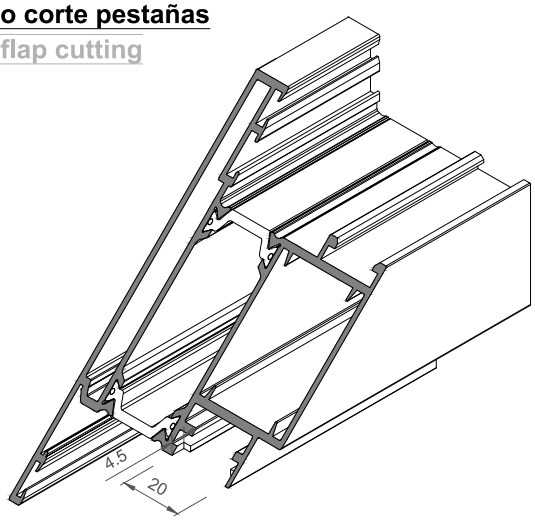

PERFILES SOBRE LOS QUE SE REALIZA EL MECANIZADO/MACHINED PROFILES
COR-7036

OPERACIÓN 3: Mecanizado escuadra tetón cuadrado
OPERATION 3: Machining square teton corner cleat

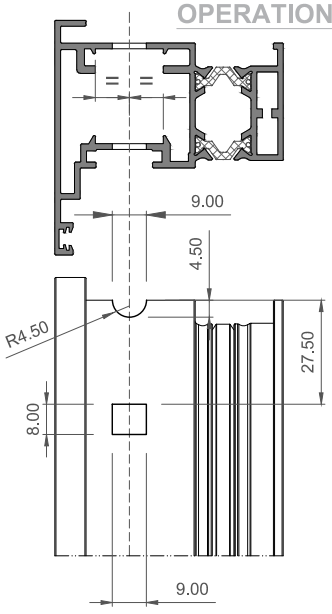

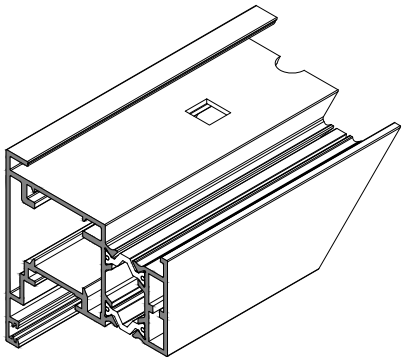

PERFILES SOBRE LOS QUE SE REALIZA EL MECANIZADO/MACHINED PROFILES
COR-7020

1:2

OPERACIÓN 4: Mecanizado escuadra inyección/
OPERATION 4: Machining of mechanical cleat

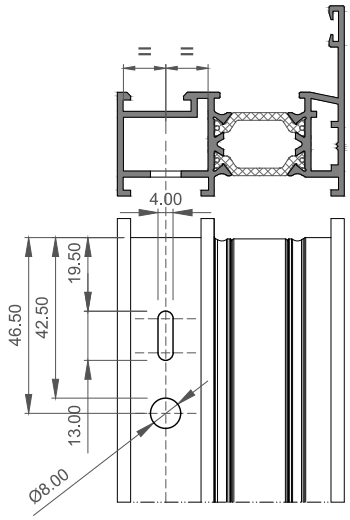

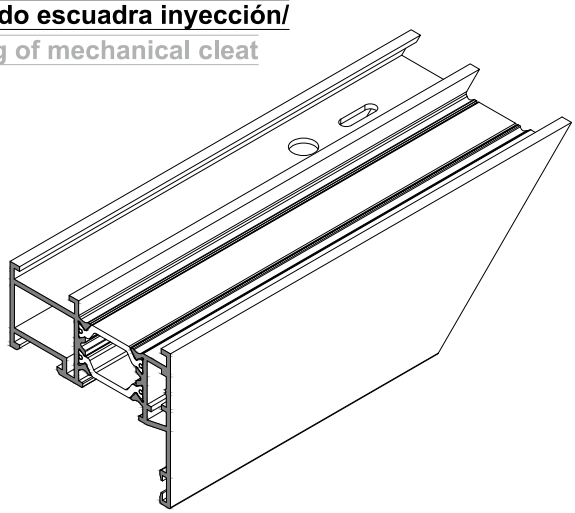

PERFILES SOBRE LOS QUE SE REALIZA EL MECANIZADO/MACHINED PROFILES
COR-7002, COR-7003 y COR-7036

OPERACIÓN 5: Mecanizado escuadra de bala
OPERATION 5: Machining of bullet cleat

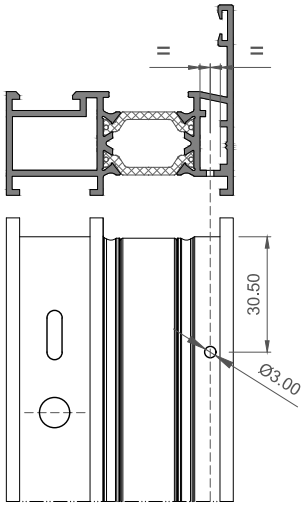

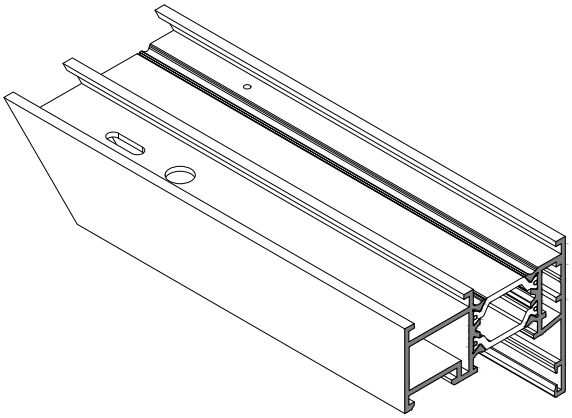

PERFILES SOBRE LOS QUE SE REALIZA EL MECANIZADO/MACHINED PROFILES
COR-7002, COR-7003 y COR-7020

1:2

NORMAS DE USO, SEGURIDAD Y MANTENIMIENTO

Normas de uso y seguridad:

- Las prensas en donde se acoplen los troqueles deberán cumplir con la normativa CE, vigente relativo a la seguridad en máquinas herramientas.
- La colocación y sujeción de la matriz será de forma rígida y segura, siendo aconsejable su fijación con bridas a la bancada de trabajo. Se dispondrá de espacio suficiente para el manejo de los perfiles a mecanizar y una iluminación adecuada.
- Durante la utilización del troquel, es obligatorio el empleo de guantes protectores. Se sujetarán los perfiles a mecanizar con las manos siempre alejadas de la zona de trabajo del troquel.
- En las labores de colocación, mantenimiento y/o limpieza del troquel, es obligatoria la desconexión de la fuente de energía que pueda producir un accionamiento imprevisto del mismo.
- La presión de aire comprimido mínima para trabajar con el troquel será de 6 kg/cm².

Normas de mantenimiento:

- El troquel se deberá lubricar convenientemente antes de trabajar con él mediante el uso de un spray de aceite para herramienta de corte ligero, en vías de un buen funcionamiento del mismo y de una buena colocación de los perfiles a mecanizar.
- Deberán eliminarse previamente del troquel cualquier retal o viruta de aluminio y/o plásticos producto de trabajos anteriores.
- Comprobar el estado de afilado de los distintos elementos cortantes.
- Mantener alejado el troquel de ambientes húmedos o agresivos, que puedan deteriorar los componentes de la misma. En períodos largos de inactividad se recomienda pulverizar el troquel con algún aceite o producto antioxidante.

RULES OF USE, SECURITY AND MAINTENANCE

Rules of use and security:

- The presss where the tool is connected must be in accordance with CE regulations.
- The tool needs to be installed in a safe way, it is recommended to fix to a workbench with guide plates.There must be enough space and light to handle the profile to be operated on.
- While using the tool, it is mandatory to use protection gloves. The profiles must be held away from the tool while in use.
- While installing, maintaining and/or cleaning the tool, it is necessary to unplug the tool from the air line.
- The minimum compressed air pressure to work with the tool will be de 6 kg/cm².

Rules of maintenance:

- The die must be lubricated with a tool oil spray before use.
- All remnants of aluminum and/or plastic must be removed before using the tool.
- **Before every use please ensure that all remnants from previous work has been removed, as this could cause damage in certain operations.**
- Keep the tool away from humid or harsh environments which may deteriorate its components. In long periods of inactivity it is advisable to spray the tool with oil or an antioxidant product.

JUEGO DE FRESAS TRAVESAÑOS Y ZÓCALOS

965999 (Eje 32 mm) / 325999 (Eje 40 mm)

SET OF MILLERS TRANSOM PLINTH

965999 (Axis 32 mm) / 325999 (Axis 40 mm)

Corte de sierra
Saw cutting

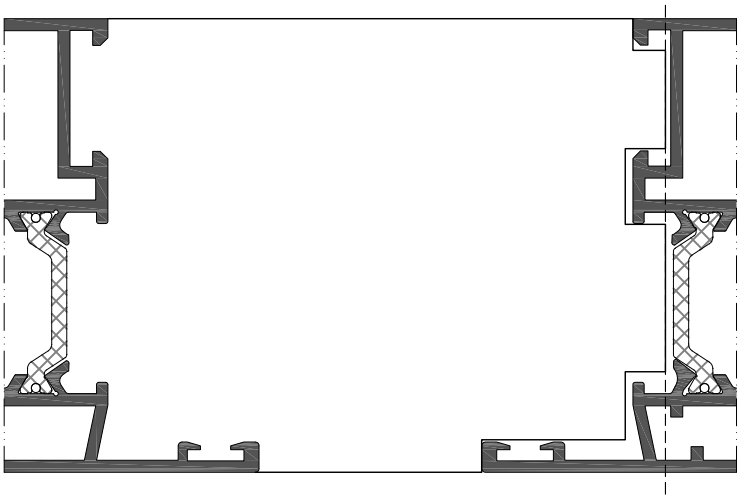

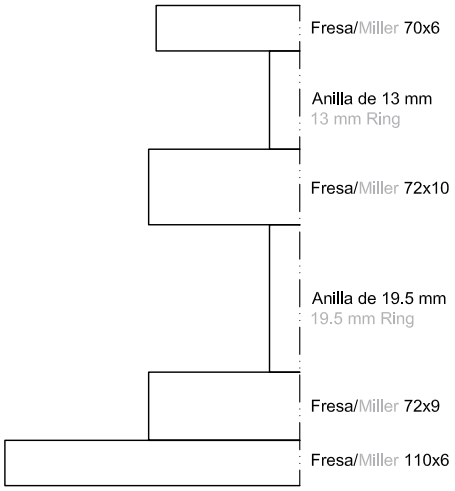

JUEGO DE FRESAS JUNQUILLOS CURVOS

CURVED BEADING MILLER SET

REF. KIT FRESADO/MILLER	PERFILES QUE FRESA/MILLED PROFILES
282174 (Eje 32 mm)	COR-2313, COR-2314 y COR-2321

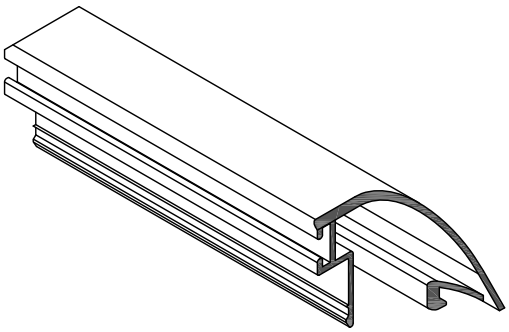

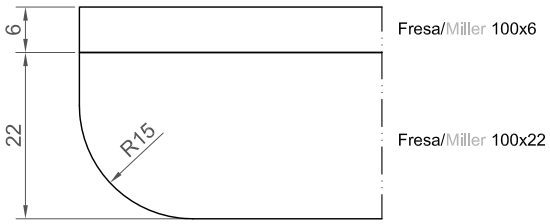

JUEGO DE FRESAS PERFIL COR-7007

242301 (Eje 32 mm)

NOTA: Sólo para el encuentro entre zócalo y hoja lateral curva

PROFILE COR-7007 MILLER SET

242301 (Axis 32 mm)

NOTE: Only for joint profile between plinth and curved lateral sash

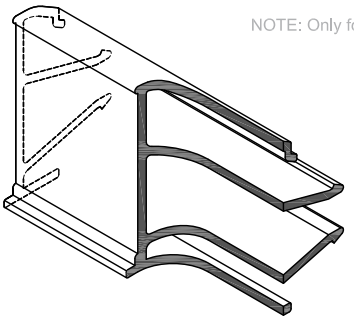

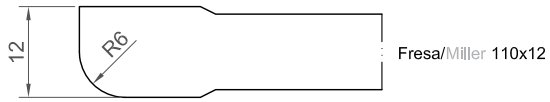

E:1:2
S:1:2

DETALLE ESCUADRAS DE ENSAMBLAR
ASSEMBLY CORNER CLEATS DETAIL

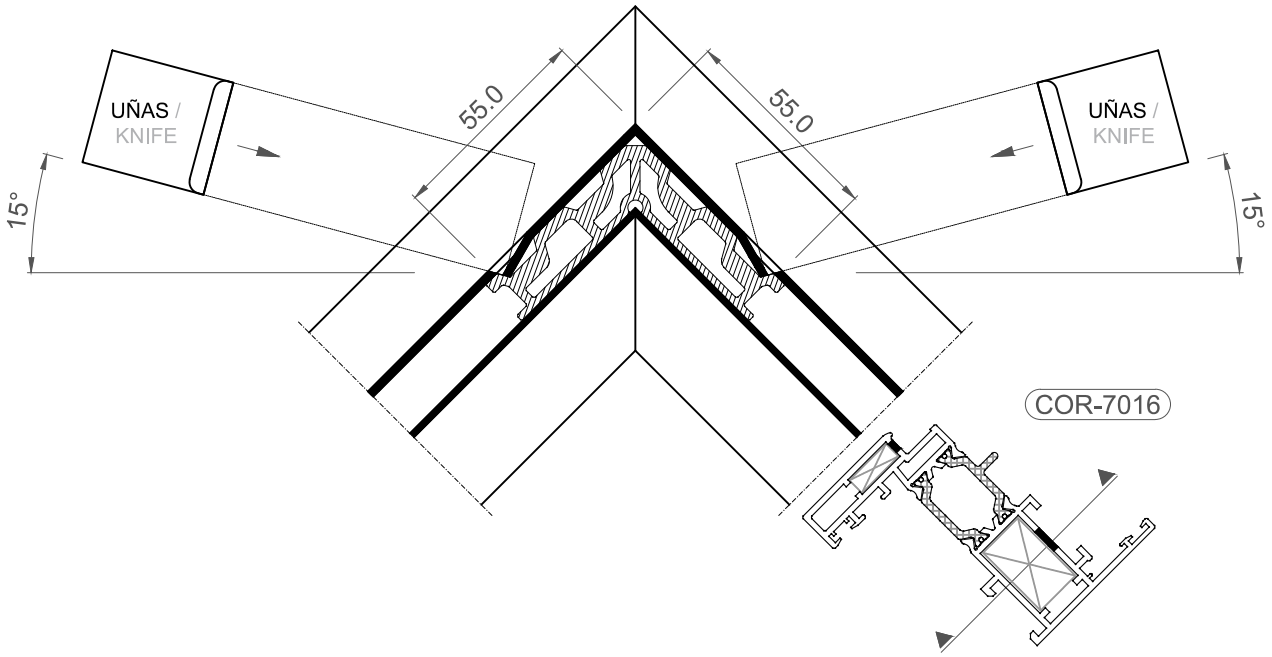

COR-7016/35

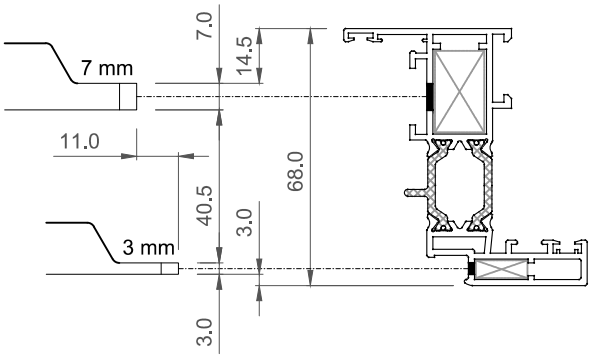

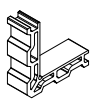	Escuadra principal 320003 (Perfil COR-3160 cortado a 21,4 mm) / Main corner cleat 320003 (Profile COR-3160 cut to 21,4 mm).
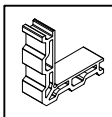	Escuadra secundaria 387021 (Perfil COR-3160 cortado a 5 mm) / Main corner cleat 387021 (Profile COR-3160 cut to 5 mm).

COR-7013

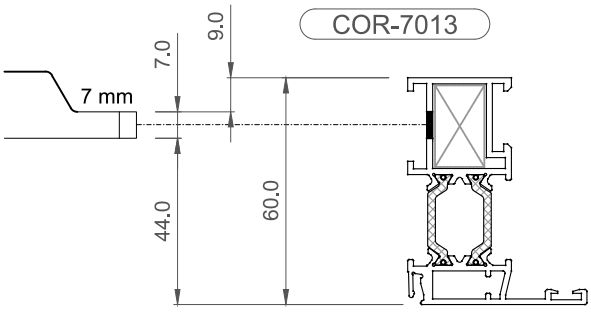

REF PERFIL/ PROFILE LIST		
COR-7013	COR-7014	770297

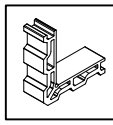	Escuadra principal 320003 (Perfil COR-3160 cortado a 21,4 mm) / Main corner cleat 320003 (Profile COR-3160 cut to 21,4 mm).

E:1:2
S:1:2

DETALLE ESCUADRAS DE ENSAMBLAR
ASSEMBLY CORNER CLEATS DETAIL

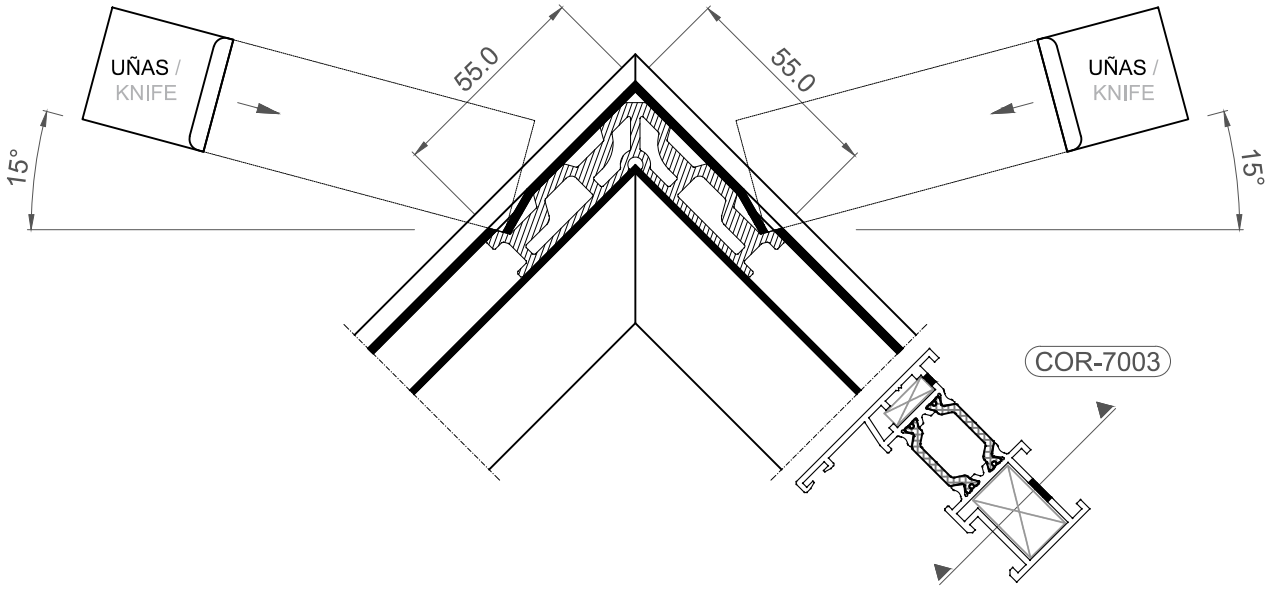

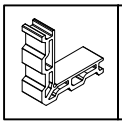	Escuadra principal 320003 (Perfil COR-3160 cortado a 21,4 mm) / Main corner cleat 320003 (Profile COR-3160 cut to 21,4 mm).
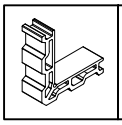	Escuadra secundaria 387021 (Perfil COR-3160 cortado a 5 mm) / Main corner cleat 387021 (Profile COR-3160 cut to 5 mm).

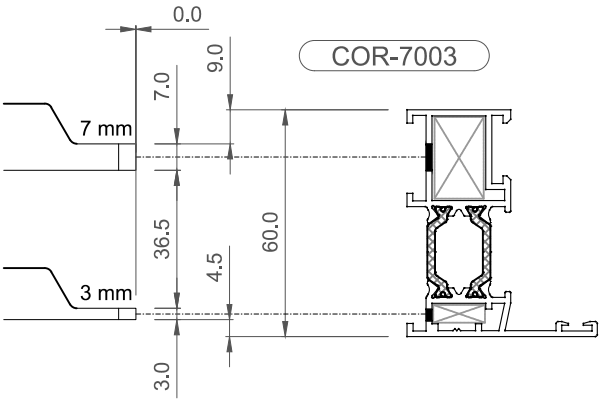

REF PERFIL/ PROFILE LIST
COR-7002
COR-7003
COR-7021
COR-7022
COR-7038
770347

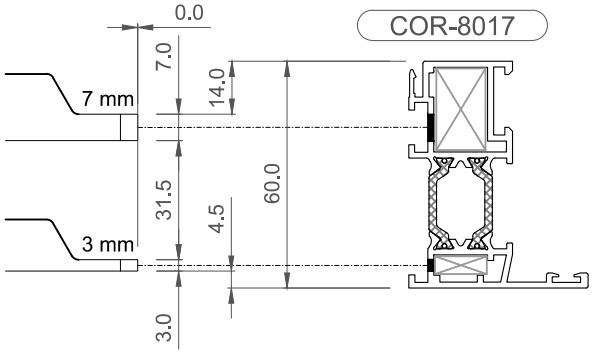

REF PERFIL/ PROFILE LIST
COR-7071
COR-8017

E:1:2
S:1:2

DETALLE ESCUADRAS DE ENSAMBLAR
ASSEMBLY CORNER CLEATS DETAIL

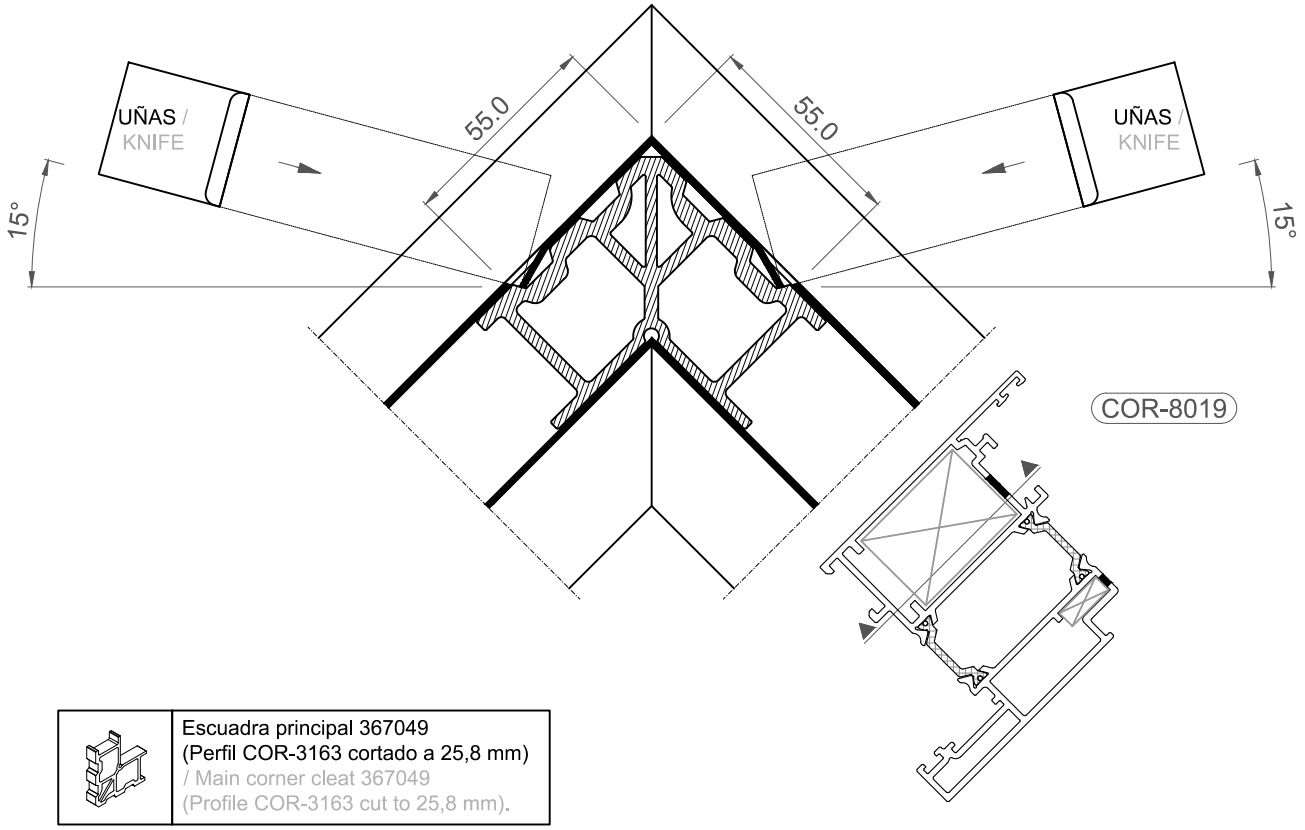

	Escuadra principal 367049 (Perfil COR-3163 cortado a 25,8 mm) / Main corner cleat 367049 (Profile COR-3163 cut to 25,8 mm).
	Escuadra secundaria387021 (Perfil COR-3160 cortado a 5 mm) / Main corner cleat 387021 (Profile COR-3160 cut to 5 mm).

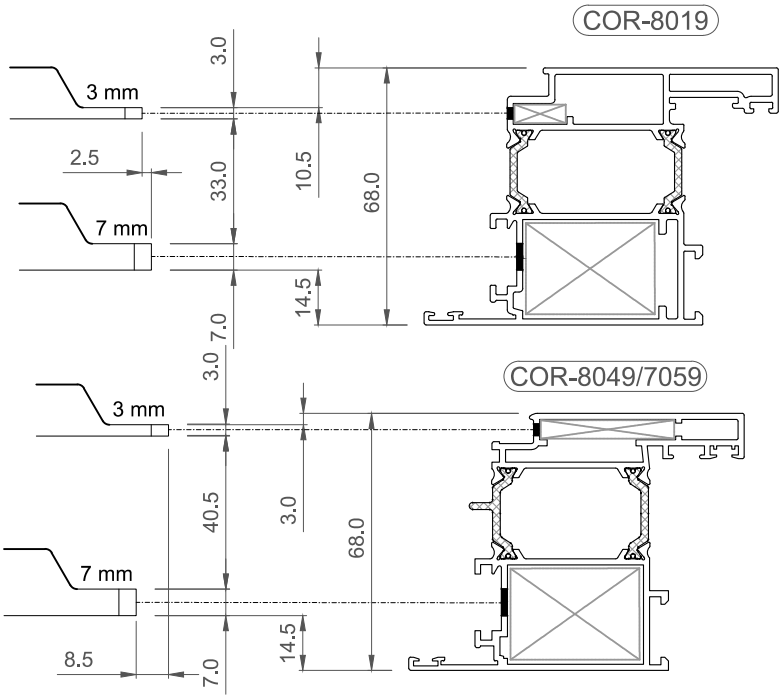

REF PERFIL/ PROFILE LIST
COR-8019
COR-8020
COR-8029
COR-8030

E:1:2
S:1:2

DETALLE ESCUADRAS DE ENSAMBLAR HOJA
SASH ASSEMBLY CORNER CLEATS DETAIL

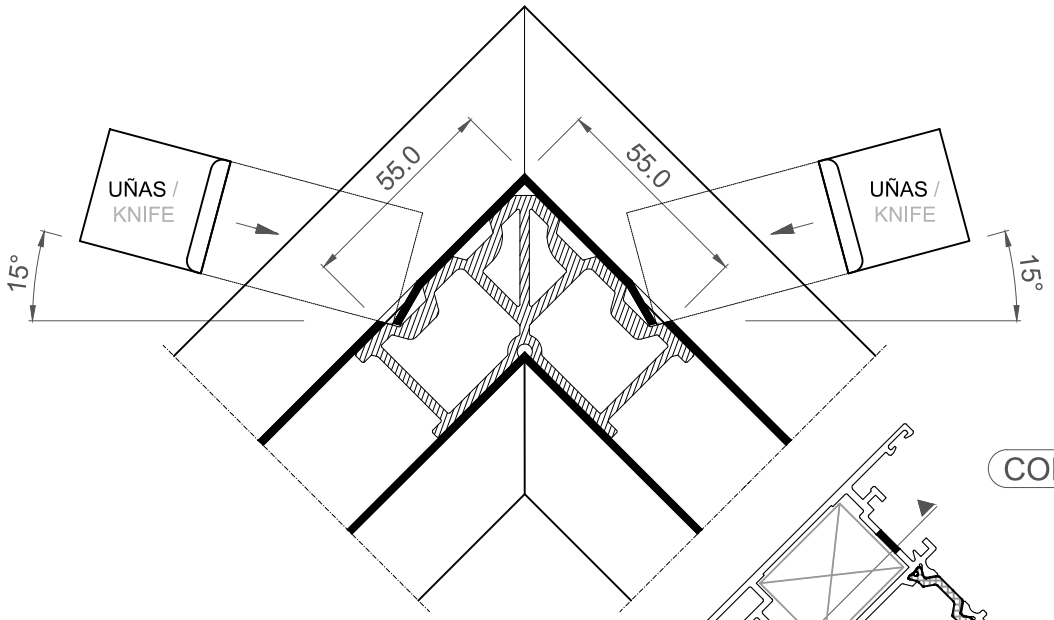

COR-7019

	Escuadra principal 353542 (Perfil COR-3661 cortado a 24,7 mm) / Main corner cleat 353542 (Profile COR-3661 cut to 24,7 mm).
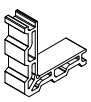	Escuadra secundaria 387021 (Perfil COR-3160 cortado a 5 mm) / Main corner cleat 387021 (Profile COR-3160 cut to 5 mm).

COR-7019/18

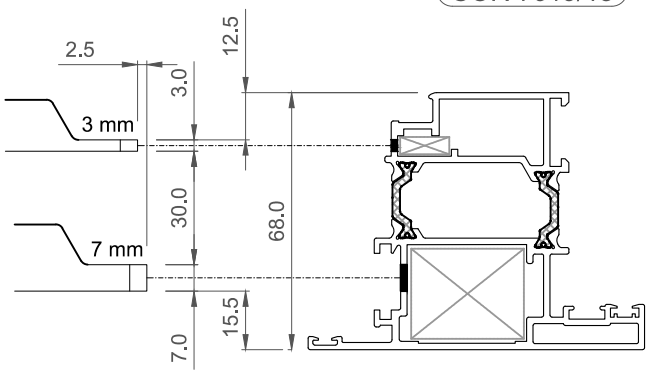

MECANIZADO ESCUADRA SECUNDARIA REF. 408049 HOJA BALCONERA COR-8049 (COR-7059)

BALCONY SASH REF. 408049 CLEAT MACHINING COR-8049 (COR-7059)

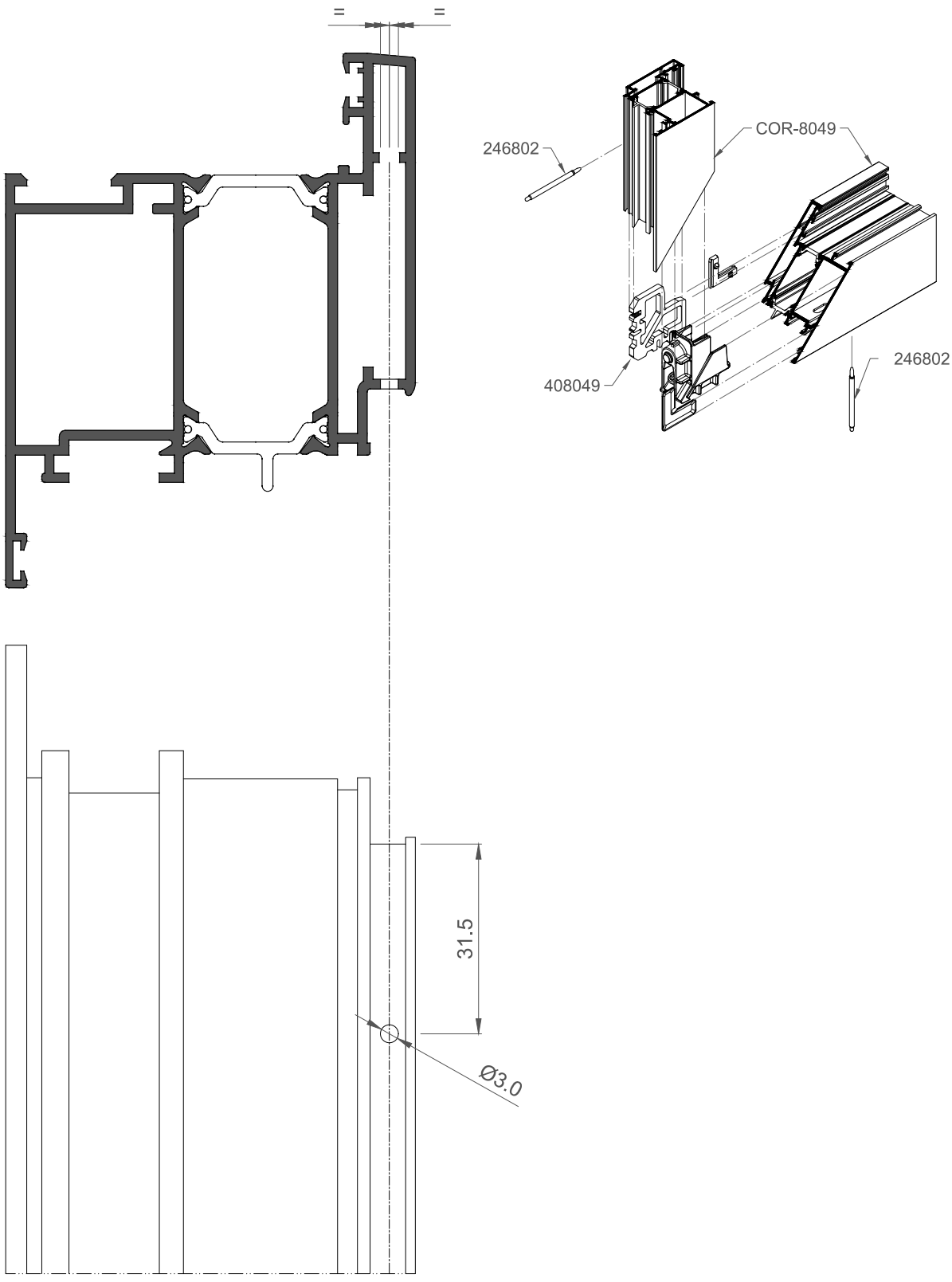

MECANIZADOS CAJA TRANSMISIÓN 283570
TRANSMISSION BOX 283570 MACHININGS

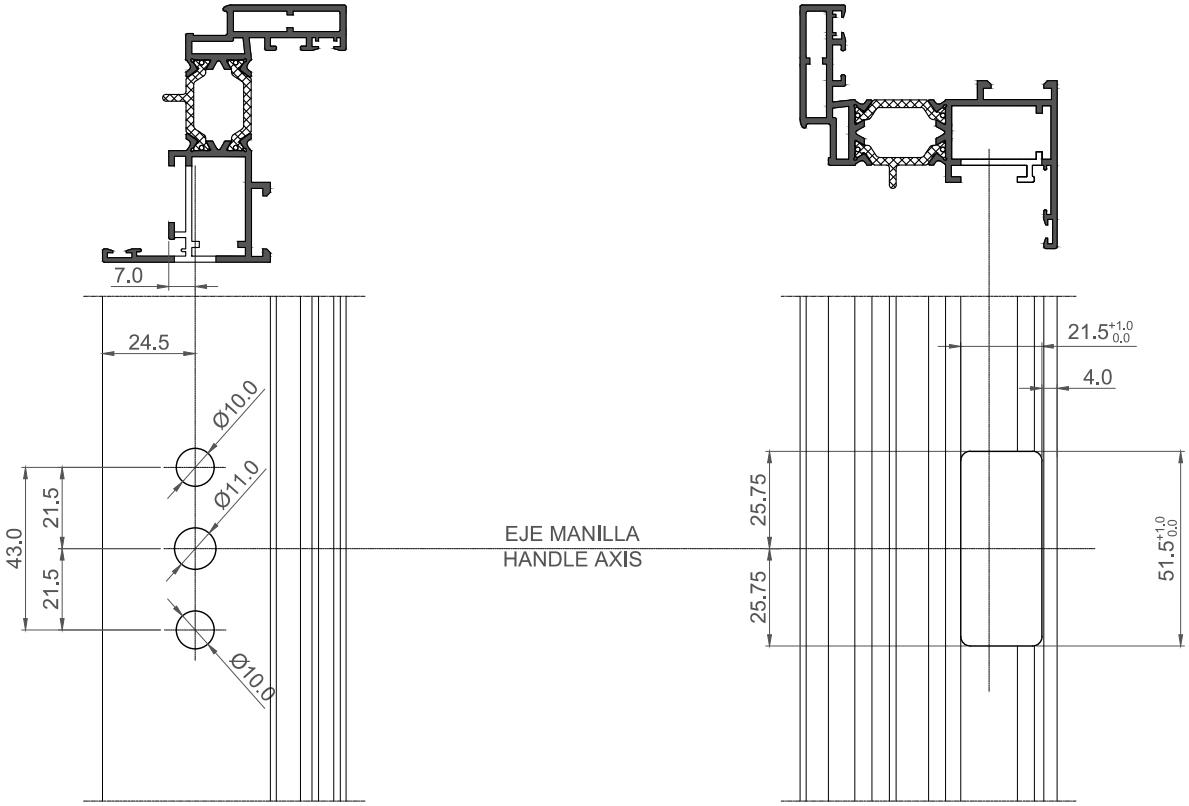

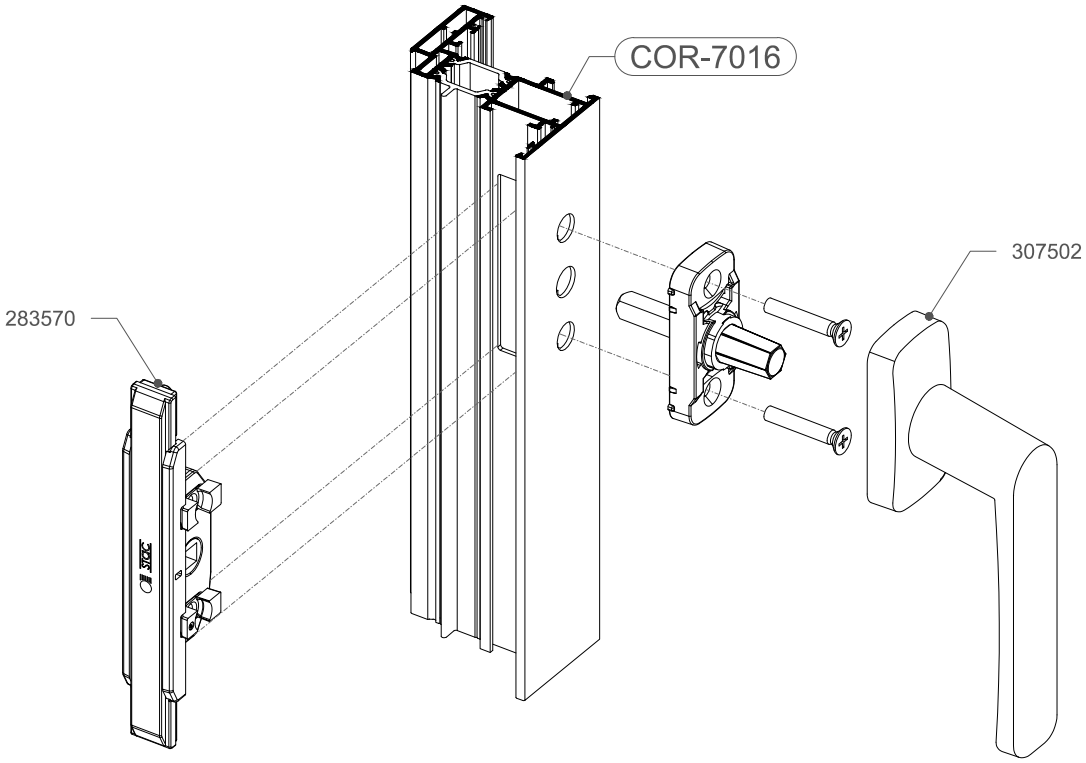

MECANIZADOS CAJA TRANSMISIÓN 341014
TRANSMISSION BOX 341014 MACHININGS

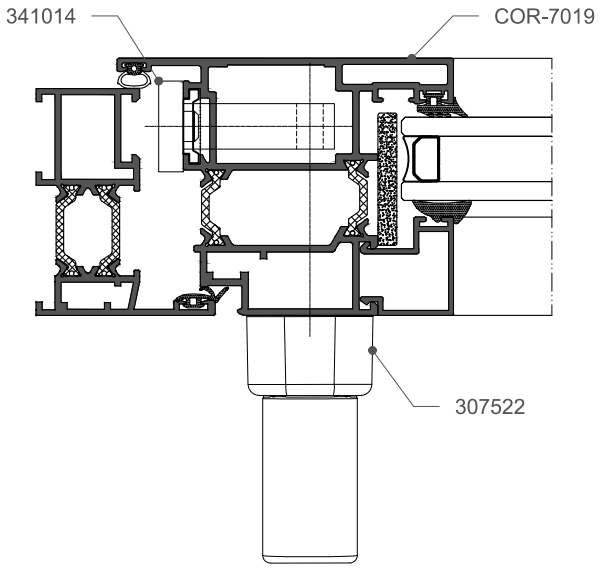

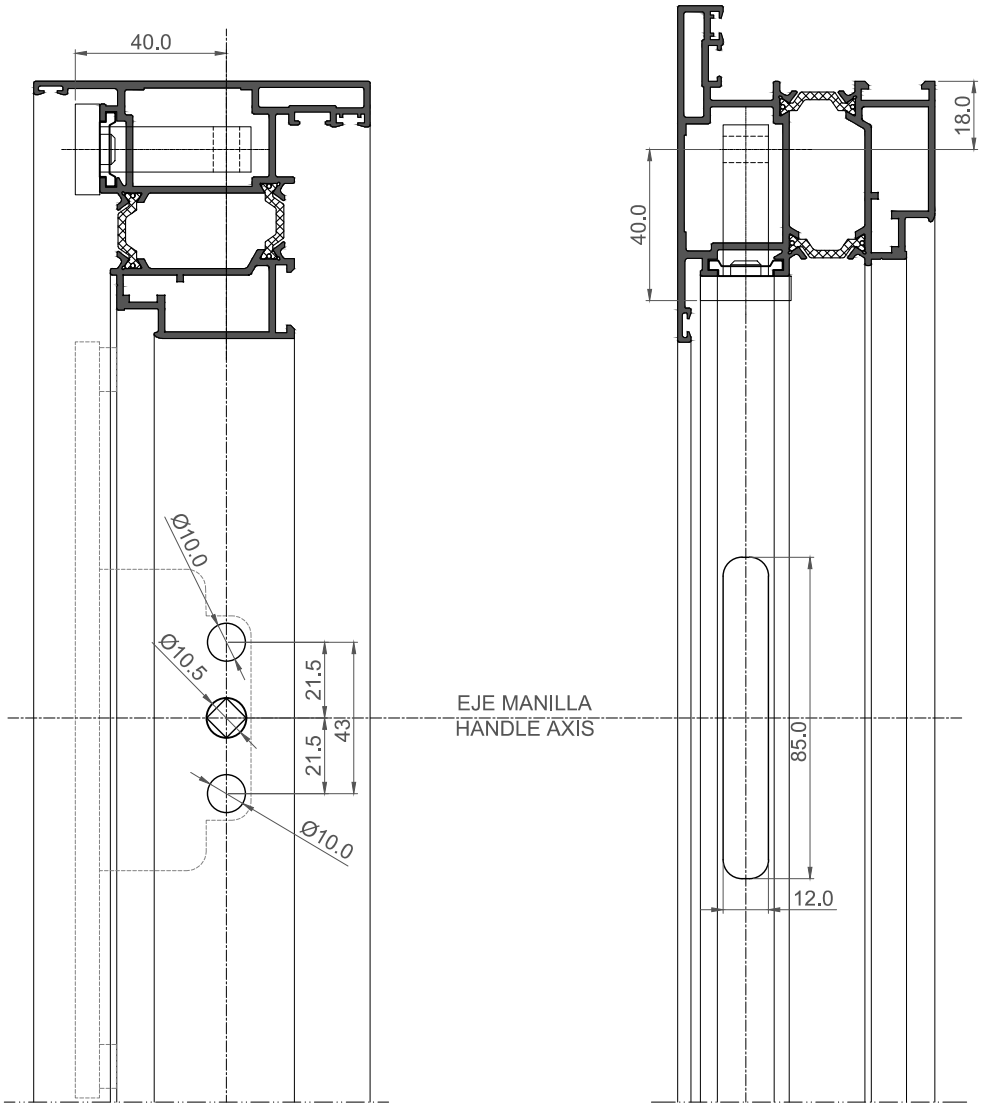

MANILLA MINIMALISTA / MINIMALIST HANDLE

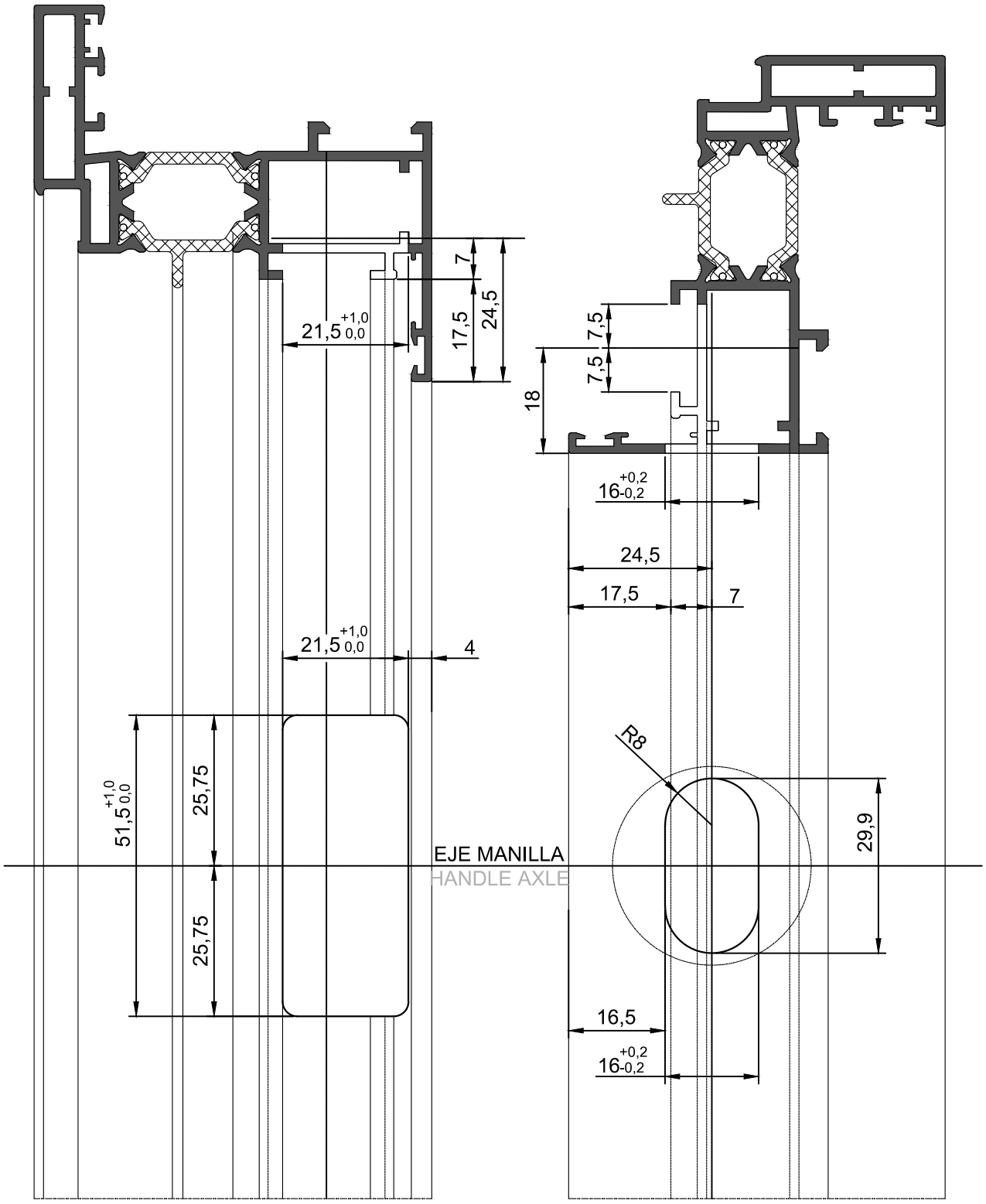

MANILLA MINIMALISTA / MINIMALIST HANDLE

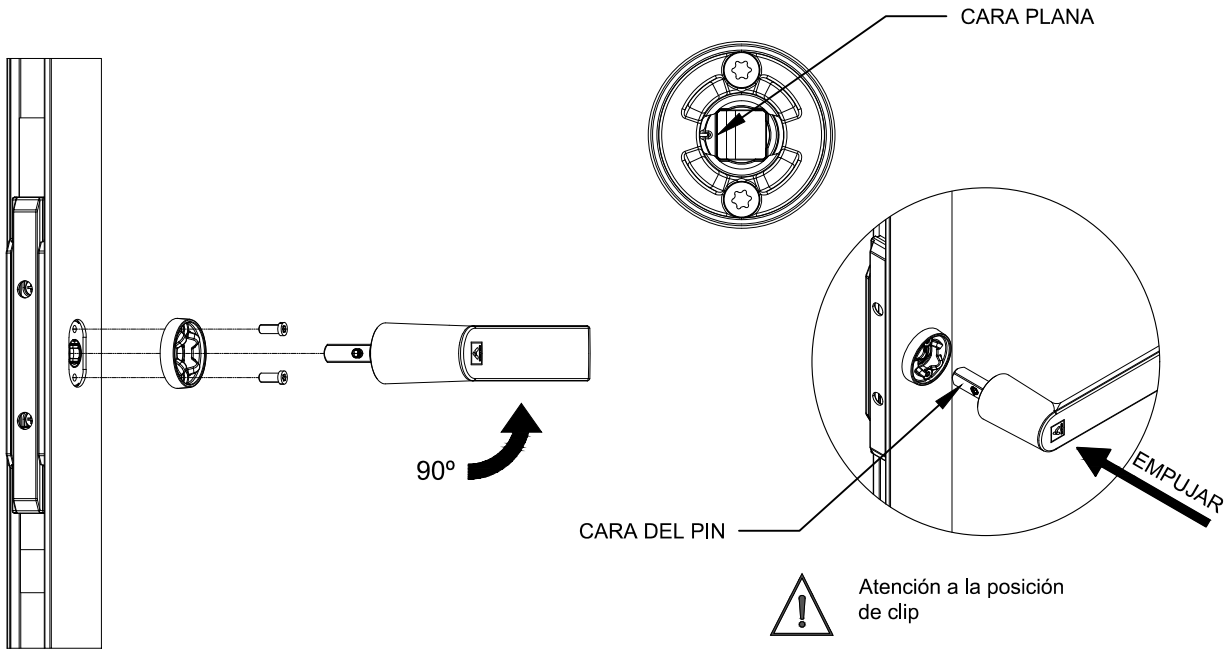

Presionar con una llave allen (2mm) o similar sobre el pin del mecanismo de retención para liberar la manilla.
Press with an allen key (2mm) or similar on the pin of the retention mechanism to release the handle.

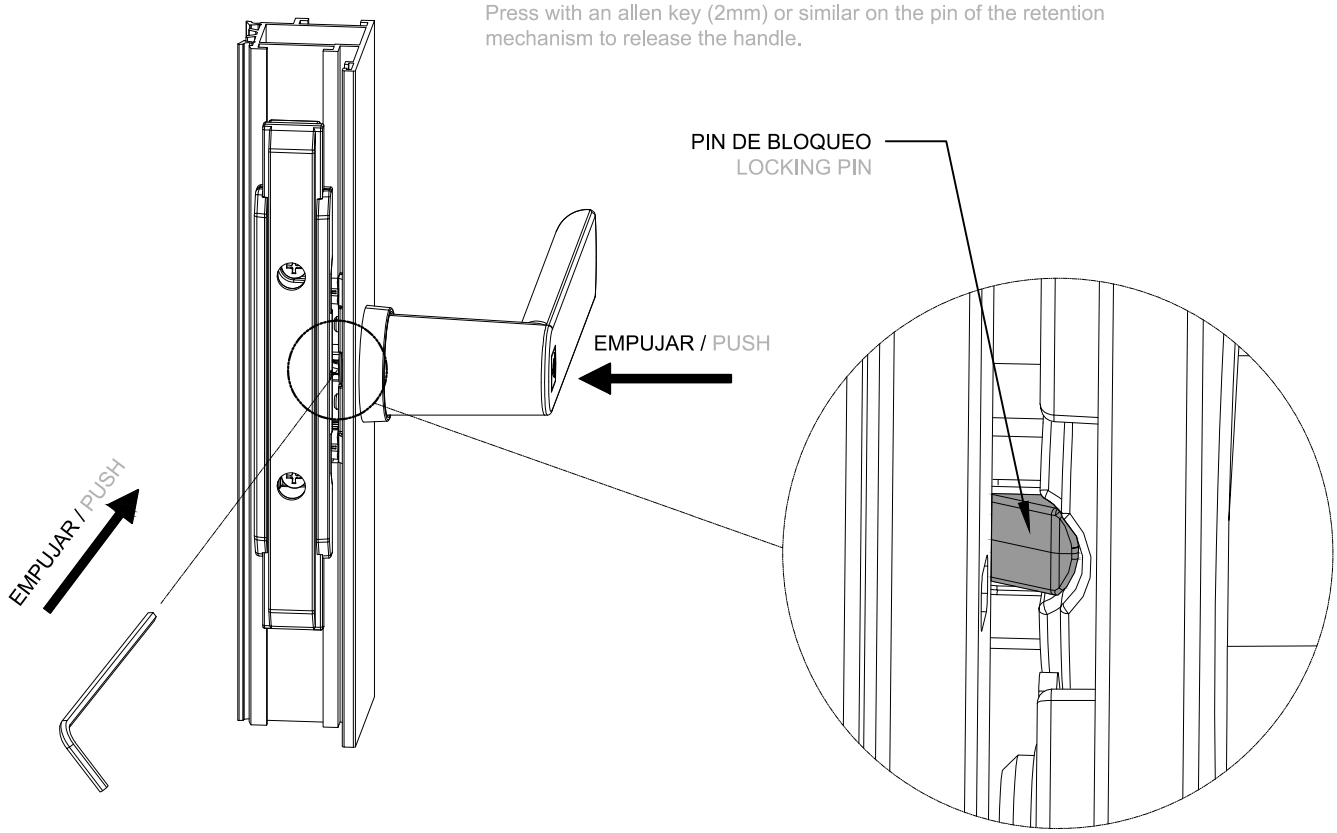

SECUENCIADOR DE BALCONERA OSCILO / TILT&TURN BALCONY SEQUENCER

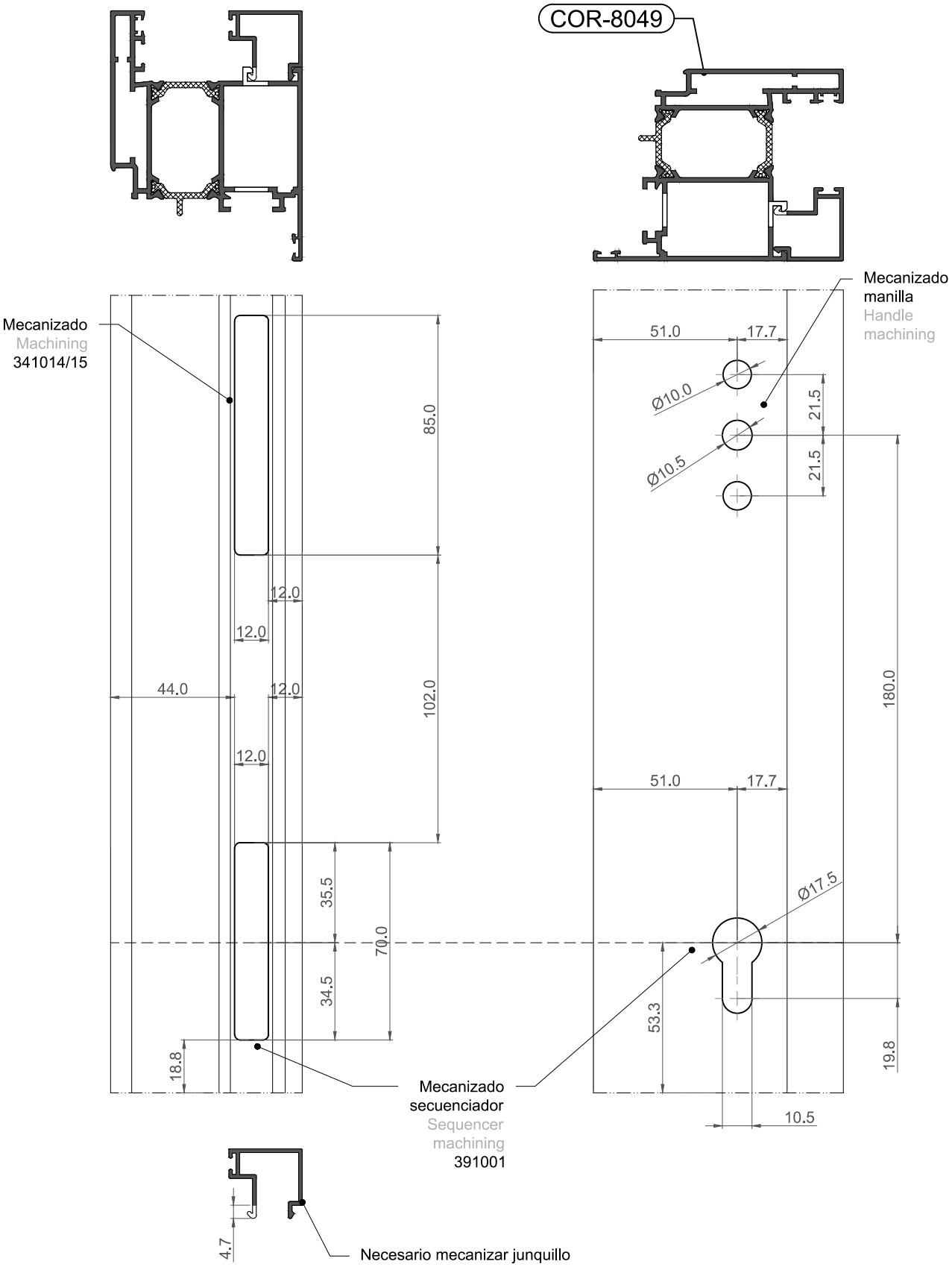

Escala 1:2

Scale 1:2

MECANIZADOS APERTURA DE BOMBEROS

FIREMAN OPENING MACHINING

Necesario realizar muesca en el extremo del cuadradillo donde se ensambla con la base de la manilla extraíble para asegurar su fijación.

It is necessary to notch the end of the square where it is assembled with the base of the removable handle to ensure its fixation.

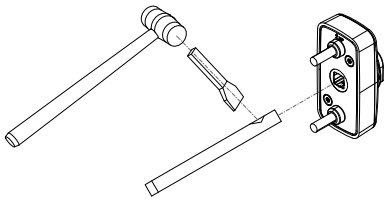

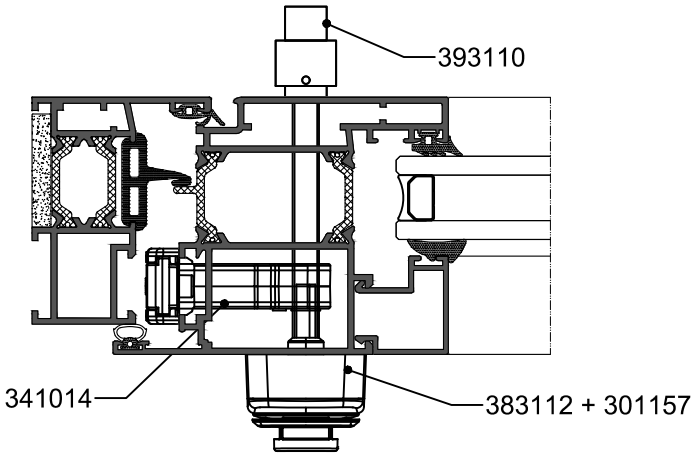

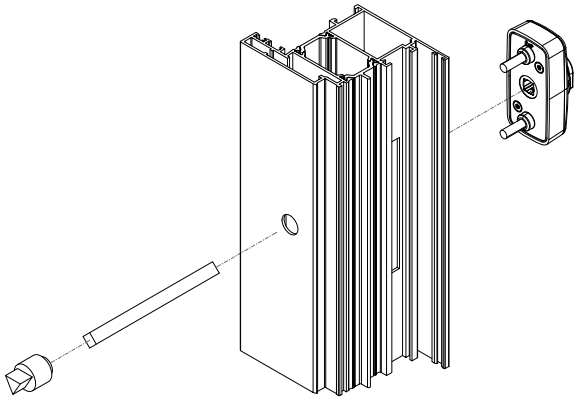

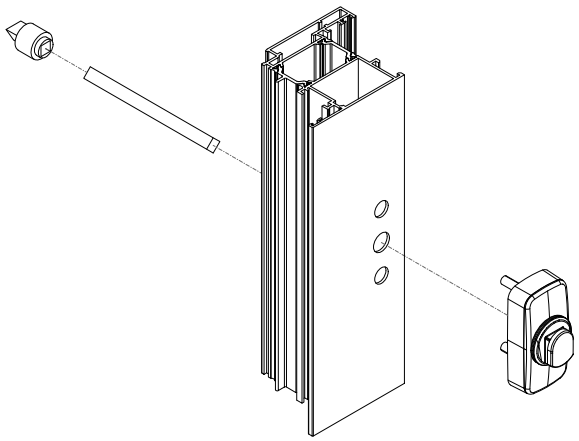

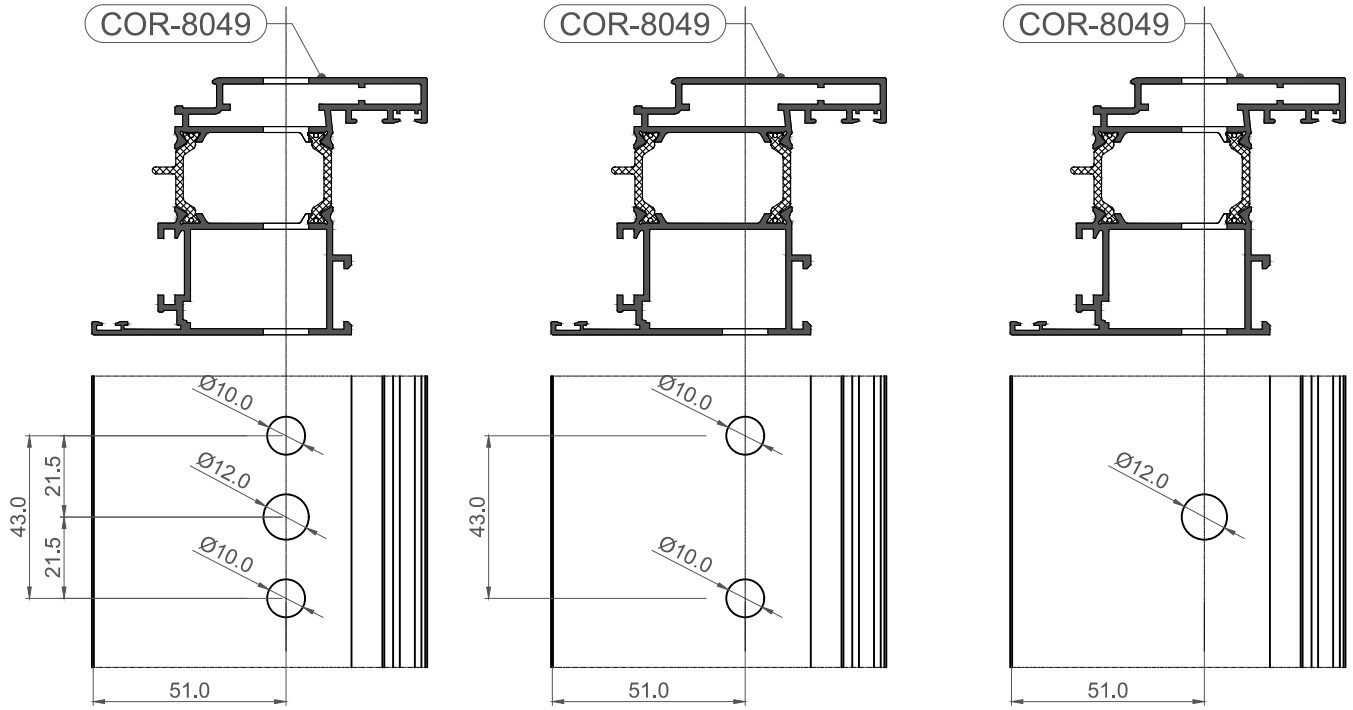

11. PUESTA EN OBRA
11. SITE INSTALLATION

IMPORTANTE

ALUMINIOS CORTIZO S.A.U. se reserva el derecho de modificar o eliminar cualquiera de sus perfiles, accesorios o juntas del sistema sin previo aviso. ALUMINIOS CORTIZO S.A.U. no se hace responsable de las posibles erratas tipográficas de este catálogo y recomienda encarecidamente al cliente que, antes de la formalización de cualquier pedido, verifique que las referencias aparecidas en el mismo son las correctas.

IMPORTANT

ALUMINIOS CORTIZO S.A.U. reserves the right to modify or remove any of its system profiles, accessories or gaskets without prior notification. ALUMINIOS CORTIZO S.A.U. will not be responsible for any possible typographical errors in this catalogue and strongly recommends to the client that, before formalising any order, to check that the references that appear in this catalogue are correct.

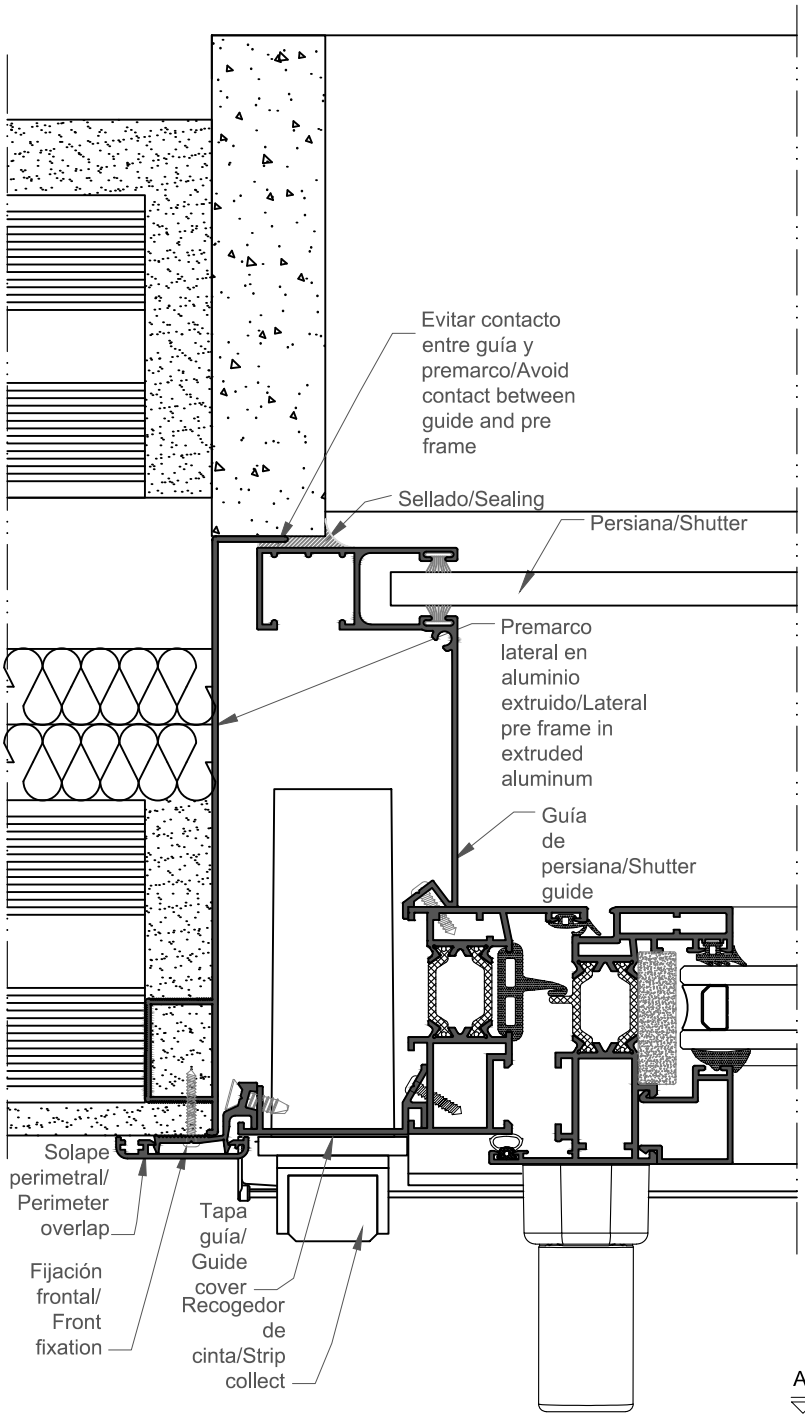

SECCIÓN HORIZONTAL
HORIZONTAL SECTION
(A-A)

PERFILES
PROFILES

Diseño	Ref.	Descripción
	COR-7022	Marco Ventana Window frame
	COR-7016	Hoja Ventana apertura interior Inwards opening window sash
	COR-2015	Junquillo clip Beading clip
	COR-2030	Pletina Cremona Cremone plate
	COR-2076	Guía de 95 mm 95 mm guide
	COR-7064	Condensación Condensation
	COR-7055	Alargadera de 85 mm. 85 mm. cill
	COR-2731	Solape de 35 mm. 35 mm. overlap
	COR-2705	Grapa para solape Overlap clip
	COR-2721	Tapa guía Guide cover
	COR-2720	Premarco 160 mm 160 mm pre frame
	770231	Premarco 36 mm 36 mm pre frame

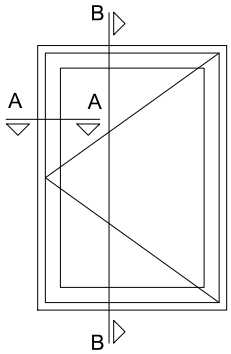

E 1:2

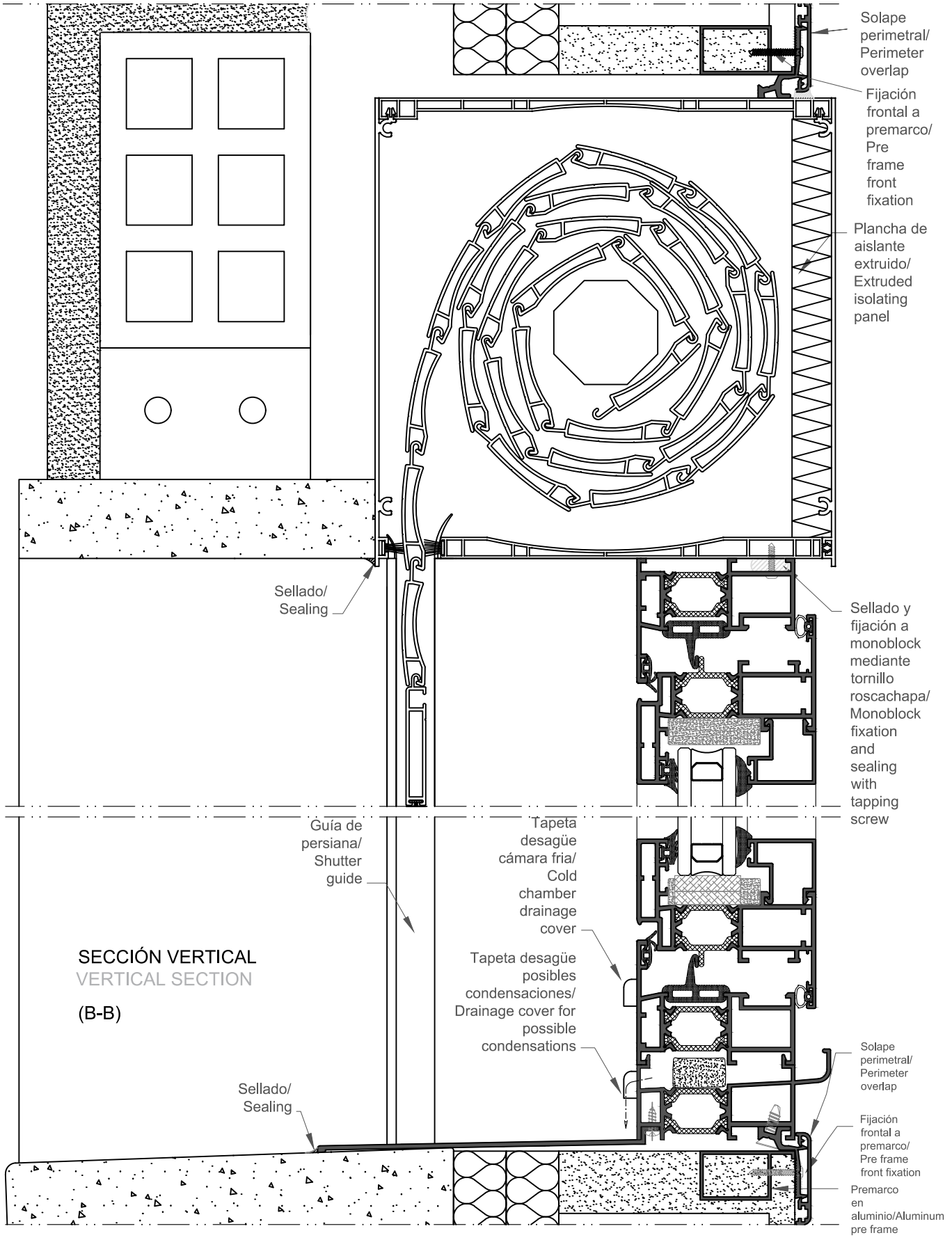

SECCIÓN VERTICAL
VERTICAL SECTION

(B-B)

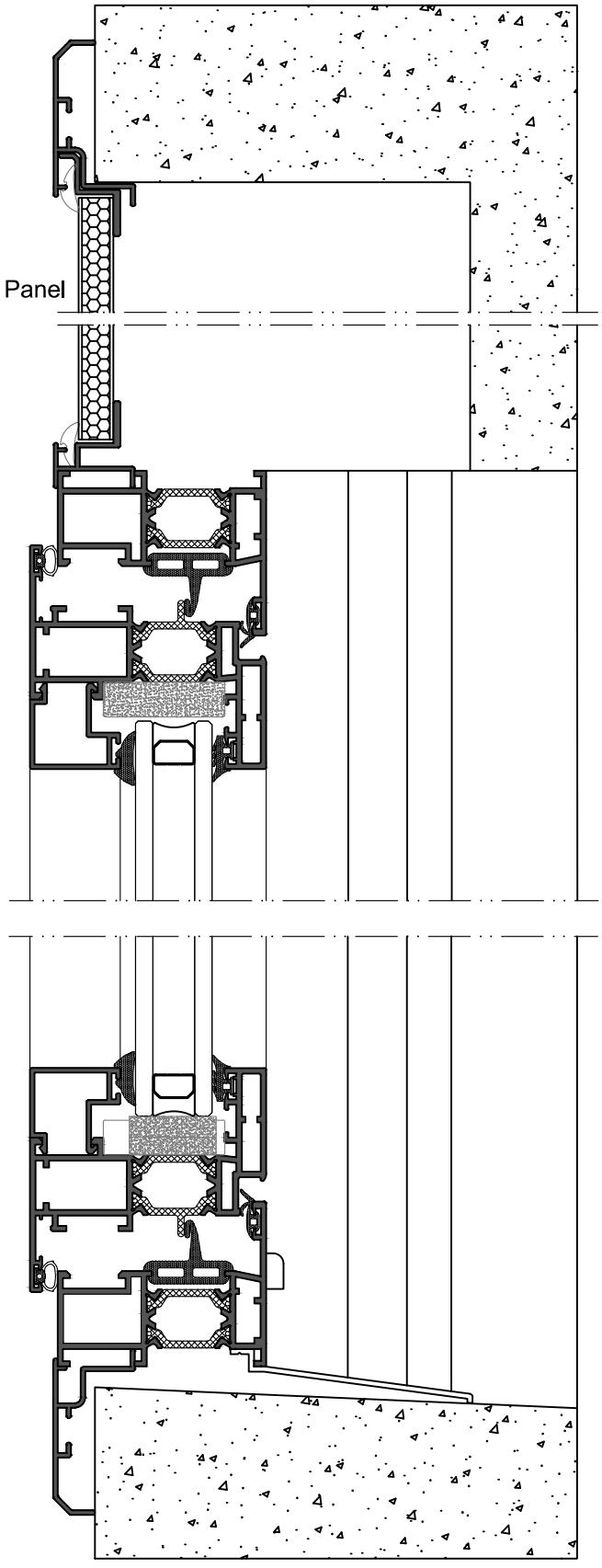

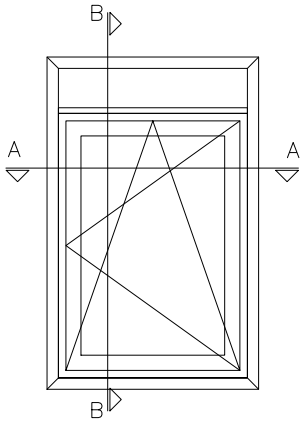

SECCIÓN B - B
SECTION B - B

E 1:2

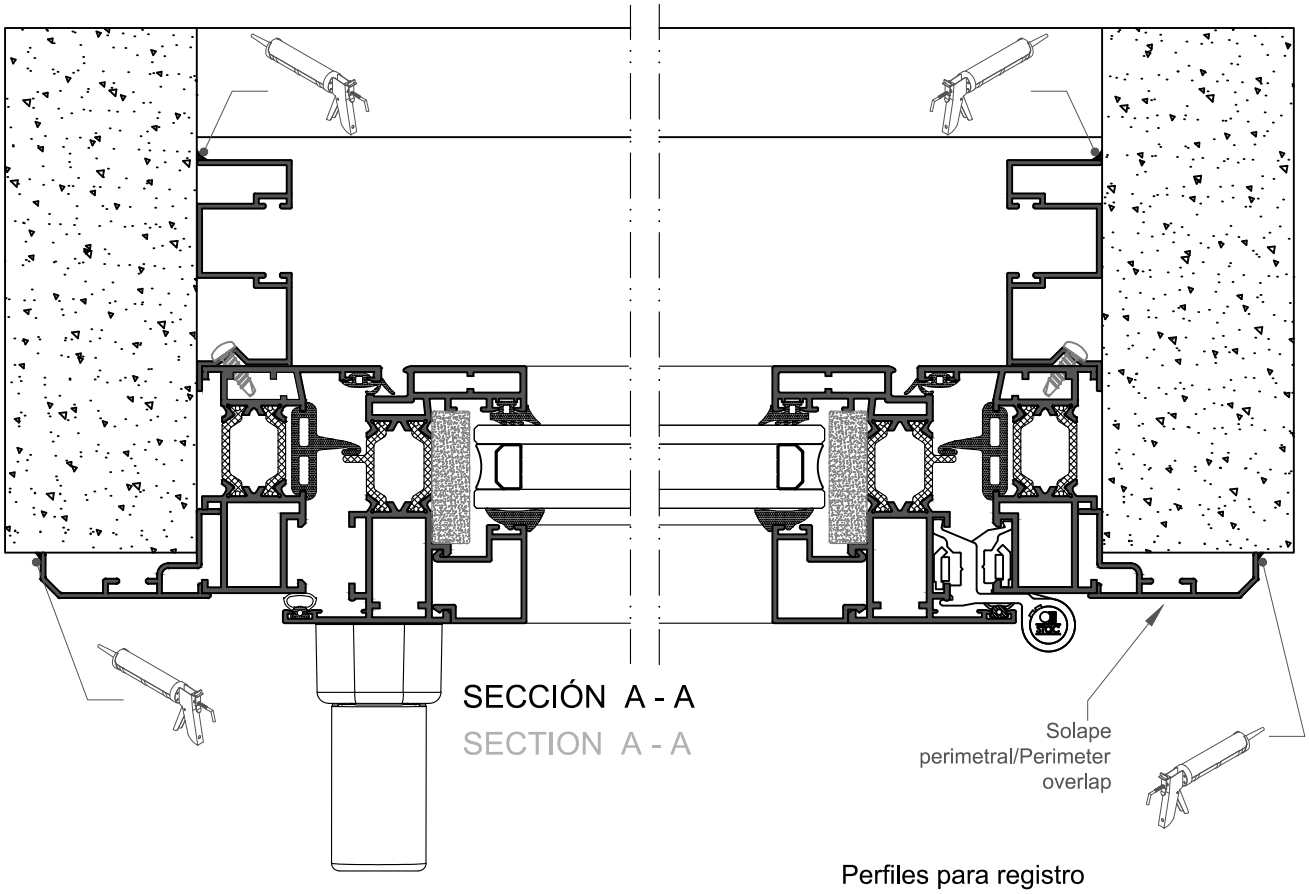

SECCIÓN A - A
SECTION A - A

Juntas Gaskets

Diseño Design	Referencia Reference	Descripción Description
	262810	Junta tapa registro persiana Shutter register cover gasket

Accesorios Accessories

Diseño Design	Referencia Reference	Descripción Description
	245054	Escuadra alineamiento solapes Overlap alignment corner cleat

Perfiles para registro
Register profiles

Diseño Design	Referencia Reference	Descripción Description
	Cor-2890	Complemento tapa registro (panel) Register cover complement (panel)
	Cor-2891	Asiento tapa registro (panel) Register covers seat (panel)

Solapes Overlaps

Diseño Design	Referencia Reference	Descripción Description
	Cor-2894	Solape de registro 45 mm 45 mm register overlap
	Cor-2898	Solape de registro 85 mm 85 mm register overlap

E 1:2

12. RECOMENDACIONES DE MANTENIMIENTO
12. MAINTENANCE RECOMMENDATIONS

IMPORTANTE

ALUMINIOS CORTIZO S.A.U. se reserva el derecho de modificar o eliminar cualquiera de sus perfiles, accesorios o juntas del sistema sin previo aviso. ALUMINIOS CORTIZO S.A.U. no se hace responsable de las posibles erratas tipográficas de este catálogo y recomienda encarecidamente al cliente que, antes de la formalización de cualquier pedido, verifique que las referencias aparecidas en el mismo son las correctas.

IMPORTANT

ALUMINIOS CORTIZO S.A.U. reserves the right to modify or remove any of its system profiles, accessories or gaskets without prior notification. ALUMINIOS CORTIZO S.A.U. will not be responsible for any possible typographical errors in this catalogue and strongly recommends to the client that, before formalising any order, to check that the references that appear in this catalogue are correct.

INTRODUCCIÓN

Los agentes atmosféricos, tanto del entorno urbano como del industrial, así como la suciedad habitual durante la ejecución de las obras, hacen especialmente necesaria la realización de una limpieza y mantenimiento completo, en la fase de puesta de la carpintería, que posteriormente deberá mantenerse regularmente en el tiempo para mantener las cualidades funcionales y estéticas de las carpinterías de aluminio.

LIMPIEZA Y MANTENIMIENTO

Elementos que **NO** se deben usar:

- Herramientas afiladas como cuchillo, espátulas, etc.
- Estropajos de acero o esponjas abrasivas.
- Limpiadores agresivos para baños o disoluciones para lacas, pueden ocasionar daños permanentes.

Elementos que **SI** se pueden usar:

- Agua tibia (con un 2% de jabón neutro).
- Esponja suave.
- Bayeta secante
- Papel absorbente.
- Máquinas de limpieza a base de vapor de agua caliente.
- Aspirador (para aspirar el polvo retenido entre la junta y la pared exterior del cerco.

1. LIMPIEZA DE ZONAS INTERIORES

Utilice algún tipo de aspiración, para extraer el polvo y los cuerpos extraños acumulados (normalmente durante la fase de obra) entre las juntas en la cámara entre marco y hoja. También puede ser útil algún tipo de cepillo o pincel.

Lubrique los elementos de fricción como bisagras, manetas, cerraduras y demás mecanismos con lubricante (por ejemplo 3 en 1). En los ángulos de re-envío, no es necesario, ya que llevan grasa permanente.

Se aconseja repetir esta operación semestralmente, una vez realizada la primera vez.

2. LIMPIEZA DE CERCOS Y VIDRIOS

Empape una esponja (suave), en agua tibia con jabón, frote suavemente los cercos (cara exterior y cara interior) que componen la ventana y el vidrio. Posteriormente, pase una bayeta absorbente, para retirar los restos de jabón y agua. Finalmente, pase un paño seco (o un papel de cocina), para completar la limpieza y secado.

El agua tibia con jabón, puede ser sustituida por limpieza con vapor.

Se aconseja repetir esta operación mensualmente con cada ventana.

Observaciones finales:

- En zonas próximas a autopistas, línea de mar o zonas industriales, deberá incrementar el mantenimiento de sus ventanas.
- Antes de iniciar cualquier obra próxima a una ventana, deberá proteger esta de la suciedad que la obra pueda originar. Utilice plásticos y cintas protectoras según necesidad.

PELIGROS A TENER EN CUENTA EN LA MANIPULACIÓN DE LAS VENTANAS

Recomendaciones de seguridad en la manipulación y uso de las ventanas.

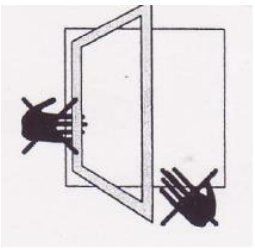	**Peligro de Atrapamiento** Atención a la posibilidad de atrapamiento entre marco y hoja, al manipular ventanas.
	**Peligro de Caída** Las ventanas abiertas pueden permitir la caída a través de la misma. Especial vigilancia con los menores.
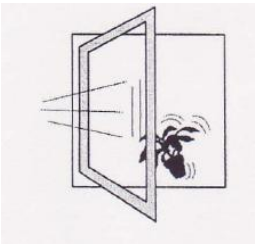	**Peligro de Caída de Objetos** Las ventanas abiertas, pueden permitir la caída de objetos, especialmente durante las operaciones de mantenimiento y limpieza.
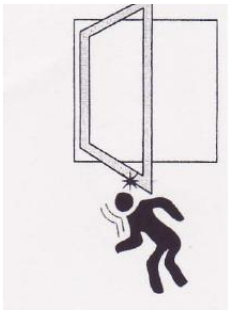	**Peligro de Golpes** Desplazarse por debajo de ventanas abiertas, puede ocasionar golpes con alguna de sus partes, especialmente los menores.
	**Peligro de Cierre Accidental** Las ventanas batientes horizontales, pueden cerrarse desprevenidamente (por ejemplo por un golpe de viento) y golpear al usuario.

ACRISTALAMIENTO

Para conseguir un óptimo aislamiento acústico y térmico, el **Sistema COR-60 CE** tiene que ser acristalado siempre con vidrio doble con cámara, debiendo disponer del correspondiente Marcado CE que declare sus prestaciones.

Por otra parte y para el correcto funcionamiento de la ventana es preciso tener en consideración que el cristal tiene que ir siempre colocado sobre calzos, debiendo ser acristalado según lo indicado en el apartado de acristalamiento.

INTRODUCTION

Due to the dirt and dust usually found during the installation phase it is necessary to carry out appropriate maintenance and cleaning. This must also be maintained to keep the functional and aesthetic qualities of the aluminum carpentry.

CLEANING AND MAINTENANCE

The following elements must **NOT** be used:

- Sharp tools such as knives, trowels, etc.
- Steel wool or abrasive sponges.
- Aggressive bath cleaners or solutions for lacquer, can cause permanent damage.

The following elements **CAN** be used:

- Warm water (with 2% of mild soap).
- Soft sponge.
- Cleaning cloth.
- Absorbent paper.
- Steam cleaners.
- Vacuum cleaner (to vacuum the dust between the gasket adn the outer wall of the frame).

1. CLEANING OF INTERIOR AREAS

Use some a vacuum, to clean the gaskets and chamber between the sash and frame to remove the dust and foreign bodies which have accumulated during the construction phase. A brush or a paintbrush can also be used.

Lubricate the friction elements such as hinges, handles, lock and any other moving mechanism with lubricant (for example 3 in 1). It is not necessary in the return angles and these are permanently greased.

This needs to be repeated every six months after the first application.

2. CLEANING OF FRAMES AND GLASS

Drench a sponge (soft) in warm water with soap, rub the frames smoothly (inner and outer side). Afterwards, apply a cleaning cloth, to remove the remainders of soap and water. Finally, apply a dry cloth (or kitchen paper), to complete the cleaning and drying.

Steam cleaning can be applied instead of warm water with soap..

This operation should be repeated monthly with each window.

Concluding observations:

- In areas close to highways, coast line or industrial areas, the maintenance of the windows should be increased.
- Before beginning any work close to the window, it should be protected from dirt which can be originated from the site. Use plastics and weatherstripping as required.

DANGERS THAT SHOULD BE TAKEN INTO CONSIDERATION WHEN HANDLING THE WINDOWS

Safety recommendations when handling and using the windows.

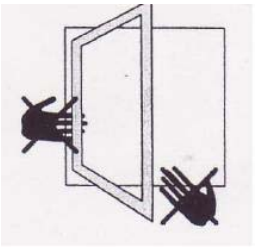	**Danger of being caught** Pay attention to the possibility of being caught between the frame and the sash, when handling the windows.
	**Danger of falling** An open window poses a risk of people falling out of them. Pay special attention to children.
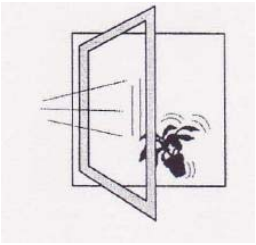	**Danger of falling objects** Be aware of objects falling out of an open window, especially during cleaning or maintenance.
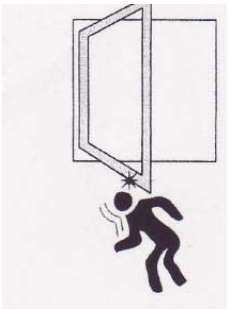	**Danger of impact** Moving under an open window can cause impacts against any of its parts.
	**Danger of accidental closure** Awning and Hopper Windows may close unexpectingly (for example by the wind) and impact the user.

GLAZING

In order to achieve an ideal acoustic and thermal insulation, the **COR 60** must always be double-glazed, must have the corresponding CE Seal which declares its performance.

Additionally the glazing must always be done following the guidelines in the glazing section.

CORTIZO

IMPORTANTE
ALUMINIOS CORTIZO, S.A.U. se reserva el derecho a modificar o eliminar cualquiera de sus perfiles, accesorios o juntas del sistema sin previo aviso.
ALUMINIOS CORTIZO, S.A.U. no se hace responsable de las posibles erratas tipográficas de este catálogo y recomienda encarecidamente al cliente que, antes de la formalización de cualquier pedido, verifique que las referencias aparecidas en el mismo son las correctas.
Los descuentos que se incluyen en todos los modelos son orientativos, habiendo sido realizados según los accesorios y juntas que suministra ALUMINIOS CORTIZO, S.A.U. recomienda expresamente que se proceda a una comprobación previa por parte del cliente.

IMPORTANT
ALUMINIOS CORTIZO, S.A.U. reserves the right to modify or remove any of its system profiles, accessories or gaskets without prior notification.
ALUMINIOS CORTIZO, S.A.U. will not be responsible for any possible typographical errors in this catalogue and strongly recommends to the client that, before formalising any order, to check that the references that appear in this catalogue are correct.
The deductions included in every model are only illustrative, done according to the accessories and gaskets provided by ALUMINIOS CORTIZO, S.A.U. specifically recommends the clients to carry out a prior check.

CENTROS PRODUCTIVOS / PRODUCTIVE CENTRES

902 31 31 50 // www.cortizo.com

CENTRO PRODUCTIVO CORTIZO ALUMINIO PADRÓN. SEDE CENTRAL
CORTIZO PADRÓN ALUMINIUM PRODUCTION CENTRE. HEADQUARTERS
Extramundi s/n, 15910 - Padrón (A Coruña - España / Spain)
902 31 31 50 / +34 981 80 42 13

CENTRO PRODUCTIVO CORTIZO PVC PADRÓN
CORTIZO PVC PADRÓN PRODUCTION CENTRE
La Matanza, s/n 15917 - Padrón (A Coruña - España / Spain)
+34 981 81 73 57

CENTRO PRODUCTIVO CORTIZO CANARIAS
CORTIZO CANARY ISLAND PRODUCTION CENTRE
Pol. Ind. Granadilla Pac. 8/12 - 38611 - Granadilla de Abona
(Santa Cruz de Tenerife - España / Spain)
+34 922 39 25 32
@ canarias@cortizo.com

CENTRO PRODUCTIVO CORTIZO MANZANARES
CORTIZO MANZANARES PRODUCTION CENTRE
Pol. Ind. Calle D, Parc 20. 13200 - Manzanares
(Ciudad Real - España / Spain)
+34 926 64 70 50
@ manzanares@cortizo.com

CENTRO PRODUCTIVO CORTIZO ESLOVAQUIA
CORTIZO SLOVAKIA PRODUCTION CENTRE
Železnicný rad, 29 968-01 - Nová Baňa
+421 456 855 402
@ cortizo_slovakia@cortizo.com

CENTRO PRODUCTIVO CORTIZO FRANCIA
CORTIZO FRANCE PRODUCTION CENTRE
Z.A. des trois routes, 16 rue de Strasbourg,
49120 - Chemillé - Anjou
+33 241 49 88 00
@ administrationfrance@cortizo.com

CENTRO PRODUCTIVO CORTIZO POLONIA
CORTIZO POLAND PRODUCTION CENTRE
CORTIZO, SP.Z O.O. Geodetów, 97-500 - Radomsko
+48 44 683 55 55
@ systemy.polska@cortizo.com

DELEGACIONES COMERCIALES ESPAÑA / SPAIN COMMERCIAL DELEGATIONS

ÁLAVA
P. I. Galzar
C/ Arrikruz, 46. Apdo. 24
01200 - Salvatierra
+34 945 300 977

ASTURIAS
P. I. Porceyo, 1-12
Camín del Fontán 214
33211 - Porceyo - Gijón
+34 985 169 954

Aluminios Pérez Soto, S.L.
P.I. Roces, 4
C/ Antonio Gaudí Cornet, 2
33211 - Gijón
+34 985 168 744
@ info@perezsoto.com

BALEARES

Maderesa - Mallorca
Cami Vell de Ciutat, 58-B, P.I.
07630 - Campos
+34 971 160 328
@ mallorca@maderesa.net

Maderesa - Menorca
P.I. La Trotxa , P 37
07730 - Alaior
+34 971 379 170
@ menorca@maderesa.net

Maderesa - Ibiza
+34 618 498 435
@ ibiza@maderesa.net

BURGOS
Polígono de Villalonquéjar
C/ Condado de Treviño, 18
09001 - Burgos
+34 947 297 550
@ burgos@cortizo.com

CÁCERES
Aluvisa
Ctra. de Medellín, km 2 izda.
10196 - Cáceres
+34 927 242 373 / 223 630
@ aluvisa@aluvisa.es

CANTABRIA
P.I. Tanos-Viérnoles
C/La Espina, 17 PARC. B2-B3
39315 - Torrelavega (Cantabria)
+34 942 83 48 29
@ cantabria@cortizo.com

CIUDAD REAL
P. I. Calle D – Parc. 20
13200 - Manzanares
+34 926 64 70 50

FUERTEVENTURA
P. I. El Matorral. Pol. 3 Nave 32
35610 - El Matorral, Antigua
+34 928 160 434

GRAN CANARIA
P. I. Arinaga. Fase I
C/ Las Mimosas, Parc. 117-118
35119 - Agüimes
+34 928 188 916

LANZAROTE
C/ Nicolás Estebanes. Nave 3-4.
Barriada de Tenorio
35500 - Arrecife
+34 928 804 112

LEÓN
Ctra. León-Zamora, km. 8,5
24231 – Onzonilla
+34 987 211 507

LLEIDA
P. I. de Cervera
Calle Pla d´urgell, Parc. 7-8
25200 – Cervera
+34 973 533 037

LUGO
P.I. del Ceao
C/ Vidrio, 116. 27290 - Lugo
+34 982 209 616

MADRID
P.I. Regordoño
C/ Regordoño, 10
28936 - Móstoles
+34 916 435 100

MÁLAGA
Fernalum
Parque Empresarial Santa Bárbara
C/ Licurgo, 8 - 29004 Málaga
+34 952 242 428
@ info@fernalum.com

OURENSE
P. I. Barreiros
Crta. Madrid, km 530. Nave 13
32911 - San Cibrao das Viñas
+34 988 247 628

VALENCIA
Industrias Amarro, S.A.
C/ Ciudad de Sevilla, 13
46988 - Paterna
+34 961 340 611
@ compras@amarroperfileria.com

VALLADOLID
Aluminios Hernansanz
C/ Helio 22
P.I. San Cristobal
47012 - Valladolid
+34 983 236 004
@ herca@aluminiosherca.com

ZAMORA
P.I. Morales del Vino
Crta. Salamanca, Km. 3
49190 - Morales del Vino
+34 980 574 047

ZARAGOZA
P.I. Malpica - Alfindén
C/ Chopo, 72
50171 - La Puebla de Alfindén
+34 976 108 346

PANEL COMPOSITE / COMPOSITE PANEL

DIRECCIÓN COMERCIAL / SALES MANAGER
Jose Luís Raposo
+34 680 393 530
@ composite@cortizo.com

INGENIERÍA DE GRANDES DESARROLLOS
ENGINEERING DEVELOPMENT PROJECTS

DIRECTOR DE PROYECTOS / PROJECTS DIRECTOR
Gonzalo Brea
+34 606 310 153
@ gbrea@cortizo.com

RED TSAC - ASISTENCIA TÉCNICA ARQUITECTURA / SPECIFICATION DEPARTMENT FOR ARCHITECTURE

ESPAÑA / SPAIN

TSAC GALICIA
+34 699 664 002
@ tsac1@cortizo.com

TSAC ANDALUCÍA OCCIDENTAL
+34 682 780 014
@ tsac250@cortizo.com

TSAC MÁLAGA, GRANADA, JAÉN Y ALMERÍA
+34 650 257 695
@ tsac260@cortizo.com

TSAC ASTURIAS, LEÓN, CANTABRIA
+34 608 131 031
@ tsac15@cortizo.com

TSAC MADRID (CAPITAL)
+34 639 205 912
@ tsac2@cortizo.com

TSAC MADRID (PROVINCIA), TOLEDO, CIUDAD REAL Y GUADALAJARA
+34 648 801 965
@ tsac21@cortizo.com

TSAC CATALUÑA
+34 699 664 418
@ tsac3@cortizo.com

TSAC ARAGON, LA RIOJA, SORIA, NAVARRA
+34 648 803 244
@ tsac35@cortizo.com

TSAC COMUNIDAD VALENCIANA, MURCIA, ALBACETE Y CUENCA
+34 679 753 951
@ tsac4@cortizo.com

TSAC SANTA CRUZ DE TENERIFE
+34 699 667 908
@ tsaccanarias@cortizo.com

TSAC LAS PALMAS
+34 649 286 729
@ tsaclaspalmas@cortizo.com

TSAC CASTILLA Y LEÓN, EXTREMADURA, MADRID
+34 699 668 738
@ tsac7@cortizo.com

TSAC PAÍS VASCO, BURGOS
+34 649 028 687
@ tsac8@cortizo.com

TSAC ISLAS BALEARES
+34 649 028 495
@ tsacbaleares@cortizo.com

INTERNACIONAL / INTERNATIONAL

TSAC CROACIA / CROATIA
+38 5 993 927 907
@ tsac6100@cortizo.com

TSAC HUNGRÍA / HUNGARY
+42 1 917 976 354
@ tsac5100@cortizo.com

TSAC PORTUGAL NORTE
TSAC NORTH PORTUGAL
+35 1 914 399 102
@ tsacportugal@cortizo.com

TSAC PORTUGAL CENTRO-SUR
TSAC CENTRE-SOUTH PORTUGAL
+35 1 914 399 153
@ tsac65@cortizo.com

TSAC POLONIA / POLAND
+48 508 567 736
@ tsac4100@cortizo.com

TSAC REPÚBLICA CHECA Y ESLOVAQUIA / TSAC CZECH REPUBLIC & SLOVAKIA
+42 1 918 811 177
@ tsac3100@cortizo.com

TSAC RUMANÍA / ROMANIA
+40 757 054 116
@ tsac2100@cortizo.com

TSAC REINO UNIDO
UNITED KINGDOM
+44 7 494 662 507
@ tsacuk@cortizo.com

+44 7 939 535 388
@ tsacuk2@cortizo.com

TSAC FRANCIA / FRANCE
+33 7 57 08 24 71
@ prescriptionfr1@cortizo.com

+33 7 57 48 69 41
@ prescriptionfr2@cortizo.com

TSAC LATAM - USA
+34 681 214 477
@ dirprescripcion@cortizo.com

DELEGACIONES COMERCIALES ARQUITECTURA INTERNACIONAL / ARCHITECTURAL INTERNATIONAL COMMERCIAL DELEGATIONS

ARGELIA / ALGELIA
Sarl Alugamme Trading
Zone D. Equipement Alioua Fodil Lot 02-10. Cheraga - Alger (Algérie)
+213 36 72 94
+213 555 00 67 87
+213 560 926 351
@ sarlalugamme@gmail.com

BALCANES / BALKANS
Croacia - Eslovenia
Croatia - Slovenia
Dugoselka cesta, 102, 10360
Sesvete - Zagreb (Croacia - Croatia)

Branko Orsulic
+38 01 6264107
+38 599 448 69 87
@ comadria@cortizo.com

BENELUX
Salvador González Suárez
+34 609 302 354
@ archbenelux@cortizo.com

BÉLGICA / BELGIUM
Francófono / Franco-phone
Julien Delsaux
+34 689 843 308
+33 757 442 752
@ jdelsaux@cortizo.com
@ archfrance1@cortizo.com

ESLOVAQUIA / SLOVAKIA
Železničný rad, 29 - 968 01
Nová Baňa (Slovakia)

Bohuš Gordan
+421 456 855 402
+421 915 744 841
@ sales_mngt_slovakia@cortizo.com
@ systemy.slovensko@cortizo.com

REPÚBLICA CHECA / CZECH REPUBLIC
Zona Moravia / Moravia Area
Miroslav Hala
+420 773 502 644
@ cesko@cortizo.com

Zona Bohemia / Bohemia Area
Alucad Bohemia
Rohoznice 104. Lázne Bohdanec
+420 469 631 113
@ info@alucad.cz

FRANCIA / FRANCE
Z.A. des trois routes, 16 rue de Strasbourg, 49120, Chemillé - Anjou
+33 241 49 88 00
@ administrationfrance@cortizo.com

Francia zona Norte
France North area
Julien Delsaux
+34 689 843 308
+33 757 442 752
@ jdelsaux@cortizo.com
@ archfrance1@cortizo.com

Francia zona Suroeste
France Southwest area
Alexandre Luydlin
+33 7 57 44 20 65
@ archfrance@cortizo.com

Francia zona Sureste
France Southeast area
Antoine Billon
+33 7 57 48 08 12
@ archfrance3@cortizo.com

REINO UNIDO / UNITED KINGDOM
Meridian House, 11 Wellesley Road, Surrey Cr0 2NW, Croydon
+44 208 686 24 15

Reino unido zona Norte
North area UK
Martín Sanjurjo
+34 629 693 927
+44 7 494 662 511
@ architecture@cortizo.com

Reino unido zona Sur
South area UK
Brais Lorenzo
+34 650 952 895
+44 7 494 662 506
@ architecture3@cortizo.com

HUNGRÍA / HUNGARY
Dunakeszi, Pallag u. 17,
2120 - Nave E2

Erno Fabry
+421 456 855 402
@ muszakiosztaly@cortizo.co

ITALIA
Marco D´Amato
+34 616 526 400
@ architettura1@cortizo.com

PERÚ / PERU
Sistemas Sotomex S.L.
+51 94 3676 007
@ emilio@perezsoto.com

POLONIA / POLAND
Geodetów 2, 97-500 Radomsko
+48 446 835 555

Polonia zona Este / East area
Arkadiusz Berlinski
+ 48 508 566 996
@ dyrekcja.polska@cortizo.com

Polonia zona Oeste / West area
Roman Woltynski
+48 600 387 598
@ rwoltynski@cortizo.com

PORTUGAL / PORTUGAL
Zona Vila do Conde
Vila do Conde area
Zona Industrial de Varziela
Rua nº 8, lotes 30-31
4480 Fajozes – Vila do Conde

Ramón Carou Tubío
+351 252 637 598
+351 914 399 113
@ dptotecnico.viladoconde@cortizo.com

Zona Rio Maior / Rio Maior area
Parque de Negócios de Rio Maior,
Rua E - Lote 10, 2040-357, Rio Maior

José Santos
+351 243 909 430
+351 914 399 150
@ riomaior@cortizo.com
@ delegadoriomaior@cortizo.com

Portugal zona Gaia / Gaia area
Maria & Marina, Aluminios e componentes
Travessa do Agro, 46
4410-384 , Arconzelo - Vila Nova de Gaia
+351 227 622 275 / 76
@ geral@mariamarina.com

RUMANÍA / ROMANIA
Zona Timisoara / Timisoara area
Calea Sagului Nr. 140/A,
300516, Timisoara (Rumanía)

Dan Tudor
+40 745 026 003
@ timisoara@cortizo.com

Rumanía zona Cluj-Napoca
Cluj-Napoca area
Strada Constructorilor Nr. 37,
407035, Parc Industrial Nervia,
Aphadia (Rumanía)

David Moholea
+40 364 113 047
+40 745 025 551
@ cluj@cortizo.com
@ sales_transilvania@cortizo.com

Rumanía zona Bacau
Romania Bacau area
Strada Republicii Nr. 159
600304, Bacau (Rumanía)

Iulian Mihai
+40 234 585 318
+40 742 023 400
@ bacau@cortizo.com

Rumanía zona Bucarest
Romania Bucharest area
Strada Ithaca Nr. 526
Comuna Bolintin Deal
087015, Județul Giurgiu (Rumanía)

Gabriel Savu
+40 749 238 794
@ bucuresti@cortizo.com

Florin Catalin Vlad
+40 756 115 181
@ bucuresti1@cortizo.com

SUIZA / SWITZERLAND
Julien Delsaux
+34 689 843 308
@ jdelsaux@cortizo.com

TURQUÍA, GEORGIA, AZERBAIYÁN, IRÁN, TURKMENISTAN, KAZAKHSTAN
TURKEY, GEORGIA, AZERBAIJAN, IRAN, TURKMENISTAN, KAZAKHSTAN

CORAL
Tepe Prime İş Merkezi B Blok No.113
Dumlupınar Bulv. No. 266
06510, Çankaya / Ankara (Turquía)
+90 312 284 34 36
@ info@coralmetal.com.tr

Altınpark Mah. Karpuzlu 1 Cad. No.19
06160, Altındağ / Ankara (Turquía)
+90 312 349 26 52
@ info@coralmetal.com.tr

AMÉRICA LATINA / LATIN AMERICA
Cristóbal Rodríguez
+34 689 723 666
@ crodriguez@cortizo.com

CORTIZOCENTER

Ordenador/Computer / Tablet / Smartphone

DISPONIBLE PARA TODOS LOS SISTEMAS OPERATIVOS
AVAILABLE FOR ALL OPERATING SYSTEMS

CATÁLOGOS
Visualización y descarga
CATALOGUES
Display and download

VALORACIONES
Presupuestación online
QUOTATIONS
Online valuations

TARIFARIO
Listado de precios
TARIFFS
Price list

FICHAS TÉCNICAS
Perfiles y accesorios
TECHNICAL REPORTS
Profiles and accessories

MARCADO CE
Gestión de documentación
CE MARKING
Documentation management

CORTIZO LAB
Cálculos, ensayos y clasificaciones
CORTIZO LAB
Calculations, tests and qualifications

PRODUCTOS
Información técnica de sistemas
PRODUCTS
Systems technical information

CORTIZO SOFTWARE
Información para el usuario
CORTIZO SOFTWARE
User information

NOVEDADES
Últimos desarrollos I+D+i
LATEST NEWS
R&D latest developments

DESCARGAS
Documentación técnica y publicitaria
DOWNLOADS
Technical and commercial documentation

www.cortizocenter.com